РЕСПУБЛИКА КАЗАХСТАН
ТОО "ПроектСтройДиалог KZ"

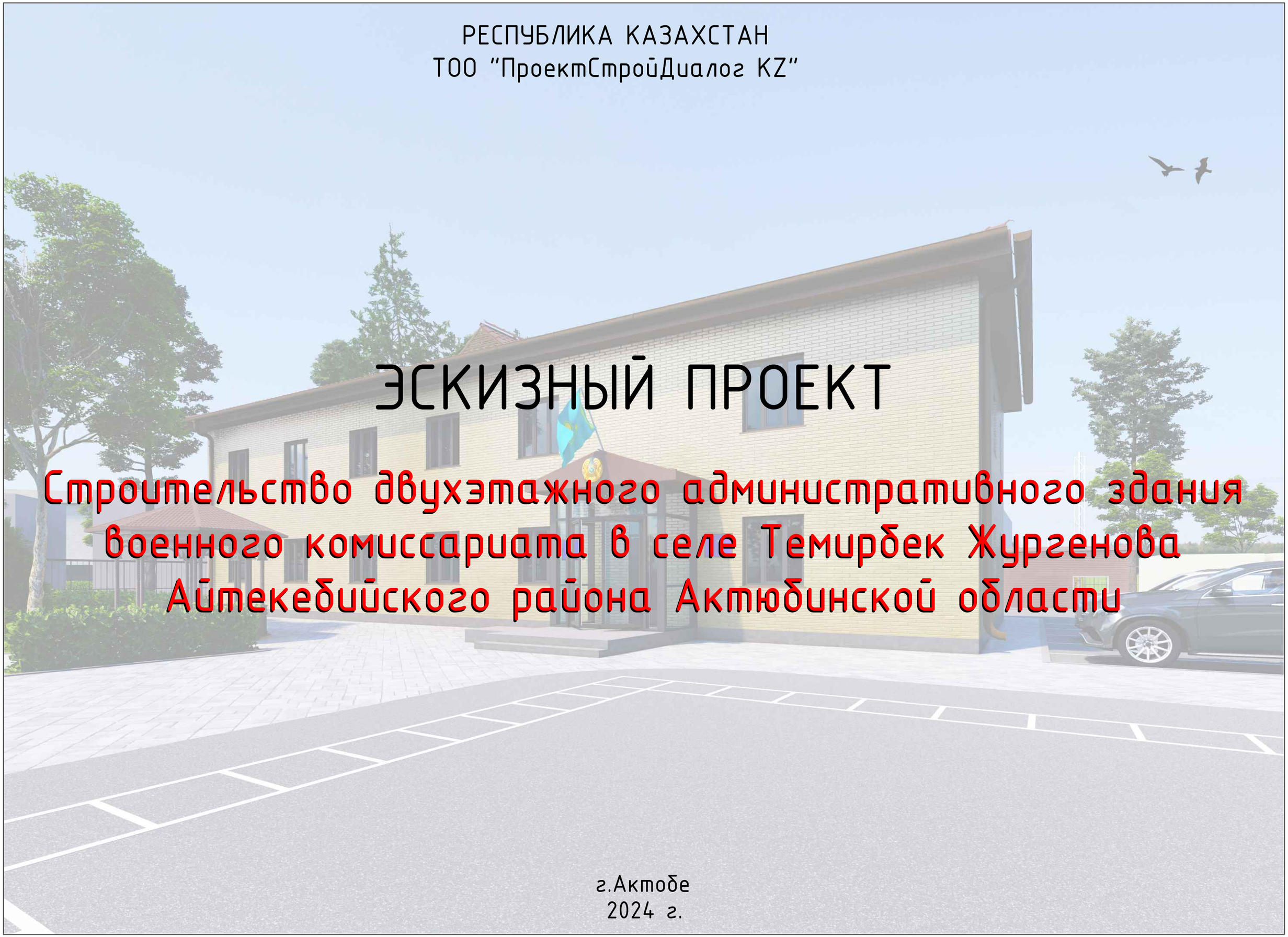

ЭСКИЗНЫЙ ПРОЕКТ

Строительство двухэтажного административного здания военного комиссариата в селе Темирбек Жургенова Айтекебийского района Актюбинской области

г.Актобе
2024 г.

Ведомость чертежей

Лист	Наименование	Марка
1	Общие данные (начало)	ЭП
2	Общий данные (продолжение)	ЭП
3	Ситуационный план. М 1:5000	ЭП
4	План площадки. М 1:500	ЭП
5	Разбивочный план. М1:1000.	ЭП
6	План 1 этажа. М 1:100	ЭП
7	План 2 этажа. М 1:100	ЭП
8	План кровли. М 1:100	ЭП
9	Фасад 1-4, А-Г. М1 :100	ЭП
10	Фасад 4-1, Г-А. М1 :100	ЭП
11	Разрез 1-1. М1:100	ЭП
12	Разрез 2-2. М1:100	ЭП
13	Визуализация 1	ЭП
14	Визуализация 2	ЭП
15	Визуализация 3	ЭП
16	Визуализация 4	ЭП
		ЭП

Ведомость ссылочных и прилагаемых документов

Обозначение	Наименование	Примечание
	Ссылочные документы	
СП РК 3.02-107-2014	«Общественные здания и сооружения» (с изменениями дополнениями по состоянию на 24.10.2023 г.)	
СП РК 2.02-101-2022	Общественные здания и сооружения (с изменениями и дополнениями по состоянию на 27.11.2019 г.)	
СН РК 3.02-07-2014	«Стоянки автомобилей»	
СП РК 3.02-137-2013	"Крыши и кровли" (с изменениями и дополнениями по состоянию на 19.06.2024 г.)	

Взам. инв. №

Подпись и дата

Инв.№подп.

Настоящий прект соответствует требованиям экологических, санитарно-гигиенических, противопожарных и других норм, действующих на территории Республики Казахстан, и обеспечивает безопасную для жизни и здоровья людей эксплуатацию объекта.

Главный инженер проекта Урумбаева М.С.

Изм.	Лист	№ докум.	Подп.	Дата
ГИП		Урумбаева		07.24
Н.контроль		Лигай		07.24
Проверил		Герасимчук		07.24
Разраб.		Кожикова		07.24

175-2024

Строительство двухэтажного административного здания военного комиссариата в селе Темирбек Жургенова Айтекебийского района Актюбинской области

Здание военного комиссариата

Стадия	Лист	Листов
ЭП	1	

Общий данные (начало)

ТОО "ПроектСтройДиалог KZ"

ОБЩАЯ ЧАСТЬ

Эскизный проект разработан для строительства в IIIA климатическом подрайоне :

- расчетное значение веса снегового покрытия для III района на 1м² горизонтальной поверхности - 180 кгс/м²
- нормативное значение ветрового давления для IV района - 38 кгс/м²;
- температура наиболее холодной пятидневки (обеспеч. 0,98)

-30°С

- сейсмичность района строительства

6 баллов;

Проект разработан в соответствии со СП РК 3.02-107-2014, и нормативами действующими на территории РК.

АРХИТЕКТУРНО-ПЛАНИРОВОЧНОЕ РЕШЕНИЕ.

Строительство двухэтажного административного здания военного комиссариата в селе Темирбек Жургенова Айтекебийского района Актюбинской области.

Проектируемое здание состоит из 1 блока. Здание 2-х этажное. Здание без подвала.

Входная часть, оборудованная крыльцами, разработанными с учетом доступности маломобильных групп населения.

Пандусы выполнены в соответствии с СН РК 3.06-01-2011

1 этаж - в нем расположены медицинские кабинеты, дежурная часть.

2 этаж - административная зона, секретная часть, а также пожарный выход со второго этажа.

Общие габаритные размеры здания в осях:

24,8х11,6м;

Высота этажей от пола до пола - 3,3м;

Технико-экономические показатели на здание военного комиссариата

Поз.	Обозначение	Ед. изм.	Кол-во	Примечание
1	Площадь застройки	м²	316,88	
2	Общая площадь здания	м²	497.0	
3	Общий строительный объем	м³	2027,5	

Технико-экономические показатели по ГП

Поз.	Обозначение	Ед. изм.	Кол-во	Примечание
1	Площадь участка	га	0,2486	
2	Площадь застройки	м²	1415,58	
	в том числе существующее здание военкомата	м²	486,3	Здание под снос
3	Площадь дорожного асфальтобетонного покрытия	м²	1080,0	
	в том числе покрытие плаца			
4	Площадь покрытия брусчаткой	м²	556,5	
5	Площадь озеленения	м²	211,0	
6	Плотность застройки	%	60	
7	Плотность озеленения	%	8,5	
8	Ограждение территории (жел. бет. и металлическое)	п.м.	165,5	

Взам. инв. №

Подпись и дата

Инв.№подп.

Изм.	Лист	№ докум.	Подп.	Дата
ГИП		Урумбаева		07.24
Н.контроль		Лигай		07.24
Проверил		Герасимчук		07.24
Разраб.		Кожикова		07.24

175-2024

Строительство двухэтажного административного здания военного комиссариата в селе Темирбек Жургенова Айтекебийского района Актюбинской области

Здание военного комиссариата	Стадия	Лист	Листов
	ЭП	2	

Общий данные (окончание)

ТОО "ПроектСтройДиалог KZ"

Ситуационный план. М1:5000.

						175-2024		
Изм.	Кол-во	Лист	Док.	Подпись	Дата	Строительство двухэтажного административного здания военного комиссариата в селе Темирбек Жургенова Айтекебийского района Актюбинской области		
						Здание военного комиссариата	Стадия	Лист	Листов
							ЭП	3	
ГИП		Урумбаева							
Н. Контр.		Лигай				Ситуационный план. М1:5000.	ТОО "ПроектСтройДиалог KZ"		
Проверил		Герасимчук							
Исполнил		Кожикова							

Взам. инв. N

Подпись и дата

Инв N подл.

Формат А3

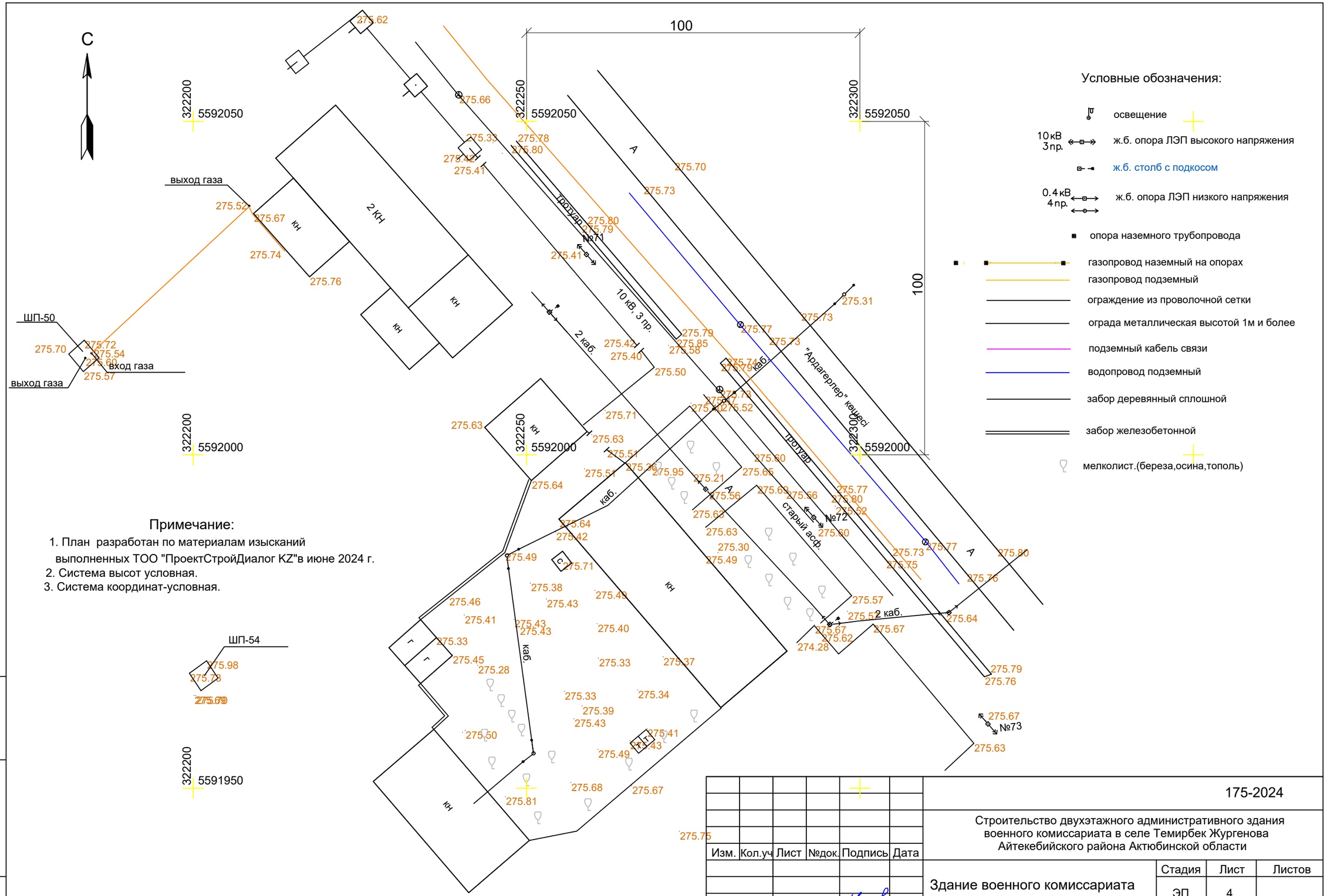

Примечание:

1. План разработан по материалам изысканий выполненных ТОО "ПроектСтройДиалог KZ"в июне 2024 г.
2. Система высот условная.
3. Система координат-условная.

5 0 5 10 15 20 25 30 35 40 45 50

Масштаб 1:500 метры

Изм.	Кол.уч	Лист	№док.	Подпись	Дата
ГИП	Урумбаева				
Н. Контр.	Лигай				
Проверил	Герасимчук				06.24.
Исполнил	Кожикова				06.24.

175-2024

Строительство двухэтажного административного здания военного комиссариата в селе Темирбек Жургенова Айтекебийского района Актюбинской области

Здание военного комиссариата

Стадия	Лист	Листов
ЭП	4	

План площадки
М 1:500

ТОО "ПроектСтройДиалог KZ"

Формат А3

Взам.инв.№

Подпись и дата

Инв № подл.

Разбивочный план. М1:500.

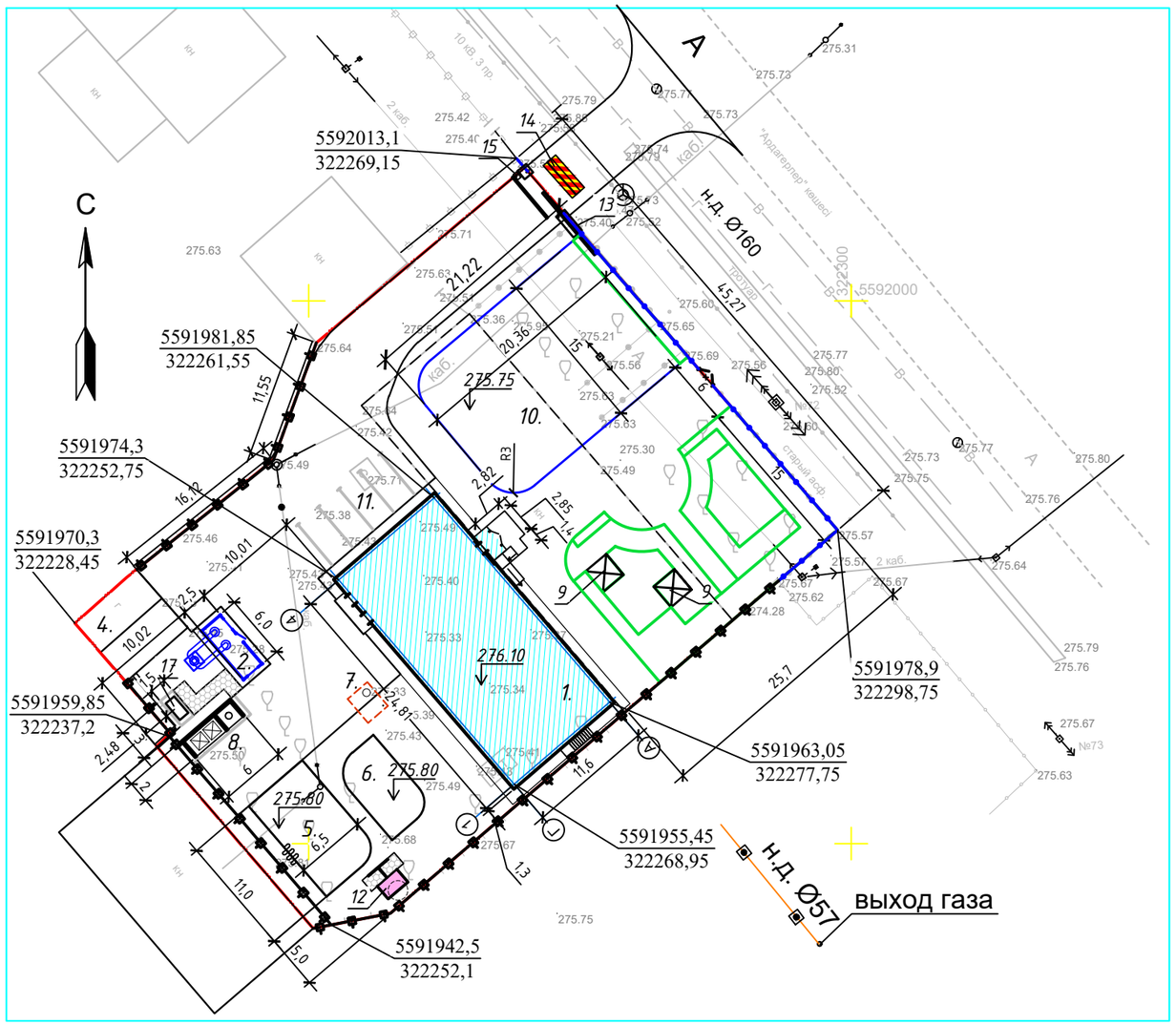

Экспликация зданий и сооружений

Номер по генплану	Наименование	Площ. застр. м²	Координаты квадрата сетки
1	Здание военного комиссариата	316,88	Проектируемое
2	Блочно-модульная котельная	23,8	Проектируемое
3	Существующее здание военкомата	486,3	Здание под снос
4	Существующее здание гаражей	54,1	
5	Спортивная площадка со спортивн. снарядами	70,7	
6	Спортивная площадка со спортивн. тренажерами	40,3	
7	Выгреб, V=9,0м³	6,9	
8	Площадка под мусорные контейнеры с утилизатором бумаги.	12,0	
9	Беседка (2.5х2.5м) - 2 шт.	12,5	
10	Плац	305,4	
11	Автопарковка на 5 а/м	63,0	
12	Надворный туалет	8,2	
13	Откатные автоматические ворота L=5,0м	4,0	
14	ПТУ Противо-таранное устройство	6,0	
15	Шлагбаум автоматический	0,5	
16	Калитка двустворчатая с СКУД	0,5	
17	ДЭС - дизельная электро-станция	4,5	
	Всего :	1415.58	

Условные обозначения:

- Границы участка
- Проектируемое здание
- 322300 / 5592000 - Координаты по топосъемке
- 5591963,05 / 322277,75 - Координаты пересечения осей здания и углов участка
- Глухой ж. б. забор

Технико-экономические показатели

№ п.п.	Наименование	Ед. изм.	Кол-во	Примечание
1	Площадь участка	га	0,2486	Проектируемое
2	Площадь застройки	м²	1415,58	Проектируемое
3	в том числе существующее здание военкомата	м²	486,3	Здание под снос
4	Площадь дорожного асфальтобетонного покрытия, в том числе покрытие плаца	м²	1080,0	
5	Площадь покрытия брусчаткой	м²	556,5	
6	Площадь озеленения	м²	211,0	
7	Плотность застройки	%	60	
8	Плотность озеленения	%	8,5	
9	Ограждение участка (ж.б. и металл.)	п.м.	165,5	

Взам. инв. N

Подпись и дата

Инв N подл.

Изм.	Кол-во	Лист	Док.	Подпись	Дата
ГИП	Урумбаева				
Н. Контр.	Лигай				
Проверил	Герасимчук				
Исполнил	Кожикова				

175-2024

Строительство двухэтажного административного здания военного комиссариата в селе Темирбек Жургенова Айтекебийского района Актюбинской области

Здание военного комиссариата

Стадия	Лист	Листов
ЭП	5	

Разбивочный план. М1:500.

ТОО "ПроектСтройДиалог KZ"

Формат А3

План 1 этажа

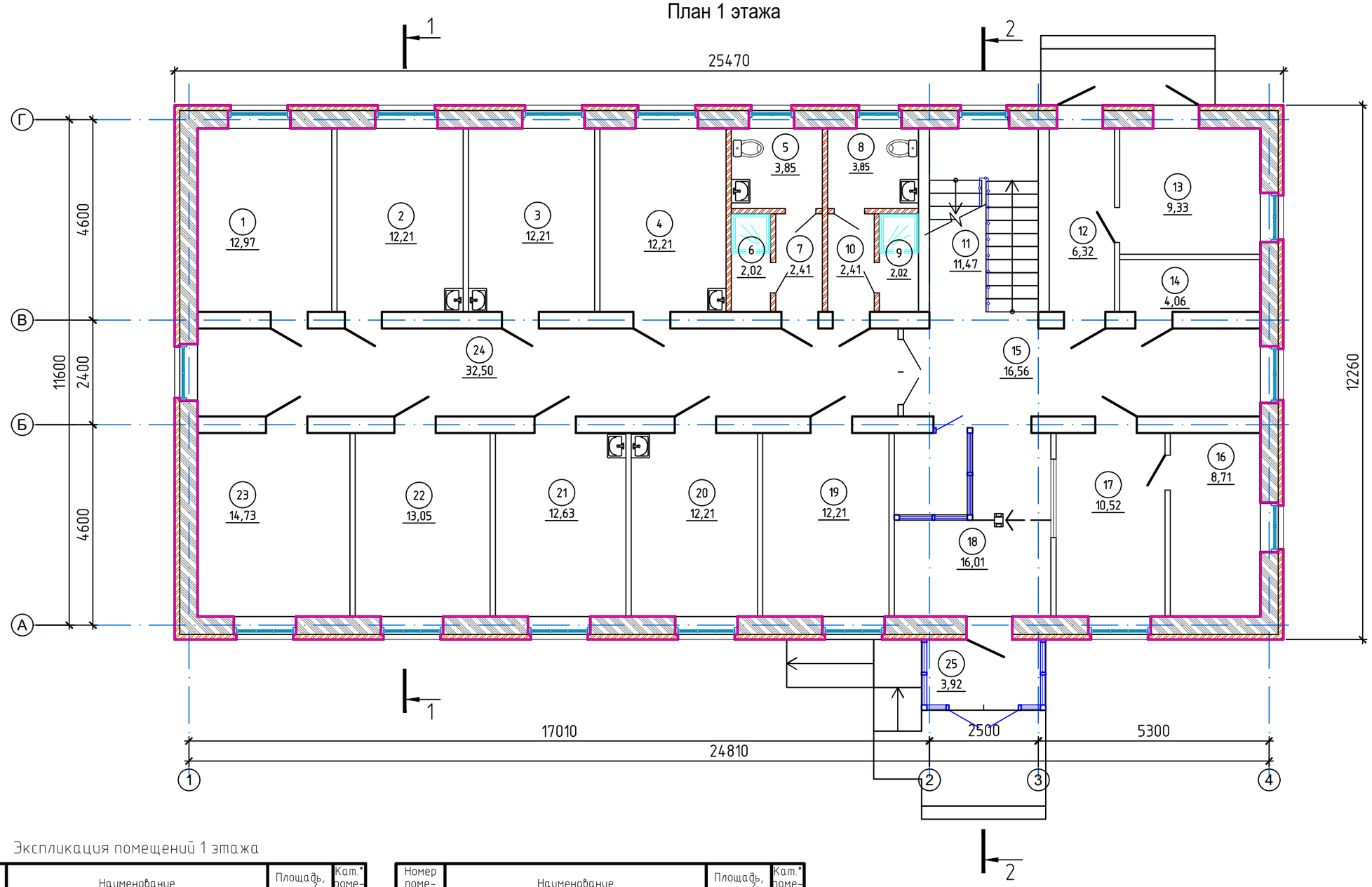

Экспликация помещений 1 этажа

Номер помещения	Наименование	Площадь, м²	Кат.* помещения
1	Склад	12.97	
2	Антропометрия, дерматолог	12.21	
3	Стоматолог. Окулист.	12.21	
4	Психиатр. Невропатолог.	12.21	
5	Санузел	3.85	
6	Душевая	2.02	
7	Коридор	2.41	
8	Санузел	3.85	
9	Душевая	2.02	
10	Коридор	2.41	
11	Лестничная клетка	11.47	
12	Тамбур	6.32	
13	Тепловой узел	9.33	
14	Электрощитовая	4.06	

Номер помещения	Наименование	Площадь, м²	Кат.* помещения
15	Коридор	16.56	
16	Комната отдыха	8.71	
17	Дежурная часть	10.52	
18	Холл	16.01	
19	Раздевалка	12.21	
20	Лор. Хирург	12.21	
21	Терапевт	12.63	
22	Кабинет состава комиссии	13.05	
23	Картотека призывников	14.73	
24	Коридор	32.5	
25	Тамбур	3.92	
	ИТОГО:	250.4	

Взам. инв. №

Подп. и дата

Инв. № подл.

Изм.	Лист	№ докум.	Подп.	Дата
ГИП		Урумбаева		07.24
Н.контроль		Лигай		07.24
Проверил		Герасимчук		07.24
Разраб.		Кожикова		07.24

175-2024

Строительство двухэтажного административного здания военного комиссариата в селе Темирбек Жургенова Айтекебийского района Актюбинской области

Здание военного комиссариата

Стадия	Лист	Листов
ЭП	6	

План 1 этажа

ТОО "ПроектСтройДиалог KZ"

Формат А3

План 2 этажа

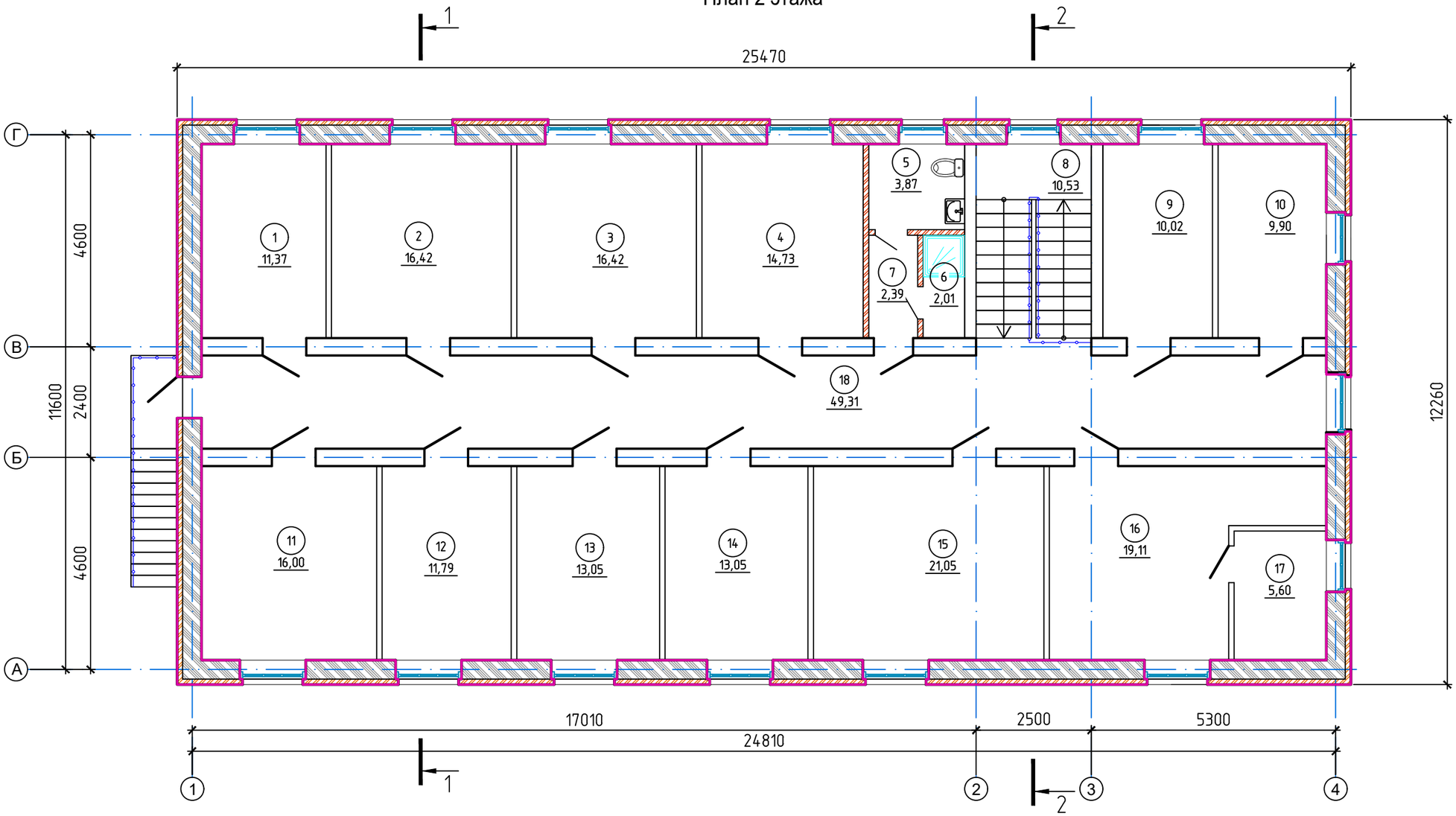

Экспликация помещений 2 этажа

Номер помещения	Наименование	Площадь, м²	Кат.* помещения
1	АСУР	11.37	
2	Картотека отдела учета	16.42	
3	Секретная часть	16.42	
4	Отдел учета	14.73	
5	Санузел	3.87	
6	Душевая	2.01	
7	Коридор	2.39	
8	Лестничная клетка	10.53	
9	2-й отдел (архив)	10.02	
10	2-й отдел (склад)	9.9	
11	Мобилизационный класс	16	
12	Мобилизационный 1-й отдел	11.79	
13	АХО и отдел кадров	13.05	
14	НДП	13.05	

Номер помещения	Наименование	Площадь, м²	Кат.* помещения
15	ИВР	21.05	
16	НОДО (Начальник отдела по делам обороны)	19.11	
17	Комната отдыха	5.6	
18	Коридор	49.31	
	ИТОГО:	246.6	
	ВСЕГО:	497	

Взам. инв. №

Подп. и дата

Инв. № подл.

Изм.	Лист	№ докум.	Подп.	Дата
ГИП		Урумбаева		07.24
Н.контроль		Лигай		07.24
Проверил		Герасимчук		07.24
Разраб.		Кожикова		07.24

175-2024

Строительство двухэтажного административного здания военного комиссариата в селе Темирбек Жургенова Айтекебийского района Актюбинской области

Здание военного комиссариата

Стадия	Лист	Листов
ЭП	7	

План 2 этажа

ТОО "ПроектСтройДиалог KZ"

Формат А3

План кровли

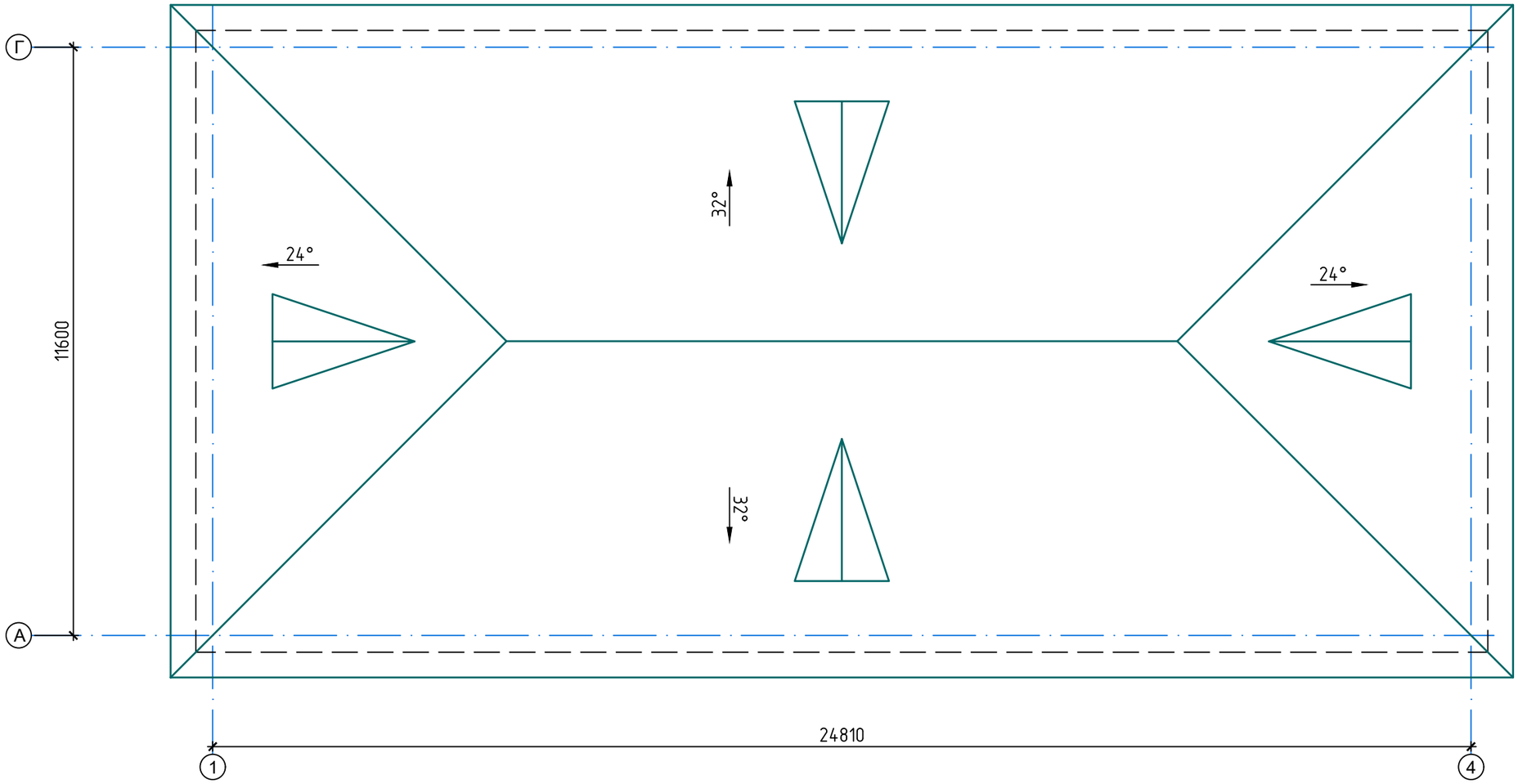

					175-2024		
Изм.	Лист	№ докум.	Подп.	Дата	Строительство двухэтажного административного здания военного комиссариата в селе Темирбек Жургенова Айтекебийского района Актюбинской области		
ГИП		Урумбаева		07.24	Здание военного комиссариата	Стадия	Лист	Листов
Н.контроль		Лигай		07.24		ЭП	8	
Проверил		Герасимчук		07.24	План кровли	ТОО "ПроектСтройДиалог KZ"		
Разраб.		Кожикова		07.24				

Взам. инв. №

Подп. и дата

Инв. № подл.

Формат А3

ФАСАД 1 - 4

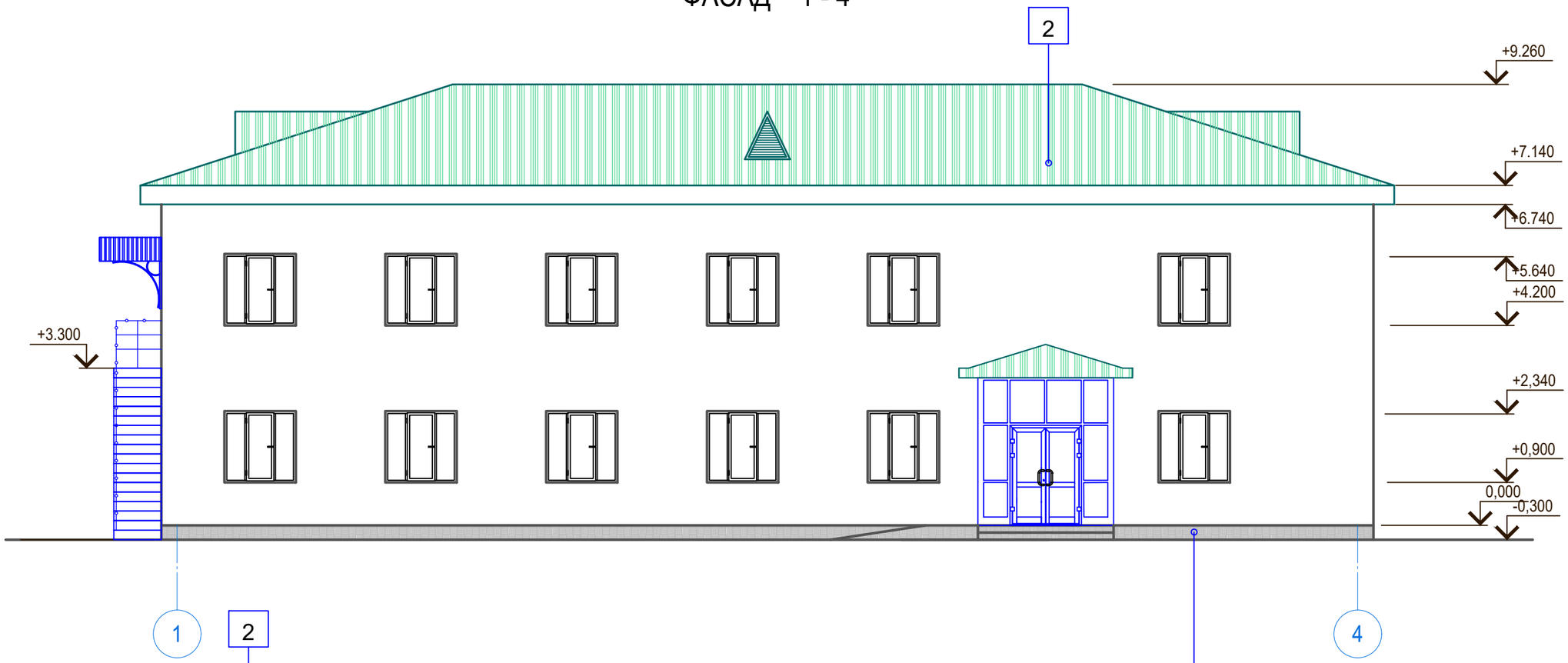

ФАСАД А - Г

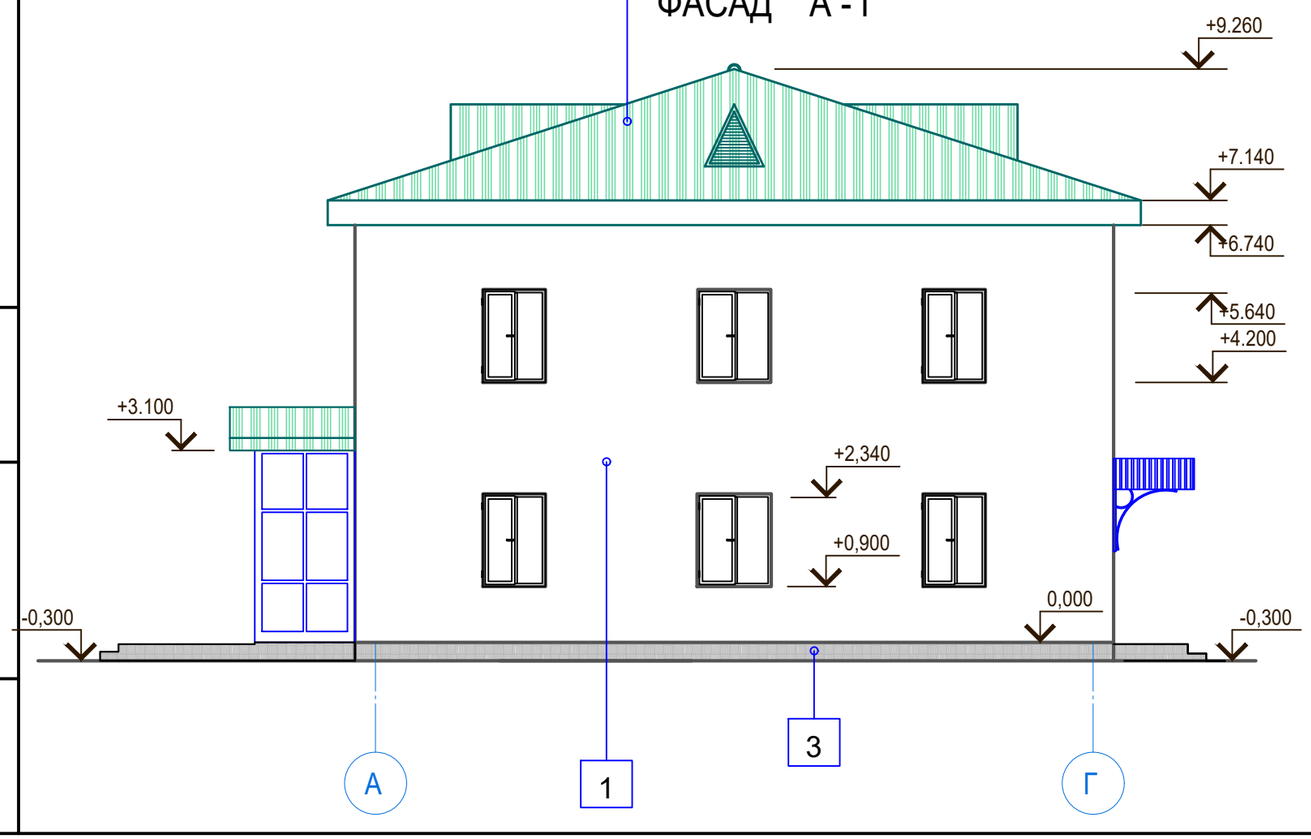

Изм.	Лист	№ докум.	Подп.	Дата
ГИП		Урумбаева		07.24
Н.контроль		Лигай		07.24
Проверил		Герасимчук		07.24
Разраб.		Кожикова		07.24

175-2024

Строительство двухэтажного административного здания военного комиссариата в селе Темирбек Жургенова Айтекебийского района Актюбинской области

Здание военного комиссариата

Стадия	Лист	Листов
ЭП	9	

Фасад 1-4, А-Г.

ТОО "ПроектСтройДиалог KZ"

Взам. инв. №

Подп. и дата

Инв. № подл.

Формат А3

ФАСАД 4 - 1

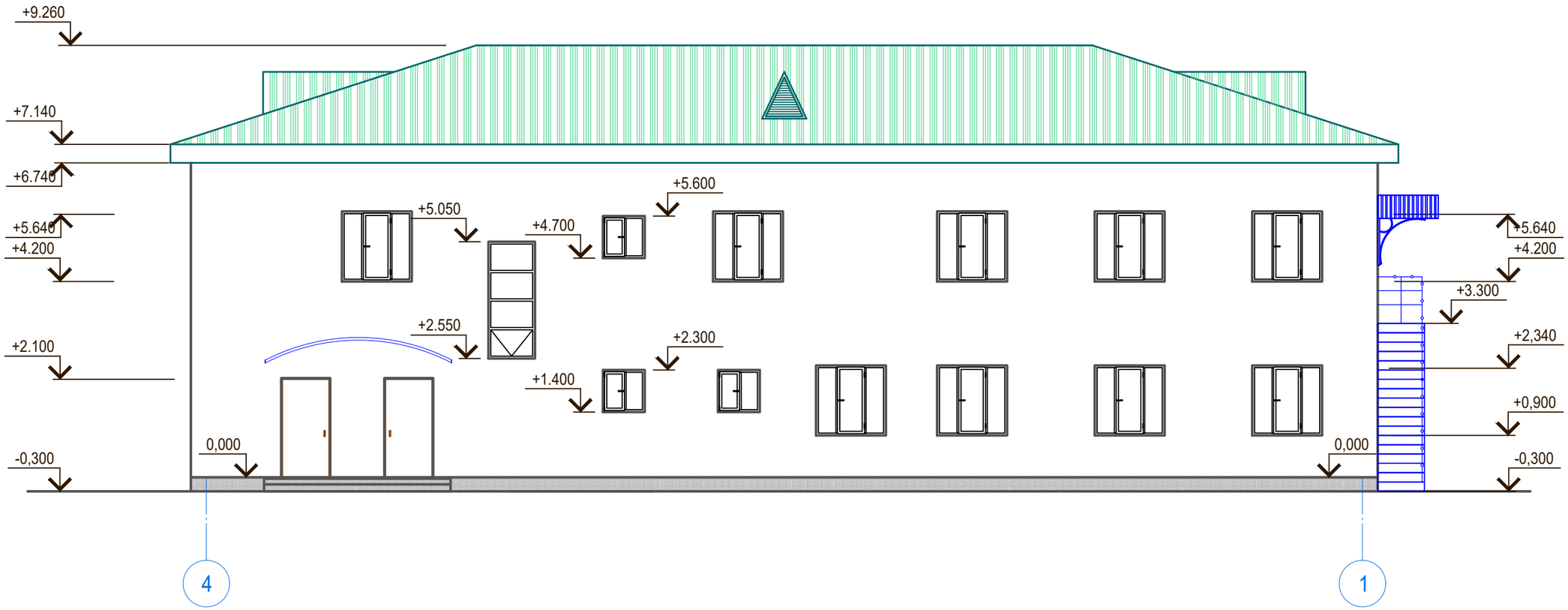

ФАСАД Г - А

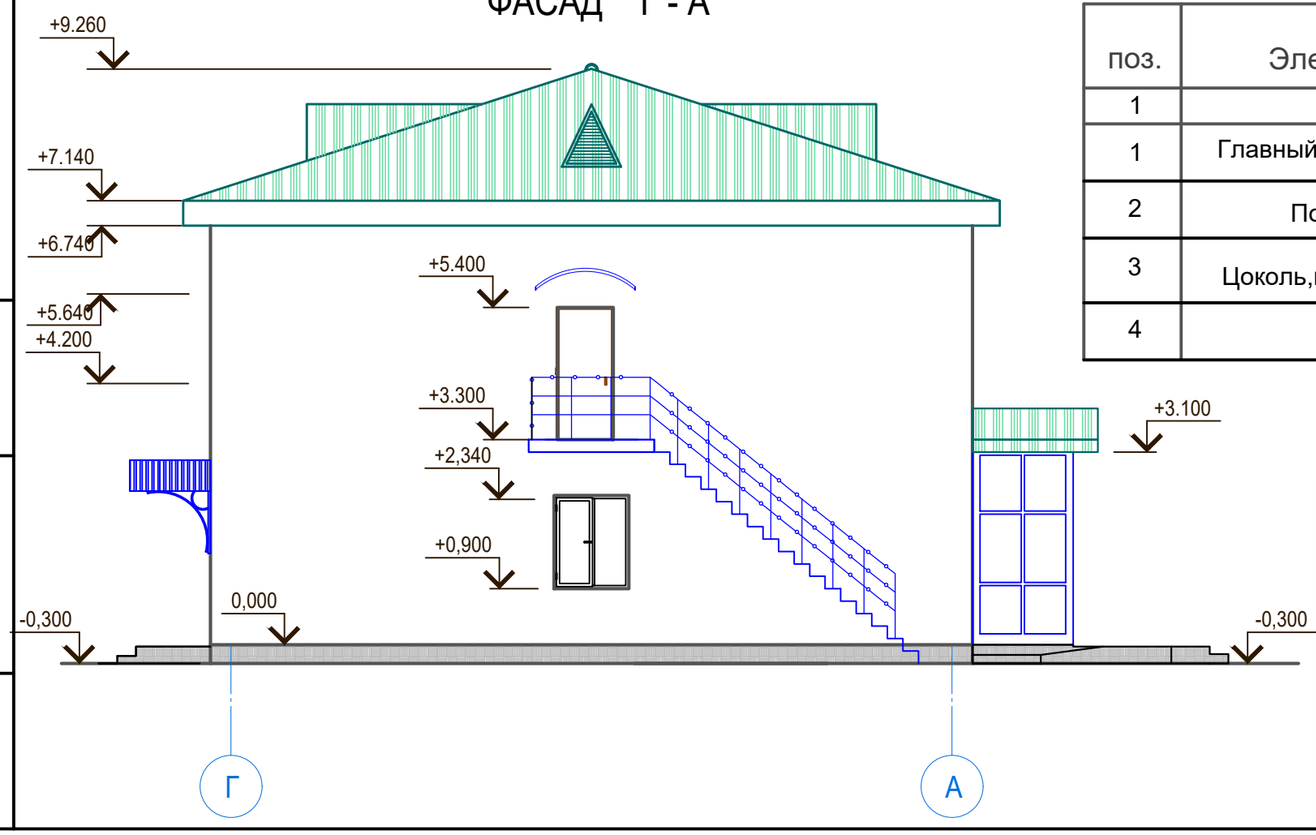

Ведомость отделки фасадов

поз.	Элементы фасада	Вид отделки, материал	Колер
1	2	3	4
1	Главный, задний и боковой фасады	Кирпич облицовочный	Желтый
2	Покрытие кровли	Профлист С25-1000-0,7	RAL 8011 / Коричневый
3	Цоколь,подпорные стенки крылец	Облицовочная бетонная плитка	Серый
4			

Взам. инв. №

Подп. и дата

Инв. № подл.

Изм.	Лист	№ докум.	Подп.	Дата	175-2024		
					Строительство двухэтажного административного здания военного комиссариата в селе Темирбек Жургенова Айтекебийского района Актюбинской области		
ГИП		Урумбаева		07.24	Здание военного комиссариата	Стадия	Лист	Листов
Н.контроль		Лигай		07.24		ЭП	10	
Проверил		Герасимчук		07.24	Фасад 4-1, Г-А.	ТОО "ПроектСтройДиалог KZ"		
Разраб.		Кожикова		07.24				

Формат А3

РАЗРЕЗ 1-1

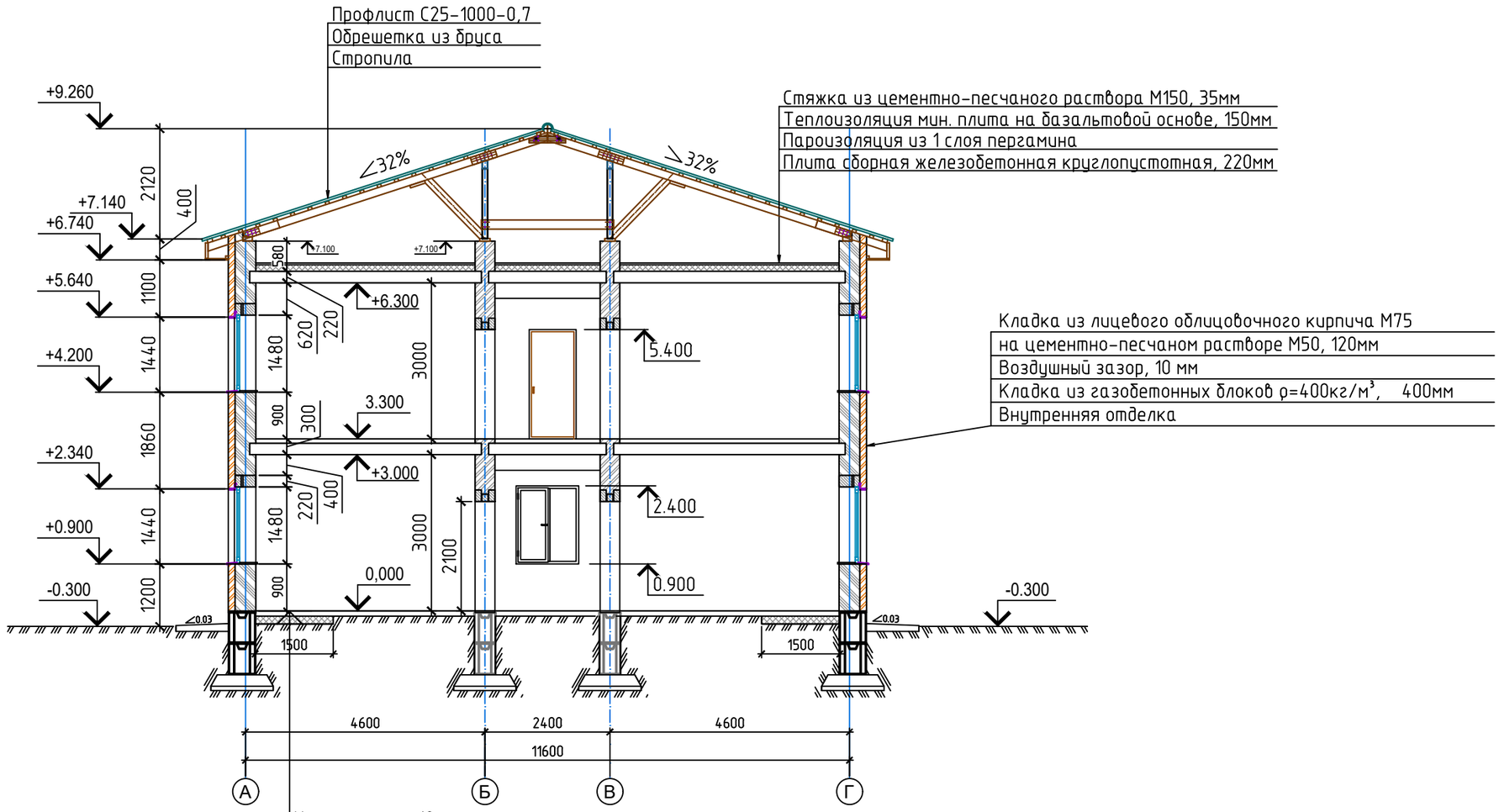

Взам. инв. №	Подп. и дата	Инв. № подл.

Изм.	Лист	№ докум.	Подп.	Дата				
					175-2024			
					Строительство двухэтажного административного здания военного комиссариата в селе Темирбек Жургенова Айтекебийского района Актюбинской области			
ГИП		Урумбаева		07.24	Здание военного комиссариата	Стадия	Лист	Листов
						ЭП	11	
Н.контроль		Лигай		07.24	Разрез 1-1.	ТОО "ПроектСтройДиалог KZ"		
Проверил		Герасимчук		07.24				
Разраб.		Кожикова		07.24				

Формат А3

РАЗРЕЗ 2-2

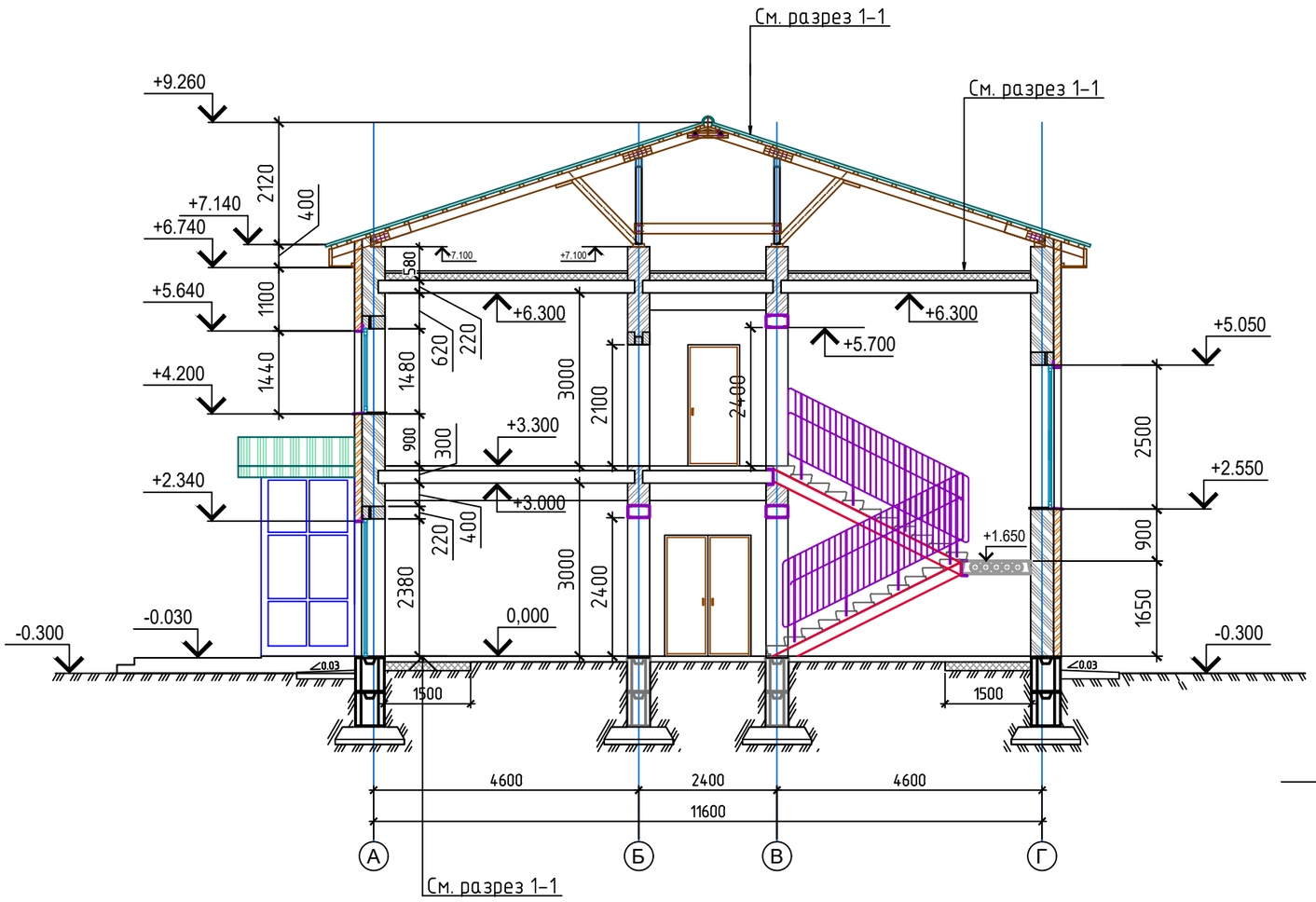

Витраж наружный ВН-1

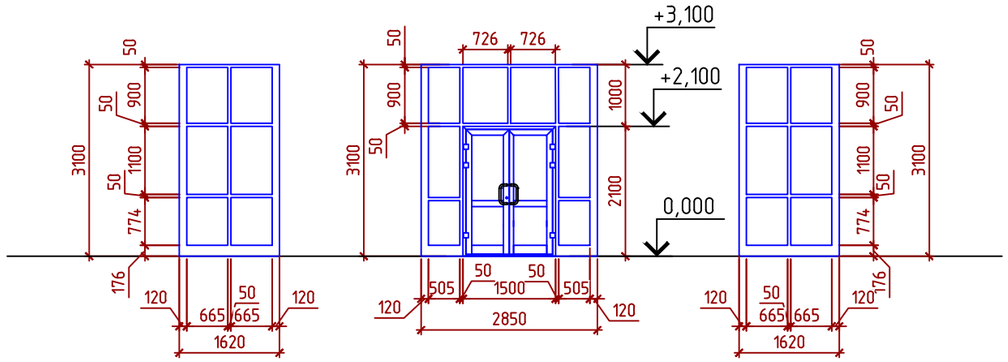

Витраж внутренний Вв-1

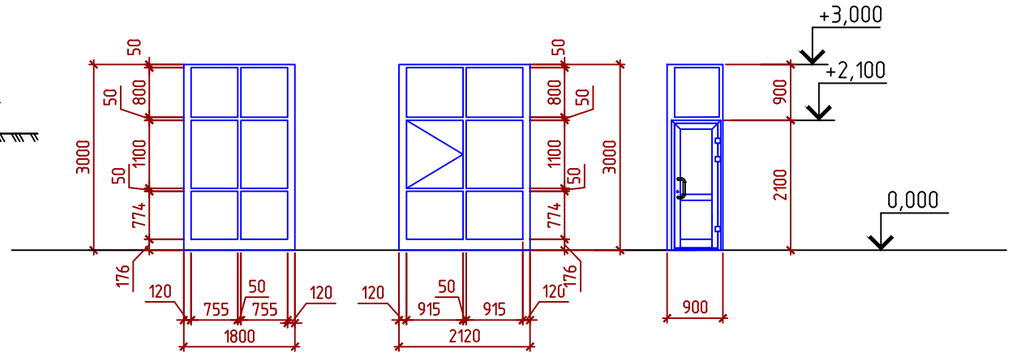

					175-2024		
Изм.	Лист	№ докум.	Подп.	Дата	Строительство двухэтажного административного здания военного комиссариата в селе Темирбек Жургенова Айтекебийского района Актюбинской области		
					Здание военного комиссариата	Стадия	Лист	Листов
ГИП		Урумбаева		07.24		ЭП	12	
Н.контроль		Лигай		07.24	Разрез 2-2.	ТОО "ПроектСтройДиалог KZ"		
Проверил		Герасимчук		07.24				
Разраб.		Кожикова		07.24				

Взам. инв. №

Подп. и дата

Инв. № подл.

Формат А3

Взам. инв. №	Подп. и дата	Инв. № подл.

Изм.	Лист	№ докум.	Подп.	Дата
ГИП		Урумбаева		07.24
Н.контроль		Лигай		07.24
Проверил		Герасимчук		07.24
Разраб.		Кожикова		07.24

175-2024

Строительство двухэтажного административного здания военного комиссариата в селе Темирбек Жургенова Айтекебийского района Актюбинской области

Здание военного комиссариата	Стадия	Лист	Листов
	ЭП	13	
Визуализация 1	ТОО "ПроектСтройДиалог KZ"		

Формат А3

Взам. инв. №	Подп. и дата	Инв. № подл.

Изм.	Лист	№ докум.	Подп.	Дата	175-2024			
					Строительство двухэтажного административного здания военного комиссариата в селе Темирбек Жургенова Айтекебийского района Актюбинской области			
					Здание военного комиссариата	Стадия	Лист	Листов
						ЭП	14	
ГИП		Урумбаева		07.24	Визуализация 2	ТОО "ПроектСтройДиалог KZ"		
Н.контроль		Лигай		07.24				
Проверил		Герасимчук		07.24				
Разраб.		Кожикова		07.24				

Формат А3

Взам. инв. №

Подп. и дата

Инв. № подл.

Изм.	Лист	№ докум.	Подп.	Дата
ГИП		Урумбаева		07.24
Н.контроль		Лигай		07.24
Проверил		Герасимчук		07.24
Разраб.		Кожикова		07.24

175-2024

Строительство двухэтажного административного здания военного комиссариата в селе Темирбек Жургенова Айтекебийского района Актюбинской области

Здание военного комиссариата	Стадия	Лист	Листов
	ЭП	15	
Визуализация 3	ТОО "ПроектСтройДиалог KZ"		

Формат А3

Взам. инв. №	
Подп. и дата	
Инв. № подл.	

Изм.	Лист	№ докум.	Подп.	Дата
ГИП		Урумбаева		07.24
Н.контроль		Лигай		07.24
Проверил		Герасимчук		07.24
Разраб.		Кожикова		07.24

175-2024

Строительство двухэтажного административного здания военного комиссариата в селе Темирбек Жургенова Айтекебийского района Актюбинской области

Здание военного комиссариата

Стадия	Лист	Листов
ЭП	16	

Визуализация 4

ТОО "ПроектСтройДиалог KZ"

Формат А3