РЕСПУБЛИКА КАЗАХСТАН
ТОО "ПроектСтройДиалог KZ"
Лицензия №19004792 от 26.02.2019 года

Заказ: 175-2024-1-КР
Заказчик: ГУ «Айтекебийский районный отдел архитектуры, градостроительство и строительства Актюбинской области»

РАБОЧИЙ ПРОЕКТ

Строительство двухэтажного административного здания военного комиссариата в селе Темирбек Жургенова Айтекебийского района Актюбинской области (включая благоустройство и инженерные коммуникации)

Том 4. Здание военного комиссариата

Альбом 2. Конструктивные решения

г.Актобе
2024г.

РЕСПУБЛИКА КАЗАХСТАН
ТОО "ПроектСтройДиалог KZ"
Лицензия №19004792 от 26.02.2019 года

Заказ: 175-2024-1-КР
Заказчик: ГУ «Айтекебийский районный отдел архитектуры, градостроительство и строительства Актюбинской области»

РАБОЧИЙ ПРОЕКТ

Строительство двухэтажного административного здания военного комиссариата в селе Темирбек Жургенова Айтекебийского района Актюбинской области (включая благоустройство и инженерные коммуникации)

Том 4. Здание военного комиссариата

Альбом 2. Конструктивные решения

Директор **Урумбаева Ж.С.**

г.Актобе
2024г.

ВЕДОМОСТЬ РАБОЧИХ ЧЕРТЕЖЕЙ ОСНОВНОГО КОМПЛЕКТА

Лист	Наименование	Примечание
1	Общие данные.	
2	План перемычек 1 этажа. Ведомость перемычек 1, 2 этажа. Спецификация перемычек 1 и 2 этажей.	
3	План перемычек 2 этажа. Спецификация перемычек 1 и 2 этажей.	
4	План перекрытия 1 этажа. Спецификация.	
5	План перекрытия 2 этажа. Спецификация.	
6	Монолитный участок МУ1, МУ2. Люк лаза Лк1. Спецификация.	
7	Лестница Л-1. Спецификация.	
8	Косоуры Лк-1, Лк-2. Обрамления плит Об1, Об2. Спецификация.	
9	План фундаментов. Спецификация.	
10	Сечения фундаментов. Примечания.	
11	Раскладка бетонных блоков по оси А, Г, 1, 4, 2, 3.	
12	Раскладка блоков по оси Б, В. Спецификация.	
13	План стропильной системы.	
14	Спецификация элементов стропильной системы.	
15	Разрезы 1-1, 2-2 по кровле.	
16	Узлы по кровле.	
17	Слуховое окно.	
18	Решетки с противогранатовыми сетками. Спецификация.	
19	Металлическая лестница Мл-1. Сечение 1-1, 2-2, 4-4.	
20	Металлическая лестница Мл-1. Узел А. Сечение 3-3. Спецификация.	
21	Козырек главного входа. Разрезы 1-1, 2-2.	
22	Ферма Ф-1. Стойка Ст-1. Спецификация.	
23	Рама Рм-1. Спецификация.	
24	План козырька по оси "1". Спецификация.	
25	План козырька по оси "Г". Спецификация.	
26	План армопояса на отм. +6,900.	
27	План армопояса на отм. +2.800 и +6,100.	

Настоящий проект разработан в соответствии с нормами и правилами, действующими на территории республики Казахстан и предусматривает мероприятия, обеспечивающие пожарную, взрывопожарную, экологическую и санитарно-гигиеническую безопасность для жизни и здоровья людей при правильной эксплуатации зданий и сооружений.

Главный инженер проекта Урумбаева Ж.С.

Общие данные.

Проект «Строительство двухэтажного административного здания военного комиссариата в селе Темирбек Жургенова Айтекебийского района Актюбинской области» разработан на основании задания на проектирование, исходных данных, а также на основании отчета об инженерно-геологических изысканиях.

Участок строительства здания военкомата находится в селе Темирбек Жургенова Айтекебийского района Актюбинской области. Система координат местная, система высот Балтийская.

Климатическая характеристика и основные климатические параметры, характерные для района строительства:

-расчетное значение веса снегового покрытия на 1м² горизонтальной поверхности - 180 кгс/м²;
- нормативное значение ветрового давления - 38 кгс/м²;
- тип местности - В;
- климатический район по условиям строительства - IIIА;
- расчетная наружная температура воздуха (пятидневка с обесп. 0,98) - -30°С;
- сейсмичность района строительства - 6 баллов;
- условия эксплуатации здания - А
- здание отапливаемое, относительная влажность 55%;
- уровень ответственности здания - II;
- степень огнестойкости - II;
- коэффициент надежности по ответственности - 0,95;

Основанием под фундаментами является слой (ИГЭ-1) залегающий под почвенным слоем в интервале глубин от 0,1 м до 6,0 м.
Грунт охарактеризован как суглинок легкий песчанистый, твердый, коричневый, с включением дресвы до 5 %, с прослойками песка до 10-20 см. средней плотности, малой степени водонасыщения (маловлажный).
Мощность слоя 5,9 м.
Грунтовые воды до глубины 6,0 м не обнаружены.

Характеристика проектных решений:

Основные параметры здания:

- размеры в осях 11,6 х 24,81 м;
- высота этажа в чистоте - первого +3,000м, второго +3,000.

Здание двух этажное, без подвала.

Основные конструктивные решения:

- фундаменты под стены - из плит фундаментных сборных железобетонных по ГОСТ 13580-2021 и бетонных блоков стен подвалов шириной 500мм по ГОСТ 13579-2018;
- плиты покрытия - сборные железобетонные круглопустотные;
- крыша здания - чердачная сборная с наружным неорганизованным водостоком построечного выполнения скатная стропильная;
- кровля - профлист;

Конструкция и материал наружных и внутренних стен, перегородок.

- цоколь - из бетонных блоков стен подвалов, с облицовкой бетонной плиткой ;
- наружные стены - из газобетонных блоков р=400 кг/м³ на растворе М50 толщиной 400мм и облицовкой керамическим лицевым кирпичом желтого цвета М100 на растворе М50, толщиной 120мм с горизонтальным армированием;
- внутренние стены - из газобетонных блоков р=400 кг/м³ на растворе М50 толщиной 400мм;
- перегородки - из силикатного обыкновенного кирпича, толщиной 120мм. В помещениях с влажным режимом перегородки выполнить из керамического кирпича, толщ. 120мм.

Изм.	Лист	№ докум.	Подп.	Дата
ГИП		Урумбаева		07.24
Н.контроль		Лигай		07.24
Проверил		Герасимчук		07.24
Разраб.		Кожикова		07.24

175-2024-1-КР

Строительство двухэтажного административного здания военного комиссариата в селе Темирбек Жургенова Айтекебийского района Актюбинской области

Здание военного комиссариата

Стадия	Лист	Листов
РП	1	

Общие данные.

ТОО "ПроектСтройДиалог KZ"

Взам. инв. №
Подп. и дата
Инв. № подл.

Формат А3

План перемычек 1 этажа

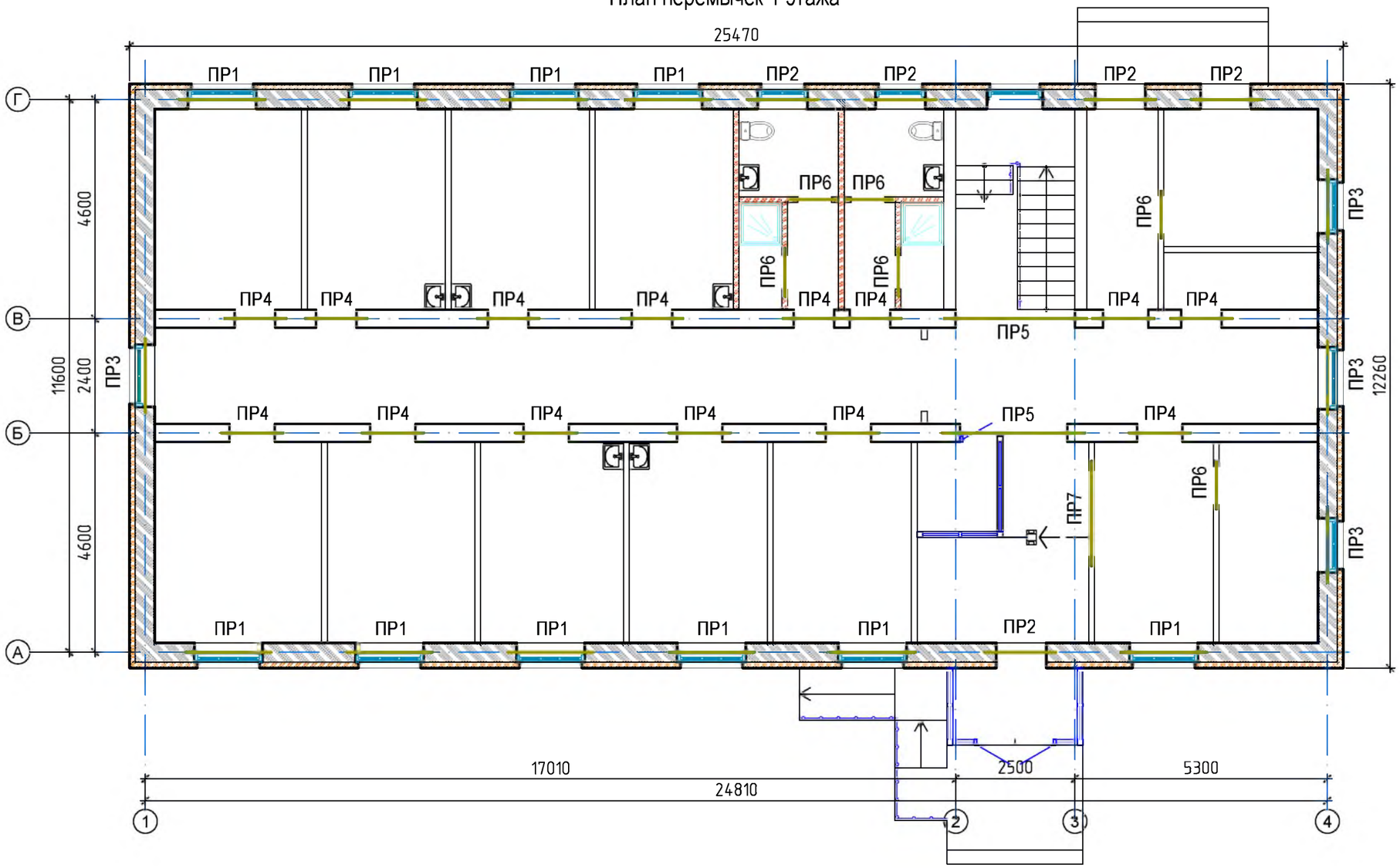

Ведомость перемычек 1, 2 этажа

Марка	Схема сечения
ПР1 1эт -10 шт 2эт -11 шт	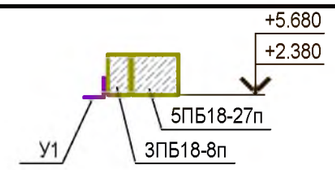
ПР2 1эт - 5шт 2эт - 2шт	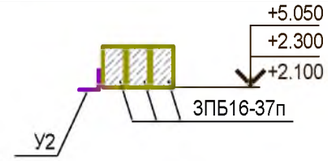
ПР3 1эт - 4 шт 2эт - 4 шт	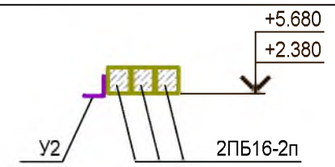
ПР4 1эт - 14шт 2эт - 13шт	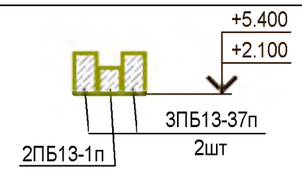
ПР5 1эт - 2шт 2эт - 1шт	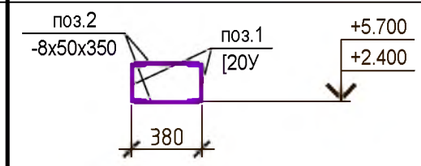
ПР6 1эт - 6шт 2эт - 3шт	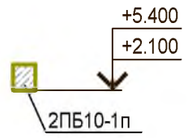
ПР7 1эт - 1шт	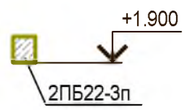

Спецификация перемычек 1 и 2 этажей

Поз.	Обозначение	Наименование	Кол. 1эт.	Кол. 2эт.	Кол. Всего	Масса, ед., кг	Примечание
		Перемычки железобетонные					
1	ГОСТ 945-84	2ПБ10-1п	6	3	9	43	Vб=0.017м3
2	ГОСТ 945-84	2ПБ13-1п	14	13	27	54	Vб=0.022м3
3	ГОСТ 945-84	2ПБ16-2п	12	12	24	65	Vб=0.026м3
4	ГОСТ 945-84	3ПБ13-37п	28	26	54	85	Vб=0.034м3
5	ГОСТ 945-84	3ПБ16-37п	15	6	21	102	Vб=0.041м3
6	ГОСТ 945-84	5ПБ18-27п	10	11	21	250	Vб=0.1м3
7	ГОСТ 945-84	3ПБ18-8п	10	11	21	119	Vб=0.048м3
8	ГОСТ 945-84	2ПБ22-3п	1	-	1	92	Vб=0.037м3

Взам. инв. №

Подп. и дата

Инв. № подл.

Изм	Лист	№ докум.	Подп.	Дата
ГИП		Урумбаева		07.24
Н.контроль		Лигай		07.24
Проверил		Герасимчук		07.24
Разраб.		Кожикова		07.24

175-2024-1-КР

Строительство двухэтажного административного здания военного комиссариата в селе Темирбек Жургенова Айтекебийского района Актюбинской области

Здание военного комиссариата

Стадия	Лист	Листов
РП	2	

План перемычек 1 этажа. Ведомость перемычек 1, 2 этажа. Спецификация перемычек 1 и 2 этажей.

ТОО "ПроектСтройДиалог KZ"

Формат А3

План перемычек 2 этажа

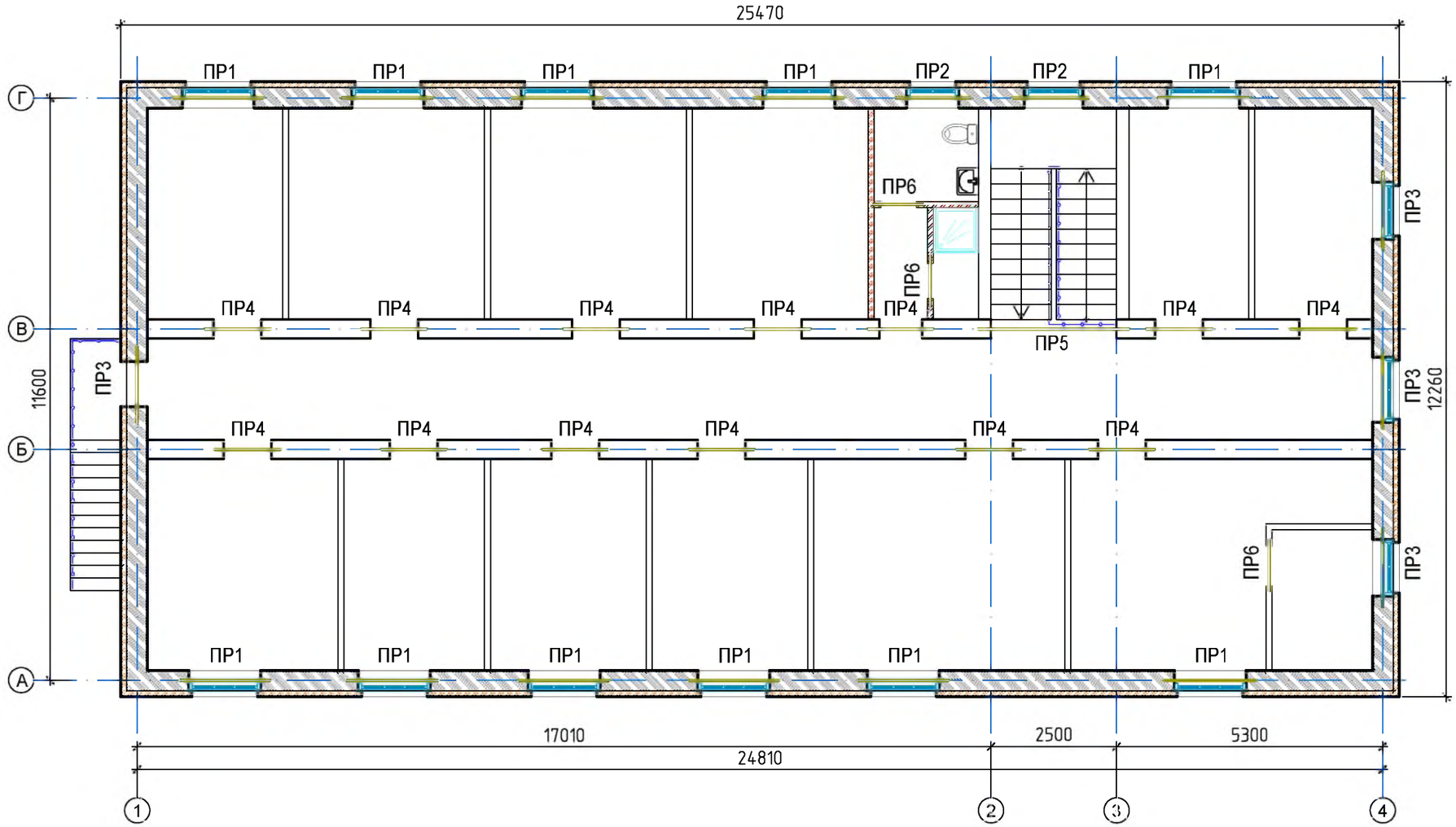

Спецификация перемычек 1 и 2 этажей

Поз.	Обозначение	Наименование	Кол. 1эт.	Кол. 2эт.	Кол. Всего	Масса, ед., кг	Примечание
		Перемычки металлические					
У1	ГОСТ 8509-93	Уголок 110х7, L=1800	10	11	21	21.4	214.0 кг
У2	ГОСТ 8509-93	Уголок 110х7, L=1600	9	6	15	19.0	190.0 кг
		ПР5	2	1	3	128,0	
1	ГОСТ 8240-97	Швеллер 20У L=3000	2			55,2	110,4
2	ГОСТ 19903-74	Пластина -8х50х350	16			1.1	17,6

Взам. инв. №

Подп. и дата

Инв. № подл.

Изм	Лист	№ докум.	Подп.	Дата
ГИП		Урумбаева		07.24
Н.контроль		Лигай		07.24
Проверил		Герасимчук		07.24
Разраб.		Кожикова		07.24

175-2024-1-КР

Строительство двухэтажного административного здания военного комиссариата в селе Темирбек Жургенова Айтекебийского района Актюбинской области

Здание военного комиссариата

Стадия	Лист	Листов
РП	3	

План перемычек 2 этажа. Спецификация перемычек 1 и 2 этажей.

ТОО "ПроектСтройДиалог KZ"

Формат А3

План перекрытия 1 этажа

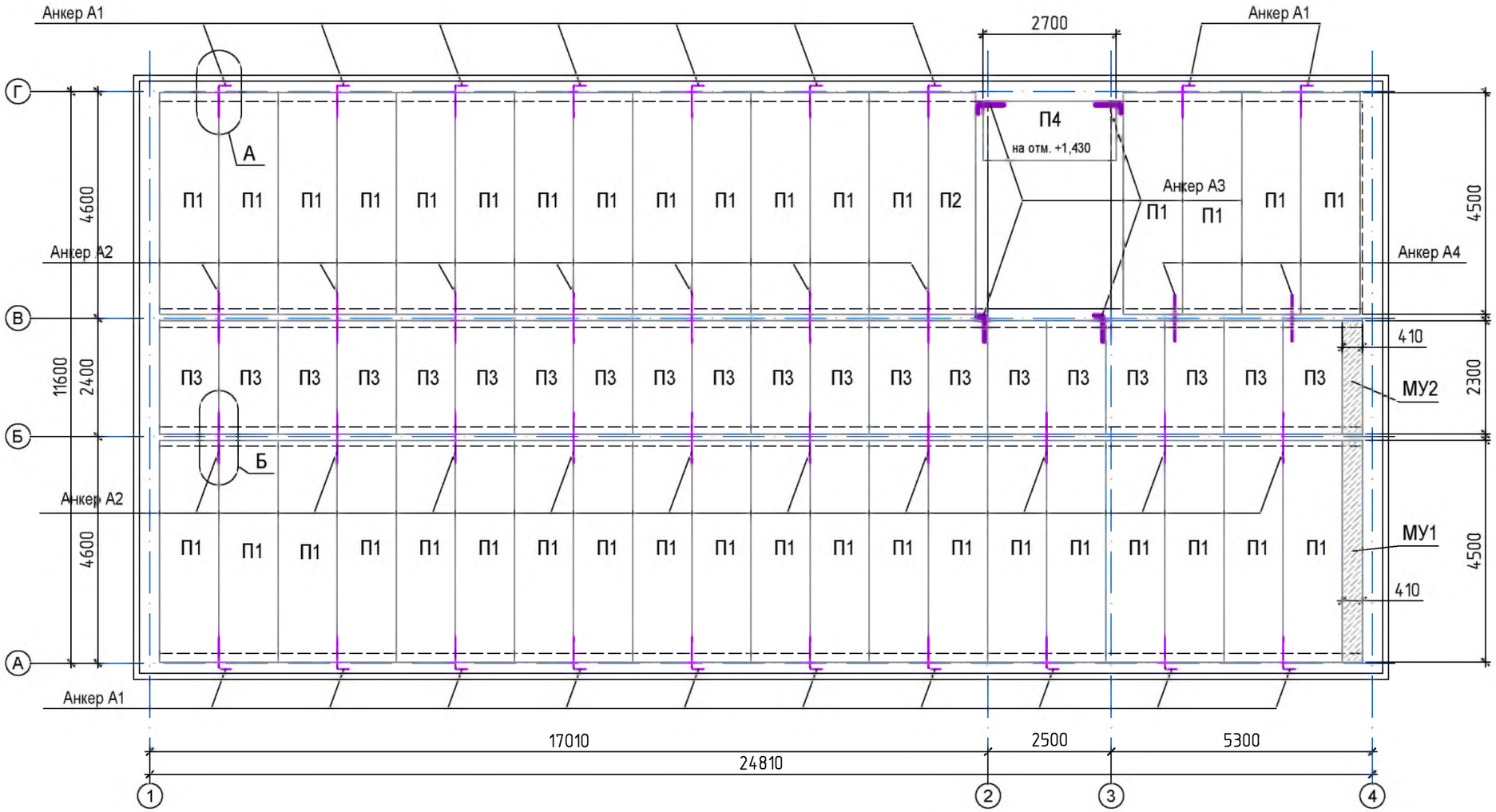

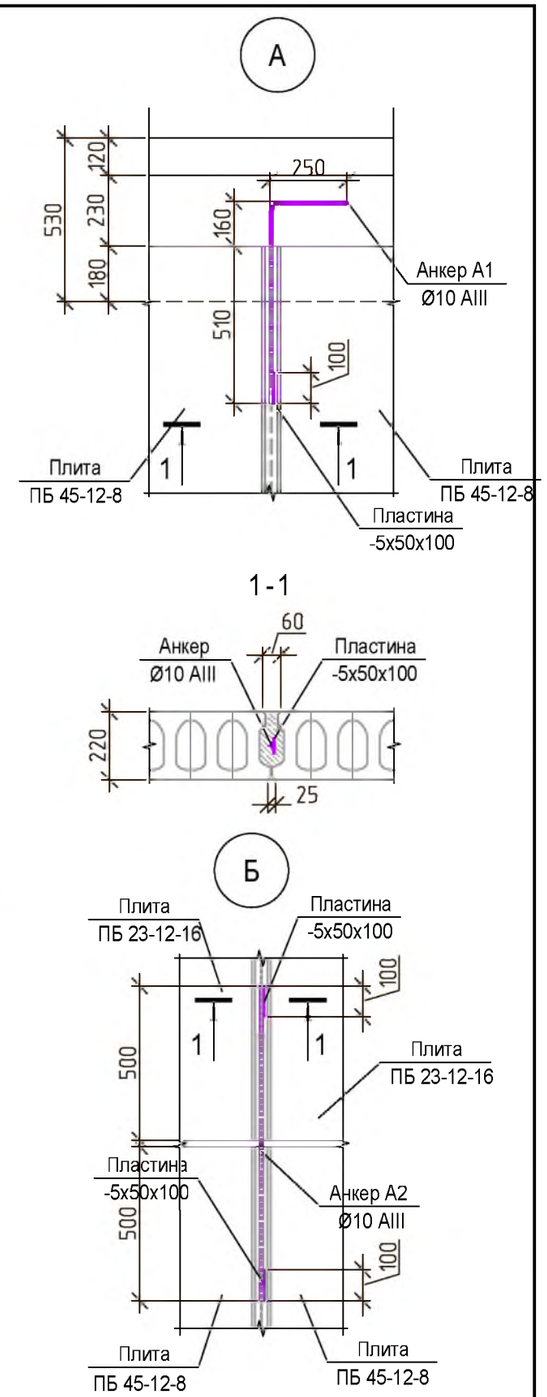

Спецификация элементов

(Начало)

Поз.	Обозначение	Наименование	Кол.	Масса, ед., кг	Приме-чание
		Плиты перекрытия			
П1	ГОСТ 9661-2016	ПБ 45-12-8п	74	1630	Vб=0.7 м³
П2	ГОСТ 9661-2016	ПБ 45-10-8п	2	1470	Vб=0.63 м³
П3	ГОСТ 9661-2016	ПБ 23-12-16п	40	848	Vб=0.36 м³
П4	ГОСТ 9661-2016	ПБ 27-12-16п	4	1030	Vб=0.42 м³
		Анкер А1	38	0.76	
1	ГОСТ 34028-2016	Ø10 AI L=910мм	1	0.56	
2	ГОСТ 19903-2015	-5x50 L=100	1	0.20	
		Анкер А2	34	1.69	
1	ГОСТ 34028-2016	Ø10 AI L=1050мм	2	0.65	
2	ГОСТ 19903-2015	-5x50 L=100	2	0.2	

Взам. инв. №

Подп. и дата

Инв. № подл.

Изм	Лист	№ докум.	Подп.	Дата
ГИП		Урумбаева		07.24
Н.контроль		Лигай		07.24
Проверил		Герасимчук		07.24
Разраб.		Кожикова		07.24

175-2024-1-КР

Строительство двухэтажного административного здания военного комиссариата в селе Темирбек Жургенова Айтекебийского района Актюбинской области

Здание военного комиссариата

Стадия	Лист	Листов
РП	4	

План перекрытия 1 этажа. Спецификация.

ТОО "ПроектСтройДиалог KZ"

Формат А3

План перекрытия 2 этажа

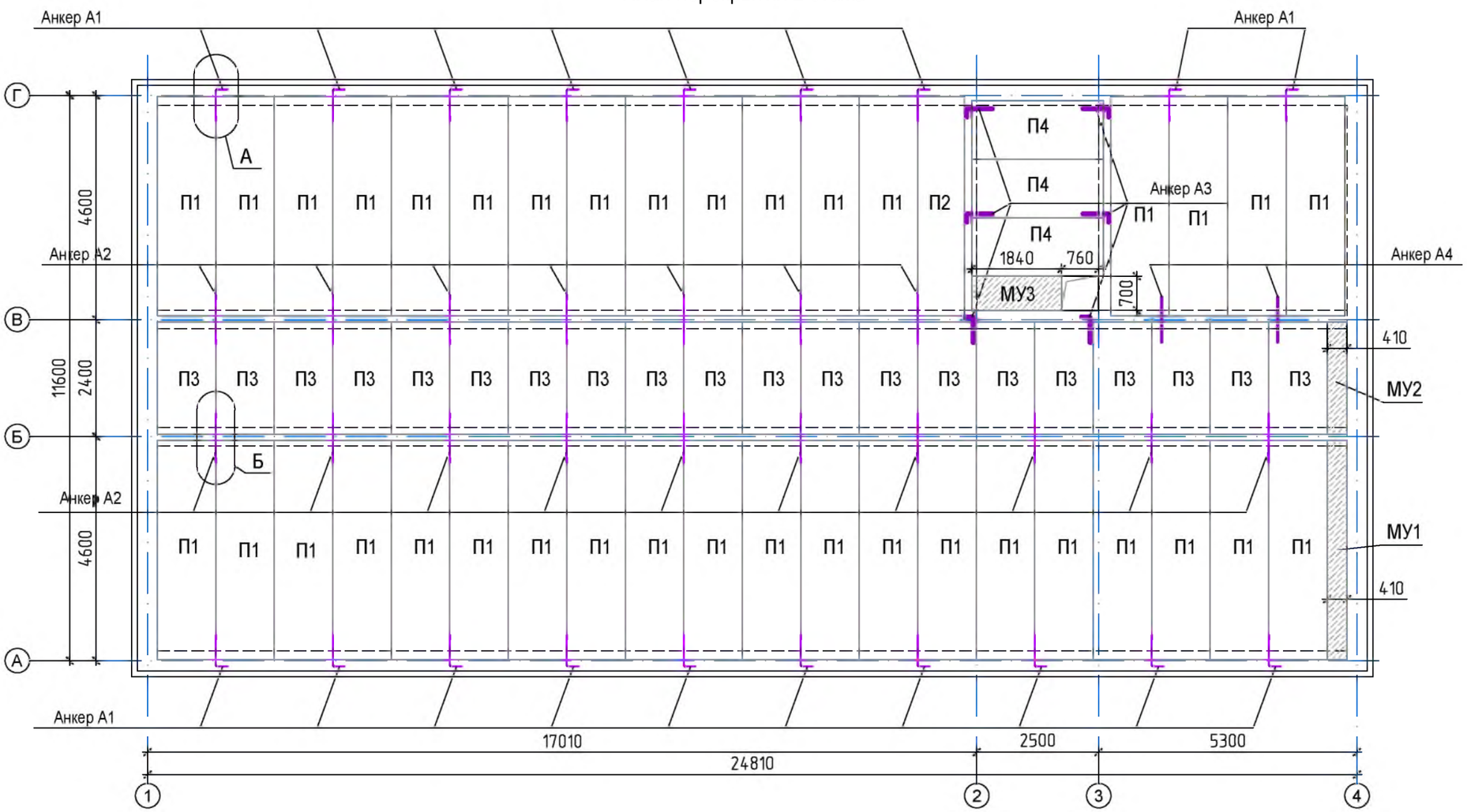

АНКЕР А3 ДЛЯ НАРУЖНЫХ СТЕН

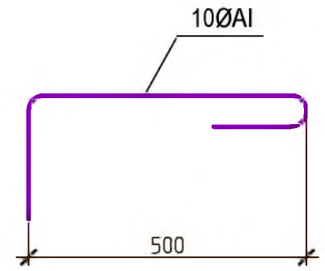

АНКЕР А4 ДЛЯ ВНУТРЕННИХ СТЕН

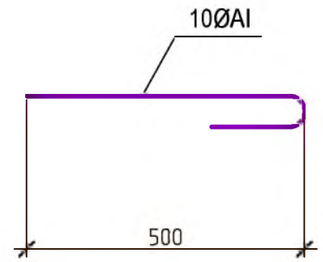

Спецификация элементов

(Продолжение)

Поз.	Обозначение	Наименование	Кол.	Масса, ед., кг	Приме-чание
		Анкер А3	10		
	ГОСТ 34028-2016	Ø10 AI L=850мм	1	0.52	
		Анкер А4	4		
	ГОСТ 34028-2016	Ø10 AI L=650мм	1	0.4	
		Монолитный участок МУ1 (4,5х0,41)	2		
	ГОСТ 34028-2016	Ø10 AIII, L=1050мм	30	0,65	
	ГОСТ 34028-2016	Ø10 AIII, L=4450мм	7	2,75	
		Бетон кл. В15			0,46 м³
		Монолитный участок МУ2 (2,3х0,41)	2		
	ГОСТ 34028-2016	Ø10 AIII, L=1050мм	15	0,65	
	ГОСТ 34028-2016	Ø10 AIII, L=2250мм	7	1,39	

Примечание:
1. Укладку многопустотных панелей на стену производить по свежевыравненному строго под проектную отметку цементному раствору М100. Многопустотные панели перекрытия и покрытия в пределах опоры заделываются бетоном класса В15 на глубину 200мм.
2. Два ряда кладки под опорную часть плит следует выполнять тычковыми.
3. Учитывая, что панели не имеют горизонтальных поперечных стержней, обеспечивающих связь между отдельными продольными ребрами, заводить панели длинной стороной в торцевые стены не допускается. Для примыкания к торцевым стенам следует выполнять монолитные участки.
4. В местах прохождения вентканалов по оси "Б" и "В" торцы плит перекрытия подпилить.

Взам. инв. №
Подп. и дата
Инв. № подл.

Изм	Лист	№ докум.	Подп.	Дата
ГИП		Урумбаева		07.24
Н.контроль		Лигай		07.24
Проверил		Герасимчук		07.24
Разраб.		Кожикова		07.24

175-2024-1-КР

Строительство двухэтажного административного здания военного комиссариата в селе Темирбек Жургенова Айтекебийского района Актюбинской области

Здание военного комиссариата

Стадия	Лист	Листов
РП	5	

План перекрытия 2 этажа. Спецификация.

ТОО "ПроектСтройДиалог KZ"

Формат А3

Монолитный участок МУ1, МУ2

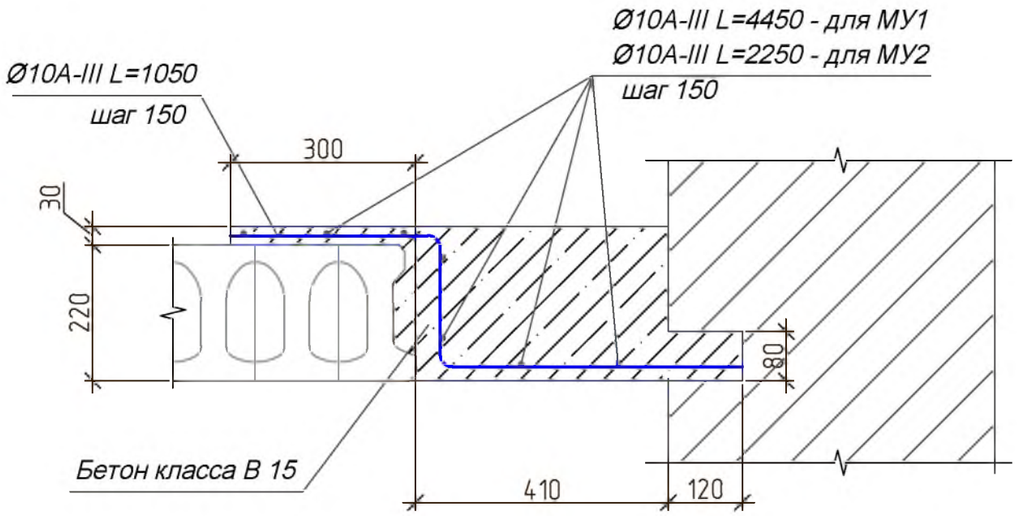

Люк лаза Лк1

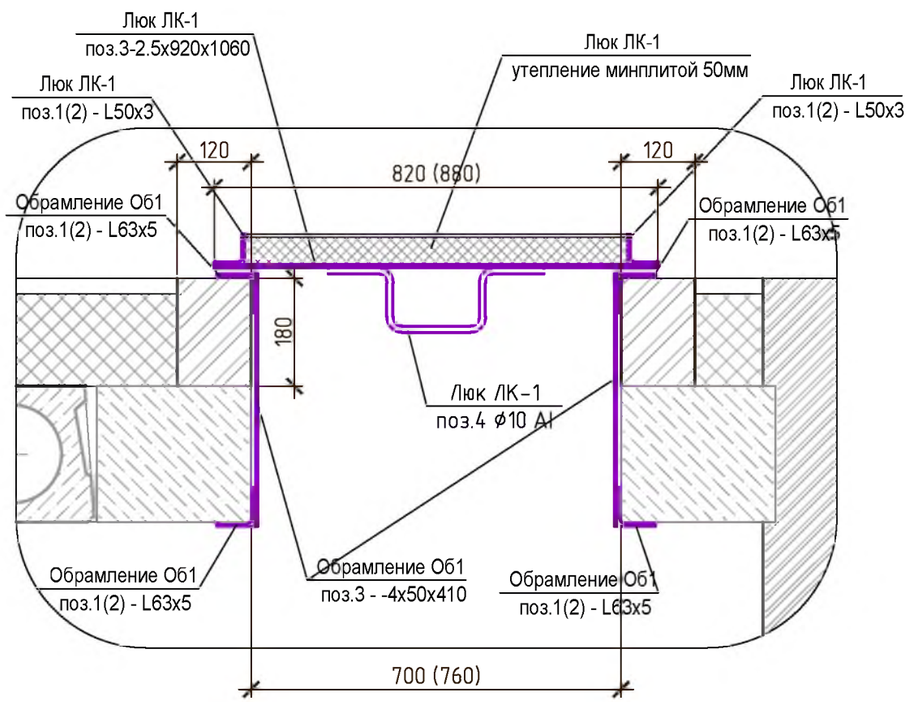

Спецификация элементов

(Окончание)

Поз.	Обозначение	Наименование	Кол.	Масса, ед., кг	Приме-чание
		Бетон кл. В15			0,24 м³
		Монолитный участок МУ3 (1,84х0,7)	1		
	ГОСТ 34028-2016	Ø10 AIII, L=1350мм	13	0,83	
	ГОСТ 34028-2016	Ø10 AIII, L=1800мм	9	1,11	
		Бетон кл. В15			0,32 м³
		Люк лаза Лк1			
		Сборочные единицы		22.05	
1	ГОСТ 8509-93	Уголок 50х3 L=880	2	2.04	4.08
2	ГОСТ 8509-93	Уголок 50х3 L=820	2	1.9	3.8
3	ГОСТ 19903-2015	-2.5х820х880	1	14.17	
4	ГОСТ 34028-2016	Ø10 AI L=560	1	0.35	
		Материалы			
		Минплита 820х960мм, толщ.50мм,			0,04 м³
		ДВП 820х960мм,			0.79 м²
		Обрамление проема Об1	1	39.4	
		Сборочные единицы			
1	ГОСТ 8509-93	Уголок 63х5 L=820	4	3.94	15.78
2	ГОСТ 8509-93	Уголок 63х5 L=960	4	4.62	18.47
3	ГОСТ 19903-74	-4х50х410	8	0.64	5.15
		Материалы			
		Кладка из кирпича М75 на растворе М25, м3	0.07		

Взам. инв. №

Подп. и дата

Инв. № подл.

Изм	Лист	№ докум.	Подп.	Дата
ГИП		Урумбаева		07.24
Н.контроль		Лигай		07.24
Проверил		Герасимчук		07.24
Разраб.		Кожикова		07.24

175-2024-1-КР

Строительство двухэтажного административного здания военного комиссариата в селе Темирбек Жургенова Айтекебийского района Актюбинской области

Здание военного комиссариата

Стадия	Лист	Листов
РП	6	

Монолитный участок МУ1, МУ2. Люк лаза Лк1. Спецификация.

ТОО "ПроектСтройДиалог KZ"

Формат А3

Лестница Л-1

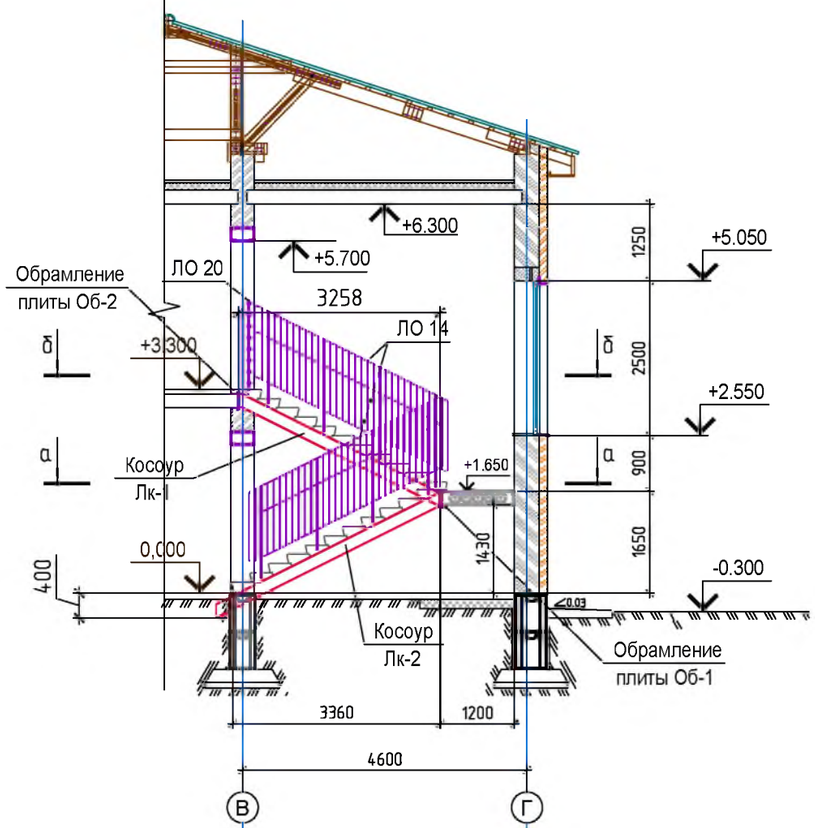

а - а

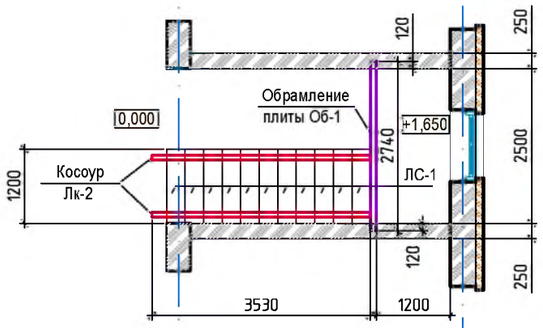

б - б

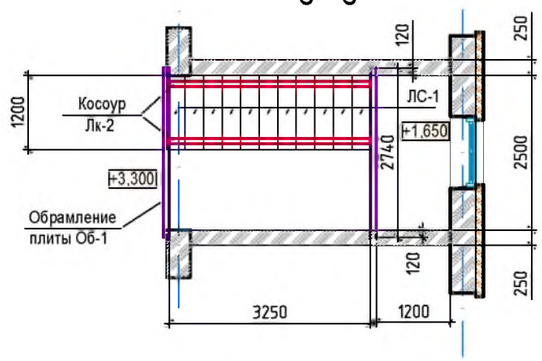

Спецификация элементов

Поз.	Обозначение	Наименование	Кол.	Масса, ед., кг	Приме-чание
		Лестница внутренняя Л-1			
		Сборочные единицы			
Лк-1	175-2024-1-КР	Косоур Лк-1	2	66.92	133.84
Лк-2	175-2024-1-КР	Косоур Лк-2	2	74.39	148.78
Об-1	175-2024-1-КР	Обрамление плиты Об-1	1	80.25	
Об-2	175-2024-1-КР	Обрамление плиты Об-2	1	78.07	
ЛС1	ГОСТ 8717-2016	Ступень ЛС-12Б	22	128	V=0.053 м3
ЛО14	Серия 1.450-1 вып.2	Ограждение лестничное ЛО14	1	40,1	
ЛО 20	Серия 1.450-1 вып.2	Ограждение лестничное ЛО20	1	8.9	

Примечание:

1. Стены лестничных клеток приняты кирпичными. При этом кладка стен лестничных клеток должна выполняться из кирпича марки не ниже 75 на растворе марки не ниже 25. Ширина лестничных маршей принята равной 1200мм. Уклон маршей 1:2.
   Высота подъема марша: 1,650м.
2. Все конструкции лестниц разработаны применительно к зданиям с обычной газовой средой.
3. Конструкция марша состоит из стальных косоуров и укладываемых сверху сборных железобетонных ступеней.
   Крепление косоуров к площадочным балкам осуществляется на болтах. После проверки правильности положения смонтированных конструкций гайки болтов должны быть закреплены либо путем приварки их к стержню болта, либо забивкой резьбы.
4. Элементы лестничного ограждения по серии 1.450-1 разработаны под пластмассовый поручень. Ограждение принято без поворотных элементов. Крепление основных стоек ограждения производится путем приварки их к закладным деталям в торце ступени.
5. Армирование основных ступеней принимать по серии 1.155-1 "Ступени для жилых и общественных зданий".
6. Все стальные элементы косоуров и балок оштукатуриваются по сетке с толщиной защитного слоя 1см.

Изм	Лист	№ докум.	Подп.	Дата	175-2024-1-КР			
					Строительство двухэтажного административного здания военного комиссариата в селе Темирбек Жургенова Айтекебийского района Актюбинской области			
					Здание военного комиссариата	Стадия	Лист	Листов
						РП	7	
ГИП		Урумбаева		07.24	Лестница Л-1. Спецификация.	ТОО "ПроектСтройДиалог KZ"		
Н.контроль		Лигай		07.24				
Проверил		Герасимчук		07.24				
Разраб.		Кожикова		07.24				

Взам. инв. №

Подп. и дата

Инв. № подл.

Формат А3

Косоур Лк-1

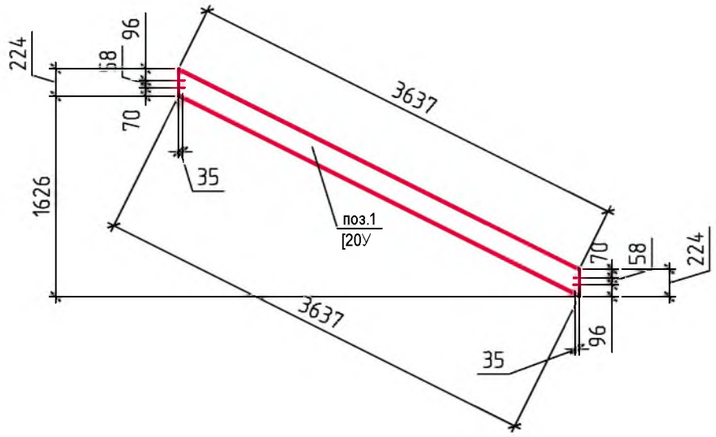

Косоур Лк-2

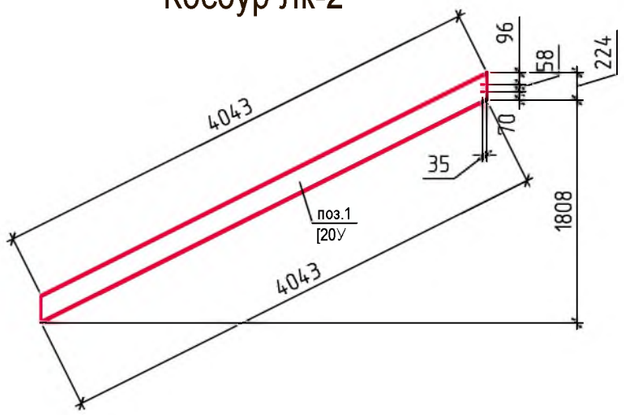

Обрамление плиты Об1

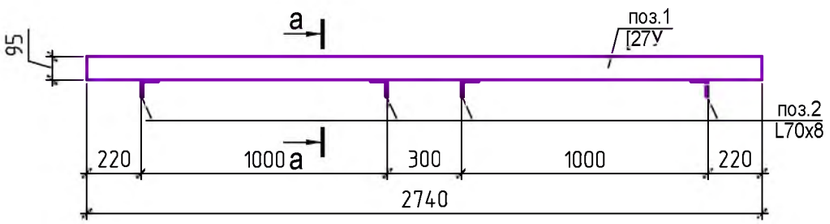

Обрамление плиты Об2

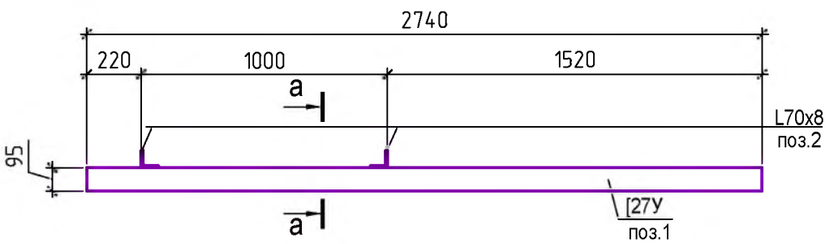

а-а

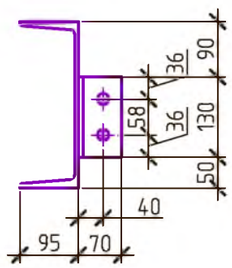

Спецификация элементов

Поз.	Обозначение	Наименование	Кол.	Масса, ед., кг	Приме-чание
		Косоур Лк-1			
1	ГОСТ 8240-97	Швеллер №20У L=3637	1	66.92	
		Косоур Лк-2			
1	ГОСТ 8240-97	Швеллер №20У L=4043	1	74.39	
		Орамление плиты Об1		80.25	
1	ГОСТ 8240-97	Швеллер №27У L=2740	1	75.89	
2	ГОСТ 8509-93	Уголок №70х8 L=130	4	1.09	4.36
		Орамление плиты Об2		78.07	
1	ГОСТ 8240-97	Швеллер №27У L=2740	1	75.89	
2	ГОСТ 8509-93	Уголок №70х8 L=130	2	1.09	2.18

Примечание:

1. Косоуры крепить к обрамлению плит на болтах М16 нормальной точности по ГОСТ 7798-70.

2. Все отверстия под болты принимать d=18мм.

3. В тех случаях, когда уголок выступает за габарит косоура, выступающую часть его срезать.

4. После проверки правильности положения смонтированных конструкций, гайки болтов должны быть закреплены путем приварки их к стержню болта, либо забивкой резьбы.

5. Все ступени и площадочные вкладыши приняты по ГОСТ 8717-2016 "Ступени бетонные и железобетонные".

Армирование основных ступеней принимать по серии 1.155-1 "Ступени для жилых и общественных зданий. выпуск 1 - Ступени бетонные и железобетонные".

В заказе на ступени должно быть оговорено, что во всех основных ступенях в одном торце должна быть предусмотрена закладная деталь для крепления стоек лестничного ограждения.

6. Несущие элементы лестниц должны быть несгораемыми с пределом огнестойкости не менее 1часа. Это обеспечивается оштукатуриванием стальных косоуров и обрамления плит по сетке с толщиной защитного слоя 1см.

Изм	Лист	№ докум.	Подп.	Дата	175-2024-1-КР
					Строительство двухэтажного административного здания военного комиссариата в селе Темирбек Жургенова Айтекебийского района Актюбинской области
ГИП		Урумбаева		07.24	Здание военного комиссариата — Стадия: РП; Лист: 8; Листов:
Н.контроль		Лигай		07.24	
Проверил		Герасимчук		07.24	Косоуры Лк-1, Лк-2. Обрамления плит Об1, Об2. Спецификация. — ТОО "ПроектСтройДиалог KZ"
Разраб.		Кожикова		07.24	

Взам. инв. №

Подп. и дата

Инв. № подл.

Формат А3

План фундаментов

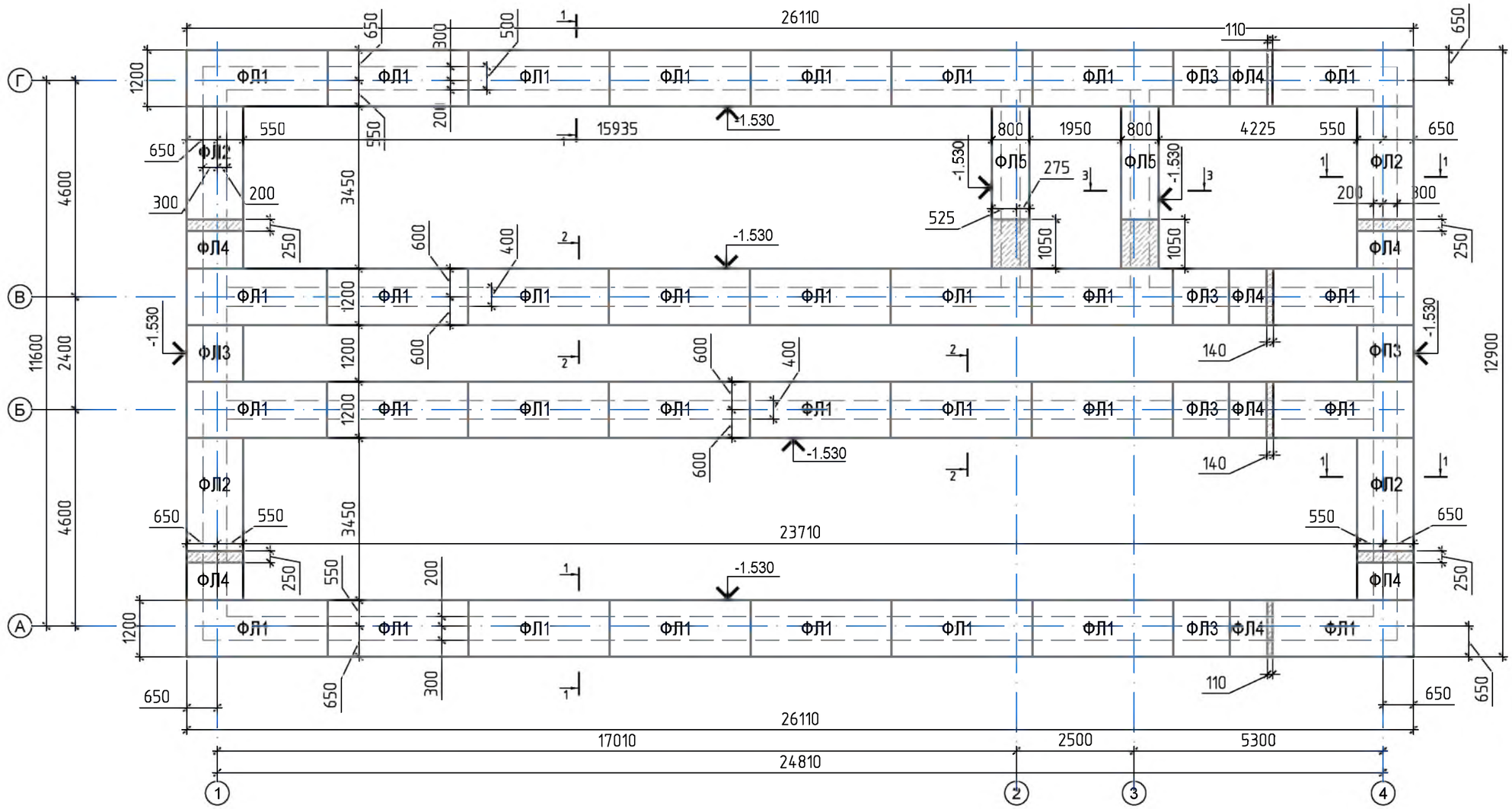

Спецификация элементов

Поз.	Обозначение	Наименование	Кол.	Масса, ед., кг	Приме-чание
		Плиты фундаментные			
ФЛ1	ГОСТ 13580-2021	ФЛ12.30-1	32	2050	Vб=0.82м³
ФЛ2	ГОСТ 13580-2021	ФЛ12.24-1	4	1630	Vб=0.65м³
ФЛ3	ГОСТ 13580-2021	ФЛ12.12-1	6	780	Vб=0.31м³
ФЛ4	ГОСТ 13580-2021	ФЛ12.8-1	8	500	Vб=0.20м³
ФЛ5	ГОСТ 13580-2021	ФЛ 8.24-1	2	1150	Vб=0.46м³
		Бетон кл. В15 с/с на монол. уч.			Vб=1,04м³

Взам. инв. №

Подп. и дата

Инв. № подл.

Изм	Лист	№ докум.	Подп.	Дата
ГИП		Урумбаева		07.24
Н.контроль		Лигай		07.24
Проверил		Герасимчук		07.24
Разраб.		Кожикова		07.24

175-2024-1-КР

Строительство двухэтажного административного здания военного комиссариата в селе Темирбек Жургенова Айтекебийского района Актюбинской области

Здание военного комиссариата

Стадия	Лист	Листов
РП	9	

План фундаментов. Спецификация.

ТОО "ПроектСтройДиалог KZ"

Формат А3

1 - 1

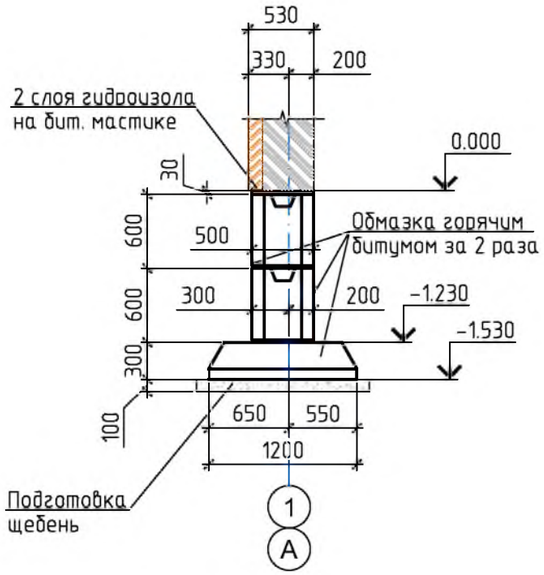

2 - 2

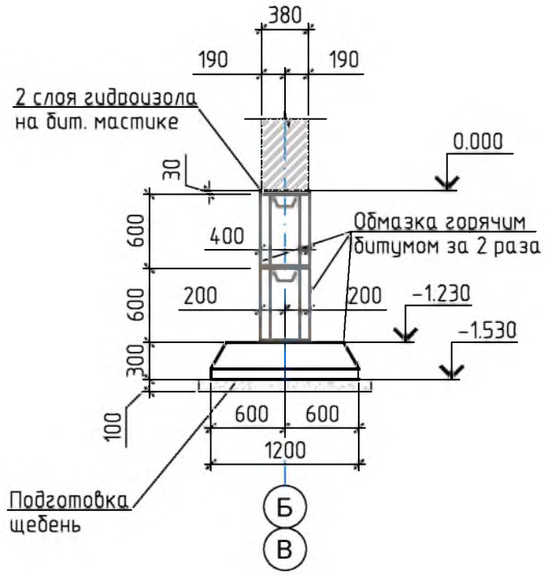

3 - 3

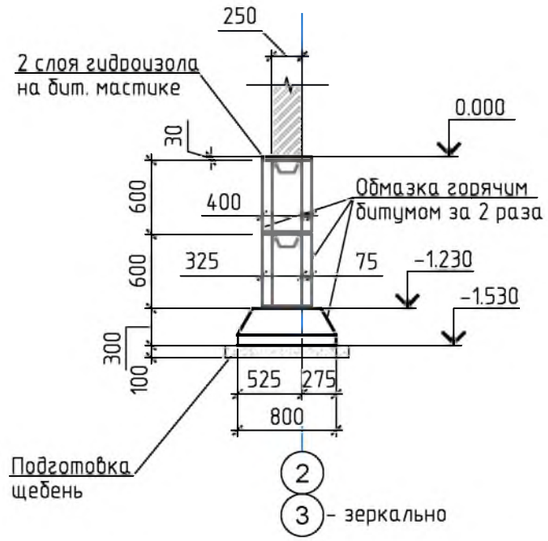

Примечание:

1. *За условную отметку ±0.000 прият уровень чистого пола первого этажа.*
2. *Посадку здания на местности производить согласно генплану.*
3. *Основанием под фундаментами является слой (ИГЭ-1) залегающий под почвенным слоем в интервале глубин от 0,1 м до 6,0 м.*
   Грунт охарактеризован как суглинок легкий песчанистый, твердый, коричневый, с включением дресвы до 5 %, с прослойками песка до 10-20 см. средней плотности, малой степени водонасыщения (маловлажный).
   Мощность слоя 5,9 м.
   Грунтовые воды до глубины 6,0 м не обнаружены.
4. *Вертикальная гидроизоляция - боковые поверхности фундаментов, соприкасающиеся с грунтом обмазать горячим битумом за 2 раза.*
5. *Под всеми фундаментами выполнить щебеночную подготовку толщиной 100мм.*
6. *Грунты основания должны быть защищены от увлажнения поверхностными водами, а также от промерзания в период строительства.*
7. *При вскрытии котлована грунты на отметке заложения фундаментов должны быть освидетельствованы с составлением соответствующего акта. В случае обнаружения под подошвой фундаментов грунтов, отличных от принятых в проекте, необходимо сообщить об этом проектной организации.*
8. *Обратную засыпку котлована производить местным грунтом с послойным трамбованием.*
9. *Все отверстия в ленточных фундаментах после пропуска труб заделать бетоном класса В3.5.*
10. *Горизонтальная гидроизоляция на отм.-0.030 выполняется из 2-х слоев гидроизола на битумной мастике.*
11. *По периметру всего здания устраивается бетонная отмостка из бетона кл. В15 толщ. 100мм по щебеночному основанию толщ. 100мм шириной не менее 1000мм с уклоном от здания не менее 3%.*
12. *Ввиду агрессии грунтов по отношению к бетону, все бетонные и железобетонные конструкции выполнить на сульфатостойком портландцементе. Бетон нормальной плотности.*

Изм.	Лист	№ докум.	Подп.	Дата				
					175-2024-1-КР			
					Строительство двухэтажного административного здания военного комиссариата в селе Темирбек Жургенова Айтекебийского района Актюбинской области			
ГИП		Урумбаева		07.24	Здание военного комиссариата	Стадия	Лист	Листов
						РП	10	
Н.контроль		Лигай		07.24	Сечения фундаментов. Примечания.	ТОО "ПроектСтройДиалог KZ"		
Проверил		Герасимчук		07.24				
Разраб.		Кожикова		07.24				

Взам. инв. №

Подп. и дата

Инв. № подл.

Формат А3

Раскладка бетонных блоков по оси А

Раскладка бетонных блоков по оси Г

Раскладка бетонных блоков по оси 1, 4 (зеркально).

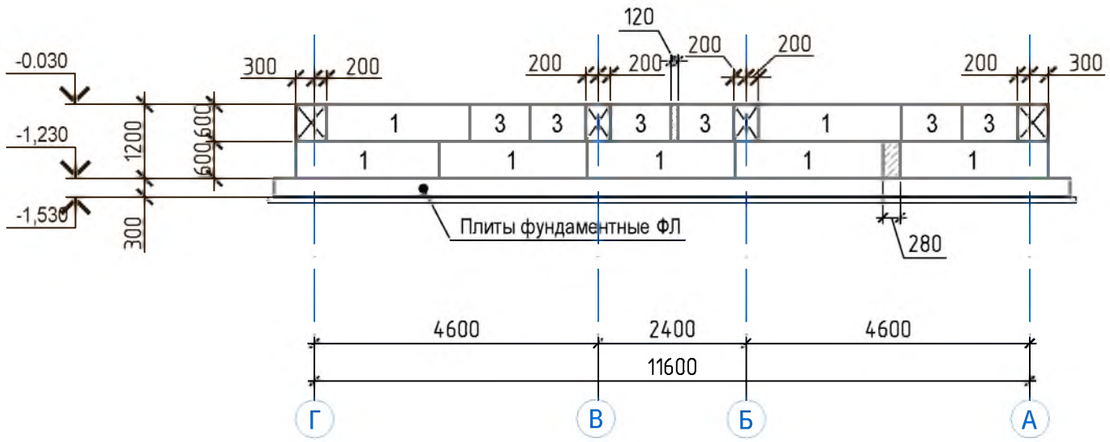

Раскладка бетонных блоков по оси 2, 3 (зеркально).

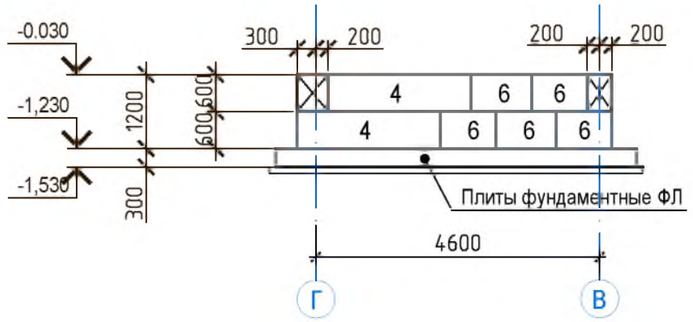

Изм	Лист	№ докум.	Подп.	Дата
ГИП		Урумбаева		07.24
Н.контроль		Лигай		07.24
Проверил		Герасимчук		07.24
Разраб.		Кожикова		07.24

175-2024-1-КР

Строительство двухэтажного административного здания военного комиссариата в селе Темирбек Жургенова Айтекебийского района Актюбинской области

Здание военного комиссариата

Стадия	Лист	Листов
РП	11	

Раскладка бетонных блоков по оси А, Г, 1, 4, 2, 3.

ТОО "ПроектСтройДиалог KZ"

Взам. инв. №

Подп. и дата

Инв. № подл.

Формат А3

Раскладка бетонных блоков по оси Б

Раскладка бетонных блоков по оси В

Спецификация элементов

Поз.	Обозначение	Наименование	Кол.	Масса, ед., кг	Приме-чание
		Блоки бетонные			
1	ГОСТ 13579-2018	ФБС24.5.6-т	49	1630	Vб=0.679м³
2	ГОСТ 13579-2018	ФБС12.5.6-т	4	790	Vб=0.331м³
3	ГОСТ 13579-2018	ФБС9.5.6-т	23	590	Vб=0.244м³
4	ГОСТ 13579-2018	ФБС24.4.6-т	39	1300	Vб=0.543м³
5	ГОСТ 13579-2018	ФБС12.4.6-т	4	640	Vб=0.265м³
6	ГОСТ 13579-2018	ФБС9.4.6-т	21	470	Vб=0.195м³
		Материалы			
		Бетон кл.В7.5, с/с, на монол. уч., м³	0,5		

Примечание:
1. Блоки беторнные для стен подвалов применять полнотелые.
2. Монтаж блоков стен подвалов вести на цементгном растворе марки не ниже "50" толщиной не более 20мм.
3. Ввиду агрессии грунтов по отношению к бетону, все бетонные и железобетонные конструкции выполнить на сульфатостойком портландцементе. Бетон нормальной плотности.

Взам. инв. №
Подп. и дата
Инв. № подл.

Изм	Лист	№ докум.	Подп.	Дата				
					175-2024-1-КР			
					Строительство двухэтажного административного здания военного комиссариата в селе Темирбек Жургенова Айтекебийского района Актюбинской области			
ГИП		Урумбаева		07.24	Здание военного комиссариата	Стадия	Лист	Листов
Н.контроль		Лигай		07.24		РП	12	
Проверил		Герасимчук		07.24	Раскладка блоков по оси Б, В. Спецификация.	ТОО "ПроектСтройДиалог KZ"		
Разраб.		Кожикова		07.24				

Формат А3

План стропильной системы

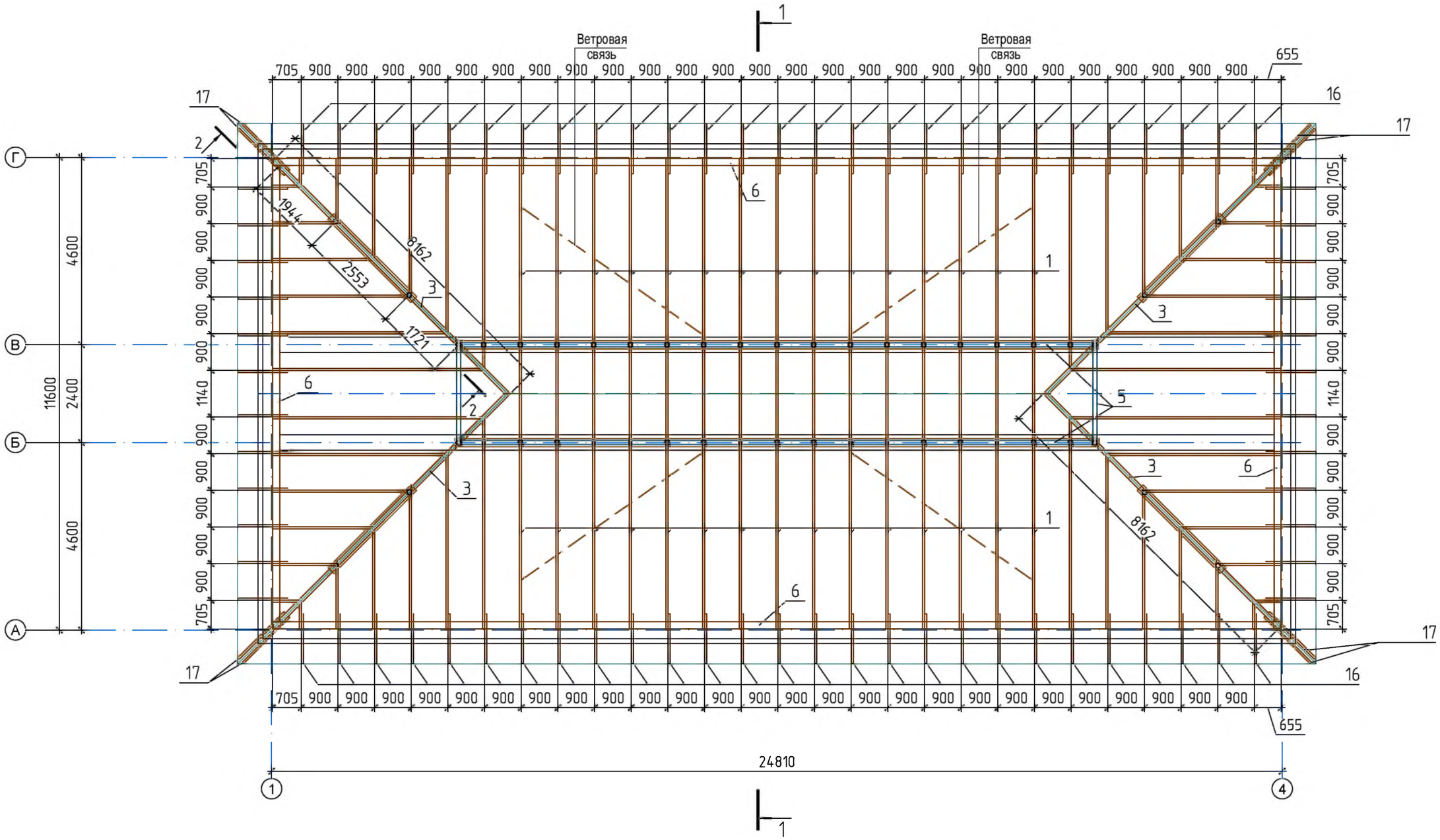

Материал деревянных конструкций – сосна или ель с влажностью не более 25%. Качество древесины должно соответствовать ГОСТ 8486-85.*

Все деревянные элементы подлежат антисептированию и окраске влагостойким антипиреном составом в соответствии с требованиями СП РК 2.01-101-2013 "Защита строительных конструкций от коррозии".

Все деревянные элементы, соприкасающиеся с кладкой осмолить и изолировать от кладки слоем толя.

Концы стропильных ног крепить при помощи скрутки из 2 Ф6 А1 и костылей, забитых на 4 ряда кирпича ниже мауэрлата.

Изм	Лист	№ докум.	Подп.	Дата	175-2024-1-КР		
					Строительство двухэтажного административного здания военного комиссариата в селе Темирбек Жургенова Айтекебийского района Актюбинской области		
					Здание военного комиссариата	Стадия	Лист	Листов
						РП	13	
ГИП		Урумбаева		07.24	План стропильной системы.	ТОО "ПроектСтройДиалог KZ"	
Н.контроль		Лигай		07.24			
Проверил		Герасимчук		07.24			
Разраб.		Кожикова		07.24			

Взам. инв. №

Подп. и дата

Инв. № подл.

Формат А3

Спецификация элементов стропильной системы

Поз.	Обозначение	Наименование	Кол.	Объем,ед. , м³.	Приме-чание.
		Стропильная нога			
1	ГОСТ 8486-86* Е	50 x 150 L = 6140	30	0.0461	1.38
2	ГОСТ 8486-86* Е	50 x 150 $L_{общ}$= 180400	1	1.3530	1.35
		Диагональная нога			
3	ГОСТ 8486-86* Е	100 x 150 L= 8380	4	0.1257	0.50
		Подкосы			
4	ГОСТ 8486-86* Е	100 x 150 $L_{общ}$= 64900	1	0.9735	0.97
		Прогон			
5	ГОСТ 8486-86* Е	100 x 150 $L_{общ}$ =36440	1	0.5466	0.55
		Мауэрлат			
6	ГОСТ 8486-86* Е	75 x 175 $L_{общ}$= 71920	1	0.9440	0.94
		Стойки			
7	ГОСТ 8486-86* Е	100 x 100 L = 1340	38	0.0134	0.51
8	ГОСТ 8486-86* Е	100 x 100 L = 1650	4	0.017	0.07
9	ГОСТ 8486-86* Е	100 x 100 L = 1055	4	0.011	0.04
10	ГОСТ 8486-86* Е	Лежень 200 x 50 $L_{общ}$ = 43160	1	0.432	0.43
11	ГОСТ 8486-86* Е	Затяжка 150 x 50 L 2540	19	0.019	0.36
12	ГОСТ 8486-86* Е	Накладка верхняя 50 x 150 ,L = 700	34	0.005	0.18
13	ГОСТ 8486-86* Е	Накладка нижняя 50 x 150 ,L = 500	120	0.004	0.45
14	ГОСТ 8486-86* Е	Опорный брусок 75 x 50 ,L = 300	42	0.001	0.05
15	ГОСТ 8486-86* Е	Опорный брусок 50 x 50 ,L = 200	8	0.001	0.00
16	ГОСТ 8486-86* Е	Кобылки 50 x 100 ,L = 1300	78	0.007	0.51
17	ГОСТ 8486-86* Е	Кобылки 50 x 100 ,L = 1600	8	0.008	0.06
18	ГОСТ 8486-86* Е	Лобовая доска 25 x 300 $L_{общ}$ = 79500	1	0.59	0.59
	ГОСТ 8486-86* Е	Брус 50 x 50 $L_{общ}$ = 75500	1	0.19	0.19
19	ГОСТ 8486-86* Е	Подшивка свесов 25 x 300 $L_{общ}$ = 75500	1	0.56	0.56
20	ГОСТ 8486-86* Е	Ветровая связь 25 x 150 ,L = п.м.	24	0.09	0.09
21	ГОСТ 8486-86* Е	Обрешетка 35 x 100 ,S = 362.0	м²	–	12.670
22		Слуховое окно	4		
23		Пароизоляция-1 слой пергамина S = 273.4	м²		
24		Утеплитель минплита на основе базальтового волокна , S = 273.4	м²		h =150мм
25		Ветрозащита, S = 362.0	м²		
26	ГОСТ 24045-94	Профлист С25-1000-0.5 S = 362.0	м²		
					22.5

Взам. инв. №

Подп. и дата

Инв. № подл.

Изм.	Лист	№ докум.	Подп.	Дата
ГИП		Урумбаева		07.24
Н.контроль		Лигай		07.24
Проверил		Герасимчук		07.24
Разраб.		Кожикова		07.24

175-2024-1-КР

Строительство двухэтажного административного здания военного комиссариата в селе Темирбек Жургенова Айтекебийского района Актюбинской области

Здание военного комиссариата

Стадия	Лист	Листов
РП	14	

Спецификация элементов стропильной системы.

ТОО "ПроектСтройДиалог KZ"

Формат А3

1 - 1

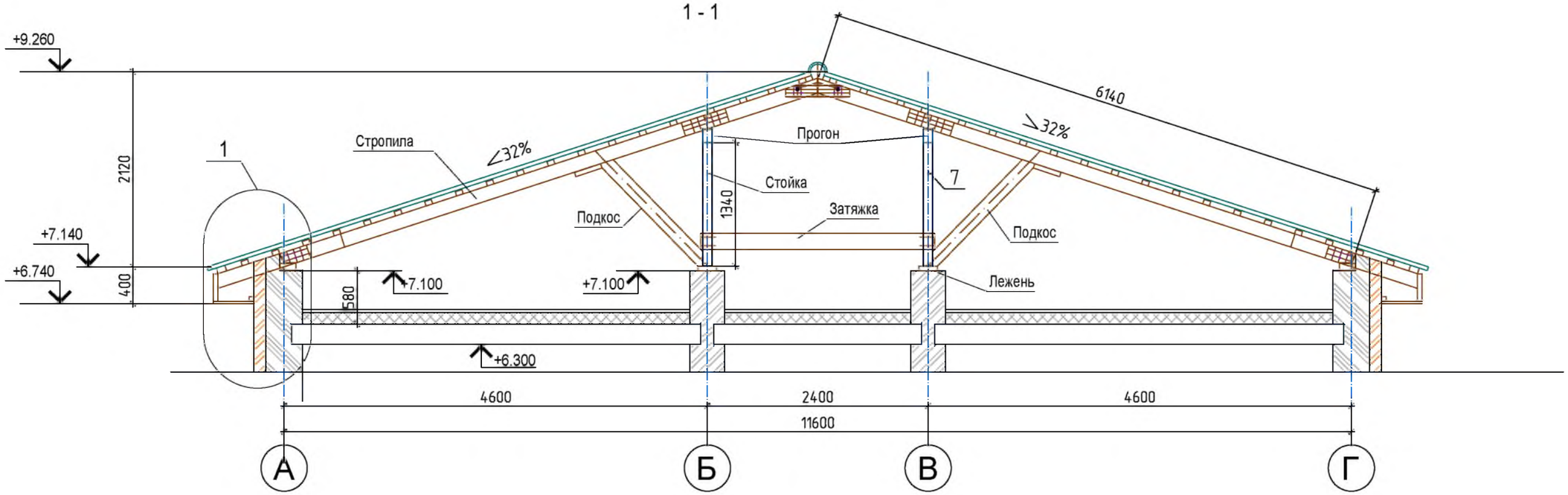

2 - 2

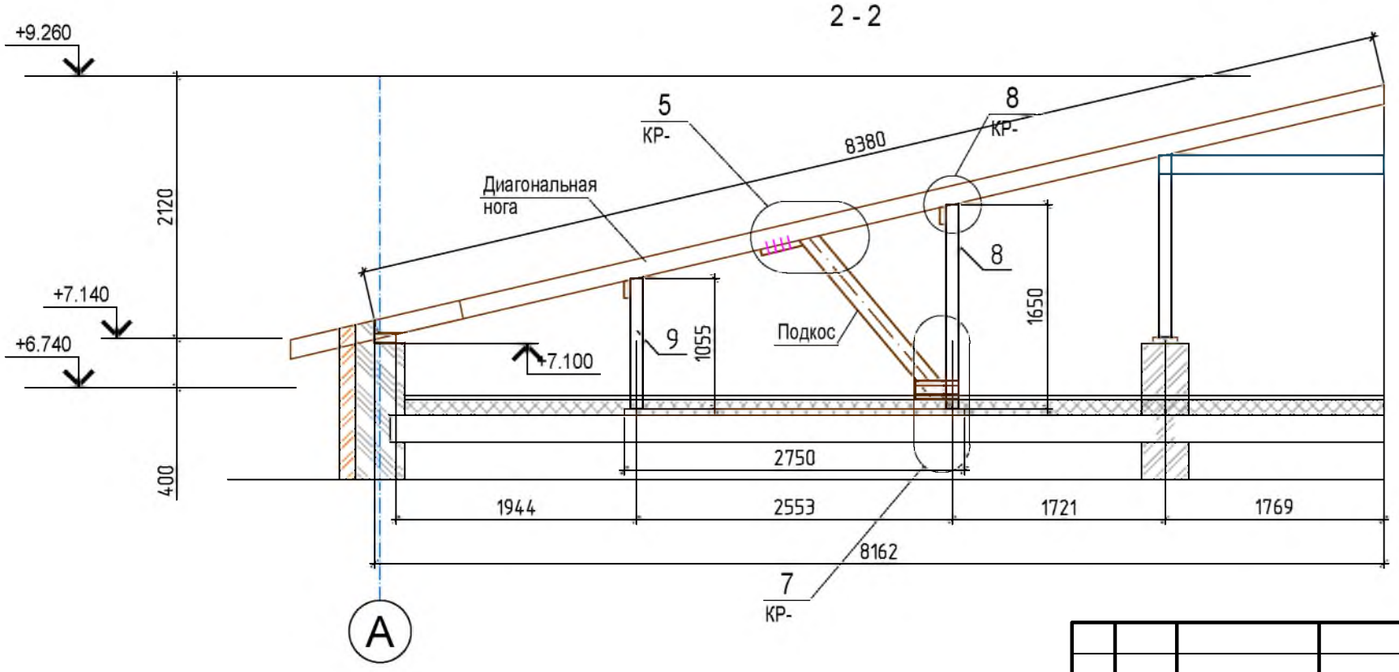

Изм	Лист	№ докум.	Подп.	Дата
ГИП		Урумбаева		07.24
Н.контроль		Лигай		07.24
Проверил		Герасимчук		07.24
Разраб.		Кожикова		07.24

175-2024-1-КР

Строительство двухэтажного административного здания военного комиссариата в селе Темирбек Жургенова Айтекебийского района Актюбинской области

Здание военного комиссариата

Стадия	Лист	Листов
РП	15	

Разрезы 1-1, 2-2 по кровле

ТОО "ПроектСтройДиалог KZ"

Взам. инв. №

Подп. и дата

Инв. № подл.

Формат А3

1
КР-

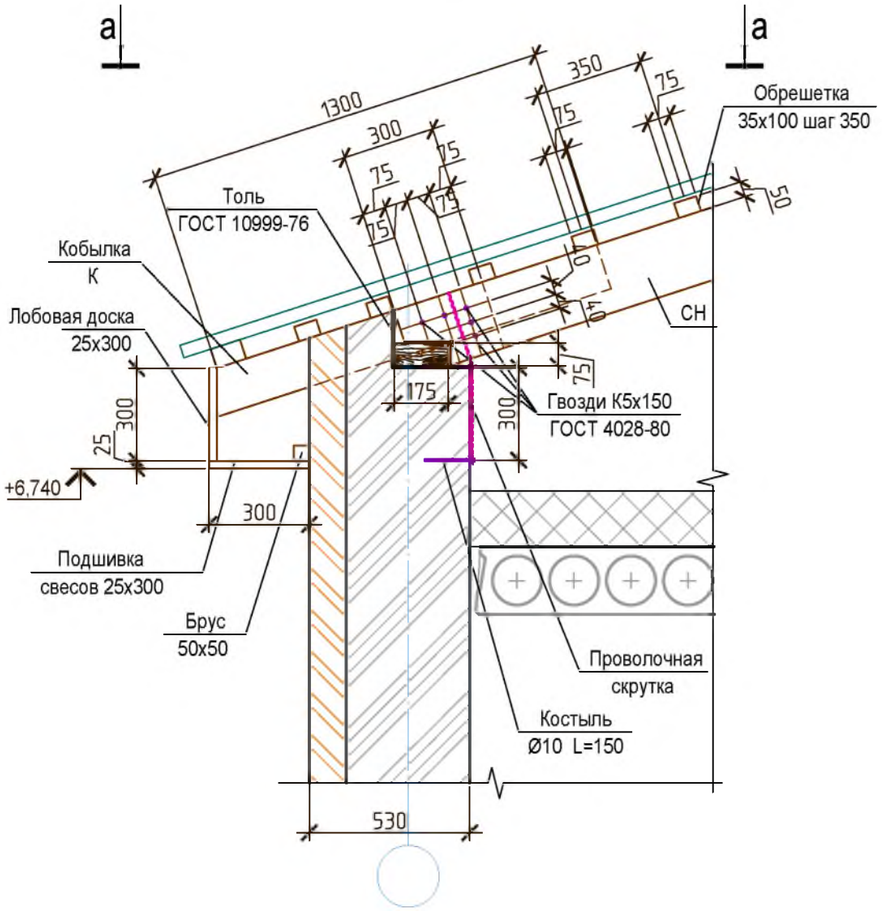

5
КР-

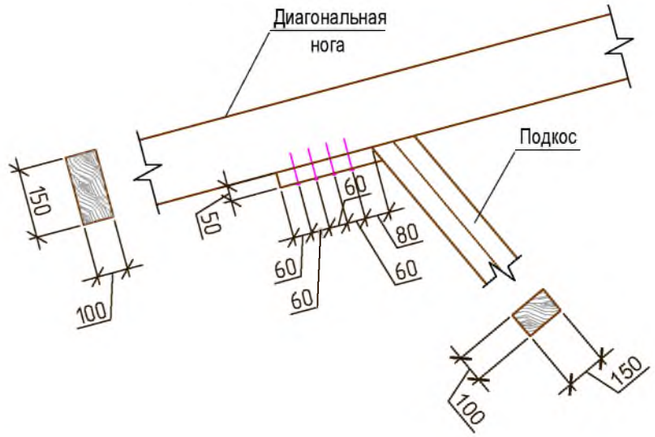

7
КР-

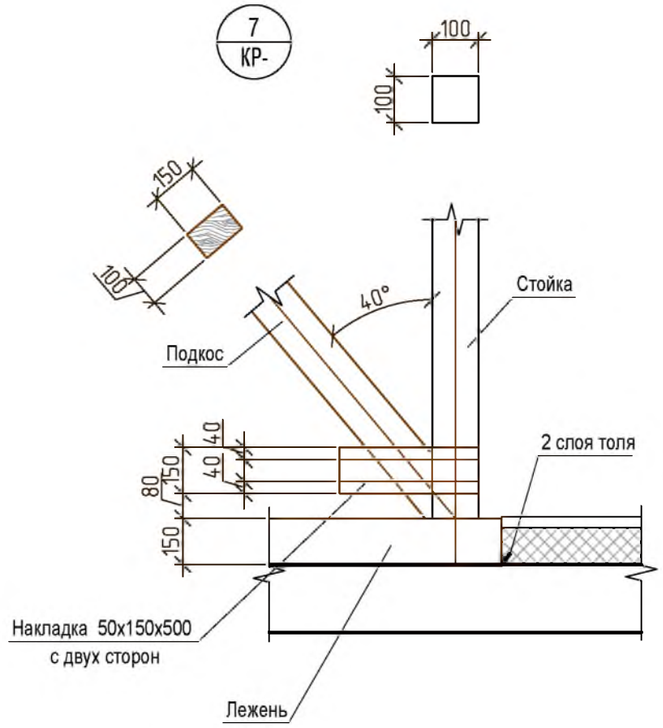

8
КР-

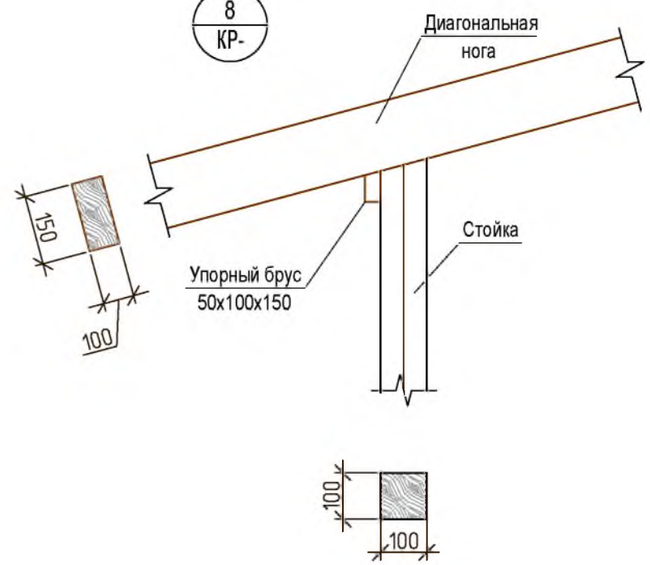

а-а

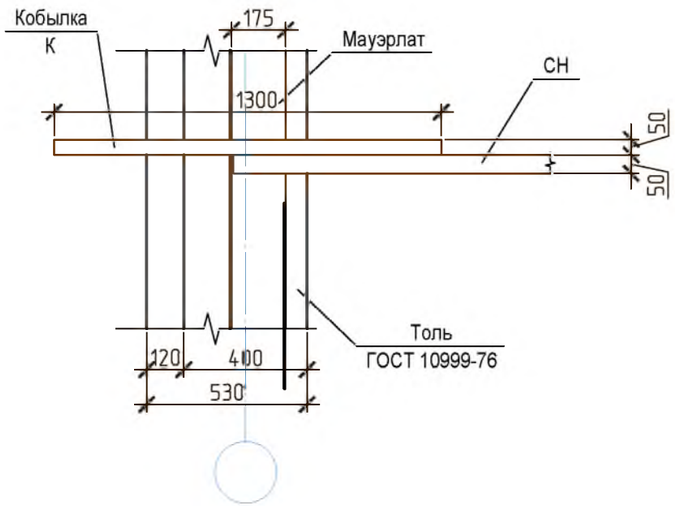

					175-2024-1-КР		
Изм	Лист	№ докум.	Подп.	Дата	Строительство двухэтажного административного здания военного комиссариата в селе Темирбек Жургенова Айтекебийского района Актюбинской области		
					Здание военного комиссариата	Стадия	Лист	Листов
ГИП		Урумбаева		07.24		РП	16	
Н.контроль		Лигай		07.24	Узлы по кровле.	ТОО "ПроектСтройДиалог KZ"		
Проверил		Герасимчук		07.24				
Разраб.		Кожикова		07.24				

Взам. инв. №

Подп. и дата

Инв. № подл.

Формат А3

Слуховое окно тип

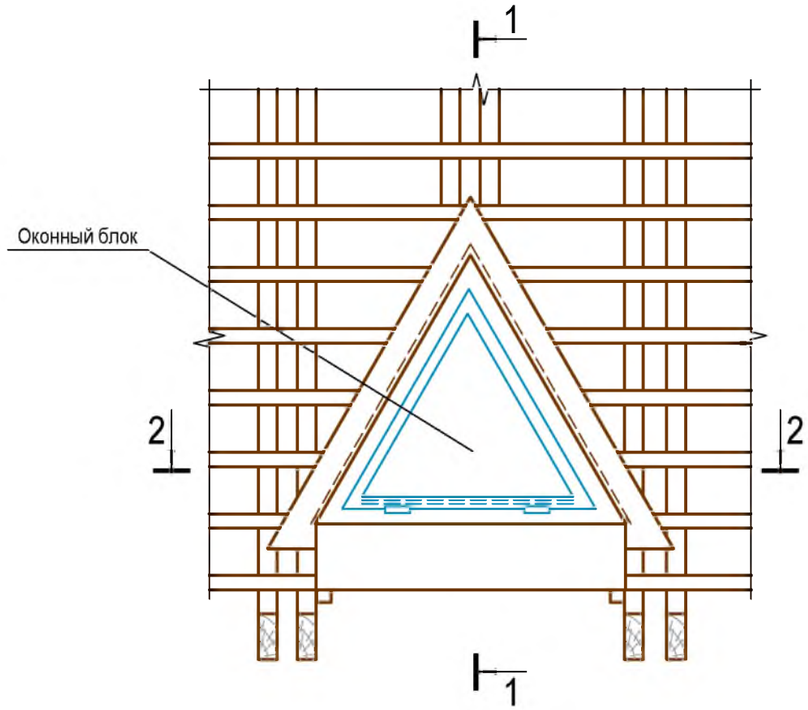

Спецификация деревянных элементов слухового окна

Наименование	№ поз.	Кол-во шт.	Размеры в мм			Общая длина, м	Обьем м³	Примеча-ние
			Ширина	Высота	Длина			
Боковая доска	1	2	25	130	2600	5,20	0,017	
Брусок	2	4	50	50	500	2,00	0,005	
Ригель	3	2	40	180	960	1,92	0,014	
Ветровая доска	4	2	25	130	140	2,80	0,009	Строгать
Обшивка	5	20	25	130	960	19,20	0,062	
Ригель	6	1	40	130	960	0,96	0,005	
							0,112	

1-1

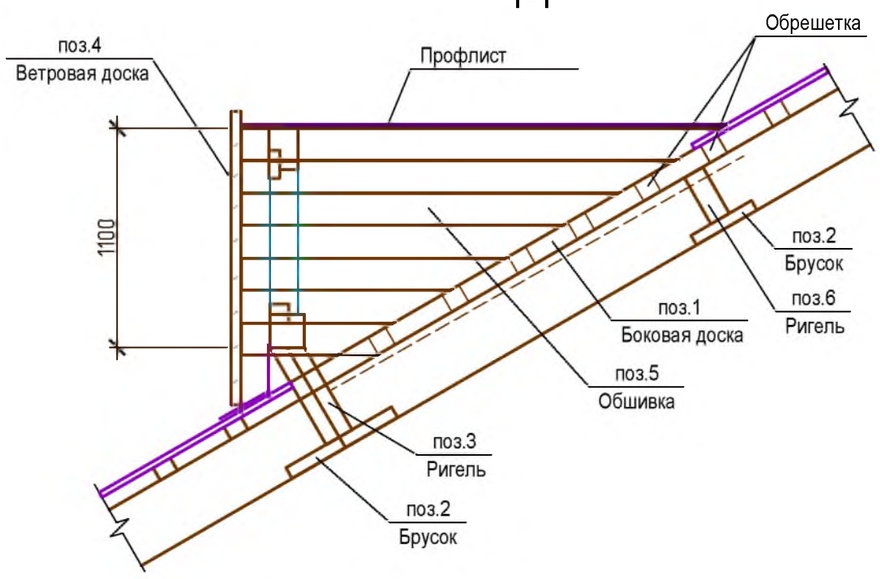

2-2

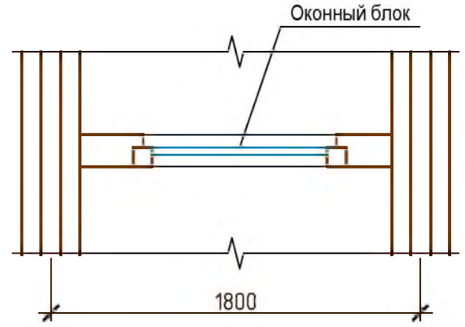

Изм	Лист	№ докум.	Подп.	Дата
ГИП		Урумбаева		07.24
Н.контроль		Лигай		07.24
Проверил		Герасимчук		07.24
Разраб.		Кожикова		07.24

175-2024-1-КР

Строительство двухэтажного административного здания военного комиссариата в селе Темирбек Жургенова Айтекебийского района Актюбинской области

Здание военного комиссариата

Стадия	Лист	Листов
РП	17	

Слуховое окно.

ТОО "ПроектСтройДиалог KZ"

Взам. инв. №

Подп. и дата

Инв. № подл.

Формат А3

Р-1 - 17 шт
Р-2 - 2 шт
Р-3 - 2 шт

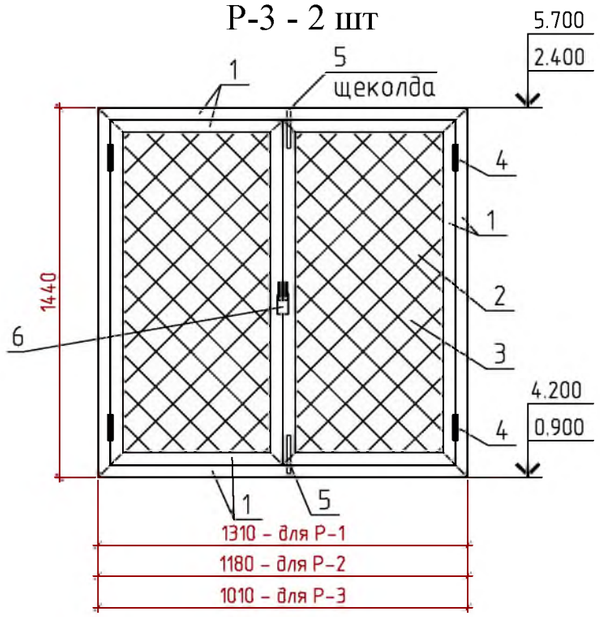

Р-5 - 1шт

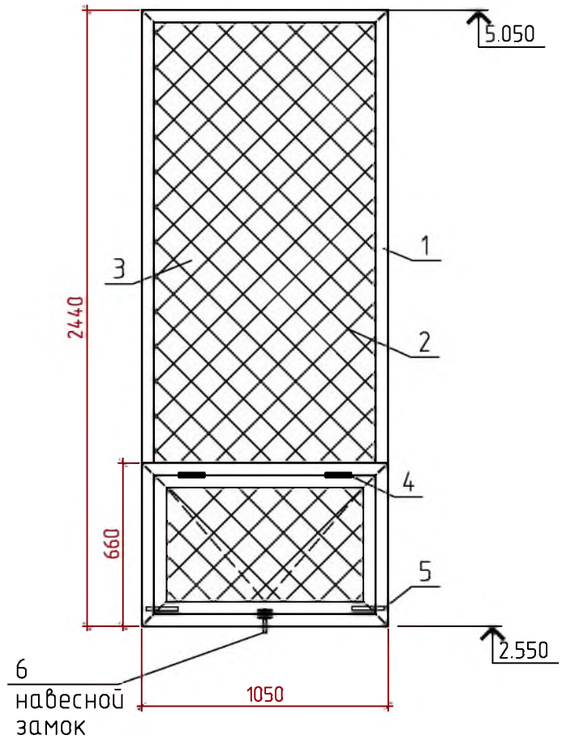

Р-4 - 2шт

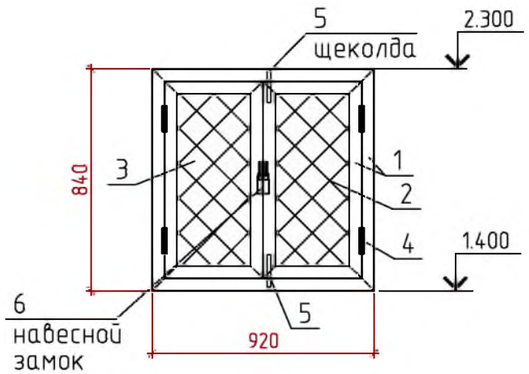

Спецификация элементов

Поз.	Обозначение	Наименование	Кол.	Масса, ед., кг	Приме-чание
		Решетка Р-1	17		
1	ГОСТ 8509-93	Уголок №50х5, L=14,2 п.м	1	3,77	53,5 кг
2	ГОСТ 34028-2016	Ø 8 AI, ячейка 100х100 мм, L=32,2 п.м	1	0,395	12,72 кг
3	ГОСТ 5336-80	Сетка Р20х2,0 S=1,9 м²	1	2,6	4,9 кг
		Решетка Р-2	2		
1	ГОСТ 8509-93	Уголок №50х5, L=12,96 п.м	1	3,77	48,85 кг
2	ГОСТ 34028-2016	Ø 8 AI, ячейка 100х100 мм, L=28,8 п.м	1	0,395	11,4 кг
3	ГОСТ 5336-80	Сетка Р20х2,0 S=1,7 м²	1	2,6	4,4 кг
		Решетка Р-3	2		
1	ГОСТ 8509-93	Уголок №50х5, L=12,08 п.м	1	3,77	45,54 кг
2	ГОСТ 34028-2016	Ø 8 AI, ячейка 100х100 мм, L=25,4 п.м	1	0,395	10,0 кг
3	ГОСТ 5336-80	Сетка Р20х2,0 S=1,5 м²	1	2,6	3,9 кг
		Решетка Р-4	2		
1	ГОСТ 8509-93	Уголок №50х5, L=8,8 п.м	1	3,77	33,2 кг
2	ГОСТ 34028-2016	Ø 8 AI, ячейка 100х100 мм, L=7,6 п.м	1	0,395	3,0 кг
3	ГОСТ 5336-80	Сетка Р20х2,0 S=0,9 м²	1	2,6	2,34 кг
		Решетка Р-5	1		
1	ГОСТ 8509-93	Уголок №50х5, L=11,2 п.м	1	3,77	42,2 кг
2	ГОСТ 34028-2016	Ø 8 AI, ячейка 100х100 мм, L=45,8 п.м	1	0,395	18,1 кг
3	ГОСТ 5336-80	Сетка Р20х2,0 S=2,7 м²	1	2,6	7,02 кг
4		Петли	96		На все решетки
5		Щеколда	48		На все решетки
6		Навесной замок	24		На все решетки

1. Металлические решетки с противогранатовыми сетками предусмотреть на всех окнах 1 этажа и на окнах 2 этажа в помещениях № 1, 2, 3, 4, 11, 12, 14. Всего 24 решетки.
2. Решетки состоят из рамы – обрамления из уголка 50х5,
   - открывающихся створок с решеткой из арматуры Ф8 AI, ячейками 100х100мм,
   - противогранатной сетки серии ПГС – Р20х2,0,
   - петлей,
   - щеколды, со стороны охраняемого помещения,
   - навесной замок, со стороны охраняемого помещения.
3. Сварку вести электродами типа Э42 по ГОСТ 9467-75*. Толщину сварного шва принимать по наименьшей толщине свариваемых элементов.
4. После окончания сварочных работ все металлоконструкции окрасить эмалью ПФ-115 ГОСТ 6465-76 за 2 раза по грунтовке ГФ 021 ГОСТ 21129-82. СП РК 2.01-101-2013 "Защита строительных конструкций от коррозии".

Взам. инв. №
Подп. и дата
Инв. № подл.

Изм	Лист	№ докум.	Подп.	Дата
ГИП		Урумбаева		07.24
Н.контроль		Лигай		07.24
Проверил		Герасимчук		07.24
Разраб.		Кожикова		07.24

175-2024-1-КР

Строительство двухэтажного административного здания военного комиссариата в селе Темирбек Жургенова Айтекебийского района Актюбинской области

Здание военного комиссариата

Стадия	Лист	Листов
РП	18	

Решетки с противогранатовыми сетками. Спецификация.

ТОО "ПроектСтройДиалог KZ"

Формат А3

Металлическая лестница Мл-1.

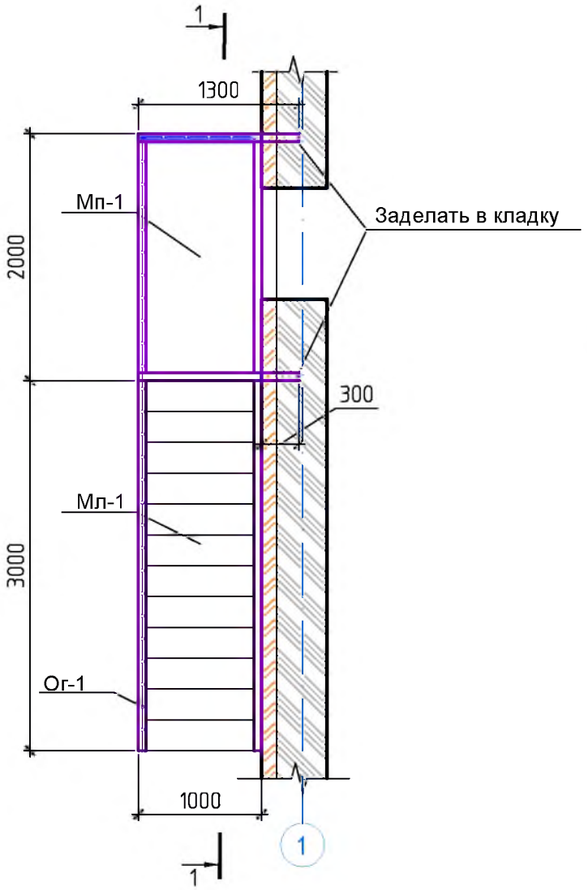

1 - 1

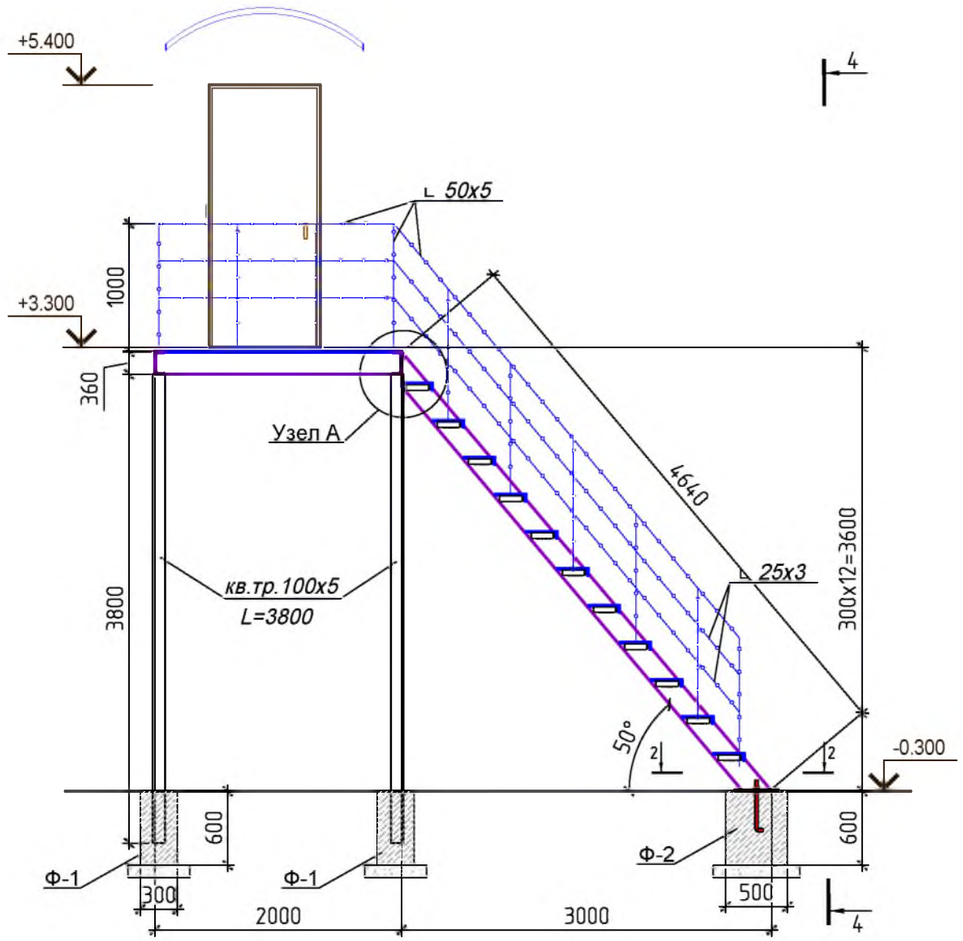

4 - 4

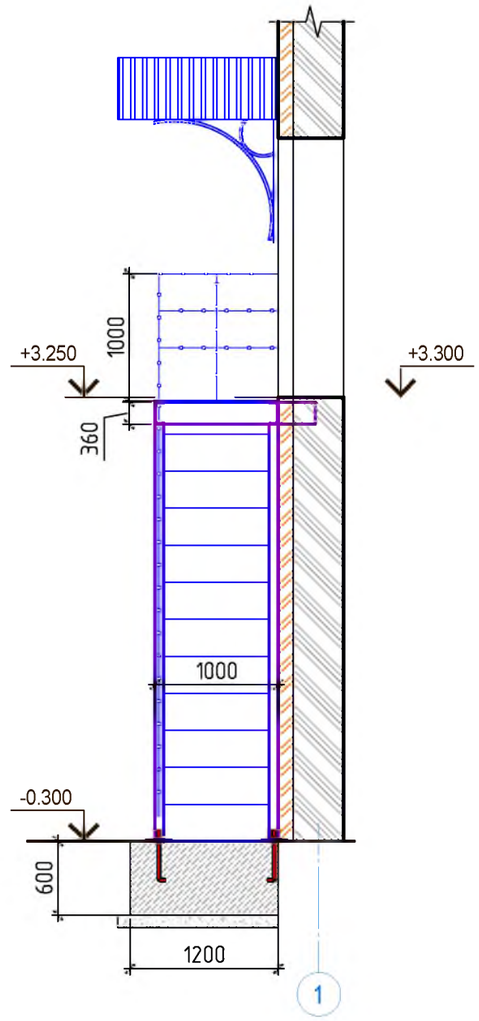

2 - 2

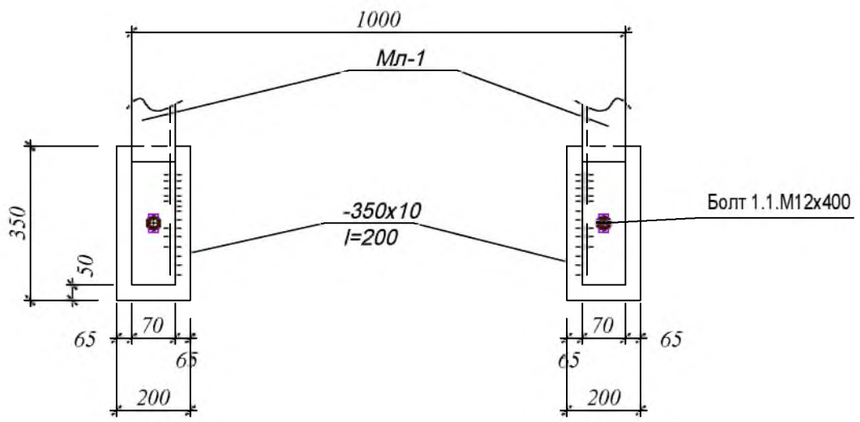

1. Расположение металлической лестницы Мл-1 смотри на листе АР-5.
2. Сварку вести электродами типа Э42 по ГОСТ 9467-75*
   Толщину сварного шва принимать по наименьшей толщине свариваемых элементов.
3. После окончания сварочных работ все металлоконструкции
   окрасить эмалью ПФ-115 ГОСТ 6465-76 за 2 раза по грунтовке ГФ 021
   ГОСТ 21129-82. СП РК 2.01-101-2013 "Защита строительных конструкций от коррозии".

					175-2024-1-КР			
					Строительство двухэтажного административного здания военного комиссариата в селе Темирбек Жургенова Айтекебийского района Актюбинской области			
Изм	Лист	№ докум.	Подп.	Дата				
					Здание военного комиссариата	Стадия	Лист	Листов
						РП	19	
ГИП		Урумбаева		07.24				
Н.контроль		Лигай		07.24	Металлическая лестница Мл-1. Сечение 1-1, 2-2, 4-4.	ТОО "ПроектСтройДиалог KZ"		
Проверил		Герасимчук		07.24				
Разраб.		Кожикова		07.24				

Взам. инв. №

Подп. и дата

Инв. № подл.

Формат А3

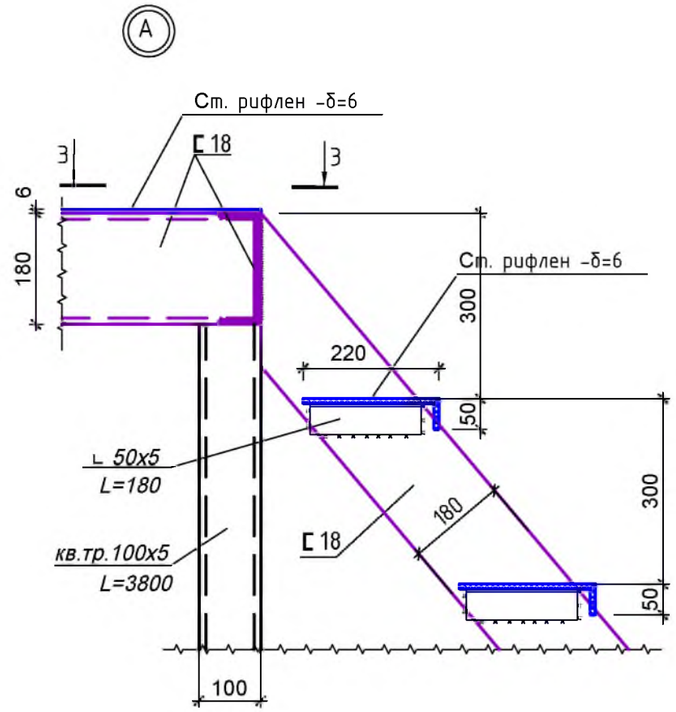

3 - 3

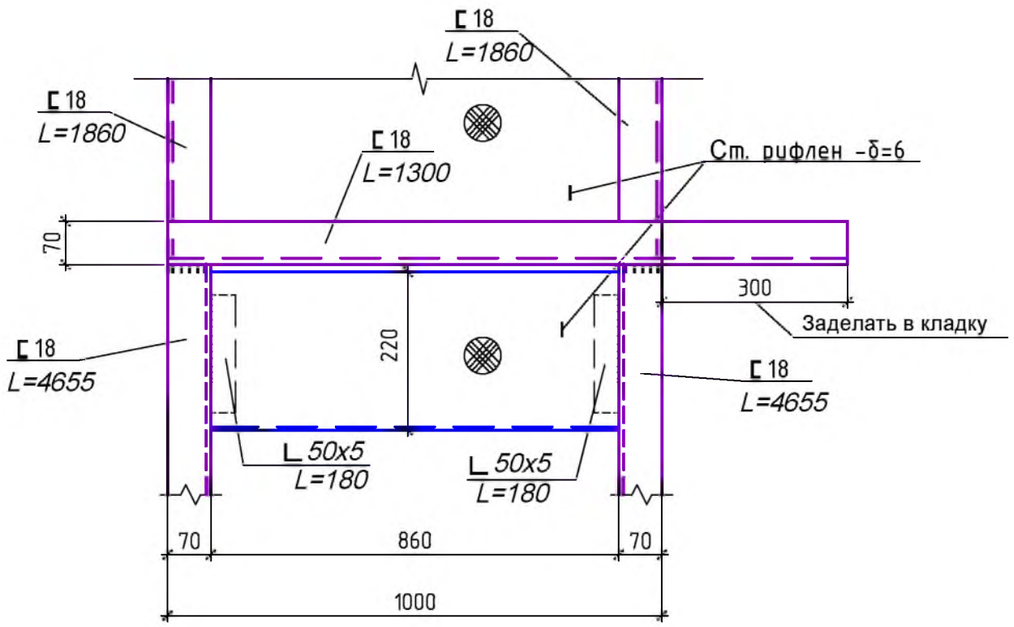

Спецификация элементов

Поз.	Обозначение	Наименование	Кол.	Масса, ед., кг	Приме-чание
		Площадка Мп-1	1	313,82	
1	ГОСТ 8240-97*	Швеллер № 18, L=1,3 п.м	2	21,19	42,38 кг
2	ГОСТ 8240-97*	Швеллер № 18, L=1,86 п.м	2	30,32	60,64 кг
3	ГОСТ 8639-82	Тр. кв. 100х5, L=3,8 п.м	2	55,40	110,80 кг
4	ГОСТ 8568-77*	Сталь рифл. толщ. 6мм, S=2,0 м²	1	50,0	100,00 кг
		Лестница Мл-1	1	303,72	
5	ГОСТ 8240-97*	Швеллер № 18, L=4,64 п.м	2	75,63	151,26 кг
6	ГОСТ 8509-93	Уголок №50х5, L=180 мм	22	0,68	14,96 кг
7	ГОСТ 8568-77*	Сталь рифл. толщ. 6мм, S=0,23 м²	11	11,5	126,5 кг
8	ГОСТ 19903-2015	Лист 350х200х10, S=0,07 м²	2	5,5	11,0 кг
		Ограждения Ог-1			
9	ГОСТ 8509-93	Уголок №50х5, L=7,4 п.м	1	3,77	27,89 кг
10	ГОСТ 8509-93	Уголок №25х3, L=14,8 п.м	1	1,12	16,57 кг
		Фундамент Ф-1	2		
		Бетон класса В15, м³ W4 на с/с цем.			0,054 м³
		Подготовка - щебень			0,025 м³
		Фундамент Ф-2	1		
		Бетон класса В15, м³ W4 на с/с цем.			0,36 м³
		Подготовка - щебень			0,091 м³
	ГОСТ 24379.1-2012	Болт 1.1.М12х400	2	0.44	0.88

Изм	Лист	№ докум.	Подп.	Дата
ГИП		Урумбаева		07.24
Н.контроль		Лигай		07.24
Проверил		Герасимчук		07.24
Разраб.		Кожикова		07.24

175-2024-1-КР

Строительство двухэтажного административного здания военного комиссариата в селе Темирбек Жургенова Айтекебийского района Актюбинской области

Здание военного комиссариата

Стадия	Лист	Листов
РП	20	

Металлическая лестница Мл-1. Узел А. Сечение 3-3. Спецификация.

ТОО "ПроектСтройДиалог KZ"

Взам. инв. №

Подп. и дата

Инв. № подл.

Формат А3

План козырька главного входа

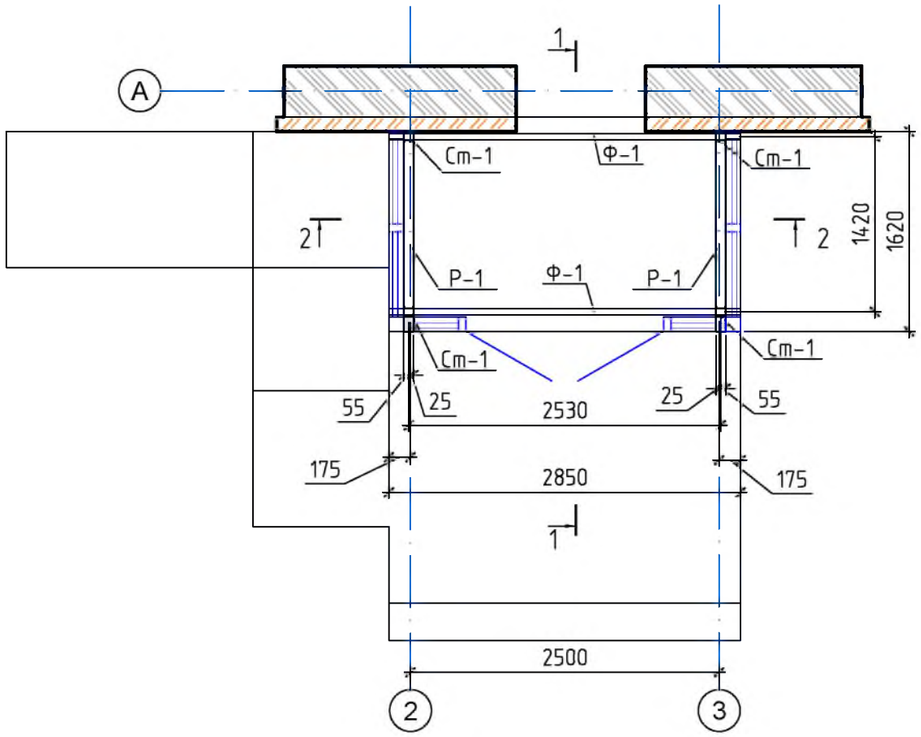

1 - 1

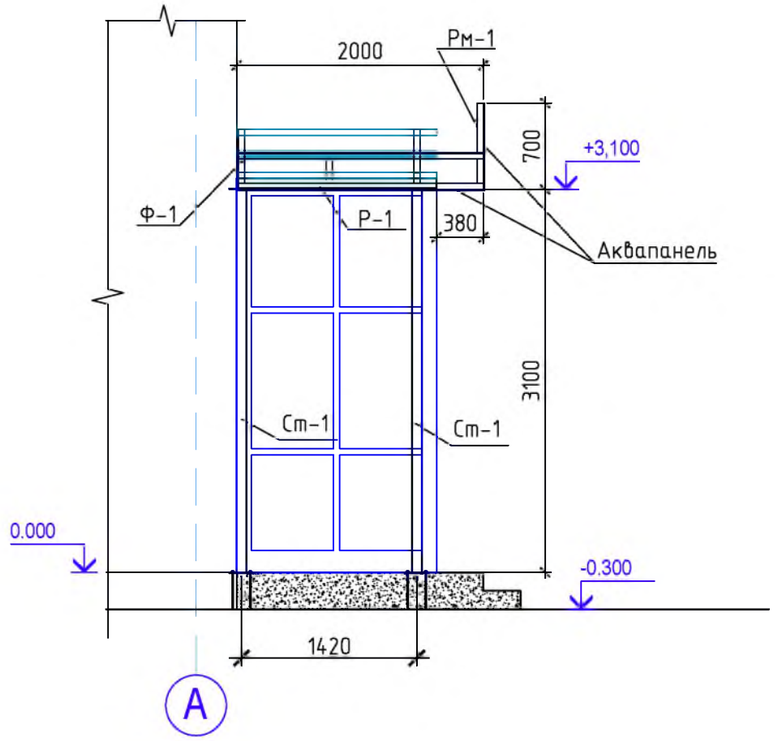

2 - 2

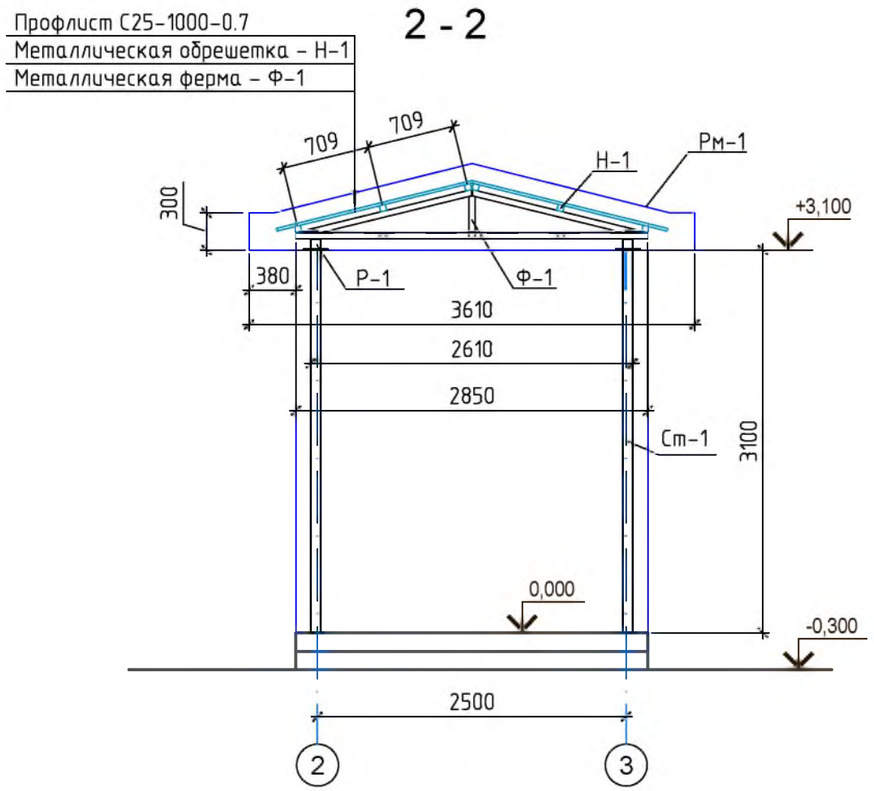

1. Металлическую раму Рм-1 спереди, по бокам и снизу (внутри витража) обшить аквапанелью толщ.10мм
2. Для защиты от коррозии все металлические изделия окрасить эмалью ПФ 115 ГОСТ 6465-76 в два слоя по грунтовке ГФ-021 по ГОСТ 25129-82.
3. Сварку выполнять электродами типа Э42 по ГОСТ 9467-75*.

Изм	Лист	№ докум.	Подп.	Дата	175-2024-1-КР		
					Строительство двухэтажного административного здания военного комиссариата в селе Темирбек Жургенова Айтекебийского района Актюбинской области		
					Здание военного комиссариата	Стадия	Лист	Листов
ГИП		Урумбаева		07.24		РП	21	
Н.контроль		Лигай		07.24	Козырек главного входа. Разрезы 1-1, 2-2.	ТОО "ПроектСтройДиалог KZ"	
Проверил		Герасимчук		07.24			
Разраб.		Кожикова		07.24			

Взам. инв. №

Подп. и дата

Инв. № подл.

Формат А3

Ферма Ф-1

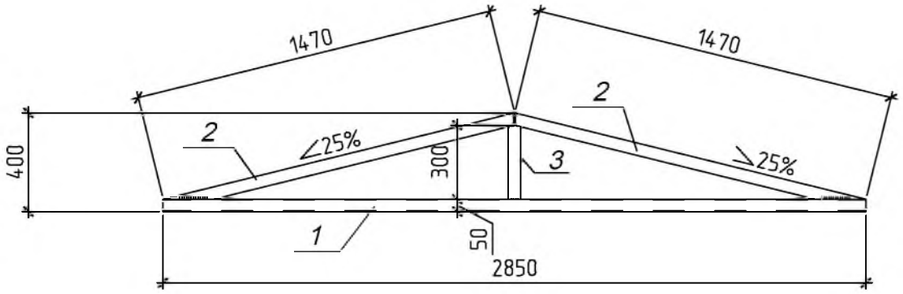

Стойка Ст-1

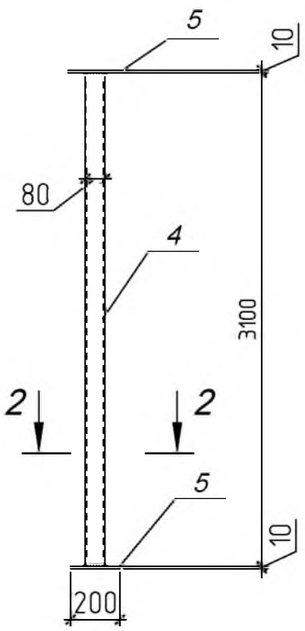

2 - 2

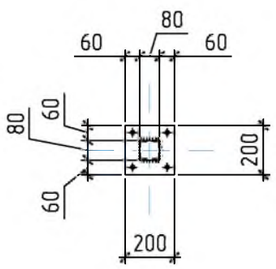

Спецификация

Поз.	Обозначение	Наименование	Кол.	Масса ед., кг	
		Металлические изделия			
Ст-1	лист КР-14	Стойка Ст-1	4	34,86	139,44
Р-1	ГОСТ 8639-82	Ригель из кв. трубы 80х4, L=1620	2	14,94	29,88
Ф-1	лист КР-14	Ферма Ф-1	2	25,81	51,62
Н-1	ГОСТ 30245-2012	Обрешетка из кв. трубы 50х3, L=1620	6	6,87	41,22
Фб-1	ГОСТ 24379.1-2012	Фундаментный болт ⌀12мм, L=300мм	16	0,32	5,12
		Материалы			
	СТ РК EN 508-1-2012	Профлист С25-1000-0,7			5,3 м²
		Ферма Ф-1		25,81	
		Сборочные единицы и детали			
	ГОСТ 8639-82	Труба квадр. 50х3			С 245 ГОСТ 27772-88*
1		l=2850	1	12,08	
2		l=1470	2	6,23	12,46
3		l=300	1	1,27	
		Стойка Ст -1		34,86	
		Сборочные единицы и детали			
4	ГОСТ 8639-82	Труба квадр. 80х4			С 245 ГОСТ 27772-88*
		l=3100	1	28,58	
5		лист 200х10 ГОСТ 19903-2015 / С245 ГОСТ 27772-88* l=200	2	3,14	6,28

Изм	Лист	№ докум.	Подп.	Дата
ГИП		Урумбаева		07.24
Н.контроль		Лигай		07.24
Проверил		Герасимчук		07.24
Разраб.		Кожикова		07.24

175-2024-1-КР

Строительство двухэтажного административного здания военного комиссариата в селе Темирбек Жургенова Айтекебийского района Актюбинской области

Здание военного комиссариата

Стадия	Лист	Листов
РП	22	

Ферма Ф-1. Стойка Ст-1. Спецификация.

ТОО "ПроектСтройДиалог KZ"

Взам. инв. №

Подп. и дата

Инв. № подл.

Формат А3

Рама Рм-1

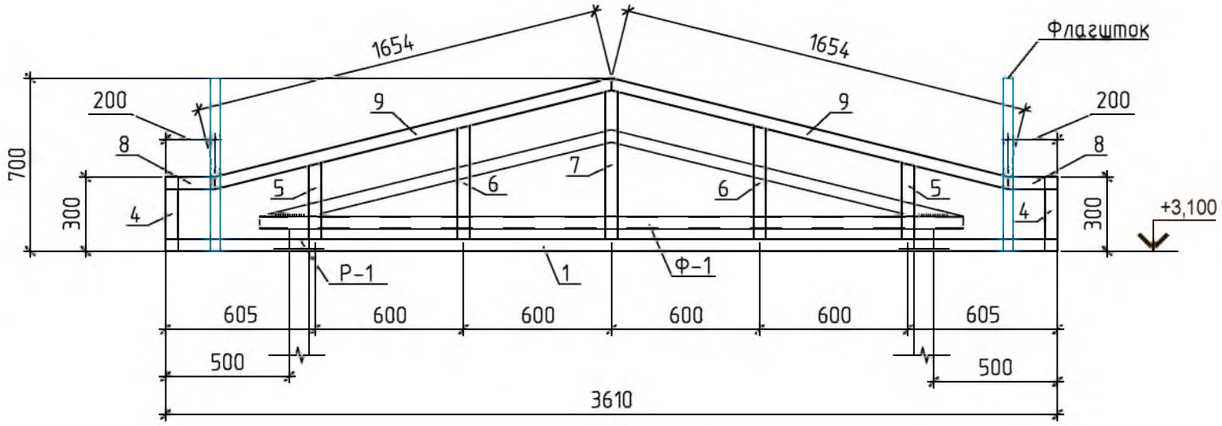

План рамы Рм-1

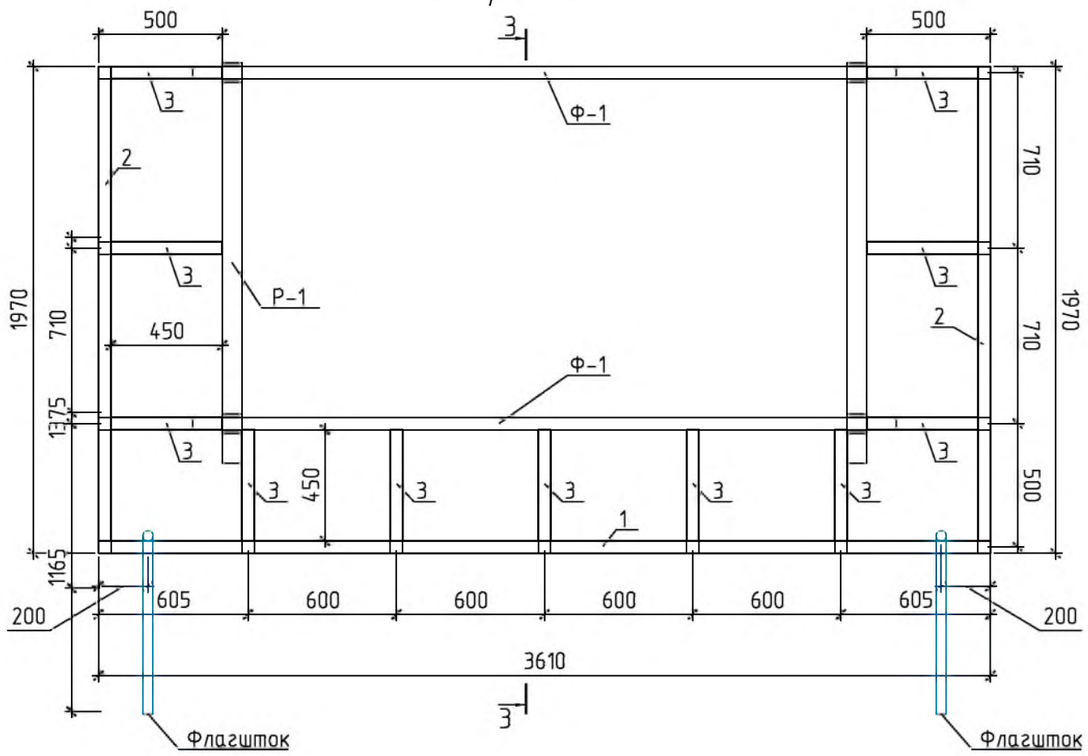

3 - 3

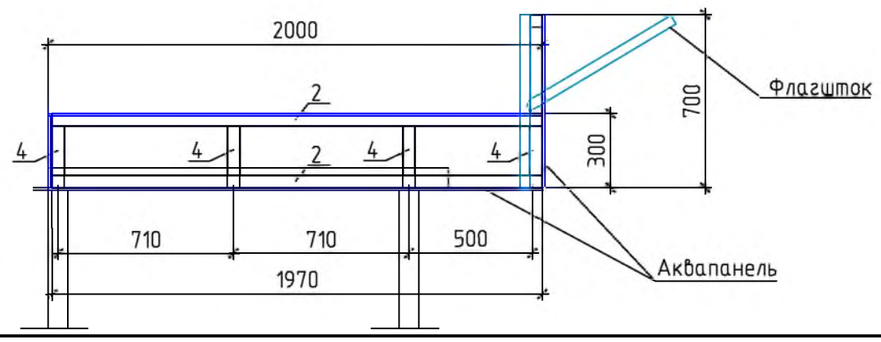

Спецификация

Поз.	Обозначение	Наименование	Кол.	Масса ед., кг	
		Рама Рм-1		101,28	
		Сборочные единицы и детали			
	ГОСТ 8639-82	Труба квадр. 50х3			С 245 ГОСТ 27772-88*
1		l=3610	1	15,3	15,30
2		l=1970	4	8,35	33,40
3		l=450	11	1,91	21,01
4		l=200	8	0,85	6,8
5		l=308	2	1,31	2,62
6		l=458	2	1,94	3,88
7		l=601	1	2,55	2,55
8		l=200	2	0,85	1,70
9		l=1654	2	7,01	14,02
		Материалы			
		Аквапанель толщ.10мм			10,2 м²
		Флагшток			
	ГОСТ 3262-75	Труба 40х3, L=0,7м	4	2,18	8,72
		Табличка с названием учреждения	2		

1. Металлическую раму Рм-1 спереди, по бокам и снизу (внутри витража) обшить аквапанелью толщ.10мм
2. Для защиты от коррозии все металлические изделия окрасить эмалью ПФ 115 ГОСТ 6465-76 в два слоя по грунтовке ГФ-021 по ГОСТ 25129-82.
3. Сварку выполнять электродами типа Э42 по ГОСТ 9467-75*.

Изм	Лист	№ докум.	Подп.	Дата				
					175-2024-1-КР			
					Строительство двухэтажного административного здания военного комиссариата в селе Темирбек Жургенова Айтекебийского района Актюбинской области			
ГИП		Урумбаева		07.24	Здание военного комиссариата	Стадия	Лист	Листов
Н.контроль		Лигай		07.24		РП	23	
Проверил		Герасимчук		07.24	Рама Рм-1. Спецификация.	ТОО "ПроектСтройДиалог KZ"		
Разраб.		Кожикова		07.24				

Взам. инв. №

Подп. и дата

Инв. № подл.

Формат А3

План козырька по оси "1"

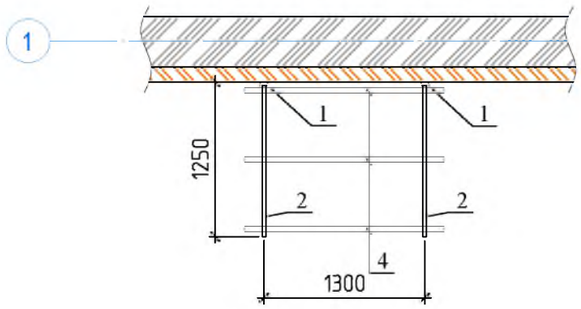

Козырек над входом по оси "1"

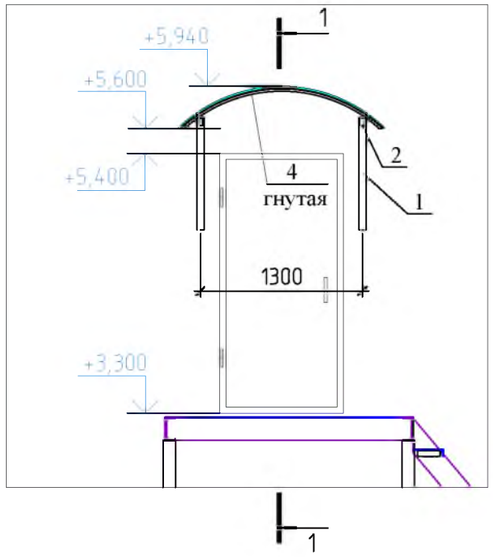

Разрез 1-1 козырька

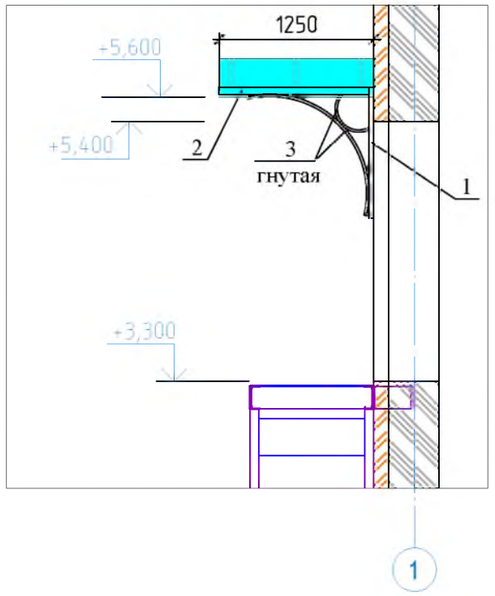

Спецификация элементов козырька

Поз.	Обозначение	Наименование	Кол. шт	Масса, кг	Примечание
		Козырек по оси "1"	1		
1	ГОСТ 8645-82	Труба ▭ 60х30х3, L=900мм	2	3,45	6,9 кг
2	ГОСТ 8645-82	Труба ▭ 60х30х3, L=1250мм	2	4,78	9,56 кг
3	ГОСТ 8645-82	Труба ▭ 60х30х3, L=2100мм	2	8,04	16,08 кг
4	ГОСТ 8645-82	Труба ▭ 40х20х2, L=1800мм	3	3,06	9,18 кг
5	ТУ 2246-001-93726592-2007	Полигаль, толщ.16			2,3 м²

1. Общие указания смотри лист КР-1.
2. Для защиты от коррозии все металлические изделия окрасить эмалью ПФ 115 ГОСТ 6465-76 в два слоя по грунтовке ГФ-021 по ГОСТ 25129-82.
3. Сварку выполнять электродами типа Э42 по ГОСТ 9467-75*.

Взам. инв. №

Подп. и дата

Инв. № подл.

Изм	Лист	№ докум.	Подп.	Дата
ГИП		Урумбаева		07.24
Н.контроль		Лигай		07.24
Проверил		Герасимчук		07.24
Разраб.		Кожикова		07.24

175-2024-1-КР

Строительство двухэтажного административного здания военного комиссариата в селе Темирбек Жургенова Айтекебийского района Актюбинской области

Здание военного комиссариата

Стадия	Лист	Листов
РП	24	

План козырька по оси "1". Спецификация.

ТОО "ПроектСтройДиалог KZ"

Формат А3

План козырька по оси "Г"

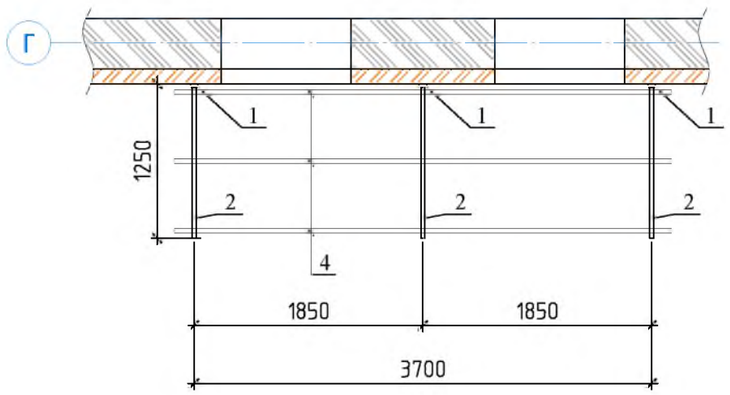

Козырек над входами по оси "Г"

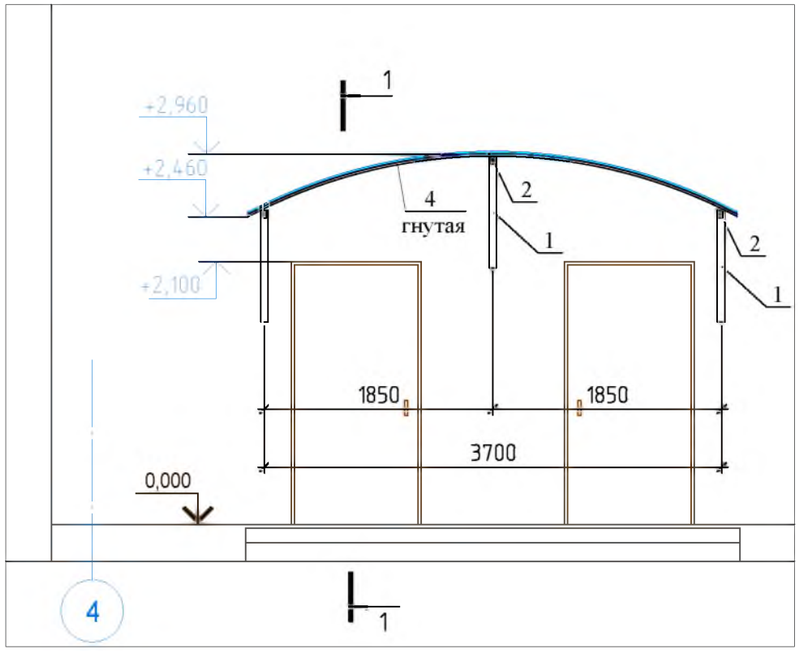

Разрез 1-1 козырька

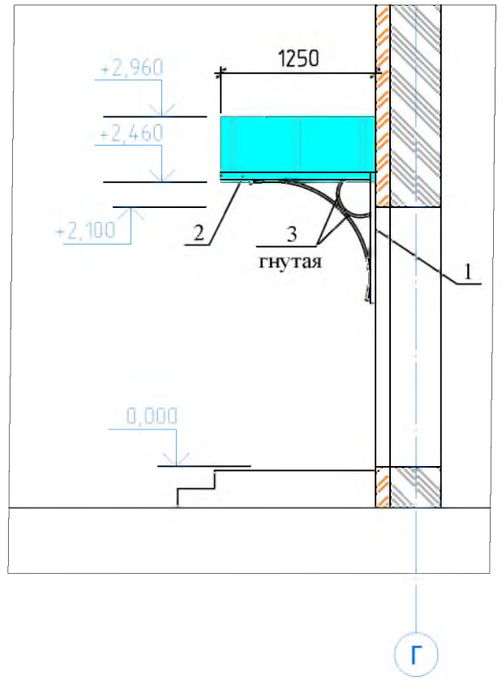

Спецификация элементов козырька

Поз.	Обозначение	Наименование	Кол. шт	Масса, кг	Примечание
		Козырек по оси "Г"	1		
1	ГОСТ 8645-82	Труба ▭ 60х30х3, L=900мм	3	3,45	10,35 кг
2	ГОСТ 8645-82	Труба ▭ 60х30х3, L=1250мм	3	4,78	14,34 кг
3	ГОСТ 8645-82	Труба ▭ 60х30х3, L=2100мм	3	8,04	24,12 кг
4	ГОСТ 8645-82	Труба ▭ 40х20х2, L=4100мм	3	6,97	20,91кг
5	ТУ 2246-001-93726592-2007	Полигаль, толщ.16			5,1 м²

1. Общие указания смотри лист КР-1.
2. Для защиты от коррозии все металлические изделия окрасить эмалью ПФ 115 ГОСТ 6465-76 в два слоя по грунтовке ГФ-021 по ГОСТ 25129-82.
3. Сварку выполнять электродами типа Э42 по ГОСТ 9467-75*.

Взам. инв. №

Подп. и дата

Инв. № подл.

Изм	Лист	№ докум.	Подп.	Дата
ГИП		Урумбаева		07.24
Н.контроль		Лигай		07.24
Проверил		Герасимчук		07.24
Разраб.		Кожикова		07.24

175-2024-1-КР

Строительство двухэтажного административного здания военного комиссариата в селе Темирбек Жургенова Айтекебийского района Актюбинской области

Здание военного комиссариата

Стадия	Лист	Листов
РП	25	

План козырька по оси "Г". Спецификация.

ТОО "ПроектСтройДиалог KZ"

Формат А3

План армопояса на отм. +6,900

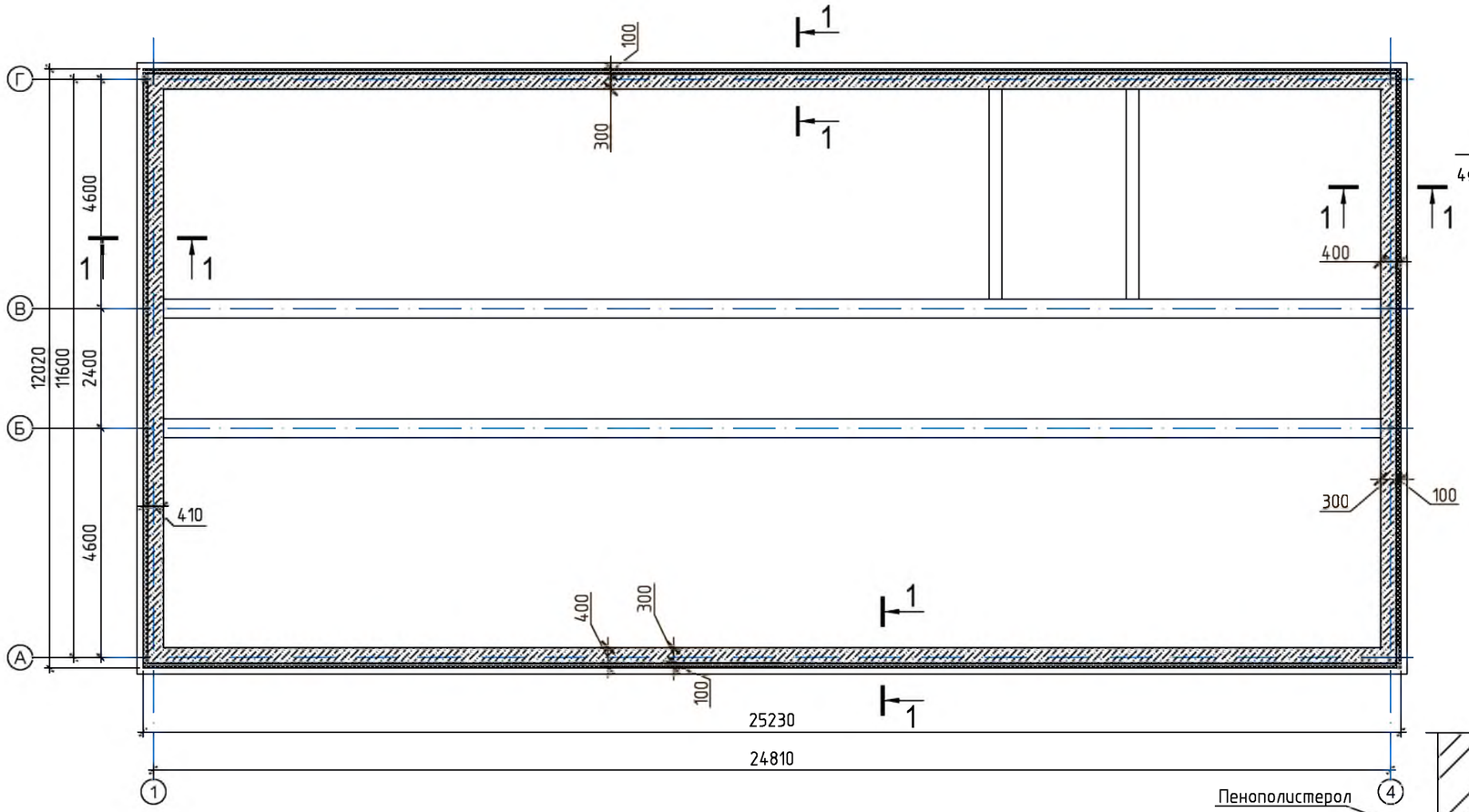

Сечение 1-1

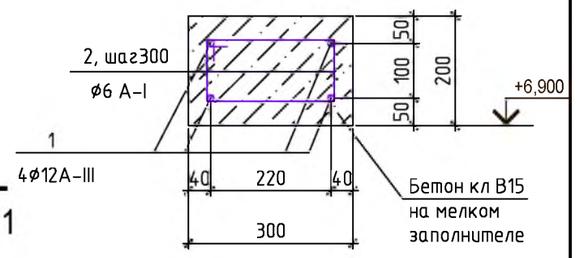

Ведомость деталей

Поз.	Эскиз
2 L=820	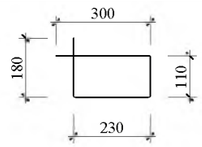

Сечение 1-1

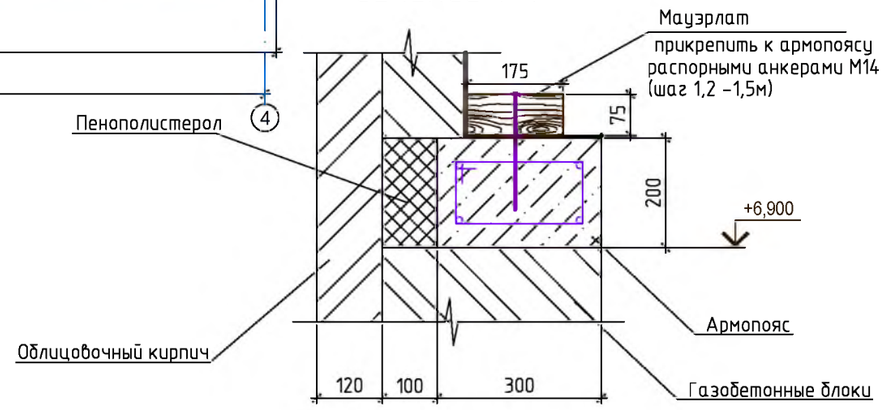

Спецификация на армопояс

Поз.	Обозначение	Наименование	Кол.	Масса ед.кг.	Прим.
		Армопояс на отм. +6,900			
1	ГОСТ 5781-82*	⌀ 12А-III, L=298,0 п.м	1	0,888	264,6кг
2	ГОСТ 5781-82*	⌀ 6А-I, L=820	248	0.18	44,6кг
		Бетон класса В15, $м^3$	4,5		
		Пенополистерол t=100мм, $м^3$	1,5		

Изм	Лист	№ докум.	Подп.	Дата
ГИП		Урумбаева		07.24
Н.контроль		Лигай		07.24
Проверил		Герасимчук		07.24
Разраб.		Кожикова		07.24

175-2024-1-КР

Строительство двухэтажного административного здания военного комиссариата в селе Темирбек Жургенова Айтекебийского района Актюбинской области

Здание военного комиссариата

Стадия	Лист	Листов
РП	26	

План армопояса на отм. +6,900.

ТОО "ПроектСтройДиалог KZ"

Взам. инв. №

Подп. и дата

Инв. № подл.

Формат А3

План армопояса на отм. +2,800 и +6,100

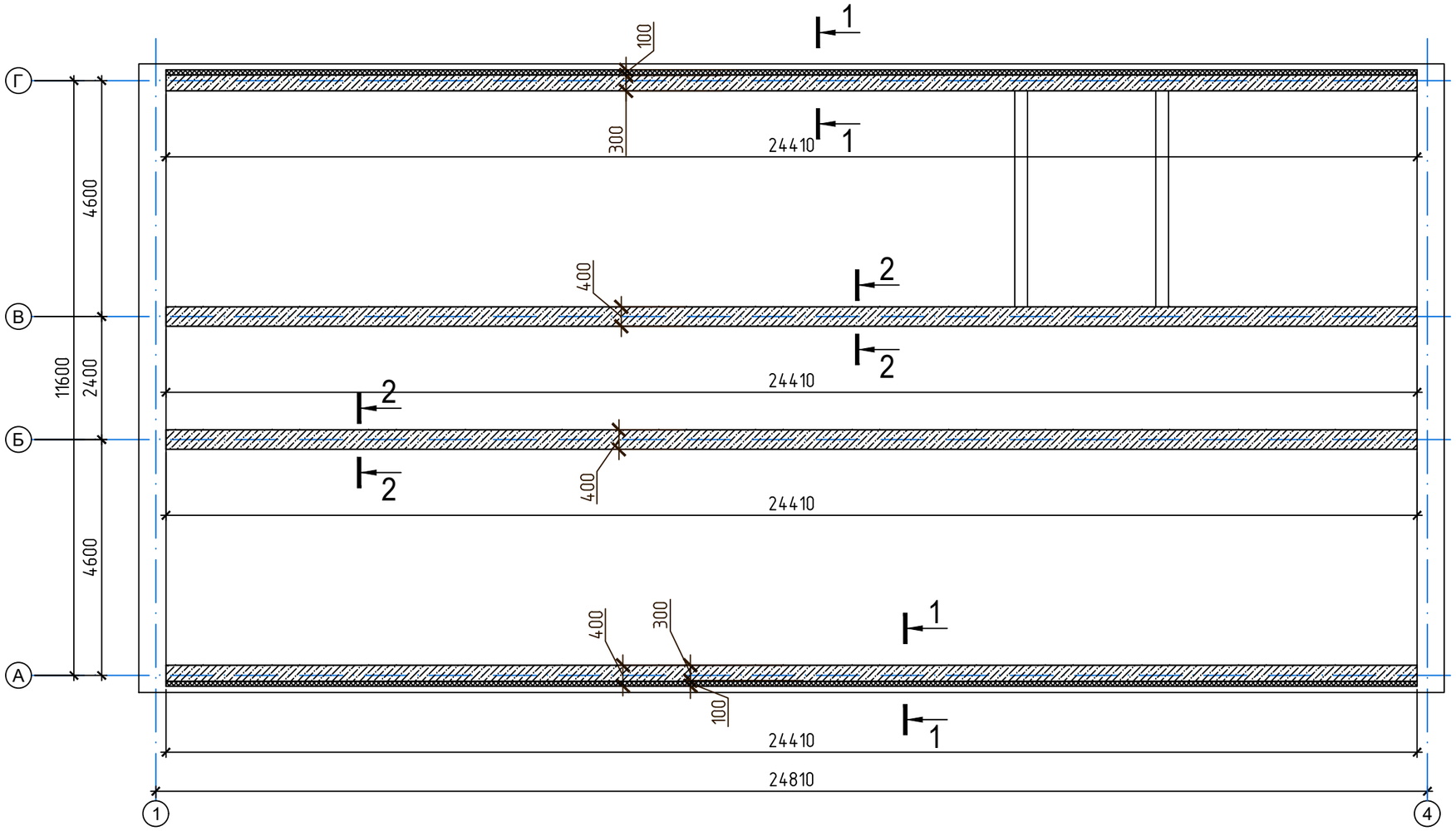

Сечение 2-2

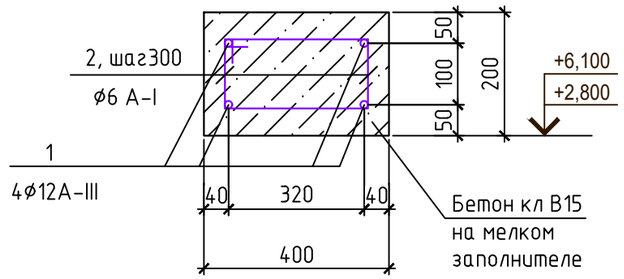

Ведомость деталей

Поз.	Эскиз
2 L=820 L=1020	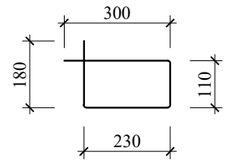

Сечение 1-1

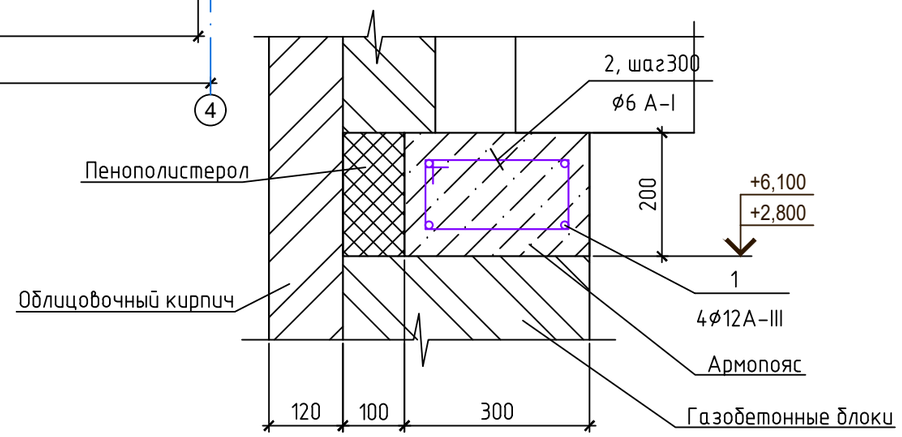

Спецификация на армопояс

Поз.	Обозначение	Наименование	Кол.	Масса ед.кг.	Прим.
	Армопояс на отм. +2.800 и +6.100 по наружным стенам				
1	ГОСТ 34028-2016	ф 12А-III, L=391.0 п.м	1	0,888	347.2 кг
2	ГОСТ 34028-2016	ф 6А-I, L=820	326	0.18	58.7 кг
		Бетон класса В15, $м^3$	5.9		
		Пенополистерол t=100мм, $м^3$	2.0		
	Армопояс на отм. +2.800 и +6.100 по внутренним стенам				
1	ГОСТ 34028-2016	ф 12А-III, L=391.0 п.м	1	0,888	347.2 кг
2	ГОСТ 34028-2016	ф 6А-I, L=1020	326	0.23	75.0 кг
		Бетон класса В15, $м^3$	7.8		

Взам. инв. №
Подп. и дата
Инв. № подл.

Изм.	Лист	№ докум.	Подп.	Дата
ГИП		Урумбаева		07.24
Н.контроль		Лигай		07.24
Проверил		Герасимчук		07.24
Разраб.		Кожикова		07.24

175-2024-1-КР

Строительство двухэтажного административного здания военного комиссариата в селе Темирбек Жургенова Айтекебийского района Актюбинской области

Здание военного комиссариата

Стадия	Лист	Листов
РП	27	

План армопояса на отм. +2.800 и +6,100.

ТОО "ПроектСтройДиалог KZ"

Формат А3