РЕСПУБЛИКА КАЗАХСТАН
ТОО "ПроектСтройДиалог KZ"
Лицензия №19004792 от 26.02.2019 года

Заказ: 175-2024-1-АПС,СВН,СКС,СКУД
Заказчик: ГУ «Айтекебийский районный отдел архитектуры, градостроительство и строительства Актюбинской области»

РАБОЧИЙ ПРОЕКТ

Строительство двухэтажного административного здания военного комиссариата в селе Темирбек Жургенова Айтекебийского района Актюбинской области (включая благоустройство и инженерные коммуникации)

Том 4. Здание военного комиссариата
Альбом 7. Слаботочные системы

(Автоматическая пожарная сигнализация, охранная сигнализация; Система видеонаблюдения; Система контроля связи; Система контроля управления доступом)

г.Актобе
2024г.

РЕСПУБЛИКА КАЗАХСТАН
ТОО "ПроектСтройДиалог KZ"
Лицензия №19004792 от 26.02.2019 года

Заказ: 175-2024-1-АПС,СВН,СКС,СКУД
Заказчик: ГУ «Айтекебийский районный отдел архитектуры, градостроительство и строительства Актюбинской области»

РАБОЧИЙ ПРОЕКТ

Строительство двухэтажного административного здания военного комиссариата в селе Темирбек Жургенова Айтекебийского района Актюбинской области (включая благоустройство и инженерные коммуникации)

Том 4. Здание военного комиссариата

Альбом 7. Слаботочные системы

(Автоматическая пожарная сигнализация, охранная сигнализация; Система видеонаблюдения; Система контроля связи; Система контроля управления доступом)

Директор **Турумбаева Ж.С.**

г.Актобе
2024г.

Ведомость рабочих чертежей основного комплекта

Лист	Наименование	Примечание
1	Общие данные	
2	Условные и графические обозначения	
3	Структурная схема	
4	Схема подключения оборудования	
5	Расчет источников электропитания	
6	План расстановки оборудования АПС на 1-м этаже	
7	План расстановки оборудования АПС на 2-м этаже	
8	План расстановки оборудования ОС на 1-м этаже	
9	План расстановки оборудования ОС на 2-м этаже	
10	Спецификация оборудования изделий и материалов	
11	Спецификация оборудования изделий и материалов (продолжение)	

Ведомость ссылочных и прилагаемых документов

Обозначение	Наименование	Примечание
ГОСТ 31565-2012	"Кабельные изделия. Требования пожарной безопасности"	
СН РК 2.02-104-2014	"Оборудование зданий, помещений и сооружений системами автоматической пожарной сигнализации, автоматическими установками пожаротушения и оповещения людей о пожаре"	
СН РК 2.02-02-2023	"Строительные нормы республики казахстан пожарная автоматика зданий и сооружений"	
Приказ Председателя Комитета национальной безопасности Республики Казахстан от 27 октября 2020 года № 69-?е	"Утверждении Правил функционирования Национальной системы видеомониторинга"	
Постановление Правительства Республики Казахстан от 6 мая 2021 года № 305.	"Об утверждении требований к организации антитеррористической защиты объектов, уязвимых в террористическом отношении"	
	Прилагаемые документы.	
175-2024-1-АПС.СО	Спецификация оборудования.	2 листа

Настоящий проект соответствует требованиям экологических, санитарно-гигиенических, противопожарных и других норм, действующих на территории Республики Казахстан и обеспечивает безопасную для жизни и здоровья людей эксплуатацию объекта.

Главный инженер проекта _____ Урумбаева Ж.С.

Общие указания

Рабочая документация разработана на основании технического задания и исходных данных, полученных от Заказчика.

Рабочая документация соответствует требованиям действующих технических регламентов, стандартов и сводов правил.

Все оборудование, предусмотренное в проекте, сертифицировано в Республике Казахстан в соответствии с требованиями действующих нормативных документов.

Автоматическая установка пожарной сигнализации организована по интерфейсу R3-Link на базе приборов "РУБЕЖ", предназначенных для сбора, обработки, передачи, отображения и регистрации извещений о состоянии шлейфов пожарной сигнализации, управления системой оповещения людей о пожаре и инженерными системами объекта.

Тип пожарных извещателей подобран в зависимости от назначения защищаемых помещений с учетом характера сгораемых материалов (определения характерных первичных признаков пожара) и условий эксплуатации. Размещение пожарных извещателей выполняется согласно требованиям СН РК 2.02-02-2023.

Основную функцию - сбор информации и выдачу команд на управление эвакуацией людей из здания, осуществляет приемно-контрольный прибор "R3-Рубеж-20П".

Для обнаружения возгорания применены адресные дымовые пожарные извещатели "ИП 212-64-R3". На пути эвакуации размещены адресные ручные пожарные извещатели с встроенным изолятором "ИПР 513-11ИКЗ-А-R3", которые включены в адресные шлейфы.

Световые и светозвуковые оповещатели "ОПОП " подключаются к РМ-4К.

В системе по сигналу "Пожар" состояние оповещателя переходит из состояния "Выключен" в состояние "Меандр" с частотой 0,5 Гц.

Пожарная сигнализация, через релейные блоки "РМ-1", обеспечивает подачу сигналов на отключение приточно вытяжных систем вентиляции, отключение турникета и замков СКУД на путях эвакуации.

Система оповещения эвакуации людей реализована за счет адресного модуля речевого оповещения МРО-2М, модуль подключен к адресной линии ПС, система позволяет перезаписывать до 8 специальных сообщений длительностью до 2 минут, для речевого оповещения применены настенные динамики SW-06 расположенные в коридорах.

Охранная сигнализация.

Под охрану взяты все двери выходящие на улицу и окна здания. Для выявления нарушений примененны следующие типы извещетелей:

ИО 10220-2 реагирует на открытие дверей и окон:

ИО 32920-2 реагирует на звук разбития стекла;

ИО 30920-2 реагирует на движение человека.

Выбор кабелей, способы их прокладки для организации шлейфов и соединительных линий системы произведен в соответствии с требованиями СН РК 2.02-02-2023 и технической документации на приборы и оборудование системы. Электрические сети электропитания и управления выполняются не распространяющими горение огнестойкими с низким дымо и газовыделением кабелями.

Прокладку кабельных линий осуществлять в кабельном канале.

Изм.	Кол.уч	Лист	N док	Подп.	Дата
ГИП		Урумбаева			07.24
Н. контроль		Лигай			07.24
Проверил		Герасимчук			07.24
Разработал		Оськина			07.24

175-2024-1-АПС

Строительство двухэтажного административного здания военного комиссариата в селе Темирбек Жургенова Айтекебийского района Актюбинской области

Здание военного комиссариата

Стадия	Лист	Листов
РП	1	

Общие данные

ТОО "ПроектСтройДиалог KZ"

Взам. инв. №

Подп. и дата

Инв. № подл.

Таблица условно-графических обозначений

УГО	Позиционное обозначение	Наименование оборудования
	ARKn	Прибор приемно-контрольный и управления охранно-пожарный адресный R3-Рубеж-20П
	xBTHy.z	Извещатель пожарный дымовой оптико-электронный адресно-аналоговый ИП 212-64-R3 W1.02
	xBTMy.z	Извещатель пожарный ручной адресный со встроенным изолятором короткого замыкания ИПР 513-11ИКЗ-А-R3
ИЗ	xAy.z	Изолятор шлейфа ИЗ-1-R3
	xBGAy.z	Извещатель охранный поверхностный звуковой адресный ИО 32920-2
	xBGLy.z	Извещатель охранный поверхностный оптико-электронный адресный ИО 30920-2
	xBGBy.z	Извещатель охранный магнитоуправляемый адресный ИО 10220-2
МРО-2М	xAy.z	Адресный модуль речевого оповещения МРО-2М-R3
	BIADn	Оповещатель пожарный речевой настенный SW-06 (8 Ом)
РМ-1	xSCy.z	Адресный релейный модуль РМ-1-R3
РМ-4К	xSCy.z	Адресный релейный модуль РМ-4К-R3
+ −	UG1	Источник вторичного электропитания резервированный ИВЭПР 12/2 исп. 2х7-Р-БР
+ −	UGB1	Бокс резервного электропитания БР12 исп. 2х17
	BIALn	Оповещатель охранно-пожарный световой ОПОП 1-8 "Выход", 12В
	BIALSn	Оповещатель охранно-пожарный комбинированный ОПОП 124-7 12В

Примечание. В перечне условных обозначений:
x – номер прибора управления (ППКОПУ, контроллера),
y – номер линии связи от прибора управления (ППКОПУ, контроллера),
z – значение адреса устройства,
n – порядковый номер устройства.

Таблица условно-графических обозначений кабельных линий

Обозначение	Марка кабеля	Тип линии связи	Граф. обозначение
АЛС	КПСнг(А)-FRLS 1х2х0,5	Адресная	
L	КПСнг(А)-FRLS 2х2х0,5	Оповещение световое	
V	КПСнг(А)-FRLS 1х2х0,75	Оповещение речевое низкоомное	
P	КПСнг(А)-FRLS 1х2х0,75	Питание 12-24В	

Согласовано

Взам. инв. №

Подп. и дата

Инв. № подп.

Изм.	Кол.уч	Лист	N док	Подп.	Дата
ГИП		Урумбаева			07.24
Н. контроль		Лигай			07.24
Проверил		Герасимчук			07.24
Разработал		Оськина			07.24

175-2024-1-АПС

Строительство двухэтажного административного здания военного комиссариата в селе Темирбек Жургенова Айтекебийского района Актюбинской области

Здание военного комиссариата

Стадия	Лист	Листов
РП	2	

Условные и графические обозначения

ТОО "ПроектСтройДиалог KZ"

Копировал

Формат А3

Структурная схема

Взам. инв. №

Подп. и дата

Инв. № подл.

Изм.	Кол.уч	Лист	N док	Подп.	Дата
ГИП		Урумбаева			07.24
Н. контроль		Лигай			07.24
Проверил		Герасимчук			07.24
Разработал		Оськина			07.24

175-2024-1-АПС

Строительство двухэтажного административного здания военного комиссариата в селе Темирбек Жургенова Айтекебийского района Актюбинской области

Здание военного комиссариата

Стадия	Лист	Листов
РП	3	

Структурная схема

ТОО "ПроектСтройДиалог KZ"

Копировал

Формат А2

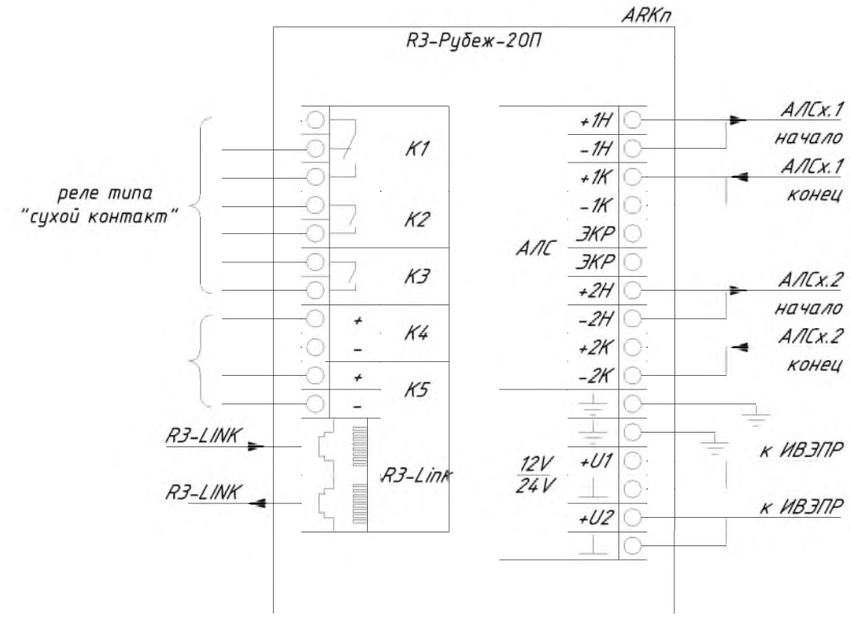

Схема обжима кабеля для интерфейса "R3-Link"

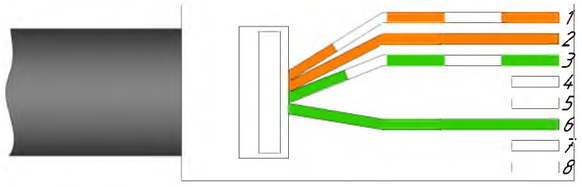

Типовая схема подключения бокса резервого питания "БР-12/24" (BR)

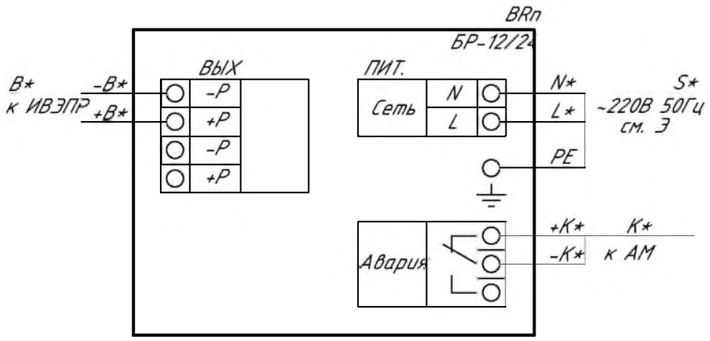

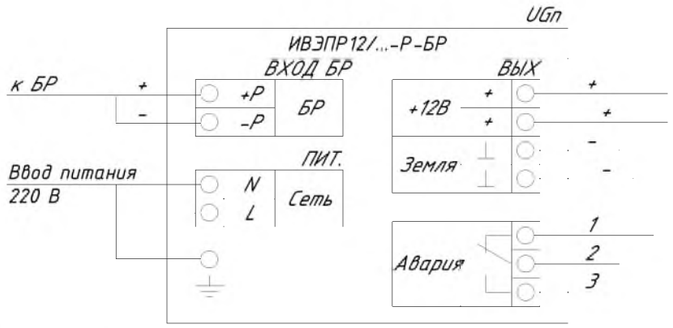

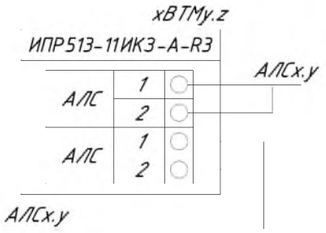

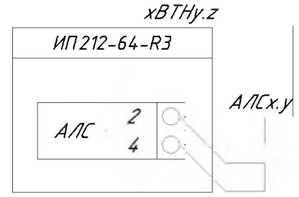

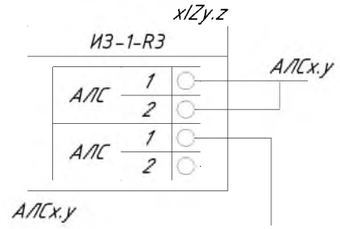

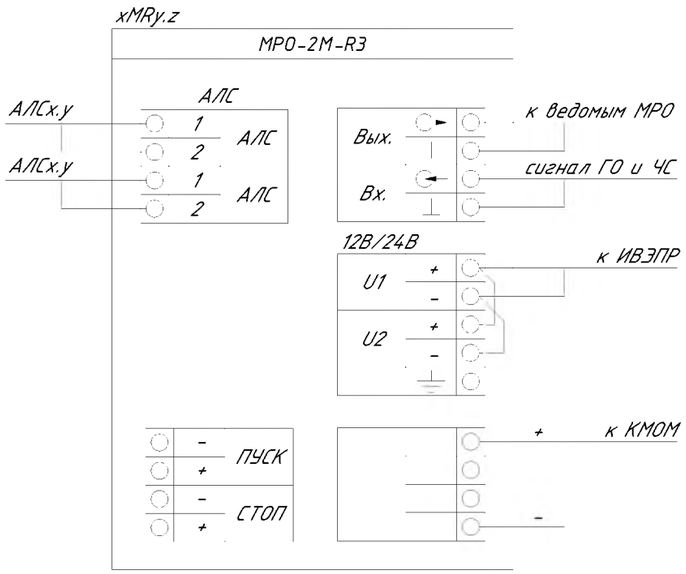

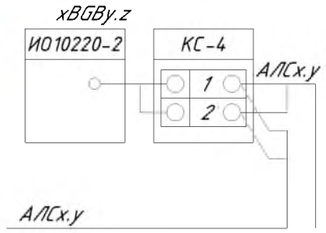

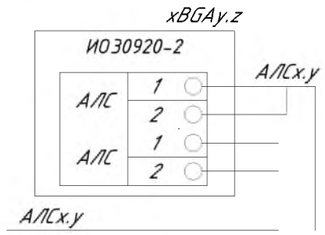

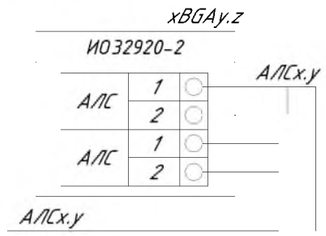

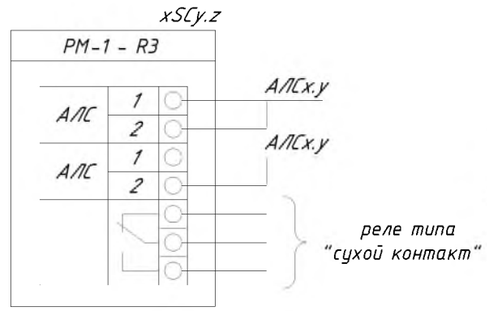

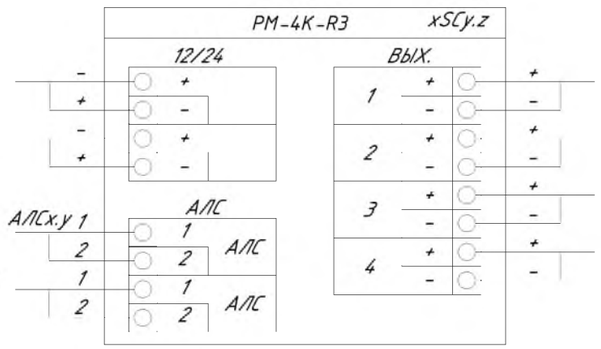

Изм.	Кол.уч.	Лист	N док	Подп.	Дата
ГИП		Урумбаева			07.24
Н. контроль		Лигай			07.24
Проверил		Герасимчук			07.24
Разработал		Оськина			07.24

175-2024-1-АПС

Строительство двухэтажного административного здания военного комиссариата в селе Темирбек Жургенова Айтекебийского района Актюбинской области

Здание военного комиссариата

Стадия	Лист	Листов
РП	4	

Схема подключения оборудования

ТОО "ПроектСтройДиалог KZ"

Согласовано

Взам. инв. №

Подп. и дата

Инв. № подл.

Копировал

Формат А3

Используются не адресные ИВЭПР 12В
24 часа в дежурном режиме, 3 часа в режиме тревоги
UG1 ИВЭПР 12/2 исп. 2х7-Р-БР - 1 шт,
БР12 исп. 2х17 - 1 шт,
АКБ 7 Ач - 2 шт, АКБ 17 Ач - 2 шт

Прибор или устройство пожарной сигнализации	Кол.	Потребляемый ток, А			
		Дежурный режим		Режим тревоги	
		Ед.	Суммарно	Ед.	Суммарно
R3-Рубеж-2ОП	1	0.7804526	0.7804526	0.7804526	0.7804526
РМ-4К-R3	1	0.02	0.02	0.02	0.02
МРО-2М прот. R3 +6 ак. модуль, 8 Ом	1	0.17	0.17	0.7	0.7
ОПОП 1-8 "Выход", 12В	5	0.02	0.1	0.02	0.1
ОПОП 124-7 12В	5	0	0	0.045	0.225
Суммарное токопотребление, А (с учетом запаса в 0%)		1.0704526		1.8254526	
Необходимая емкость АКБ, Ач (с учетом коэффициента старения 1.25)		39.97152525			
Суммарная номинальная емкость АКБ, Ач		48			
Собственное потребление ИВЭПР от АКБ, Ач		1.0125			
Мощность, потребляемая ИВЭПР от сети переменного тока, Вт		70			
Мощность, потребляемая БР от сети переменного тока, Вт		40			

Согласовано

Взам. инв. №

Подп. и дата

Инв. № подп.

Изм.	Кол.уч	Лист	N док	Подп.	Дата
ГИП		Урумбаева			07.24
Н. контроль		Лигай			07.24
Проверил		Герасимчук			07.24
Разработал		Оськина			07.24

175-2024-1-АПС

Строительство двухэтажного административного здания военного комиссариата в селе Темирбек Жургенова Айтекебийского района Актюбинской области

Здание военного комиссариата	Стадия	Лист	Листов
	РП	5	
Расчет источников электропитания	ТОО "ПроектСтройДиалог KZ"		

Копировал

Формат А4

План 1-го этажа

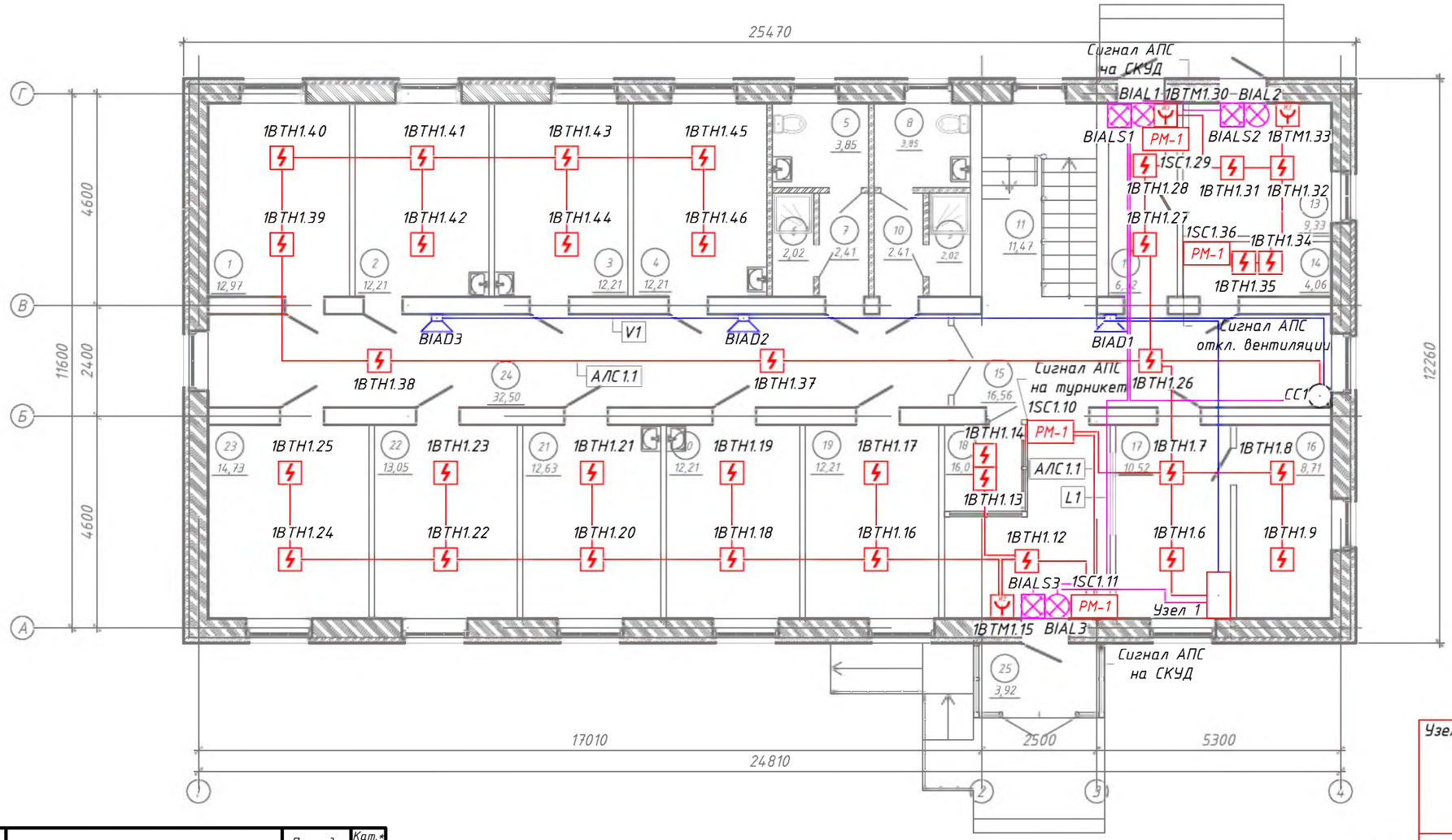

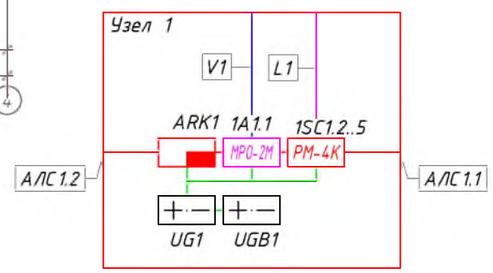

Номер поме-щения	Наименование	Площадь, м²	Кат.* поме-щений
1	Склад	12.97	
2	Антропометрия, дерматолог	12.21	
3	Стоматолог. Окулист.	12.21	
4	Психиатр. Невропатолог.	12.21	
5	Санузел	3.85	
6	Душевая	2.02	
7	Коридор	2.41	
8	Санузел	3.85	
9	Душевая	2.02	
10	Коридор	2.41	
11	Лестничная клетка	11.47	
12	Тамбур	6.32	
13	Тепловой узел	9.33	
14	Электрощитовая	4.06	
15	Коридор	16.56	
16	Комната отдыха	8.71	
17	Дежурная часть	10.52	
18	Холл	16.01	
19	Раздевалка	12.21	
20	Лор. Хирург	12.21	
21	Терапевт	12.63	
22	Кабинет состава комиссии	13.05	
23	Картотека призывников	14.73	
24	Коридор	32.5	
25	Тамбур	3.92	
	иТОГО:	250.4	

Взам. инв. №

Подп. и дата

Инв. № подл.

Изм	Лист	№ докум.	Подп.	Дата
ГИП		Урумбаева		07.24
Н.контроль		Лигай		07.24
Проверил		Герасимчук		07.24
Разраб.		Оськина		07.24

175-2024-1-АПС

Строительство двухэтажного административного здания военного комиссариата в селе Темирбек Жургенова Айтекебийского района Актюбинской области

Здание военного комиссариата

Стадия	Лист	Листов
РП	6	

План расстановки оборудования АПС 1-го этажа

ТОО "ПроектСтройДиалог KZ"

Формат А3

План 2-го этажа

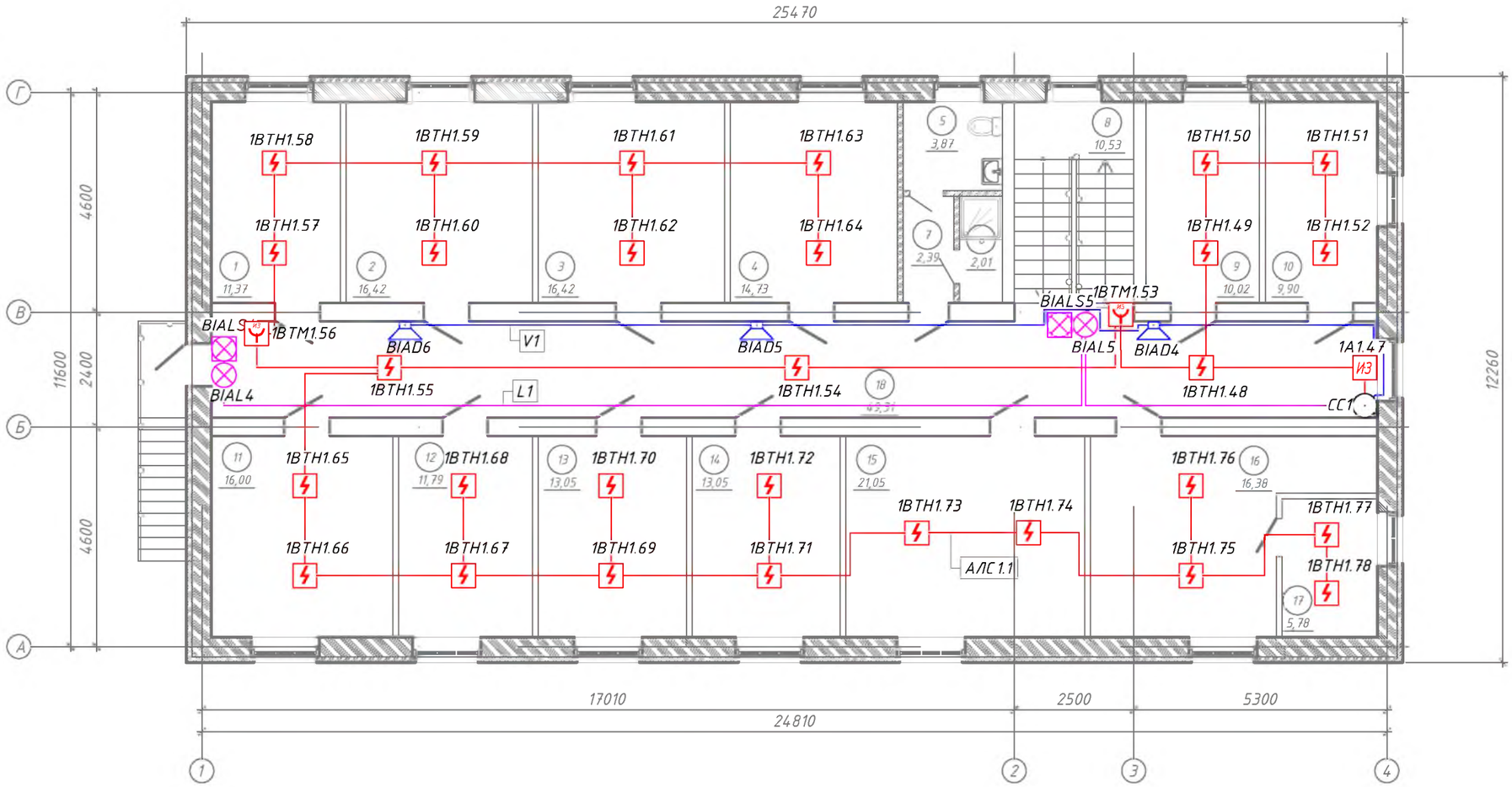

Номер поме-щения	Наименование	Площадь, м²	Кат.* поме-щения
1	АСУР	11.37	
2	Картотека отдела учета	16.42	
3	Секретная часть	16.42	
4	Отдел учета	14.73	
5	Санузел	3.87	
6	Душевая	2.01	
7	Коридор	2.39	
8	Лестничная клетка	10.53	
9	2-й отдел (архив)	10.02	
10	2-й отдел (склад)	9.9	
11	Мобилизационный класс	16	
12	Мобилизационный 1-й отдел	11.79	
13	АХО и отдел кадров	13.05	
14	НДП	13.05	
15	ИВР	21.05	
16	НОДО (Начальник отдела по делам обороны)	19.11	
17	Комната отдыха	5.6	
18	Коридор	49.31	
	ИТОГО:	246.6	
	ВСЕГО:	497	

Взам. инв. №

Подп. и дата

Инв. № подл.

Изм	Лист	№ докум.	Подп.	Дата
ГИП		Урумбаева		07.24
Н.контроль		Лигай		07.24
Проверил		Герасимчук		07.24
Разраб.		Оськина		07.24

175-2024-1-АПС

Строительство двухэтажного административного здания военного комиссариата в селе Темирбек Жургенова Айтекебийского района Актюбинской области

Здание военного комиссариата

Стадия	Лист	Листов
РП	7	

План расстановки оборудования АПС 2-го этажа

ТОО "ПроектСтройДиалог KZ"

Формат А3

План 1-го этажа

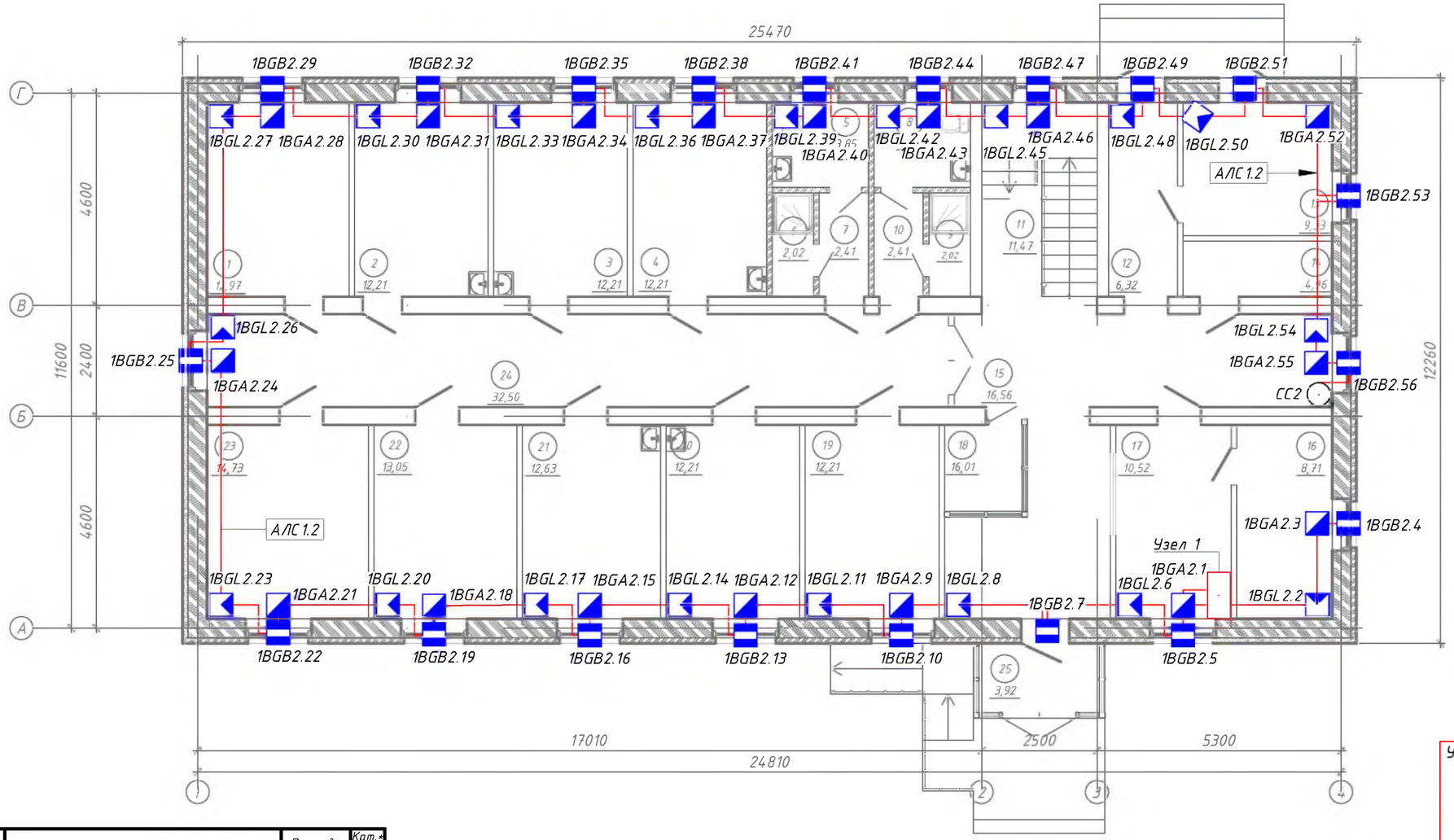

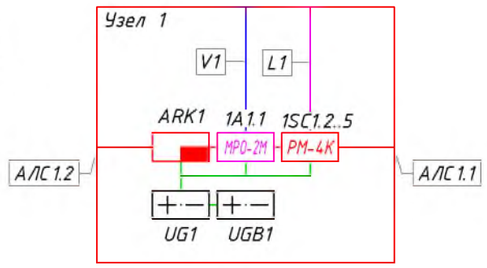

Номер поме-щения	Наименование	Площадь, м²	Кат.* поме-щения
1	Склад	12.97	
2	Антропометрия, дерматолог	12.21	
3	Стоматолог. Окулист.	12.21	
4	Психиатр. Невропатолог.	12.21	
5	Санузел	3.85	
6	Душевая	2.02	
7	Коридор	2.41	
8	Санузел	3.85	
9	Душевая	2.02	
10	Коридор	2.41	
11	Лестничная клетка	11.47	
12	Тамбур	6.32	
13	Тепловой узел	9.33	
14	Электрощитовая	4.06	
15	Коридор	16.56	
16	Комната отдыха	8.71	
17	Дежурная часть	10.52	
18	Холл	16.01	
19	Раздевалка	12.21	
20	Лор. Хирург	12.21	
21	Терапевт	12.63	
22	Кабинет состава комиссии	13.05	
23	Картотека призывников	14.73	
24	Коридор	32.5	
25	Тамбур	3.92	
	иТОГО:	250.4	

Взам. инв. N°

Подп. и дата

Инв. N° подл.

Изм	Лист	№ докум.	Подп.	Дата
ГИП		Урумбаева		07.24
Н.контроль		Лигай		07.24
Проверил		Герасимчук		07.24
Разраб.		Оськина		07.24

175-2024-1-АПС

Строительство двухэтажного административного здания военного комиссариата в селе Темирбек Жургенова Айтекебийского района Актюбинской области

Здание военного комиссариата

Стадия	Лист	Листов
РП	8	

План расстановки оборудования ОС 1-го этажа

ТОО "ПроектСтройДиалог KZ"

Формат А3

План 2-го этажа

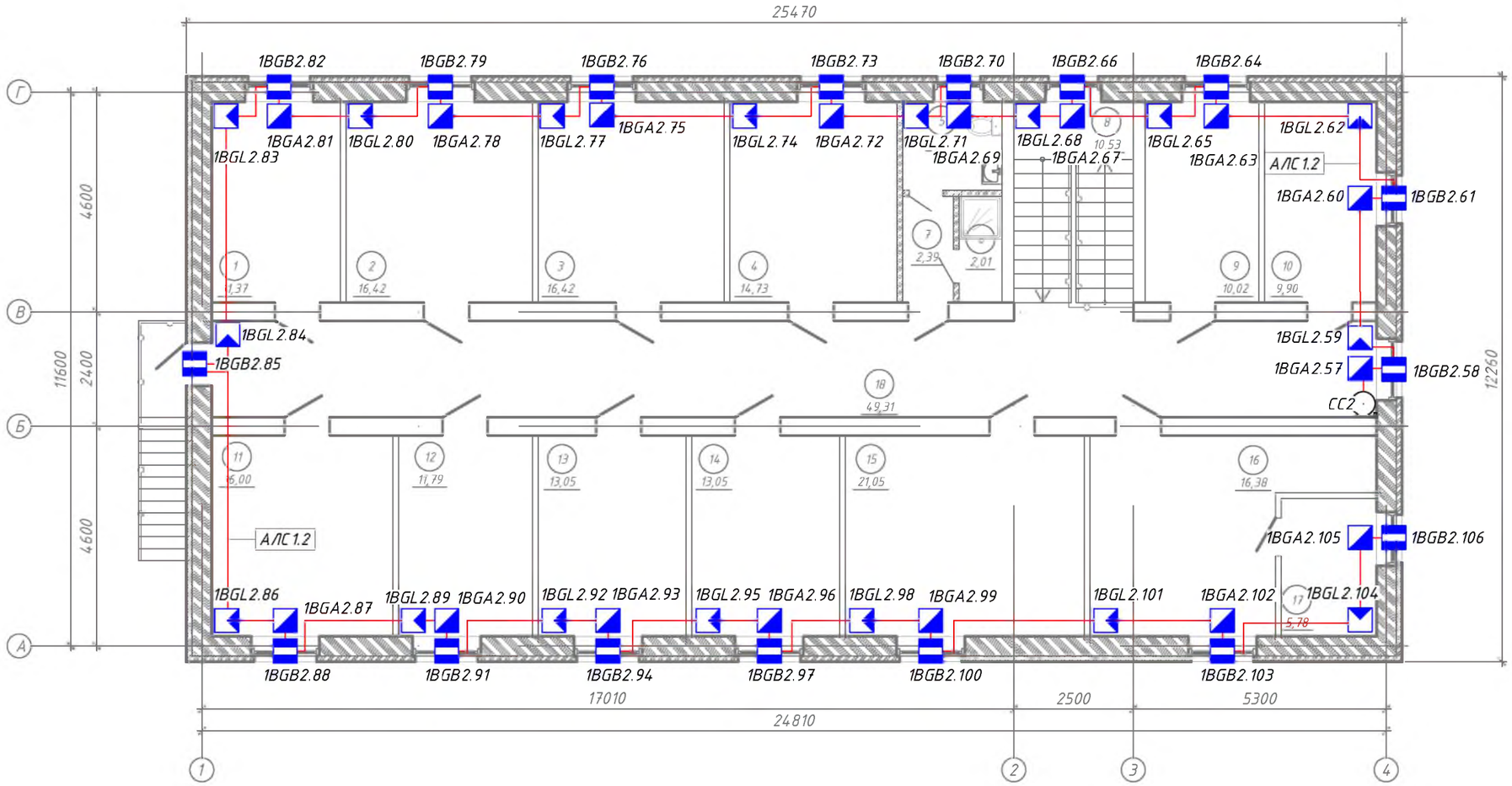

Номер поме-щения	Наименование	Площадь, м²	Кат.* поме-щения
1	АСУР	11.37	
2	Картотека отдела учета	16.42	
3	Секретная часть	16.42	
4	Отдел учета	14.73	
5	Санузел	3.87	
6	Душевая	2.01	
7	Коридор	2.39	
8	Лестничная клетка	10.53	
9	2-й отдел (архив)	10.02	
10	2-й отдел (склад)	9.9	
11	Мобилизационный класс	16	
12	Мобилизационный 1-й отдел	11.79	
13	АХО и отдел кадров	13.05	
14	НДП	13.05	
15	ИВР	21.05	
16	НОДО (Начальник отдела по делам обороны)	19.11	
17	Комната отдыха	5.6	
18	Коридор	49.31	
	ИТОГО:	246.6	
	ВСЕГО:	497	

Взам. инв. N°

Подп. и дата

Инв. N° подл.

Изм	Лист	№ докум.	Подп.	Дата
ГИП		Урумбаева		07.24
Н.контроль		Лигай		07.24
Проверил		Герасимчук		07.24
Разраб.		Оськина		07.24

175-2024-1-АПС

Строительство двухэтажного административного здания военного комиссариата в селе Темирбек Жургенова Айтекебийского района Актюбинской области

Здание военного комиссариата

Стадия	Лист	Листов
РП	9	

План расстановки оборудования ОС 2-го этажа

ТОО "ПроектСтройДиалог KZ"

Формат А3

Поз.	Наименование и техническая характеристика	Тип, марка, обозначение документа, опросного листа	Код продукции	Поставщик	Ед. измерения	Кол.	Масса 1 ед., кг	Примечание
1	2	3	4	5	6	7	8	9
	Оборудование							
1	Прибор приемно-контрольный и управления охранно-пожарный адресный	R3-Рубеж-20П		ТОО "АйКо"	шт.	1		
2	Извещатель пожарный дымовой оптико-электронный адресно-аналоговый	ИП 212-64-R3 W1.02		ТОО "АйКо"	шт.	70		В т.ч. 7 резерв
3	Извещатель пожарный ручной адресный со встроенным изолятором короткого замыкания	ИПР 513-11ИКЗ-А-R3		ТОО "АйКо"	шт.	6		В т.ч. 1 резерв
4	Изолятор шлейфа	ИЗ-1-R3		ТОО "АйКо"	шт.	1		
5	Извещатель охранный поверхностный звуковой адресный	ИО 32920-2		ТОО "АйКо"	шт.	33		
6	Извещатель охранный поверхностный оптико-электронный адресный	ИО 30920-2		ТОО "АйКо"	шт.	36		
7	Извещатель охранный магнитоуправляемый адресный	ИО 10220-2		ТОО "АйКо"	шт.	37		
8	Адресный модуль речевого оповещения	МРО-2М-R3		ТОО "АйКо"	шт.	1		
9	Оповещатель пожарный речевой настенный	SW-06 (8 Ом)		ТОО "АйКо"	шт.	6		
10	Адресный релейный модуль	РМ-1-R3		ТОО "АйКо"	шт.	4		
11	Адресный релейный модуль	РМ-4К-R3		ТОО "АйКо"	шт.	1		
12	Источник вторичного электропитания резервированный	ИВЭПР 12/2 исп. 2х7-Р-БР		ТОО "АйКо"	шт.	1		
13	Бокс резервного электропитания	БР12 исп. 2х17		ТОО "АйКо"	шт.	1		
14	Аккумуляторная батарея 7 Ач	12-7Ah		ТОО "АйКо"	шт.	2		
15	Аккумуляторная батарея 17 Ач	12-17Ah		ТОО "АйКо"	шт.	2		
16	Оповещатель охранно-пожарный световой	ОПОП 1-8 "Выход", 12В		ТОО "АйКо"	шт.	5		
17	Оповещатель охранно-пожарный комбинированный	ОПОП 124-7 12В		ТОО "АйКо"	шт.	5		
18	Монтажный комплект			ТОО "АйКо"	шт.	1		

Согласовано

Взам. инв. №

Подп. и дата

Инв. № подп.

Изм.	Кол.уч.	Лист	N док	Подп.	Дата
ГИП		Урумбаева			07.24
Н. контроль		Лигай			07.24
Проверил		Герасимчук			07.24
Разработал		Оськина			07.24

175-2024-1-АПС.СО

Строительство двухэтажного административного здания военного комиссариата в селе Темирбек Жургенова Айтекебийского района Актюбинской области

Здание военного комиссариата

Стадия	Лист	Листов
РП	1	

Спецификация оборудования системы АПС

ТОО "ПроектСтройДиалог KZ"

Копировал

Формат А3

Поз.	Наименование и техническая характеристика	Тип, марка, обозначение документа, опросного листа	Код продукции	Поставщик	Ед. измерения	Кол.	Масса 1 ед., кг	Примечание
1	2	3	4	5	6	7	8	9
	Кабели и провода							
19	Кабель симметричный парной скрутки, сеч. 1х2х0,75	КПСнг(А)-FRLS		ТОО "АйКо"	м	130		
20	Кабель симметричный парной скрутки, сеч. 1х2х0,5	КПСнг(А)-FRLS		ТОО "АйКо"	м	895		
21	Кабель симметричный парной скрутки, сеч. 2х2х0,5	КПСнг(А)-FRLS		ТОО "АйКо"	м	140		
22	Кабельный канал 10х20	КПСнг(А)-FRLS		ТОО "АйКо"	м	800		
	Заземление							
23	Сталь круглая d=20мм L=3,0м ГОСТ2590-2006		214-206-0202-0010		шт	3	1м-2,47кг	заземление
24	Сталь полосовая 40х4 мм ГОСТ 103-2006		214-208-0102-0038		м	15,0	1м-1,26кг	

Взам. инв. №

Подп. и дата

Инв. № подп.

Изм.	Кол.уч	Лист	N док	Подп.	Дата
ГИП		Урумбаева			07.24
Н. контроль		Лигай			07.24
Проверил		Герасимчук			07.24
Разработал		Оськина			07.24

175-2024-1-АПС.СО

Строительство двухэтажного административного здания военного комиссариата в селе Темирбек Жургенова Айтекебийского района Актюбинской области

Здание военного комиссариата

Стадия	Лист	Листов
РП	2	

Спецификация оборудования системы АПС

ТОО "ПроектСтройДиалог KZ"

Копировал

Формат А3

Ведомость рабочих чертежей основного комплекта

Лист	Наименование	Примечание
1	Общие данные	
2	Структурная схема, условные и графические обозначения	
3	План расстановки оборудования СВН на 1-м этаже	
4	План расстановки оборудования СВН на 2-м этаже	
5	План расстановки наружного оборудования СВН	
6	Спецификация оборудования изделий и материалов	

Ведомость ссылочных и прилагаемых документов.

Обозначение	Наименование	Примечание
	Ссылочные документы	
ПУЭ РК	Правила устройства электроустановок РК.	
	Прилагаемые документы.	
175-2024-1-СВН .СО	Спецификация оборудования.	1 лист

Общие указания

Рабочая документация разработана на основании технического задания и исходных данных, полученных от Заказчика.

Рабочая документация соответствует требованиям действующих технических регламентов, стандартов и сводов правил.

Система видеонаблюдения построена на базе профессионального оборудования Hikvision. Регистратора установлен на первом этаже в помещении дежурной части, так же в помещении предусмотрен монитор и беспроводная мышь для мониторинга всей системы. Для хранения архива используются специализированные жесткие диски Western Digital, размер дискового пространства обеспечивает глубину видеоархива по всем видеоканалам не менее 30 суток.

СВН может одновременно осуществлять запись видеоизображения, просмотр текущей видеоинформации и позволяет осуществлять поиск требуемых видеофрагментов в архиве по дате.

Система рассчитана для наблюдения за всеми входами в здания, так же камеры установлены по коридорам. Уличное видеонаблюдения реализовано с фасада здания и по периметру территории, камеры вдоль забора смонтировать на металлические опоры, высотой 5 метров.

На объекте применяются IP камеры марки Hikvision

Для улицы применяется модель Hikvision DS-2CD1023G0E-I(C), камера имеет разрешение 2.0МП (1920×1080), Угол обзора 112.1°, дальность подсветки до 30м.

Внутри здания применяется модель Hikvision DS-2CD1323G0E-I(C), камера имеет разрешение (1920×1080), Угол обзора 112.1°, дальность подсветки до 30м.

Питание к камерам подаеться по технологие PoE.

При монтаже камер использовать распредкоробки 70х70.

Внутренняя сеть видеонаблюдения выполняется кабелем «витая пара» UTP 5e Cat, кабель проложить в кабельном канале, в коридоре использовать кабельный канал заложенный в системе СКС 40х60.

Для внешних сетей применить экранизированный кабель FTP 5e Cat, вывод из здания осуществить в кабельном канале 40х20, далее по периметру территории кабель проложить в траншее в ПНД трубе 32d.

При параллельной прокладке расстояние между проводами и кабелями системы видеонаблюдения с силовыми и осветительными кабелями должно быть не менее 0,5 метров.

Настоящий проект соответствует требованиям экологических, санитарно-гигиенических, противопожарных и других норм, действующих на территории Республики Казахстан и обеспечивает безопасную для жизни и здоровья людей эксплуатацию объекта.

Главный инженер проекта _____ Урумбаева Ж.С.

Согласовано

Взам. инв. №

Подп. и дата

Инв. № подп.

Изм.	Кол.уч	Лист	N док	Подп.	Дата
ГИП		Урумбаева			07.2024
Н. контроль		Лигай			07.2024
Проверил		Герасимчук			07.2024
Разработал		Оськина			07.2024

175-2024-1-СВН

Строительство двухэтажного административного здания военного комиссариата в селе Темирбек Жургенова Айтекебийского района Актюбинской области

Здание военного комиссариата

Стадия	Лист	Листов
РП	1	

Общие данные

ТОО "ПроектСтройДиалог KZ"

Структурная схема

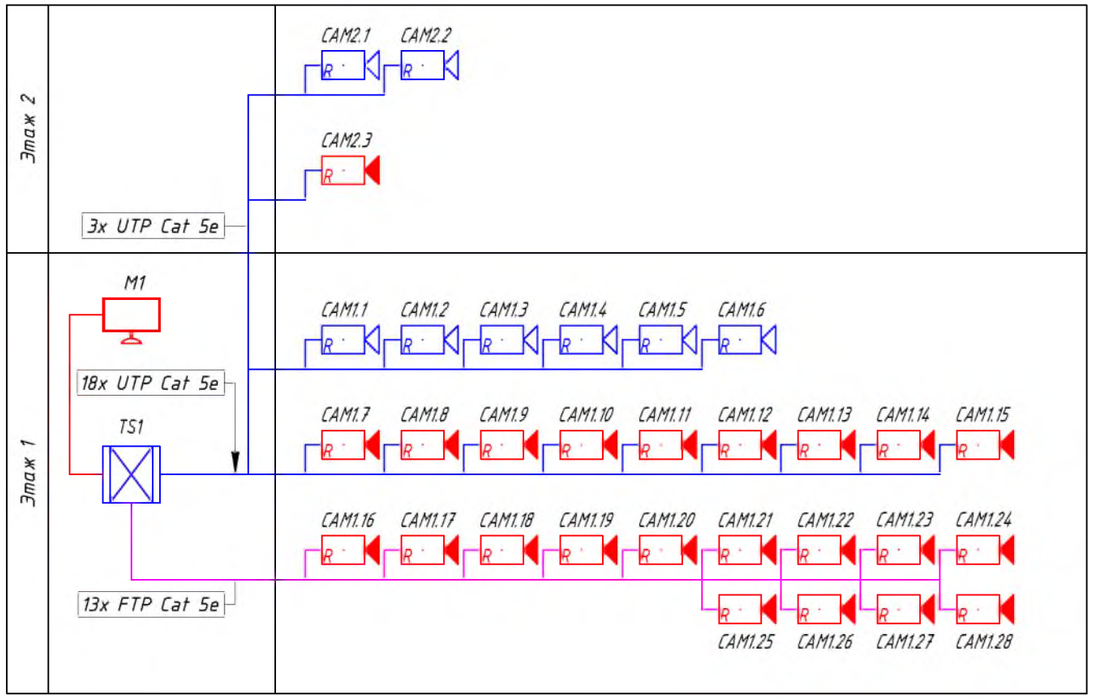

TS1

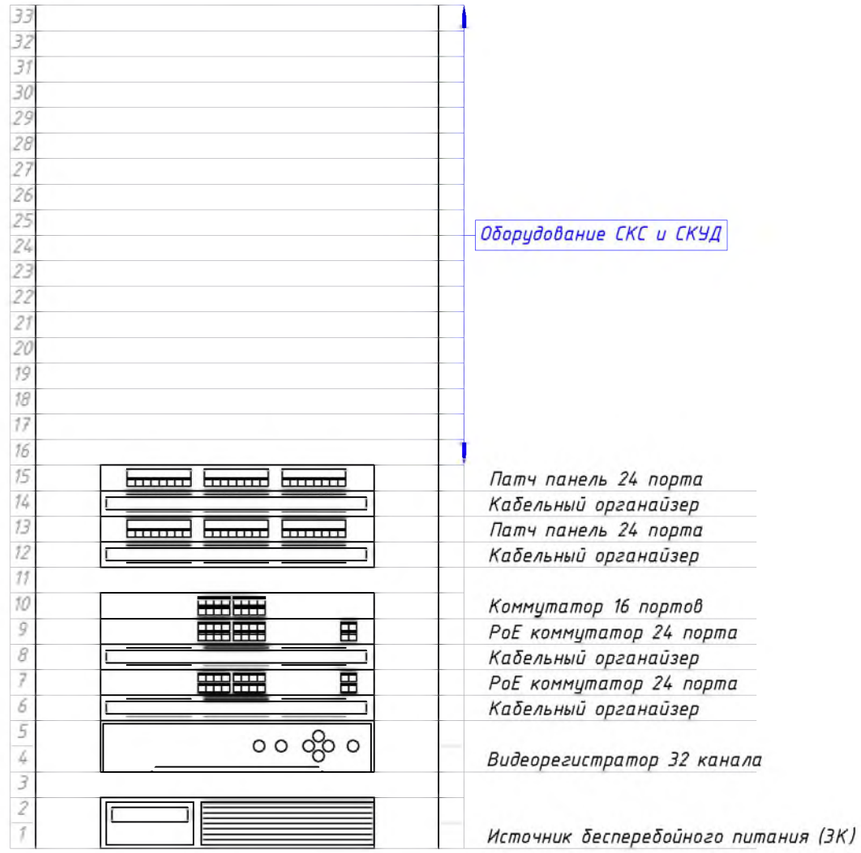

Точная расстановка оборудования выполняется по месту на усмотрение монтажной организации

Таблица условно-графических обозначений

УГО	Позиционное обозначение	Наименование оборудования
	TS	Шкаф серверный
	CAM	Камера DS-2CD1023G0E-I(C)
	CAM	Камера DS-2CD1323G0E-I(C)
	M	Монитор DS-D5024FN
	UTP	Кабель UTP 5e Cat
	FTP	Кабель FTP 5e Cat
	HDMI	Кабель HDMI

Согласовано

Взам. инв. №

Подп. и дата

Инв. № подп.

Изм.	Кол.уч	Лист	N док	Подп.	Дата
ГИП		Урумбаева			07.2024
Н. контроль		Лигай			07.2024
Проверил		Герасимчук			07.2024
Разработал		Оськина			07.2024

175-2024-1-СВН

Строительство двухэтажного административного здания военного комиссариата в селе Темирбек Жургенова Айтекебийского района Актюбинской области

Здание военного комиссариата

Стадия	Лист	Листов
РП	2	

Структурная схема, условные и графические обозначения

ТОО "ПроектСтройДиалог KZ"

План 1-го этажа

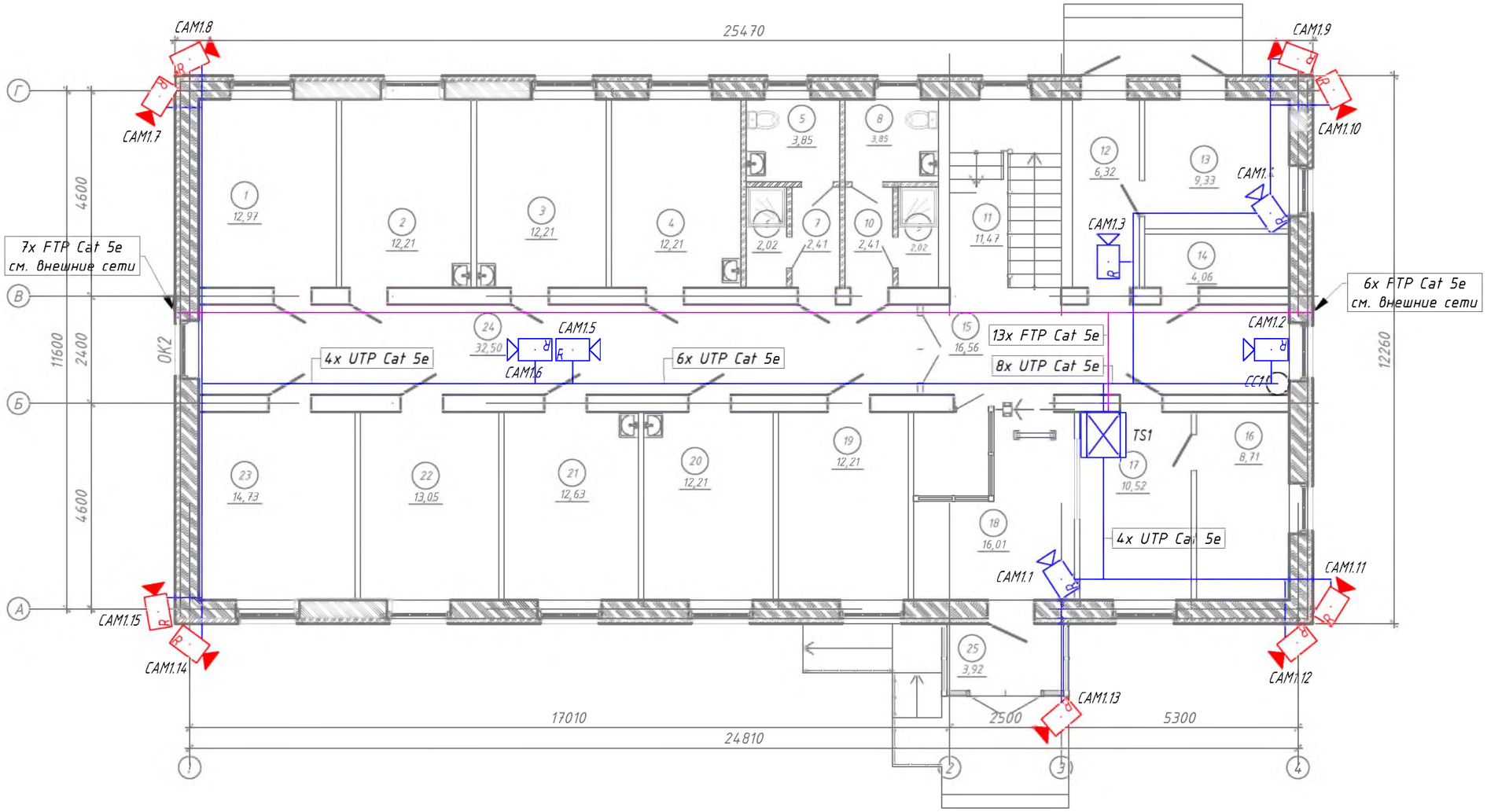

Номер помещения	Наименование	Площадь, м²	Кат.* помещения
1	Склад	12.97	
2	Антропометрия, дерматолог	12.21	
3	Стоматолог. Окулист.	12.21	
4	Психиатр. Невропатолог.	12.21	
5	Санузел	3.85	
6	Душевая	2.02	
7	Коридор	2.41	
8	Санузел	3.85	
9	Душевая	2.02	
10	Коридор	2.41	
11	Лестничная клетка	11.47	
12	Тамбур	6.32	
13	Тепловой узел	9.33	
14	Электрощитовая	4.06	

Номер помещения	Наименование	Площадь, м²	Кат.* помещения
15	Коридор	16.56	
16	Комната отдыха	8.71	
17	Дежурная часть	10.52	
18	Холл	16.01	
19	Раздевалка	12.21	
20	Лор. Хирург	12.21	
21	Терапевт	12.63	
22	Кабинет состава комиссии	13.05	
23	Картотека призывников	14.73	
24	Коридор	32.5	
25	Тамбур	3.92	
	иТОГО:	250.4	

Взам. инв. №

Подп. и дата

Инв. № подл.

Изм	Лист	№ докум.	Подп.	Дата
ГИП		Урумбаева		07.24
Н.контроль		Лигай		07.24
Проверил		Герасимчук		07.24
Разраб.		Оськина		07.24

175-2024-1-СВН

Строительство двухэтажного административного здания военного комиссариата в селе Темирбек Жургенова Айтекебийского района Актюбинской области

Здание военного комиссариата

Стадия	Лист	Листов
РП	3	

План расстановки оборудования СВН 1-го этажа

ТОО "ПроектСтройДиалог KZ"

Формат А3

План 2-го этажа

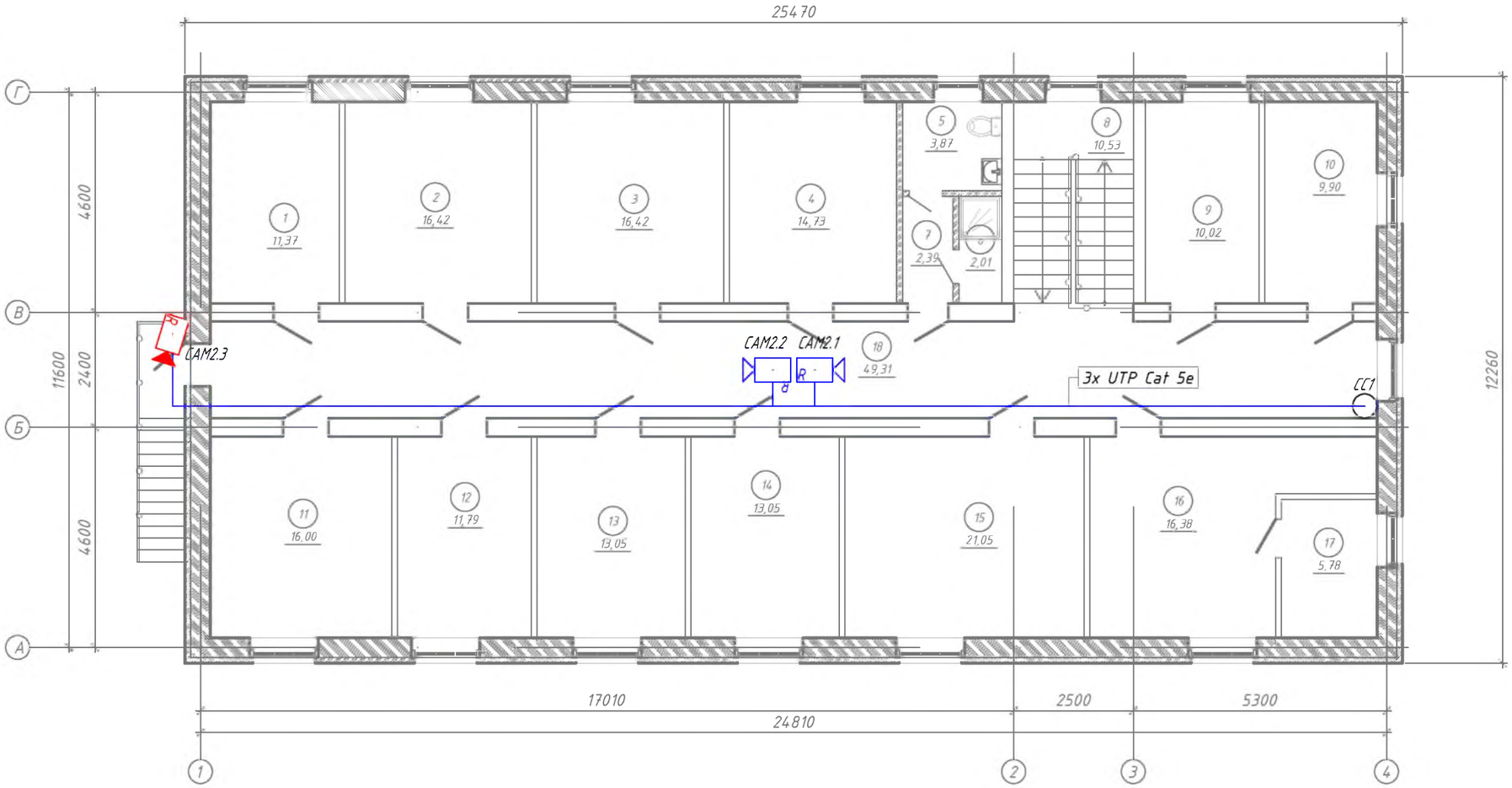

Экспликация помещений 2 этажа

Номер помещения	Наименование	Площадь, м²	Кат.* помещения
1	АСУР	11.37	
2	Картотека отдела учета	16.42	
3	Секретная часть	16.42	
4	Отдел учета	14.73	
5	Санузел	3.87	
6	Душевая	2.01	
7	Коридор	2.39	
8	Лестничная клетка	10.53	
9	2-й отдел (архив)	10.02	
10	2-й отдел (склад)	9.9	
11	Мобилизационный класс	16	
12	Мобилизационный 1-й отдел	11.79	
13	АХО и отдел кадров	13.05	
14	НДП	13.05	

Номер помещения	Наименование	Площадь, м²	Кат.* помещения
15	ИВР	21.05	
16	НОДО (Начальник отдела по делам обороны)	19.11	
17	Комната отдыха	5.6	
18	Коридор	49.31	
	ИТОГО:	246.6	
	ВСЕГО:	497	

Изм	Лист	№ докум.	Подп.	Дата
ГИП		Урумбаева		07.24
Н.контроль		Лигай		07.24
Проверил		Герасимчук		07.24
Разраб.		Оськина		07.24

175-2024-1-СВН

Строительство двухэтажного административного здания военного комиссариата в селе Темирбек Жургенова Айтекебийского района Актюбинской области

Здание военного комиссариата

Стадия	Лист	Листов
РП	4	

План расстановки оборудования СВН 2-го этажа

ТОО "ПроектСтройДиалог KZ"

Взам. инв. №

Подп. и дата

Инв. № подл.

Формат А3

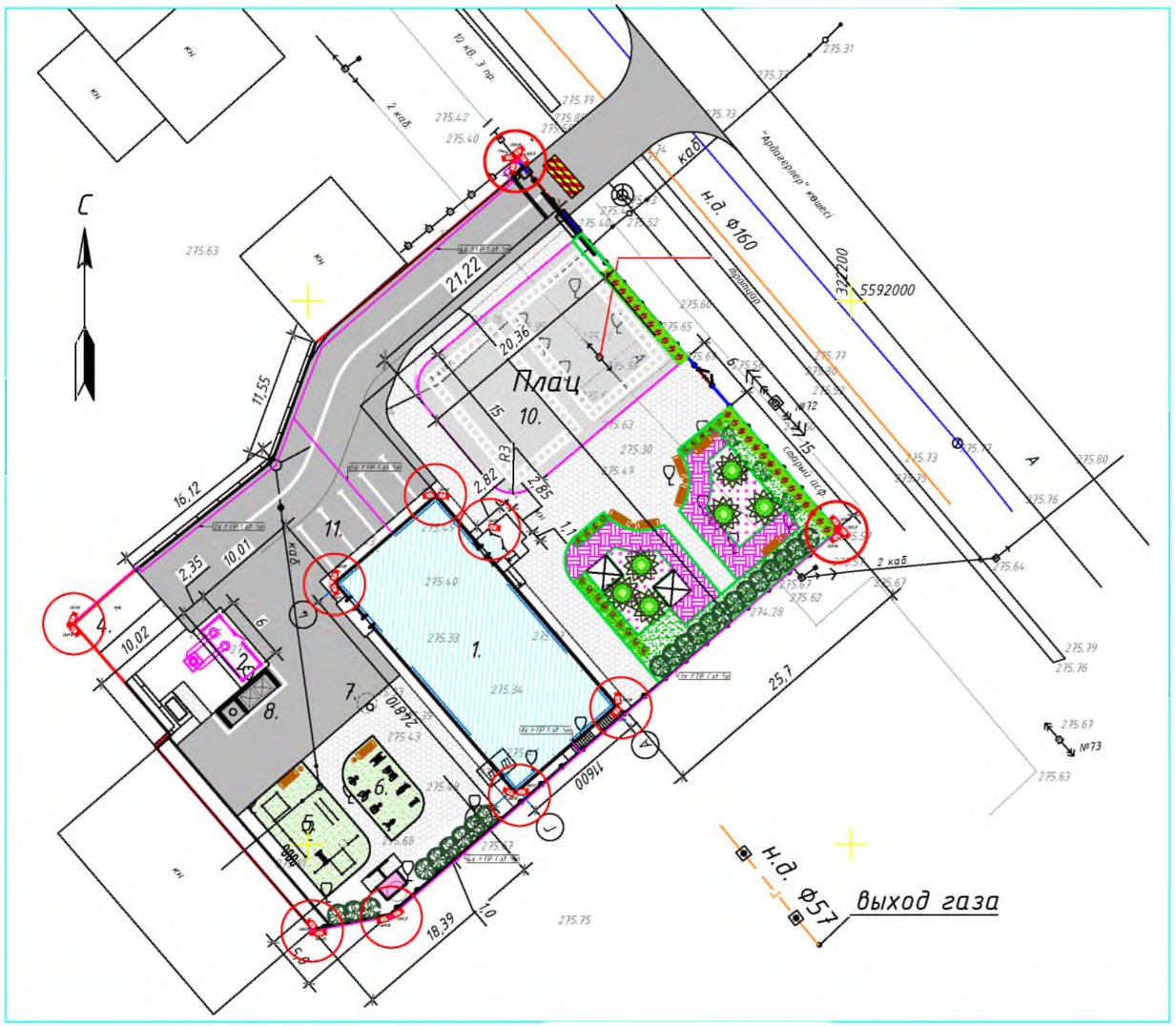

Экспликация зданий и сооружений

Номер по генплану	Наименование	Площ. застр. м?	Координаты квадрата сетки
1	Здание военного комиссариата	316,88	Проектируемое
2	Блочно-модульная котельная	23,8	Проектируемое
3	Существующее здание военкомата	486,3	Здание под снос
4	Существующее здание гаражей	54,1	
5	Спортивная площадка со спортивн. снарядами	70,7	
6	Спортивная площадка со спортивн. тренажерами	161,2	
7	Выгреб, V=5.0м?	2,5	
8	Площадка под мусорные контейнеры с утилизатором бумаги.	12,0	
9	Беседка (2.5х2.5м) - 2 шт.	12,5	
10	Плац	377,4	
11	Автопарктвка на 5 а/м	63,0	
12	Надворный туалет	8,2	
13	Откатные автоматические ворота L=5,0м	4,0	
14	ПТУ Противо-таранное устройство	6,0	
15	Шлагбаум автоматический	0,5	
16	Калитка двустворчатая с СКУД	0,5	
17	ДЭС - дизельная электро-станция	4,5	
	Всего :	1604.08	

Взам. инв. N

Подпись и дата

Инв N подл.

Изм.	Кол-во	Лист	Док.	Подпись	Дата
ГИП	Урумбаева				07.2024
Н. Контр.	Лигай				07.2024
Проверил	Герасимчук				07.2024
Исполнил	Оськина				07.2024

175-2024-1-СВН

Строительство двухэтажного административного здания военного комиссариата в селе Темирбек Жургенова Айтекебийского района Актюбинской области

Здание военного комиссариата

Стадия	Лист	Листов
РП	5	

План расстановки наружного оборудования СВН

ТОО "ПроектСтройДиалогKZ"

Формат А3

Поз.	Наименование и техническая характеристика	Тип, марка, обозначение документа, опросного листа	Код продукции	Поставщик	Ед. измерения	Кол.	Масса 1 ед., кг	Примечание
1	2	3	4	5	6	7	8	9
	Оборудование							
1	Камера уличная 2.0МП	Hikvision DS-2CD1023G0E-I(C)		ТОО "АйКо"	шт.	23		
2	Камера уличная 2.0МП	Hikvision DS-2CD1323G0E-I(C)		ТОО "АйКо"	шт.	8		
3	PoE коммутатор 16 портов	Hikvision DS-3E0318P-E/M(B)		ТОО "АйКо"	шт.	2		
4	Коммутатор	Hikvision DS-3E1516-EI V2		ТОО "АйКо"	шт.	1		
5	Видеорегистратор на 32 канала	Hikvision DS-7732NI-K4 IP		ТОО "АйКо"	шт.	1		
6	Жесткий диск 6Tb	WD60PURX		ТОО "АйКо"	шт.	4		
7	Патч-панель	SHIP 197-24		ТОО "АйКо"	шт.	2		
8	Кабельный организатор	SHIP J606-5V2H		ТОО "АйКо"	шт.	4		
9	Патч Корд	SHIP 2м		ТОО "АйКо"	шт.	34		
10	Монитор 23.8"	Hikvision DS-D5024FN		ТОО "АйКо"	шт.	1		
11	Источник бесперебойного питания	SVC RTL-3K-LCD		ТОО "АйКо"	шт.	1		
12	Мышь беспроводная			ТОО "АйКо"	шт.	1		
13	Кабель HDMI 10м			ТОО "АйКо"	шт.	1		
14	Коннектор RJ-45			ТОО "АйКо"	шт.	35		
15	Распредкоробка 70х70			ТОО "АйКо"	шт.	19		
16	Опора металическая (для камер видеонаблюдения) 5м			ТОО "АйКо"	шт.	5		
17	Монтажный комплект			ТОО "АйКо"	шт.	1		
	Кабели и провода							
18	Кабель UTP cat 5e			ТОО "АйКо"	м	635		
19	Кабель FTP cat 5e			ТОО "АйКо"	м	1200		
20	Кабель-канал 40х20			ТОО "АйКо"	м	10		
21	Труба ПНД d32			ТОО "АйКо"	м	250		
22	Кабель-канал 10х20			ТОО "АйКо"	м	50		
23	Кабель-канал 100х60			ТОО "АйКо"	м	10		

Согласовано

Взам. инв. №

Подп. и дата

Инв. № подп.

Изм.	Кол.уч	Лист	N док	Подп.	Дата
ГИП		Урумбаева			07.24
Н.контроль		Лигай			07.24
Проверил		Герасимчук			07.24
Разраб.		Оськина			07.24

175-2024-1-СВН.СО

Строительство двухэтажного административного здания военного комиссариата в селе Темирбек Жургенова Айтекебийского района Актюбинской области

Здание военного комиссариата

Стадия	Лист	Листов
РП	1	1

Спецификация оборудования системы СВН

ТОО "ПроектСтройДиалог KZ"

Поз.	Наименование и техническая характеристика	Тип, марка, обозначение документа, опросного листа	Код продукции	Поставщик	Ед. измерения	Кол.	Масса 1 ед., кг	Примечание
1	2	3	4	5	6	7	8	9
	Заземление							
24	Сталь круглая d=20мм L=3,0м ГОСТ2590-2006		214-206-0202-0010		шт	3	1м-2,47кг	заземление
25	Сталь полосовая 40х4 мм ГОСТ 103-2006		214-208-0102-0038		м	15,0	1м-1,26кг	

Согласовано

Взам. инв. №

Подп. и дата

Инв. № подп.

Изм.	Кол.уч.	Лист	N док	Подп.	Дата
ГИП		Урумбаева			07.24
Н. контроль		Лигай			07.24
Проверил		Герасимчук			07.24
Разработал		Оськина			07.24

175-2024-1-СВН.СО

Строительство двухэтажного административного здания военного комиссариата в селе Темирбек Жургенова Айтекебийского района Актюбинской области

Здание военного комиссариата

Стадия	Лист	Листов
РП	2	

Спецификация оборудования изделий и материалов системы СВН

ТОО "ПроектСтройДиалог KZ"

Копировал

Формат А3

Ведомость ссылочных и прилагаемых документов.

Обозначение	Наименование	Примечание
	Ссылочные документы	
ПУЭ РК	Правила устройства электроустановок РК.	
	Прилагаемые документы.	
175-2024-1-СКС.СО	Спецификация оборудования.	1 лист

Согласовано

Взам. инв. №

Подп. и дата

Инв. № подп.

Настоящий проект соответствует требованиям экологических, санитарно-гигиенических, противопожарных и других норм, действующих на территории Республики Казахстан, и обеспечивает безопасную для жизни и здоровья людей эксплуатацию объекта.

Главный инженер проекта _____ Ахмадаева Ж.С.

ТОВАРИЩЕСТВО С ОГРАНИЧЕННОЙ ОТВЕТСТВЕННОСТЬЮ "ПроектСтройДиалог KZ" РЕСПУБЛИКА КАЗАХСТАН ГОРОД ПАВЛОДАР

Система телефонизации построена на базе АТС Grandstream UCM6302A, для сотрудников заложено 12 шт ip телефонов Grandstream GXP1620, в дежурную часть предусмотрен 10-линейный IP-телефон операторского класса Grandstream GRP2615. телефоны питаются от сети 220v, блоки питания поставляются в комплекте.

Для прокладке кабеля по коридору предусмотрен кабельный канал 40х60. По кабинетам кабель проложить в кабельном канале 10х20.

Монтаж проводить в соответствии с требованиями ПУЭ. Оборудование системы должно быть размещено в местах, обеспечивающих удобный доступ к коммутационным разъемам и органам управления, регулировки и настройки, с учетом статистических характеристик основных антропометрических признаков человека, точное расположение и высоту установки розеток согласовать по месту.

						175-2024-1-СКС			
						Строительство двухэтажного административного здания военного комиссариата в селе Темирбек Жургенова Айтекебийского района Актюбинской области			
Изм.	Кол.уч	Лист	N док	Подп.	Дата				
						Здание военного комиссариата	Стадия	Лист	Листов
ГИП		Урумбаева			07.2024		РП	1	
Н. контроль		Лигай			07.2024				
Проверил		Герасимчук			07.2024	Общие данные	ТОО "ПроектСтройДиалог KZ"		
Разработал		Оськина			07.2024				

Структурная схема

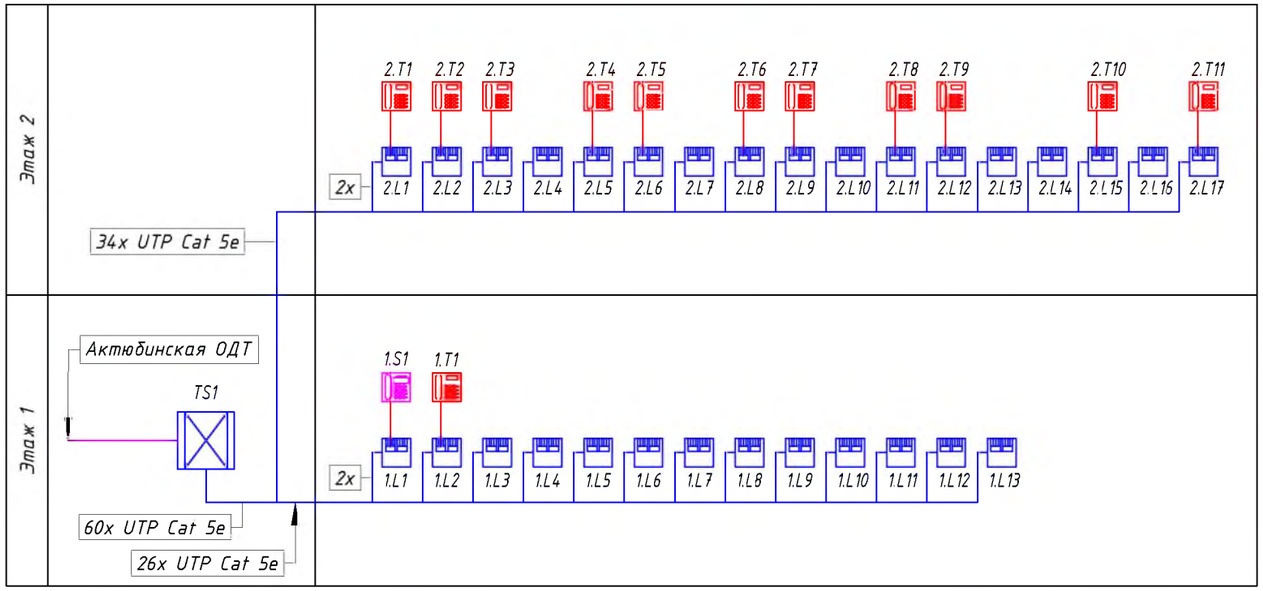

TS1

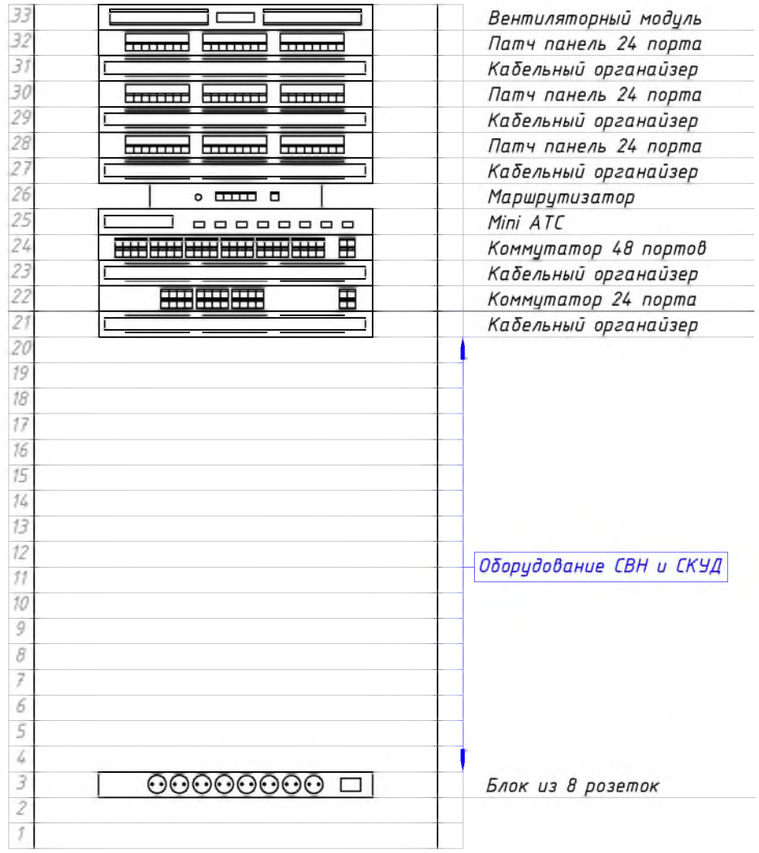

Точная расстановка оборудования выполняется по месту на усмотрение монтажной организации

Таблица условно-графических обозначений

УГО	Позиционное обозначение	Наименование оборудования
	TS	Шкаф серверный
	T	IP Телефон
	S	IP Телефон операторского класса
	L	Розетка RJ-45 настенная (2 модуля)
	UTP	Кабель UTP 5e Cat
		Патч Корд SHIP 2м

Согласовано

Взам. инв. №

Подп. и дата

Инв. № подп.

Изм.	Кол.уч	Лист	N док	Подп.	Дата	175-2024-1-СКС		
						Строительство двухэтажного административного здания военного комиссариата в селе Темирбек Жургенова Айтекебийского района Актюбинской области		
ГИП		Урумбаева			07.2024	Здание военного комиссариата	Стадия	Лист	Листов
Н. контроль		Лигай			07.2024		РП	2	
Проверил		Герасимчук			07.2024	Структурная схема	ТОО "ПроектСтройДиалог KZ"		
Разработал		Оськина			07.2024				

План 1-го этажа

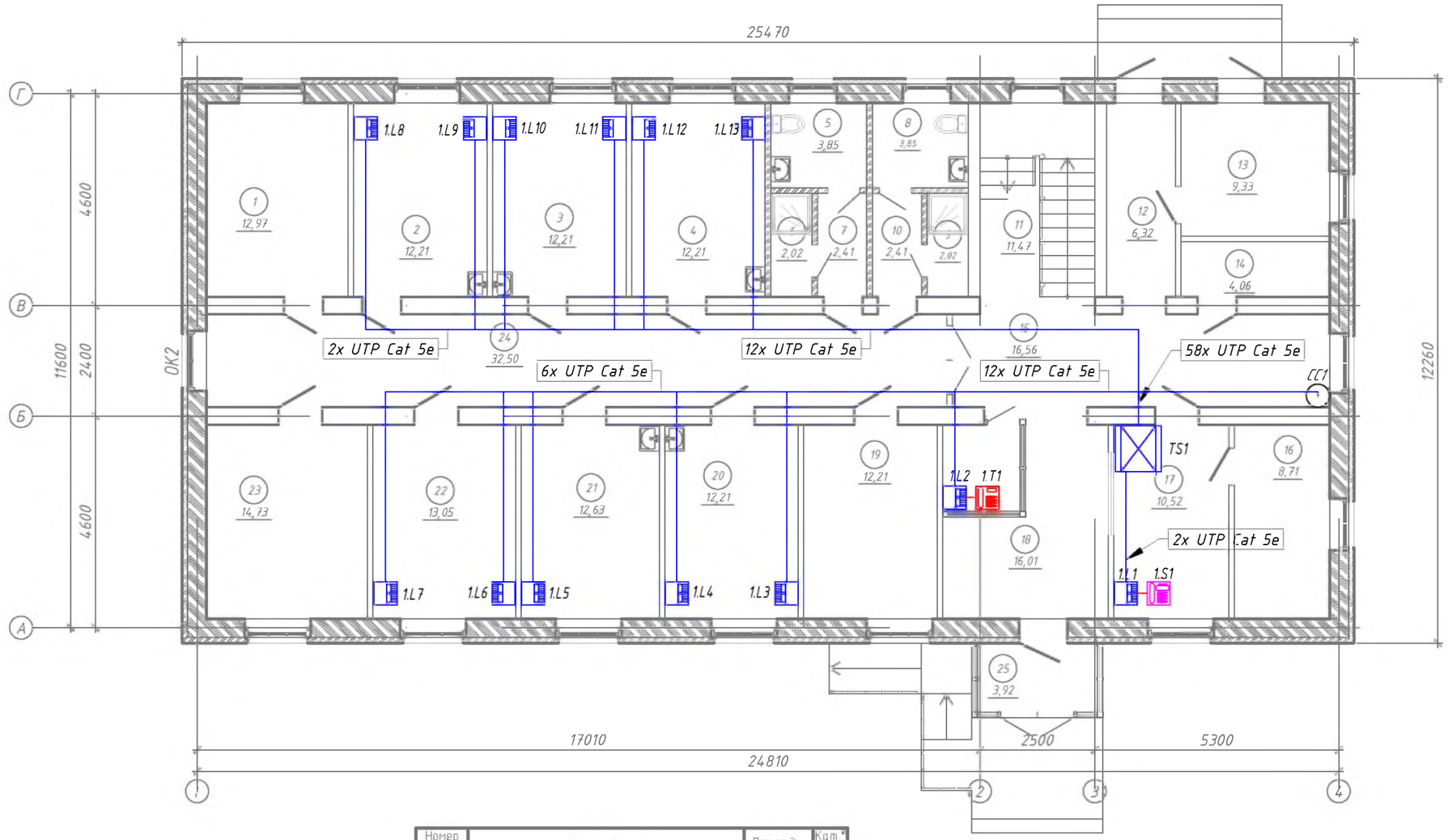

Номер поме-щения	Наименование	Площадь, м²	Кат.* поме-щения
1	Склад	12.97	
2	Антропометрия, дерматолог	12.21	
3	Стоматолог. Окулист.	12.21	
4	Психиатр. Невропатолог.	12.21	
5	Санузел	3.85	
6	Душевая	2.02	
7	Коридор	2.41	
8	Санузел	3.85	
9	Душевая	2.02	
10	Коридор	2.41	
11	Лестничная клетка	11.47	
12	Тамбур	6.32	
13	Тепловой узел	9.33	
14	Электрощитовая	4.06	
15	Коридор	16.56	
16	Комната отдыха	8.71	
17	Дежурная часть	10.52	
18	Холл	16.01	
19	Раздевалка	12.21	
20	Лор. Хирург	12.21	
21	Терапевт	12.63	
22	Кабинет состава комиссии	13.05	
23	Картотека призывников	14.73	
24	Коридор	32.5	
25	Тамбур	3.92	
	иТОГО:	250.4	

Взам. инв. №

Подп. и дата

Инв. № подл.

Изм	Лист	№ докум.	Подп.	Дата
ГИП		Урумбаева		07.24
Н.контроль		Лигай		07.24
Проверил		Герасимчук		07.24
Разраб.		Оськина		07.24

175-2024-1-СКС

Строительство двухэтажного административного здания военного комиссариата в селе Темирбек Жургенова Айтекебийского района Актюбинской области

Здание военного комиссариата

Стадия	Лист	Листов
РП	3	

План расстановки оборудования СКС на 1-м этаже

ТОО "ПроектСтройДиалог KZ"

Формат А3

План 2-го этажа

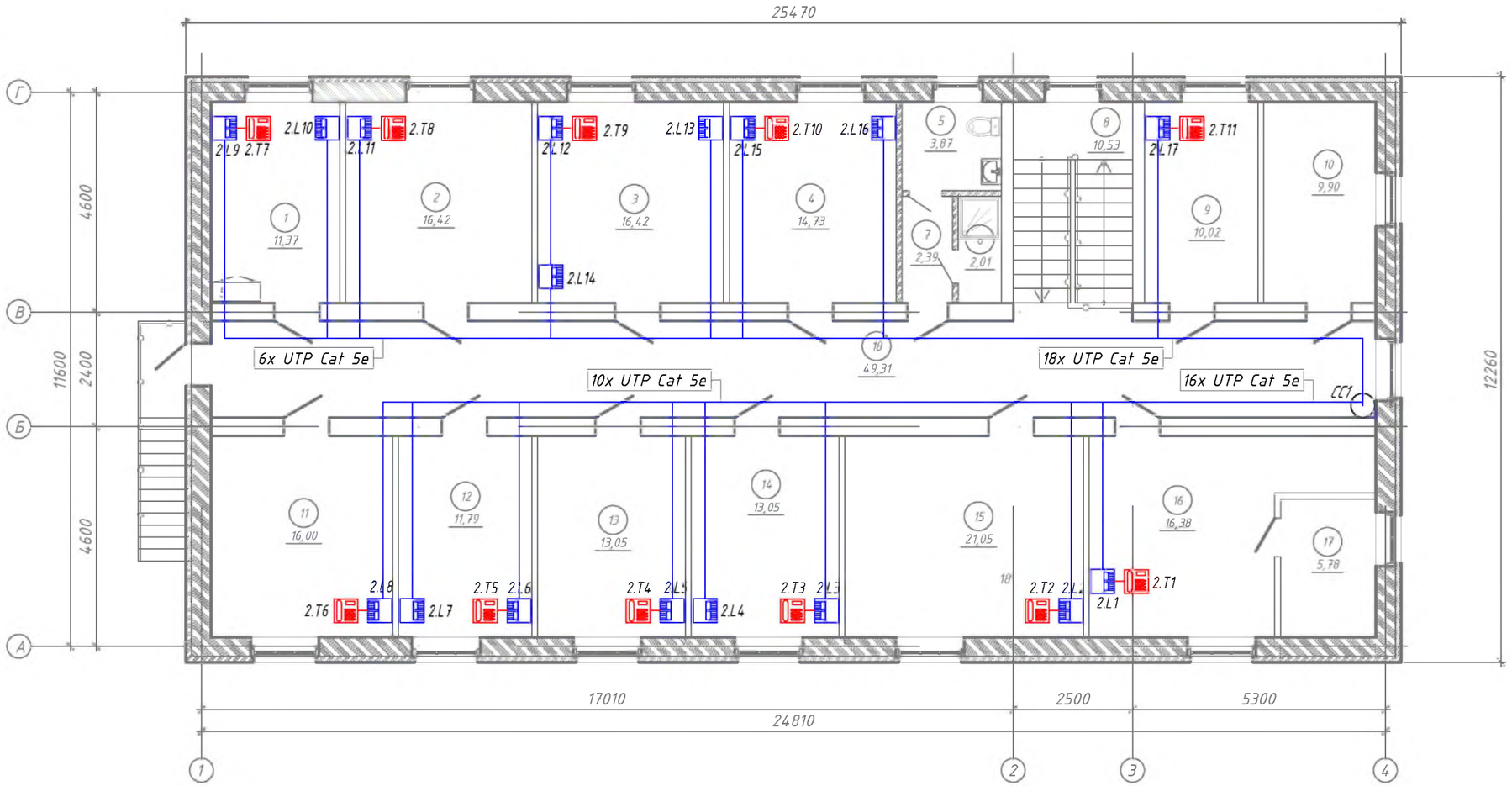

Экспликация помещений 2 этажа

Номер помещения	Наименование	Площадь, м²	Кат.* помещения
1	АСУР	11.37	
2	Картотека отдела учета	16.42	
3	Секретная часть	16.42	
4	Отдел учета	14.73	
5	Санузел	3.87	
6	Душевая	2.01	
7	Коридор	2.39	
8	Лестничная клетка	10.53	
9	2-й отдел (архив)	10.02	
10	2-й отдел (склад)	9.9	
11	Мобилизационный класс	16	
12	Мобилизационный 1-й отдел	11.79	
13	АХО и отдел кадров	13.05	
14	НДП	13.05	
15	ИВР	21.05	
16	НОДО (Начальник отдела по делам обороны)	19.11	
17	Комната отдыха	5.6	
18	Коридор	49.31	
	ИТОГО:	246.6	
	ВСЕГО:	497	

Изм	Лист	№ докум.	Подп.	Дата
ГИП		Урумбаева		07.24
Н.контроль		Лигай		07.24
Проверил		Герасимчук		07.24
Разраб.		Оськина		07.24

175-2024-1-СКС

Строительство двухэтажного административного здания военного комиссариата в селе Темирбек Жургенова Айтекебийского района Актюбинской области

Здание военного комиссариата

Стадия	Лист	Листов
РП	4	

План расстановки оборудования СКС на 2-м этаже

ТОО "ПроектСтройДиалог KZ"

Взам. инв. N° | Подп. и дата | Инв. N° подл.

Формат А3

Поз.	Наименование и техническая характеристика	Тип, марка, обозначение документа, опросного листа	Код продукции	Поставщик	Ед. измерения	Кол.	Масса 1 ед., кг	Примечание
1	2	3	4	5	6	7	8	9
	Оборудование							
1	Розетка RJ-45 настенная (2 модуля)	SHIP A170		ТОО "АйКо"	шт.	30		
2	Коммутатор, L2 управляемый, LAN 48 RJ45 10/100/1000Мбит/с	Ruijie RG-NBS3200-48GT4XS		ТОО "АйКо"	шт.	1		
3	Коммутатор, L2 управляемый, LAN 24 RJ45 10/100/1000Мбит/с	Ruijie RG-NBS3200-24GT4XS		ТОО "АйКо"	шт.	1		
4	Маршрутизатор	Ruijie RG-EG105G V2		ТОО "АйКо"	шт.	1		
5	IP АТС	Grandstream UCM6302A		ТОО "АйКо"	шт.	1		
6	IP Телефон	Grandstream GXP1620 (без POE). 2 SIP аккаунта, 2 линии, есть подсветка		ТОО "АйКо"	шт.	12		
7	IP Телефон операторского класса	Grandstream GRP2615 - IP телефон. 5 SIP аккаунтов, 10 линий, цветной LCD		ТОО "АйКо"	шт.	1		
8	Патч-панель	SHIP 197-24		ТОО "АйКо"	шт.	3		
9	Кабельный организатор	SHIP J606-5V2H		ТОО "АйКо"	шт.	5		
10	Патч Корд	SHIP 2м		ТОО "АйКо"	шт.	124		
11	Сетевой фильтр (для шкафов, 8 розеток)	SHIP 700508102		ТОО "АйКо"	шт.	1		
12	Шкаф серверный напольный 600x800x1600 мм мм 19", 33U	SHIP 601S.6833.24.100		ТОО "АйКо"	шт.	1		
13	Вентиляторная панель	SHIP 700402112		ТОО "АйКо"	шт.	1		
14	Монтажный комплект			ТОО "АйКо"	шт.	1		
	Кабели и провода							
15	Кабель UTP cat 5e			ТОО "АйКо"	м	2750		
16	Кабель-канал 40x60			ТОО "АйКо"	м	114		
17	Кабель-канал 10x20			ТОО "АйКо"	м	292		
18	Кабель-канал 100x60			ТОО "АйКо"	м	5		

Согласовано

Взам. инв. №

Подп. и дата

Инв. № подп.

Изм.	Кол.уч	Лист	N док	Подп.	Дата
ГИП		Урумбаева			07.2024
Н. контроль		Лигай			07.2024
Проверил		Герасимчук			07.2024
Разработал		Оськина			07.2024

175-2024-1-СКС.С

Строительство двухэтажного административного здания военного комиссариата в селе Темирбек Жургенова Айтекебийского района Актюбинской области

Здание военного комиссариата

Стадия	Лист	Листов
РП	1	

Спецификация оборудования системы СКС

ТОО "ПроектСтройДиалог K Z"

Поз.	Наименование и техническая характеристика	Тип, марка, обозначение документа, опросного листа	Код продукции	Поставщик	Ед. измерения	Кол.	Масса 1 ед., кг	Примечание
1	2	3	4	5	6	7	8	9
	Заземление							
24	Сталь круглая d=20мм L=3,0м ГОСТ2590-2006		214-206-0202-0010		шт	3	1м-2,47кг	заземление
25	Сталь полосовая 40х4 мм ГОСТ 103-2006		214-208-0102-0038		м	15,0	1м-1,26кг	

Взам. инв. №

Подп. и дата

Инв. № подл.

Изм.	Кол.уч.	Лист	N док.	Подп.	Дата
ГИП		Урумбаева			07.24
Н. контроль		Лигай			07.24
Проверил		Герасимчук			07.24
Разработал		Оськина			07.24

175-2024-1-СКС.СО

Строительство двухэтажного административного здания военного комиссариата в селе Темирбек Жургенова Айтекебийского района Актюбинской области

Здание военного комиссариата

Стадия	Лист	Листов
РП	2	

Спецификация оборудования изделий и материалов системы СКС

ТОО "ПроектСтройДиалог KZ"

Копировал

Формат А3

Ведомость рабочих чертежей основного комплекта

Лист	Наименование	Примечание
1	Общие данные	
2	Условные и графические обозначения	
3	Структурная схема	
4	План расстановки оборудования СКУД на 1-м этаже	
5	План расстановки оборудования СКУД на 2-м этаже	
6	План прокладки кабеля к вызывной панели на калитке	
7	Спецификация оборудования изделий и материалов	
8	Спецификация оборудования изделий и материалов (продолжение)	

Ведомость ссылочных и прилагаемых документов.

Обозначение	Наименование	Примечание
	Ссылочные документы	
ПУЭ РК	Правила устройства электроустановок РК.	
	Прилагаемые документы.	
175-2024-1-СКУД.СО	Спецификация оборудования.	2 листа

Общие данные.

Данным проектом предусмотрено оснащение системой контроля и управления доступом в здание военного комиссариата.

Все оборудование, заложенное в проекте, на момент проектирования имеет сертификаты соответствия на территории РК.

Калитка входа на территорию оснащена электромеханическим замком и блоком вызова домофона с встроенной камерой и функцией считывания карт Mifare, так же блок вызова установлен на главном входе с применением электромагнитного замка. Сигнал вызова поступает на монитор домофона установленного в дежурной части.

На главном входе установлен арочный металодетектор Hikvision NP-SG118L, служит для обнаружения несанкционированного проноса металлических предметов.

Основные функции металодетектора:
- Сканер металла на 18 зон;
- Чувствительность металлодетектора: 2000 уровней, регулируемая;
- Память: Число прошедших через металлодетектор и количество срабатываний тревог;
- Оповещение: Визуальная + Звуковая сирена при нештатных ситуациях.

Так же на входе установлен тумбовый двунаправленный трипод турникет Hikvision DS-K3G501SX-R/MPg-Dm55 с двумя терминалами Hikvision DS-K1T342MX, с функцией распознавания лиц. Пропускная способность турникета 35чел/мин.

Терминалы установить на кронштейны, оборудование подключить по структурной схеме от коммутатора Hikvision DS-3E0105-O, запитать терминалы от блока питания PAA1260. Монтаж осуществить скрыто, внутри турникета.

Для регистрации пользователей в базе данных используется устройство ввода Hikvision DS-K1F100-D8E.

Система подключается к коммутатору Hikvision DS-3E0508-E(B) установленному в серверном шкафу ЗЗи (шкаф заложен в системе СКС). При подключение использовать патч-корды, задействовать свободные порты на патч-панели в системе СКС.

Контроль доступа в остальных помещениях построен на базе автономных контроллеров Z-5R, вход осуществляеться по Бесконтактной карте Proximity, при монтаже контроллер спрятать в блок питания Квант-50.

Нарезку кабеля перед прокладкой выполнить только после измерения длины трассы. Кабель внутри здания проложить в кабельном канала. По улице кабель кинут по траншее в ПНД трубе.

Допускается менять размещение приборов по месту с учетом расположения оборудования, но при этом необходимо учитывать длину предусмотренного кабеля.

Согласовано

Взам. инв. №

Подп. и дата

Инв. № подп.

Настоящий проект соответствует требованиям экологических, санитарно-гигиенических, противопожарных и других норм, действующих на территории Республики Казахстан, обеспечивает безопасную для жизни и здоровья людей эксплуатацию объекта.

Главный инженер проекта _____ Урумбаева Ж.С.

Изм.	Кол.уч	Лист	N док	Подп.	Дата
ГИП		Урумбаева			07.2024
Н. контроль		Лигай			07.2024
Проверил		Герасимчук			07.2024
Разработал		Оськина			07.2024

175-2024-1-СКУД

Строительство двухэтажного административного здания военного комиссариата в селе Темирбек Жургенова Айтекебийского района Актюбинской области

Здание военного комиссариата

Стадия	Лист	Листов
РП	1	

Общие данные

ТОО "ПроектСтройДиалог KZ"

Условно графические обозначения

УГО	Позиционное обозначение	Наименование оборудования
	PC	Персональный компьютер
	SK	Типовое решение СКУД (кнопка+считыватель)
	SK	Типовое решение СКУД (считыватель+считыватель)
	TS	Серверный шкаф (заложен в СКС)
	TR	Турникет Hikvision DS-K3G501SX-R/MPg-Dm55
	MON	Монитор домофона Hikvision DS-KH9310-WTE1(B)
	UGB	Блок питания Квант-50
	PAA	Блок питания PAA1260 (монтируется в турникет)
	MT	Металлодетектор арочный Hikvision NP-SG118L
	COM	Коммутатор Hikvision DS-3E0105-O (монтируется в турникет)
	TE	Терминал с распознаванием лиц Hikvision DS-K1T342MX
	BV	Вызывная панель домофона Hikvision DS-KV6113-WPE1(C)
		Замок электромеханический
		Замок электромагнитный ML-295 K
		Дверной доводчик
		Кнопка выход iButton-01 LED
		Считыватель MATRIX-II EH
		Контроллер Z-5R
	UTP	Кабель UTP Cat 5e
	FTP	Кабель FTP Cat 5e
	ШВВП	Кабель ШВВП 2x0.75
	КПСнг	Кабель КПСнг 2x2x0.5
	ВВГнг	Кабель ВВГнг 3x1.5

Взам. инв. №

Подп. и дата

Инв. № подп.

Изм.	Кол.уч	Лист	N док	Подп.	Дата
ГИП		Урумбаева			07.2024
Н. контроль		Лигай			07.2024
Проверил		Герасимчук			07.2024
Разработал		Оськина			07.2024

175-2024-1-СКУД

Строительство двухэтажного административного здания военного комиссариата в селе Темирбек Жургенова Айтекебийского района Актюбинской области

Здание военного комиссариата

Стадия	Лист	Листов
РП	2	

Условно графические обозначения

ТОО "ПроектСтройДиалог KZ"

Копировал

Формат А3

Структурная схема

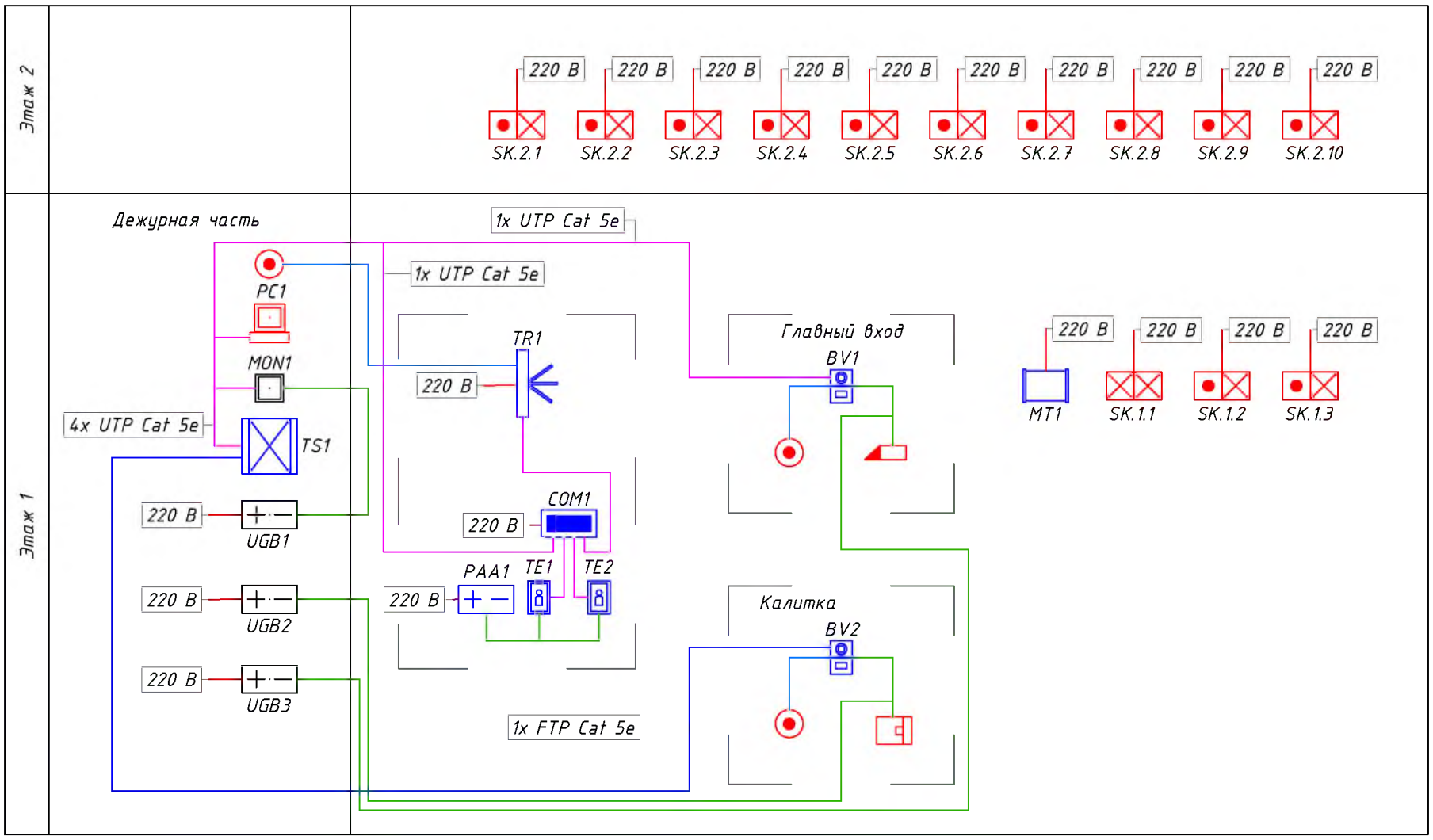

Типовое решение СКУД "Считыватель + Считыватель"

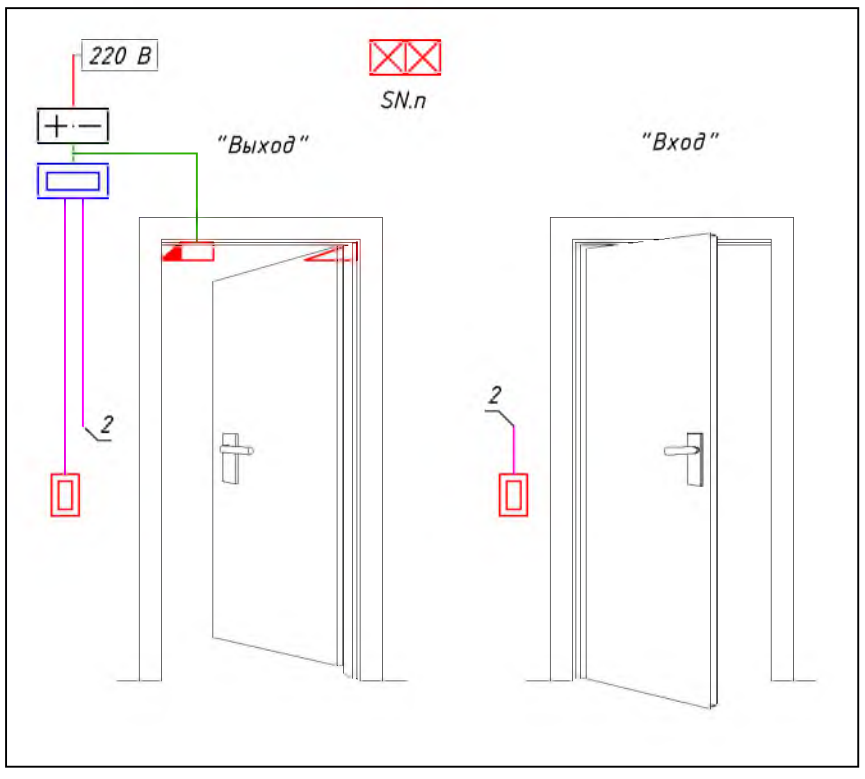

Типовое решение СКУД "Считыватель + Кнопка"

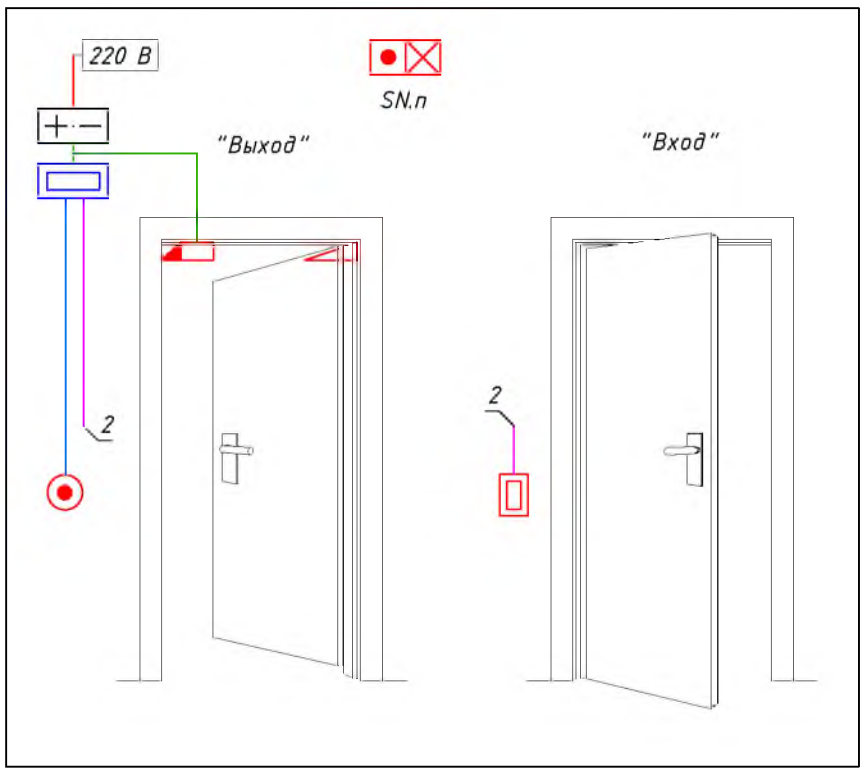

Изм.	Кол.уч.	Лист	N док	Подп.	Дата	175-2024-1-СКУД		
						Строительство двухэтажного административного здания военного комиссариата в селе Темирбек Жургенова Айтекебийского района Актюбинской области		
ГИП		Урумбаева			07.2024	Здание военного комиссариата	Стадия	Лист	Листов
Н. контроль		Лигай			07.2024		РП	3	
Проверил		Герасимчук			07.2024	Структурная схема	ТОО "ПроектСтройДиалог KZ"		
Разработал		Оськина			07.2024				

Взам. инв. №

Подп. и дата

Инв. № подл.

Копировал

Формат А3

План 1-го этажа

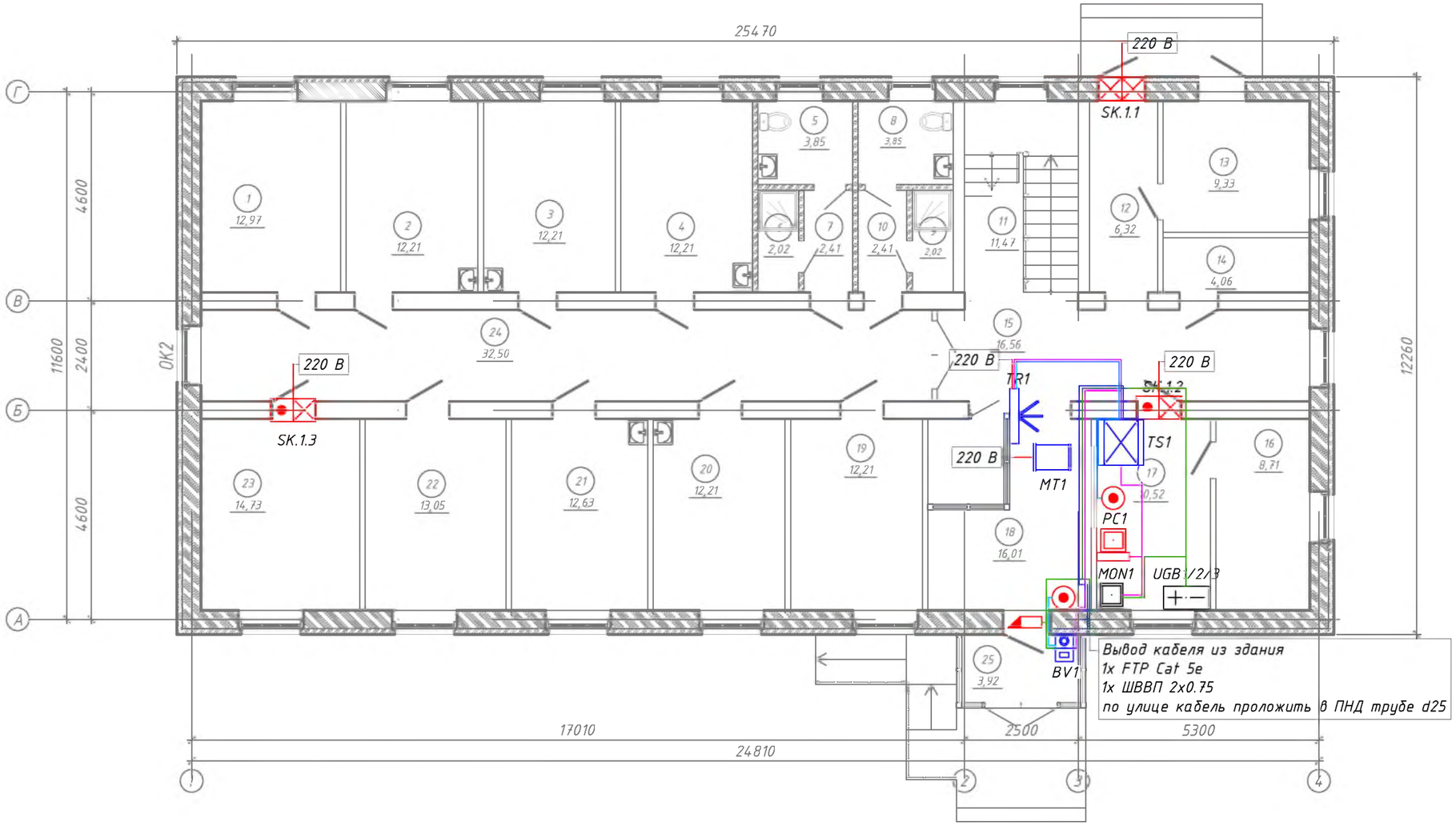

Номер помещения	Наименование	Площадь, м²	Кат.* помещения
1	Склад	12.97	
2	Антропометрия, дерматолог	12.21	
3	Стоматолог. Окулист.	12.21	
4	Психиатр. Невропатолог.	12.21	
5	Санузел	3.85	
6	Душевая	2.02	
7	Коридор	2.41	
8	Санузел	3.85	
9	Душевая	2.02	
10	Коридор	2.41	
11	Лестничная клетка	11.47	
12	Тамбур	6.32	
13	Тепловой узел	9.33	
14	Электрощитовая	4.06	
15	Коридор	16.56	
16	Комната отдыха	8.71	
17	Дежурная часть	10.52	
18	Холл	16.01	
19	Раздевалка	12.21	
20	Лор. Хирург	12.21	
21	Терапевт	12.63	
22	Кабинет состава комиссии	13.05	
23	Картотека призывников	14.73	
24	Коридор	32.5	
25	Тамбур	3.92	
	итого:	250.4	

Изм	Лист	№ докум.	Подп.	Дата
ГИП		Урумбаева		07.24
Н.контроль		Лигай		07.24
Проверил		Герасимчук		07.24
Разраб.		Оськина		07.24

175-2024-1-СКУД

Строительство двухэтажного административного здания военного комиссариата в селе Темирбек Жургенова Айтекебийского района Актюбинской области

Здание военного комиссариата

Стадия	Лист	Листов
РП	4	

План расстановки оборудования СКУД 1-го этажа

ТОО "ПроектСтройДиалог KZ"

Взам. инв. №

Подп. и дата

Инв. № подл.

Формат А3

План 2-го этажа

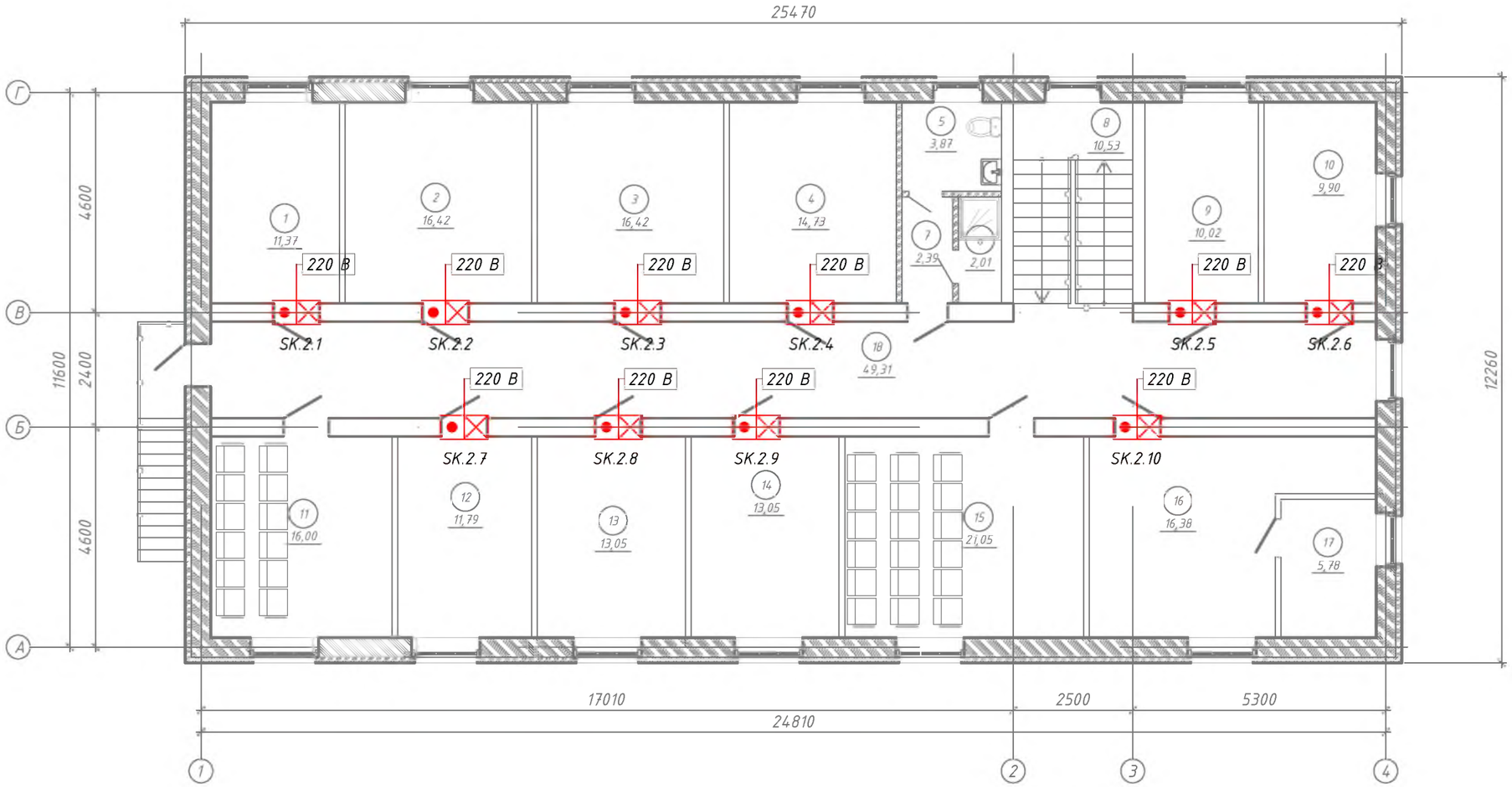

Экспликация помещений 2 этажа

Номер помещения	Наименование	Площадь, м²	Кат.* помещения
1	АСУР	11.37	
2	Картотека отдела учета	16.42	
3	Секретная часть	16.42	
4	Отдел учета	14.73	
5	Санузел	3.87	
6	Душевая	2.01	
7	Коридор	2.39	
8	Лестничная клетка	10.53	
9	2-й отдел (архив)	10.02	
10	2-й отдел (склад)	9.9	
11	Мобилизационный класс	16	
12	Мобилизационный 1-й отдел	11.79	
13	АХО и отдел кадров	13.05	
14	НДП	13.05	

Номер помещения	Наименование	Площадь, м²	Кат.* помещения
15	ИВР	21.05	
16	НОДО (Начальник отдела по делам обороны)	19.11	
17	Комната отдыха	5.6	
18	Коридор	49.31	
	ИТОГО:	246.6	
	ВСЕГО:	497	

Взам. инв. №

Подп. и дата

Инв. № подл.

Изм	Лист	№ докум.	Подп.	Дата
ГИП		Урумбаева		07.24
Н.контроль		Лигай		07.24
Проверил		Герасимчук		07.24
Разраб.		Оськина		07.24

175-2024-1-СКУД

Строительство двухэтажного административного здания военного комиссариата в селе Темирбек Жургенова Айтекебийского района Актюбинской области

Здание военного комиссариата

Стадия	Лист	Листов
РП	5	

План расстановки оборудования СКУД 2-го этажа

ТОО "ПроектСтройДиалог KZ"

Формат А3

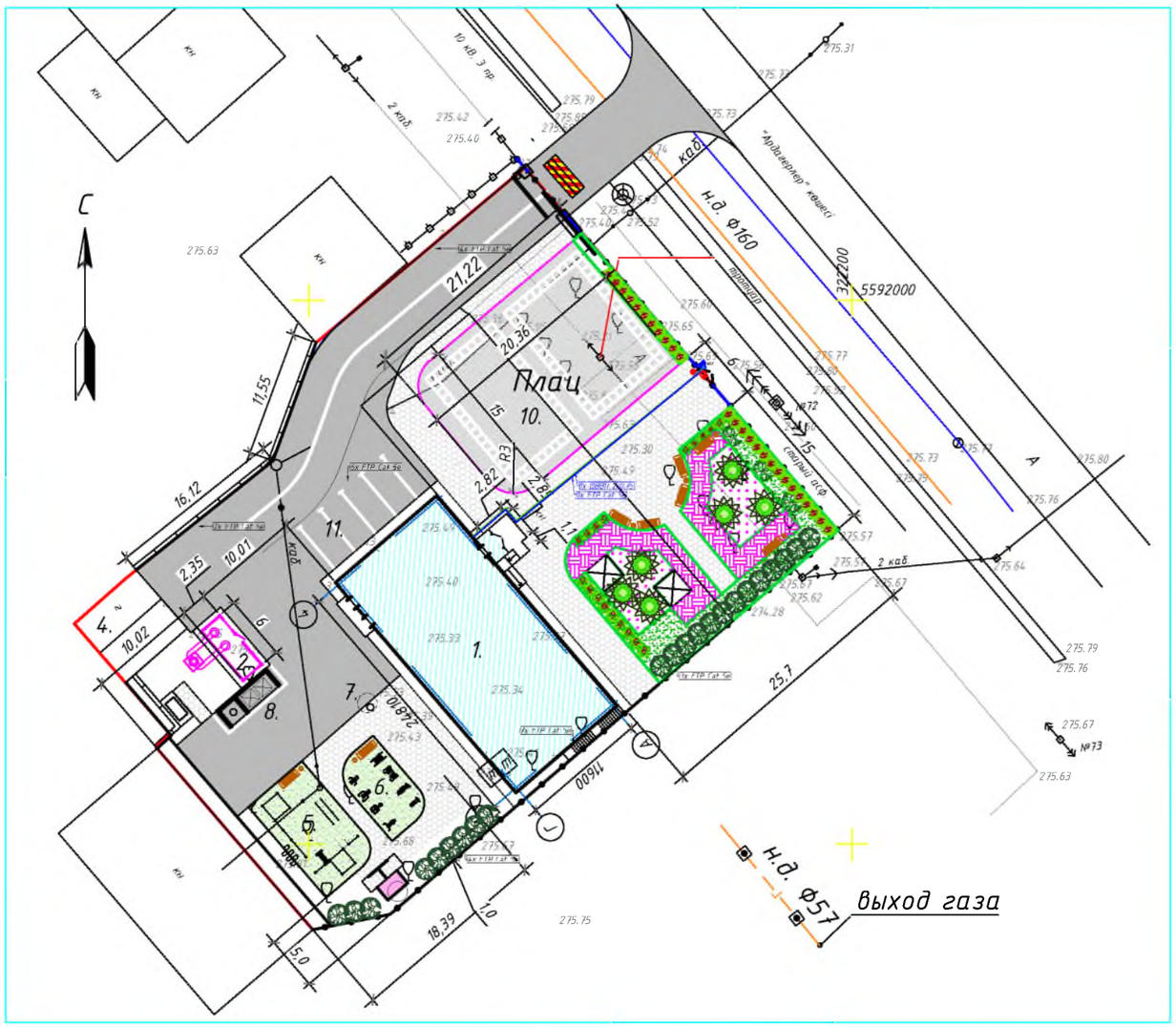

Экспликация зданий и сооружений

Номер по генплану	Наименование	Площ. застр. м?	Координаты квадрата сетки
1	Здание военного комиссариата	316,88	Проектируемое
2	Блочно-модульная котельная	23,8	Проектируемое
3	Существующее здание военкомата	486,3	Здание под снос
4	Существующее здание гаражей	54,1	
5	Спортивная площадка со спортивн. снарядами	70,7	
6	Спортивная площадка со спортивн. тренажерами	161,2	
7	Выгреб, V=5.0м?	2,5	
8	Площадка под мусорные контейнеры с утилизатором бумаги.	12,0	
9	Беседка (2.5х2.5м) - 2 шт.	12,5	
10	Плац	377,4	
11	Автопарктвка на 5 а/м	63,0	
12	Надворный туалет	8,2	
13	Откатные автоматические ворота L=5,0м	4,0	
14	ПТУ Противо-таранное устройство	6,0	
15	Шлагбаум автоматический	0,5	
16	Калитка двустворчатая с СКУД	0,5	
17	ДЭС - дизельная электро-станция	4,5	
	Всего :	1604.08	

Взам. инв. N

Подпись и дата

Инв N подл.

Изм.	Кол-во	Лист	Док.	Подпись	Дата
ГИП		Урумбаева			07.24
Н. Контр.		Лигай			07.24
Проверил		Герасимчук			07.24
Исполнил		Оськина			07.24

175-2024-1-СКУД

Строительство двухэтажного административного здания военного комиссариата в селе Темирбек Жургенова Айтекебийского района Актюбинской области

Здание военного комиссариата

Стадия	Лист	Листов
РП	6	

План прокладки кабеля к вызывной панели на калитке

ТОО "ПроектСтройДиалогKZ"

Формат А3

Поз.	Наименование и техническая характеристика	Тип, марка, обозначение документа, опросного листа	Код продукции	Поставщик	Ед. измерения	Кол.	Масса 1 ед., кг	Примечание
1	2	3	4	5	6	7	8	9
	Оборудование							
1	Автономный контроллер СКУД	Z-5R		ТОО "АйКо"	шт.	13		
2	Считыватель EM Marine и HID	MATRIX-II EH		ТОО "АйКо"	шт.	14		
3	Электромагнитный замок (в комплекте с уголком)	ML-295 K		ТОО "АйКо"	шт.	14		
4	Замок электромеханический			ТОО "АйКо"	шт.	1		
5	Кнопка выхода металическая	iButton-01 LED		ТОО "АйКо"	шт.	15		
6	Вызывная панель домофона	Hikvision DS-KV6113-WPE1(C)		ТОО "АйКо"	шт.	2		
7	Монитор домофона	Hikvision DS-KH9310-WTE1(B)		ТОО "АйКо"	шт.	1		
8	Устройство для ввода карт	Hikvision DS-K1F100-D8E		ТОО "АйКо"	шт.	1		
9	Дверной доводчик			ТОО "АйКо"	шт.	15		
10	ПК (core i5, 8гб ОЗУ) + win11 pro + клавиатура\мышь + монитор 24 + сетевой фильтр			ТОО "АйКо"	шт.	1		
11	Патч Корд 2м	SHIP Cat.5e		ТОО "АйКо"	шт.	6		
12	Коннектор RG45			ТОО "АйКо"	шт.	15		
13	Коммутатор 8x10/100/1000M RJ45	Hikvision DS-3E0508-E(B)		ТОО "АйКо"	шт.	1		
14	Металлодетектор арочный	Hikvision NP-SG118L		ТОО "АйКо"	шт.	1		
15	Бесконтактная карта Proximity			ТОО "АйКо"	шт.	50		
16	Бесконтактная карта Mifare	Hikvision FM11RF08-M1		ТОО "АйКо"	шт.	50		
17	Турникет	Hikvision DS-K3G501SX-R/MPg-Dm55	248-405-0840	ТОО "АйКо"	шт.	1		
18	СКУД терминал	Hikvision DS-K1T342MX		ТОО "АйКо"	шт.	2		
19	Кронштейн (для установки терминалов на турникет)	Hikvision DS-KAB6-ZU1		ТОО "АйКо"	шт.	2		
20	Коммутатор 5x10/100M RJ45	Hikvision DS-3E0105-O		ТОО "АйКо"	шт.	1		
21	Блок питания	Квант-50		ТОО "АйКо"	шт.	16		
22	Аккумуляторная батарея	12В 7Ач		ТОО "АйКо"	шт.	16		
23	Блок питания	PAA1260		ТОО "АйКо"	шт.	1		

Взам. инв. №

Подп. и дата

Инв. № подп.

Изм.	Кол.уч	Лист	N док	Подп.	Дата
ГИП		Урумбаева			07.2024
Н. контроль		Лигай			07.2024
Проверил		Герасимчук			07.2024
Разработал		Оськина			07.2024

175-2024-1-СКУД.СО

Строительство двухэтажного административного здания военного комиссариата в селе Темирбек Жургенова Айтекебийского района Актюбинской области

Здание военного комиссариата

Стадия	Лист	Листов
РП	1	

Спецификация оборудования системы СКУД

ТОО "ПроектСтройДиалог KZ"

Поз.	Наименование и техническая характеристика	Тип, марка, обозначение документа, опросного листа	Код продукции	Поставщик	Ед. измерения	Кол.	Масса 1 ед., кг	Примечание
1	2	3	4	5	6	7	8	9
24	Монтажный комплект			ТОО "АйКо"	шт.	1		
	Кабели и провода							
25	Кабель ШВВП 2*0,75			ТОО "АйКо"	м	185		
26	Кабель UTP cat 5e			ТОО "АйКо"	м	190		
27	Кабель FTP cat 5e			ТОО "АйКо"	м	75		
28	Кабель КПСнг 2х2х0.5			ТОО "АйКо"	м	110		
29	Кабель ВВГнг 3х1.5			ТОО "АйКо"	м	100		(ориентировочно)
30	Труба ПНД d25			ТОО "АйКо"	м	45		
31	Кабель-канал 10х20			ТОО "АйКо"	м	100		
	Заземление							
32	Сталь круглая d=20мм L=3,0м ГОСТ2590-2006		214-206-0202-0010		шт	3	1м-2,47кг	заземление
33	Сталь полосовая 40х4 мм ГОСТ 103-2006		214-206-0202-0038		м	15	1м-1,26кг	

Взам. инв. №

Подп. и дата

Инв. № подп.

Изм.	Кол.уч	Лист	N док	Подп.	Дата
ГИП		Урумбаева			07.2024
Н. контроль		Лигай			07.2024
Проверил		Герасимчук			07.2024
Разработал		Оськина			07.2024

175-2024-1-СКУД.СО

Строительство двухэтажного административного здания военного комиссариата в селе Темирбек Жургенова Айтекебийского района Актюбинской области

Здание военного комиссариата

Стадия	Лист	Листов
РП	2	

Спецификация оборудования системы СКУД (продолжение)

ТОО "ПроектСтройДиалог KZ"