РЕСПУБЛИКА КАЗАХСТАН
ТОО "ПроектСтройДиалог KZ"
Лицензия №19004792 от 26.02.2019 года

Заказ: 175-2024-2-АС
Заказчик: ГУ «Айтекебийский районный отдел архитектуры, градостроительство и строительства Актюбинской области»

РАБОЧИЙ ПРОЕКТ

Строительство двухэтажного административного здания военного комиссариата в селе Темирбек Жургенова Айтекебийского района Актюбинской области (включая благоустройство и инженерные коммуникации)

Том 5. Котельная

Альбом 1. Архитектурно-строительные решения

г.Актобе
2024г.

РЕСПУБЛИКА КАЗАХСТАН
ТОО "ПроектСтройДиалог KZ"
Лицензия №19004792 от 26.02.2019 года

Заказ: 175-2024-2-АС
Заказчик: ГУ «Айтекебийский районный отдел архитектуры, градостроительство и строительства Актюбинской области»

РАБОЧИЙ ПРОЕКТ

Строительство двухэтажного административного здания военного комиссариата в селе Темирбек Жургенова Айтекебийского района Актюбинской области (включая благоустройство и инженерные коммуникации)

Том 5. Котельная

Альбом 1. Архитектурно-строительные решения

Директор **Урумбаева Ж.С.**

г.Актобе
2024г.

Ведомость основных комплектов рабочих чертежей

Обозначение	Наименование	Примечание
175-2024 - 2 - АС	Архитектурно-строительная часть	

Ведомость рабочих чертежей основного комплекта

Лист	Наименование	Примечание
АС-1	Общие данные	
АС-2	План на отм. 0.000	
АС-3	План фундаментов. Разрез 1-1.	
АС-4	Фундамент Фм-1. Закладная деталь ЗД-1.	
АС-5	Фундамент Фм-2. Приямок.	
АС-6	Сетка С2-С5. Крышка приямка.	
АС-7	Крепление дымовой трубы.	
АС-8	Узлы креплений 1-5.	

Общие данные.

Данный комплект чертежей разработан для строительства блочно-модульной котельной и входит в состав проекта "Строительство двухэтажного административного здания военного комиссариата в селе Темирбек Жургенова Айтекебийского района Актюбинской области" разработан на основании задания на проектирование и эскизного проекта.

Участок строительства находится в селе Темирбек Жургенова Айтекебийского района Актюбинской области.

Система координат местная, система высот Балтийская.

Климатическая характеристика и основные климатические параметры, характерные для района строительства:

- климатический район по условиям строительства - III А;
- расчетное значение веса снегового покрытия для III района на 1м² горизонтальной поверхности - 180 кгс/м²
- нормативное значение ветрового давления для IV района - 38 кгс/м²;
- температура наиболее холодной пятидневки (обеспеч. 0,98) -30°С
- сейсмичность района строительства 6 баллов;

Конструктивные решения.

1. За условную отметку 0.000 принята отметка чистого пола котельной, что соответствует абсолютной отметке 275,900.

2. Основанием фундаментов является грунт: суглинок легкий песчанистый, твердый, коричневый, с включением дресвы до 5 %, с прослойками песка до 10-20 см. средней плотности, малой степени водонасыщения (маловлажный). Мощность слоя 5,9 м. Грунтовые воды на глубине 6,0 м не вскрыты.

3. Блочно-модульная котельная заводского изготовления, размерами в плане по наружному измерению 6000х2500х2700(h).

В данном проекте разработан фундамент под котельную - монолитная ж.б. плита размерами 7000х3500х300(h), с использованием бетона кл.В20 и композитной полимерной арматуры Ø8 мм, с закладными деталями для крепления здания котельной.

Дымовая труба Ø325х4мм утепленная, высотой 6,0 м запроектирована в данном проекте вместе с креплениями.

В данном проекте разработан фундамент под дымовую трубу - монолитный ж.б. размерами 1400х1400х2000(h), из бетона кл.В20 и арматуры Ø6AI, Ø12AIII, Ø14 AIII . В фундаменте предусмотрены 12 фундаментных болтов М30 для крепления дымовой трубы и ее креплений.

По заданию заказчика, сбоку фундамента под дымовую трубу, разработан ж.б. дренажный приямок с металлической крышкой.

4. Боковые поверхности бетонных конструкций соприкасающиеся с грунтом обмазать горячим битумом за 2 раза.

5. Все металлические конструкции окрасить эмалью ПФ-115 ГОСТ 6465-76* за 2 раза по грунту ГФ-021 ГОСТ 25129-82*.

Настоящий прект соответствует требованиям экологических, санитарно-гигиенических, противопожарных и эксплуатации, действующих на территории Республики Казахстан, и обеспечивает безопасные для жизни и здоровья людей эксплуатацию объекта.

Главный инженер проекта Урумбаева Ж.С.

Изм.	Кол.уч	Лист	Nдок.	Подпись	Дата	175 - 2024 - 2 - АС		
						Строительство двухэтажного административного здания военного комиссариата в селе Темирбек Жургенова Айтекебийского района Актюбинской области		
ГИП		Урумбаева			08.24	Котельная	Стадия: РП	Лист: 1 / Листов:
Н.контр.		Лигай			08.24			
Выполнил		Кожикова			08.24	Общие данные	ТОО "ПроектСтройДиалог KZ"	

Взам. инв. N | Подпись и дата | Инв N подп.

Формат А3

ПЛАН НА ОТМ. 0.000

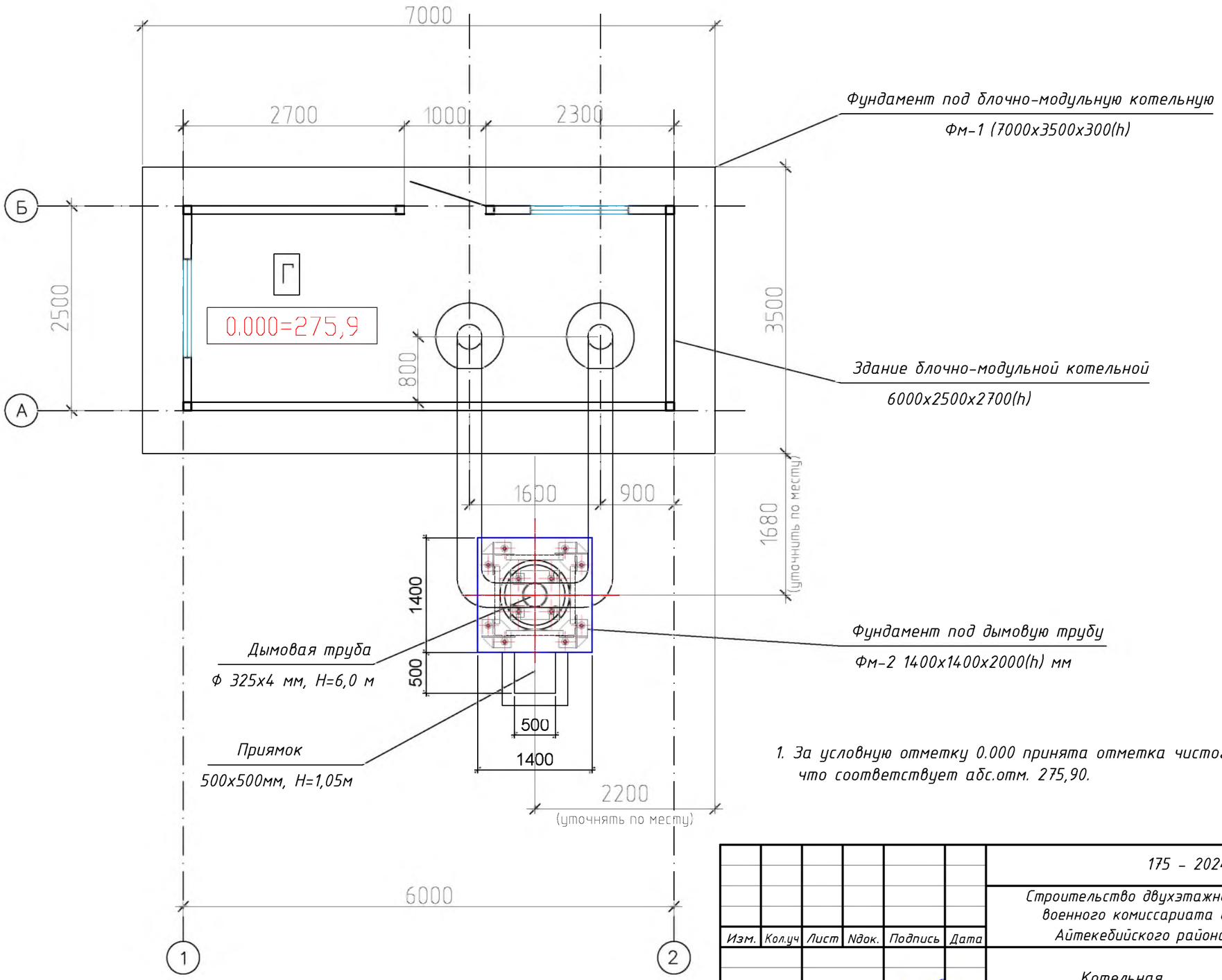

1. За условную отметку 0.000 принята отметка чистого пола котельной. что соответствует абс.отм. 275,90.

Изм.	Кол.уч	Лист	Nдок.	Подпись	Дата	175 – 2024 – 2 – АС		
						Строительство двухэтажного административного здания военного комиссариата в селе Темирбек Жургенова Айтекебийского района Актюбинской области		
ГИП		Урумбаева			08.24	Котельная	Стадия	Лист	Листов
Н.контр.		Лигай			08.24		РП	2	
Выполнил		Кожикова			08.24	План на отм. 0.000	ТОО "ПроектСтройДиалог KZ"		

Взам. инв. N

Подпись и дата

Инв N подл.

Формат А3

РАЗРЕЗ 1-1

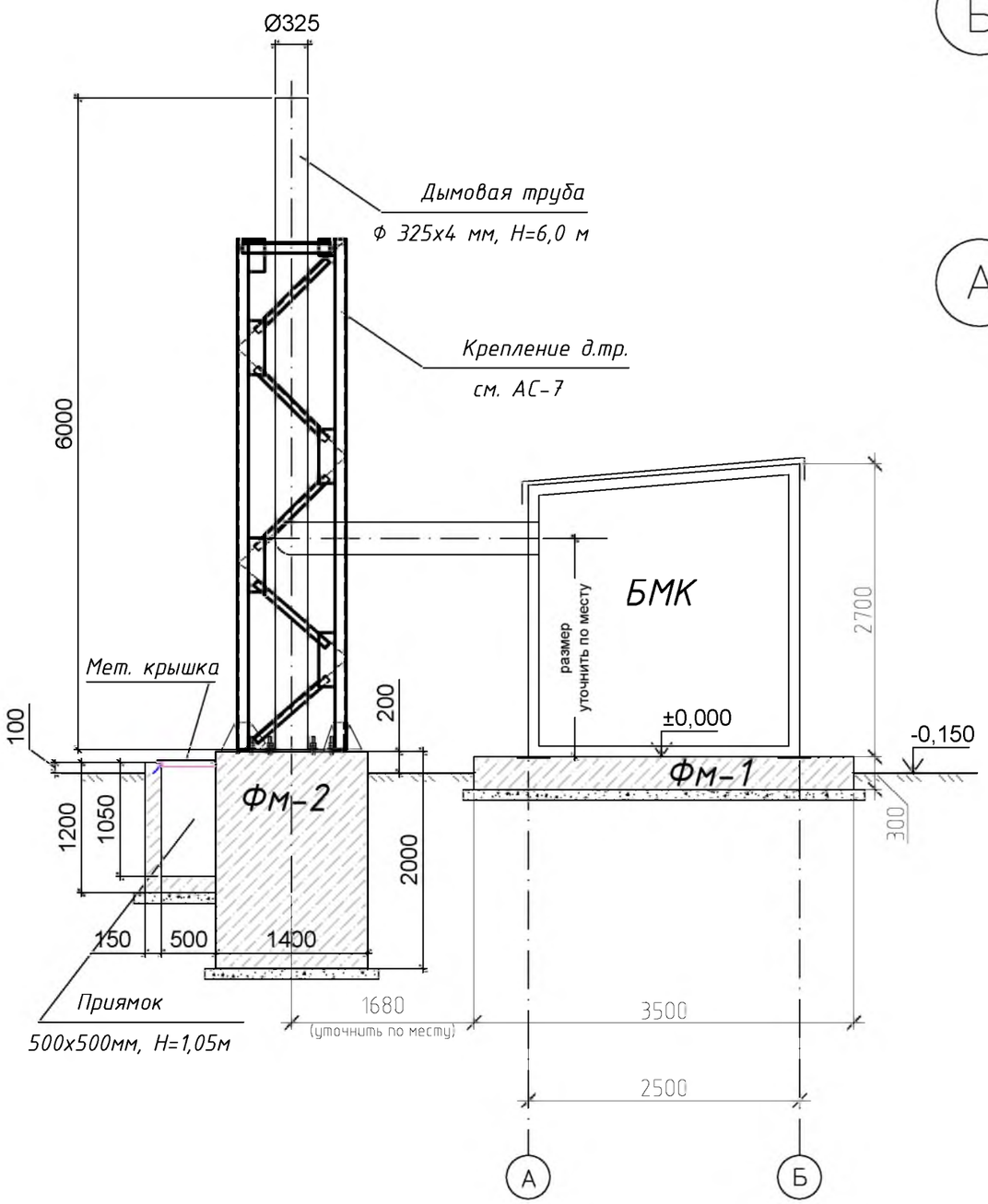

ПЛАН ФУНДАМЕНТОВ

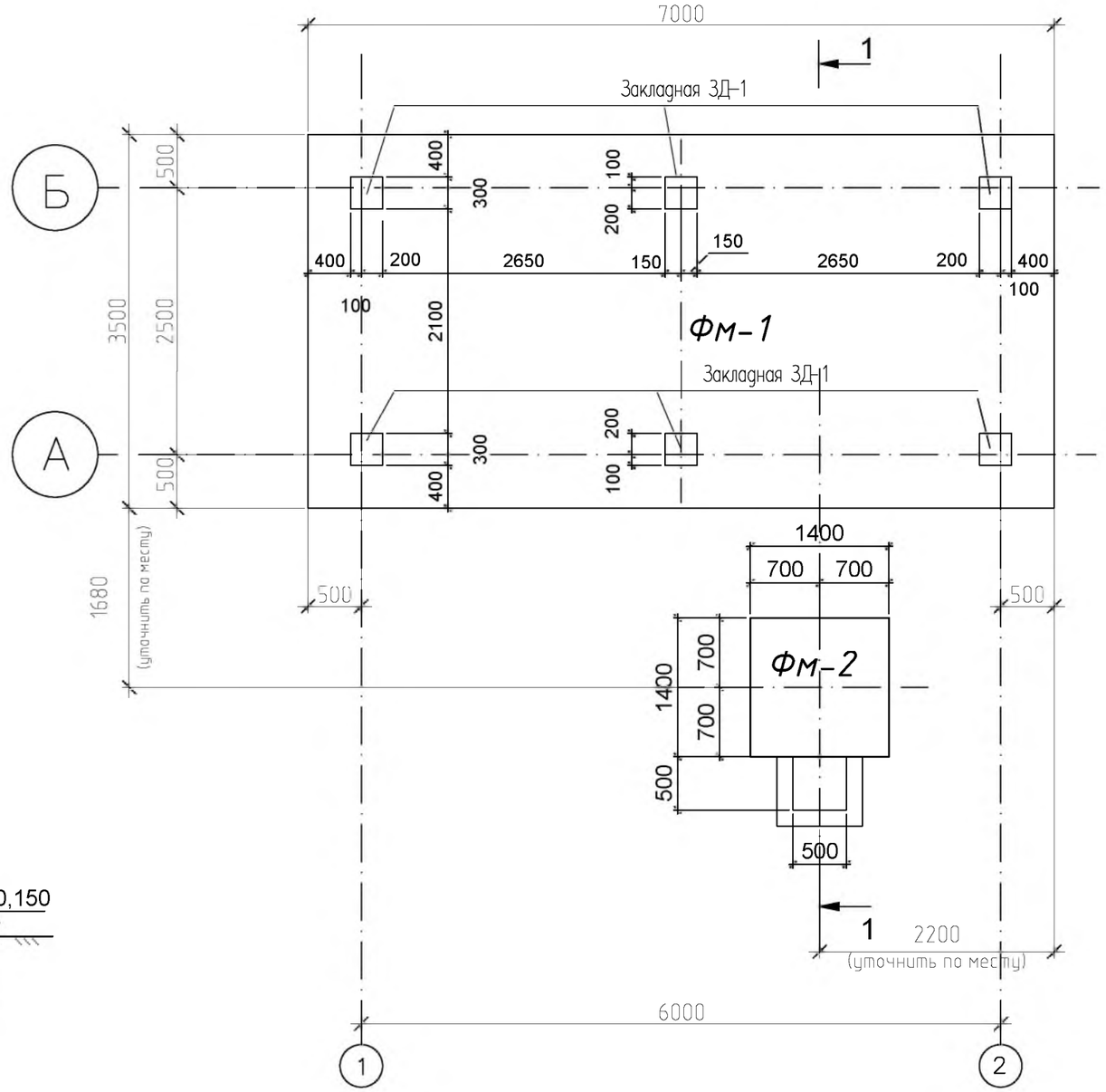

Изм.	Кол.уч	Лист	Nдок.	Подпись	Дата
ГИП		Урумбаева			08.24
Н.контр.		Лигай			08.24
Выполнил		Кожикова			08.24

175 – 2024 – 2 – АС

Строительство двухэтажного административного здания военного комиссариата в селе Темирбек Жургенова Айтекебийского района Актюбинской области

Котельная

Стадия	Лист	Листов
РП	3	

План фундаментов. Разрез 1-1.

ТОО "ПроектСтройДиалог KZ"

Формат А3

Взам. инв. N

Подпись и дата

Инв N подл.

Фундамент Фм-1. М1:25.

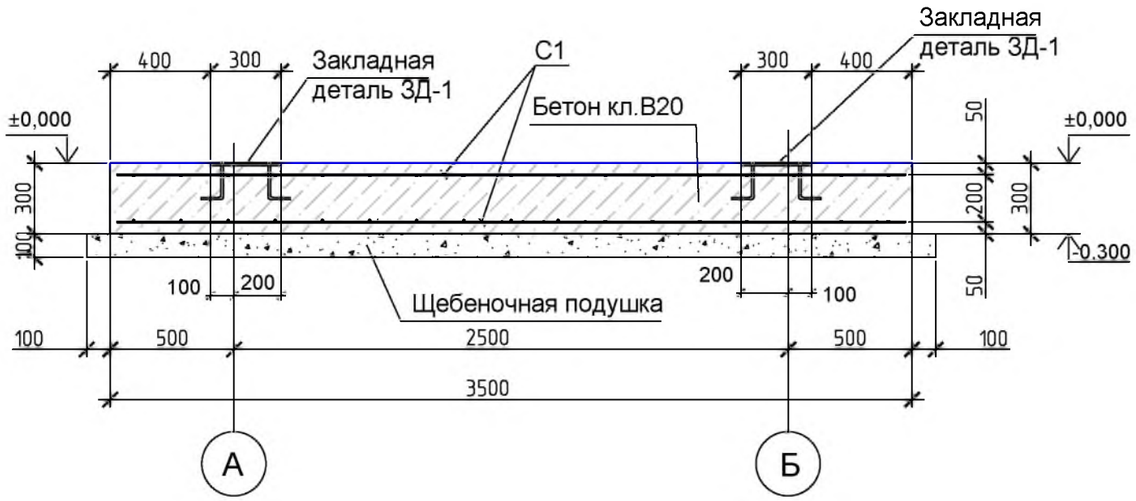

Сетка С1

М1:50

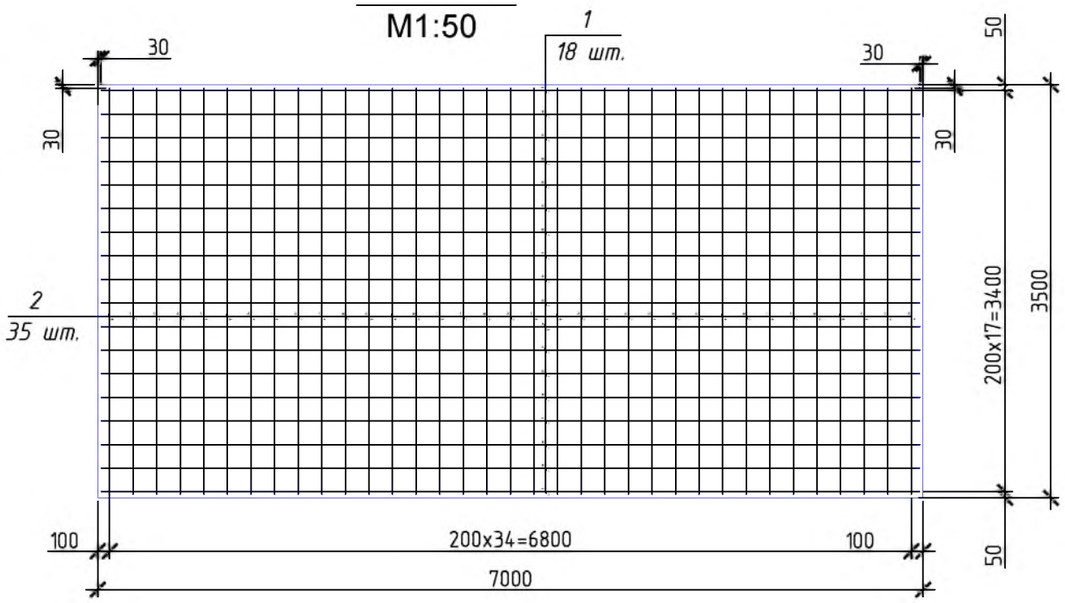

Спецификация

Поз.	Обозначение	Наименование	Кол.	Масса ед.,кг	Примеч.
		Фундамент Фм-1			
		Сборочные единицы			
С1		Сетки арматурные С1	2		
		Материалы			
	ГОСТ 7473-2010	Бетон кл. В20 на фундамент			7,35м³
		Щебень фр.40-60 на подготовку			2,66м³
		Сетка С1			
1	ГОСТ 31938-2012	Композитная арматура Ф8, L=6940	18	0,1	124,92п.м / 12,492кг
2	ГОСТ 31938-2012	Композитная арматура Ф8, L=3440	35	0,1	120,4п.м / 12,04кг
Зд -1	Данный лист	Закладная деталь Зд-1	6	8,22	49,32 кг
1	ГОСТ 82-70*	-300х10 , L=300мм	1	7.06	7.06
2	ГОСТ 34028-2016	ар-ра Ф 14 А-III, L=240мм	4	0.29	1.16

Закладная деталь ЗД-1. М1:10.

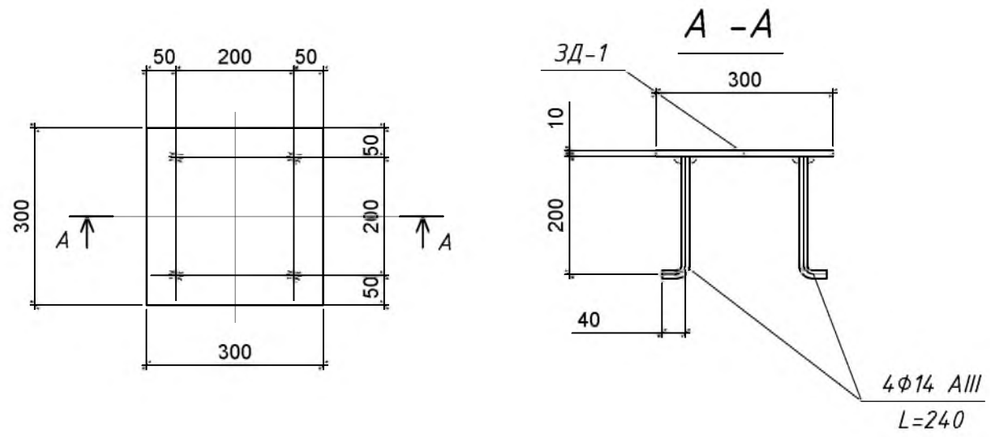

1. За условную отметку 0.000 принят уровень чистого пола котельной.
2. Боковые поверхности бетонных конструкций соприкасающиеся с грунтом обмазать горячим битумом за 2 раза.
3. Все металлические конструкции окрасить эмалью ПФ-115 ГОСТ 6465-76* за 2 раза по грунту ГФ-021 ГОСТ 25129-82*.

Изм.	Кол.уч	Лист	Nдок.	Подпись	Дата
ГИП		Урумбаева			08.24
Н.контр.		Лигай			08.24
Выполнил		Кожикова			08.24

175 - 2024 - 2 - АС

Строительство двухэтажного административного здания военного комиссариата в селе Темирбек Жургенова Айтекебийского района Актюбинской области

Котельная

Стадия	Лист	Листов
РП	4	

Фундамент Фм-1. Закладная деталь ЗД-1.

ТОО "ПроектСтройДиалог KZ"

Формат А3

Взам. инв. N

Подпись и дата

Инв N подл.

Фундамент Фм-2 и приямок. М1:25.

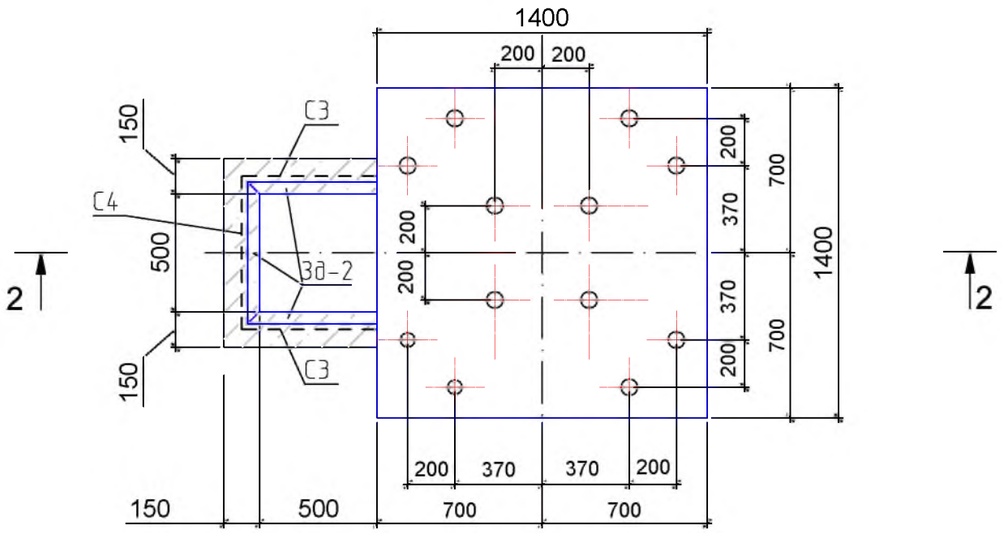

2-2

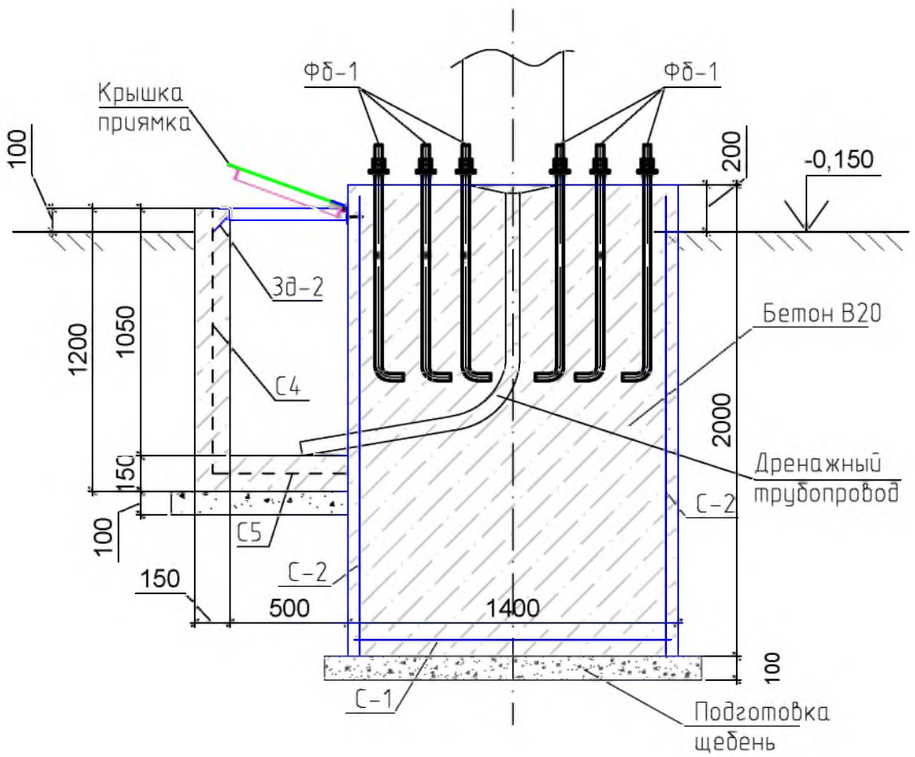

1. Боковые поверхности бетонных конструкций соприкасающиеся с грунтом обмазать горячим битумом за 2 раза.

Спецификация

Поз.	Обозначение	Наименование	Кол.	Масса ед.,кг	Примеч.
	ГОСТ 8732-78	Труба Ф325х4, L=6,0м	1		189,96 кг
	ГОСТ 19903-2015	Ст. лист 600х600х20	1		56,52 кг
	ГОСТ 8732-78	Труба Ф159х3, L=4,0м	2		92,32 кг
	ГОСТ 8732-78	Отвод Ф159х3,	2		23,08 кг
	ГОСТ 19903-2015	Оцинк. лист 1200х1000х0,7	16		97,65 кг
	ГОСТ 19903-2015	Утепл. минплита 35кг/м^3.	0,7		м^3
		Фундамент Фм-2			
		Сборочные единицы			
С1	АС л.6	Сетка арматурная С1	1		22,68 кг
С2	ГОСТ 23279-2012	1С $\frac{12\ AIII-200}{6\ AI-600}$ 135х195 $\frac{75х75}{25}$	4	13,24	52,96 кг
Фб-1	ГОСТ 24379.1-2012	Болт 1.1. М30х1250 ВСт3пс2	12	8,15	97,8 кг
		Материалы			
	ГОСТ 7473-2010	Бетон кл. В20 на фундамент			3,92 м^3
		Щебень фр.40-60 на подготовку			0,26м^3
	СТ РК ИСО 4427-2004	Полиэтиленовая труба - Ф63х3, п.м			1,83 п.м
		Приямок			
Зд-2	Серия 3.400-6/76	Закладная деталь МИ4-46, п.м.	1,5	4,4	6,6 кг
С3	72-2019-2-АС л.6	Сетка арматурная С3	2		
С4	72-2019-2-АС л.6	Сетка арматурная С4	1		
С5	72-2019-2-АС л.6	Сетка арматурная С5	1		
	72-2019-2-АС л.6	Навес металлический	2		
	72-2019-2-АС л.6	Металлическая крышка	1		
		Материалы			
	ГОСТ 7473-2010	Бетон кл. В15 на приямок			0,42м^3
		Щебень фр.40-60 на подготовку			0,1м^3

Изм.	Кол.уч	Лист	Nдок.	Подпись	Дата
ГИП		Урумбаева			08.24
Н.контр.		Лигай			08.24
Выполнил		Кожикова			08.24

175 - 2024 - 2 - АС

Строительство двухэтажного административного здания военного комиссариата в селе Темирбек Жургенова Айтекебийского района Актюбинской области

Котельная

Стадия	Лист	Листов
РП	5	

Фундамент Фм-2. Приямок.

ТОО "ПроектСтройДиалог KZ"

Взам. инв. N

Подпись и дата

Инв N подл.

Формат А3

Сетка С1
М1:25

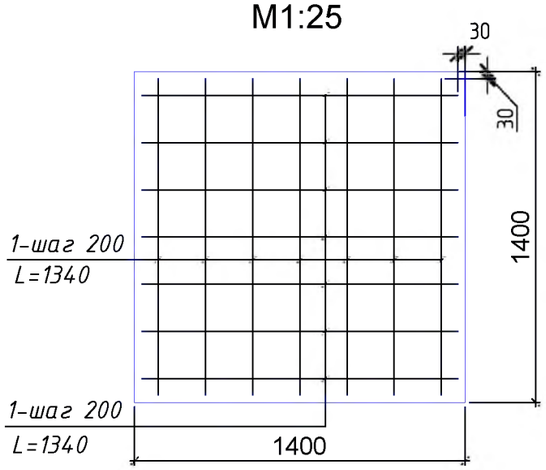

Сетка С2
М1:25

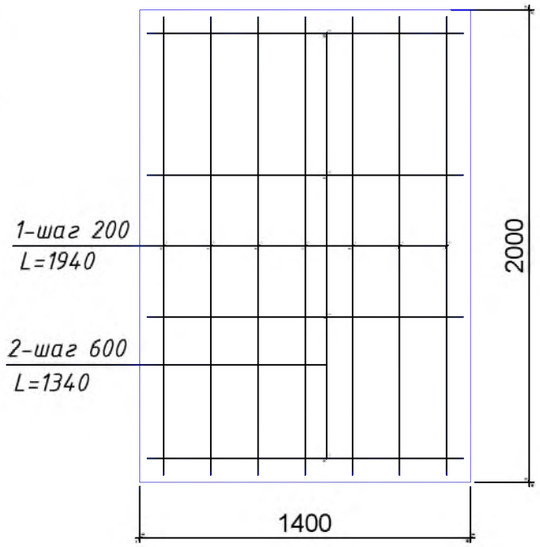

Сетка С4
М1:25

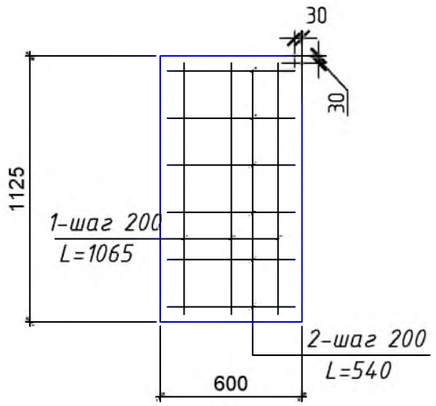

Сетка С3
М1:25

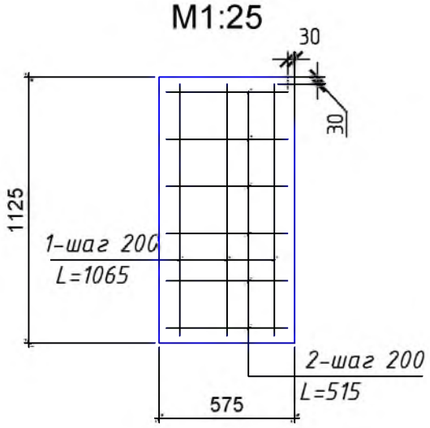

Крышка приямка
М1:25

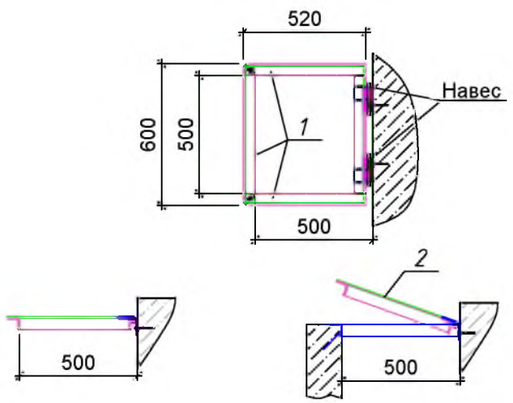

Сетка С5
М1:25

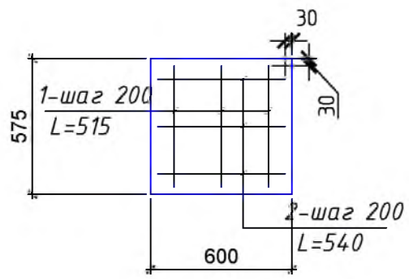

Спецификация

Поз.	Обозначение	Наименование	Кол.	Масса ед.,кг	Примеч.
		Сетка С1	1		
1	ГОСТ 34028-2016	Арматура Ф14 AIII, L=1340	14	1,62	22,68 кг
		Сетка С2	4	13,24	52,96 кг
1	ГОСТ 34028-2016	Арматура Ф12 AIII, L=1940	7	1,72	12,04 кг
2	ГОСТ 34028-2016	Арматура Ф6 AI, L=1340	4	0,3	1,2 кг
		Сетка С3	2	6,3	12,6 п.м
1	ГОСТ 31938-2012	Композитная арматура Ф8, L=1065	3		3,2 п.м
2	ГОСТ 31938-2012	Композитная арматура Ф8, L=515	6		3,1 п.м
		Сетка С4	1	6,4	6,4 п.м
1	ГОСТ 31938-2012	Композитная арматура Ф8, L=1065	3		3,2 п.м
2	ГОСТ 31938-2012	Композитная арматура Ф8, L=540	6		3,2 п.м
		Сетка С5	1	3,1	3,1 п.м
1	ГОСТ 31938-2012	Композитная арматура Ф8, L=515	3		1,5 п.м
2	ГОСТ 31938-2012	Композитная арматура Ф8, L=540	3		1,6 п.м
		Крышка приямка			
1	ГОСТ 8509-93	L 50х5, L=п.м	2,14	3,77	8,07 кг
2	ГОСТ 19903-2015	Лист -5х500х600	1		23,55 кг
		Навес	2	1,11	2,22 кг
	ГОСТ 19903-2015	Лист -5х50х70	2	0,27	0,54 кг
	ГОСТ 8732-78	Труба Ф25х2, L=50мм	2	0,1	0,2 кг
	ГОСТ 34028-2016	Стержень Ф20, L=150мм	1	0,37	0,37 кг

1. Все металлические конструкции окрасить эмалью ПФ-115 ГОСТ 6465-76* за 2 раза по грунту ГФ-021 ГОСТ 25129-82*.

Изм.	Кол.уч	Лист	Nдок.	Подпись	Дата	175 - 2024 - 2 - АС			
						Строительство двухэтажного административного здания военного комиссариата в селе Темирбек Жургенова Айтекебийского района Актюбинской области			
ГИП		Урумбаева			08.24	Котельная	Стадия	Лист	Листов
Н.контр.		Лигай			08.24		РП	6	
Выполнил		Кожикова			08.24	Сетка С1-С5. Крышка приямка.	ТОО "ПроектСтройДиалог KZ"		

Взам. инв. N | Подпись и дата | Инв N подл.

Крепление дымовой трубы К-1

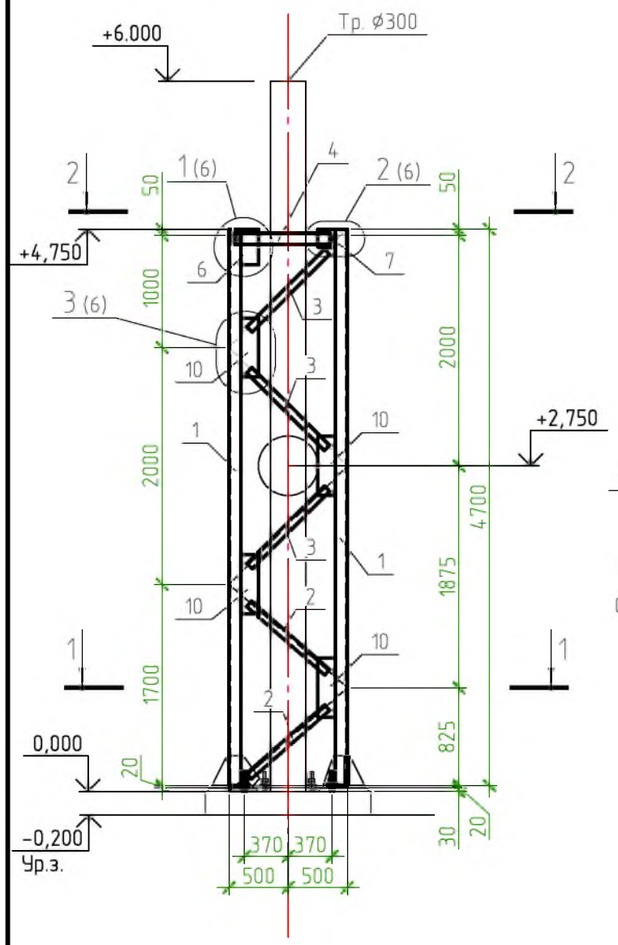

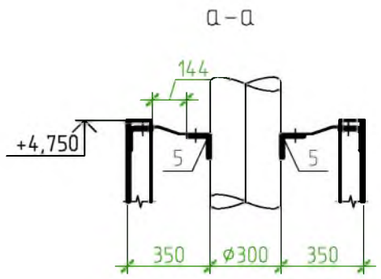

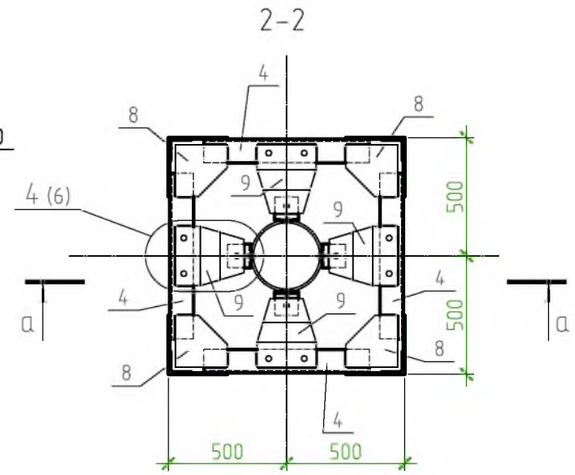

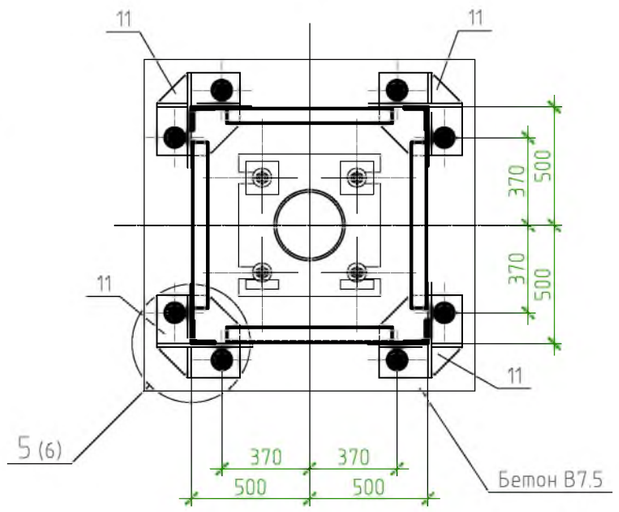

Развертка граней крепления К-1

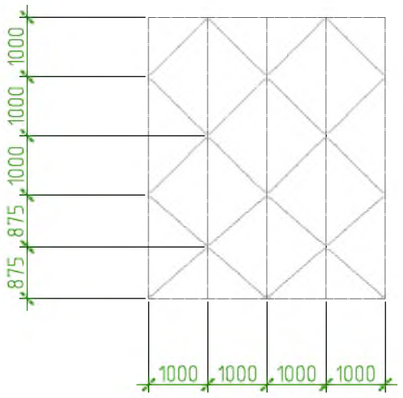

Спецификация элементов

Отпр. марка	Сб. мар.	Сечение	Длина	Кол-во		Масса, кг			Марка стали	Примечание
				m	н	шт.	общ.	марки		
К-1	1	L100x10	4700	4		70.97	283.88	731.2	C245	Расход материалов крепления на 1 дымовую трубу
	2	L63x6	880	8		5,03	40,27		C245	
	3	L63x6	930	16		5,43	86.88		C245	
	4	L100x10	800	4		12,08	48,32		C245	
	5	L100x10	100	4		1,51	6,04		C245	
	6	-6x300x150	300	4		2,12	8,48		C245	
	7	-6x150x150	150	4		1,06	4,24		C245	
	8	-6x220x220	220	4		2,28	9,12		C245	
	9	-6x295x250	295	4		3,47	13,89		C245	
	10	-6x500x150	500	16		3,53	56.48		C245	
	11	-20x350x350	350	4		19,23	76,93		C245	
	12	-16x403x250	403	4		12,65	50,62		C245	
	13	-16x250x180	250	4		5,65	22,61		C245	
	14	-16x250x129	250	4		4,05	16,2		C245	
	1% на сварные швы						7.24			

1. Соединения элементов вести на эл.сварке по ГОСТ 5264-80 электродами типа Э-42 . Швы сплошные. Катеты швов , кроме указанных , принимать равными наименьшей толщине свариваемых элементов.
2. Металлоконструкции покрыть 3 слоями эмали ПФ-133 по ГОСТ 926-82 по 2 слоям грунтовки ГФ-021 ГОС 25129-82. Качество покрытия -- V класс по ГОСТ 9.032-74, степень очистки конструкций - 3 по ГОСТ 9.402 - 80.
3. Количество дымовых труб и креплений - 1 шт.

Изм.	Кол.уч	Лист	Nдок.	Подпись	Дата
ГИП		Урумбаева			08.24
Н.контр.		Лигай			08.24
Выполнил		Кожикова			08.24

175 - 2024 - 2 - АС

Строительство двухэтажного административного здания военного комиссариата в селе Темирбек Жургенова Айтекебийского района Актюбинской области

Котельная

Стадия	Лист	Листов
РП	7	

Крепление дымовой трубы.

ТОО "ПроектСтройДиалог KZ"

Взам. инв. N | Подпись и дата | Инв N подл.

Формат А3

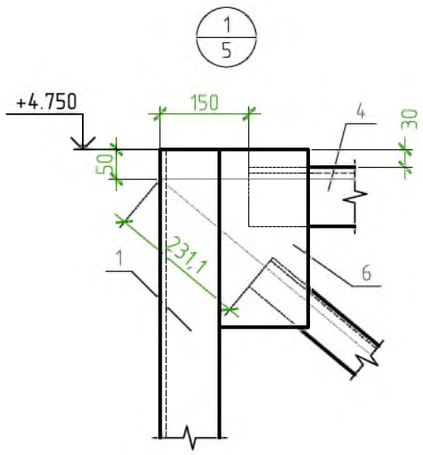

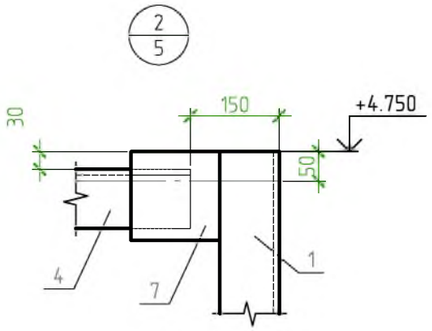

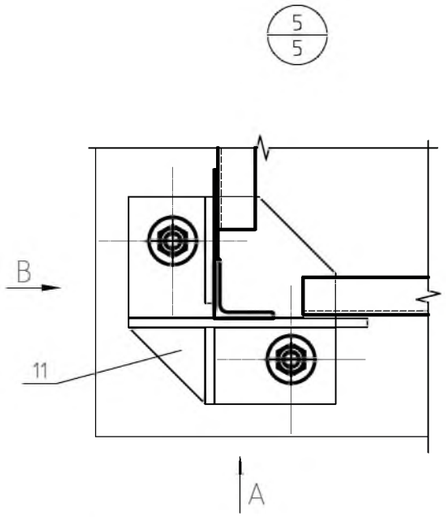

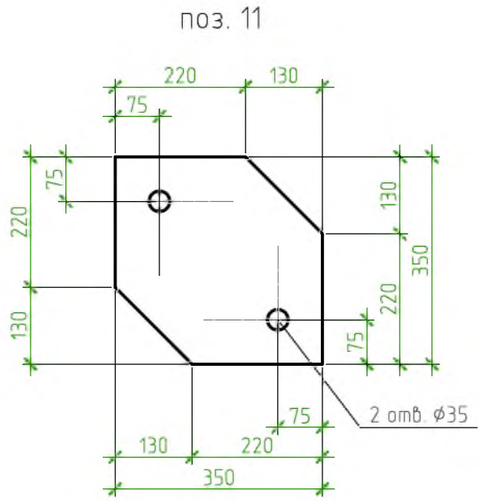

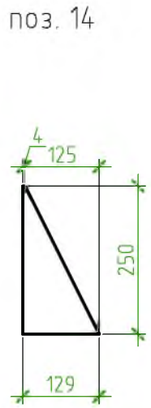

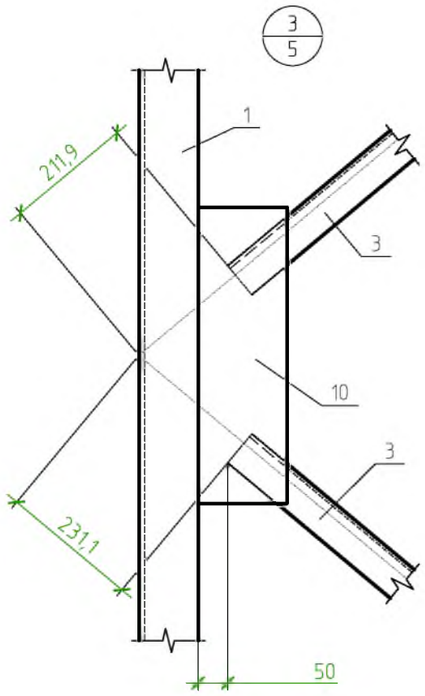

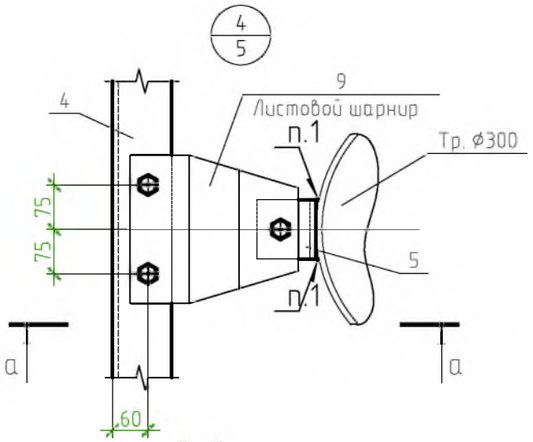

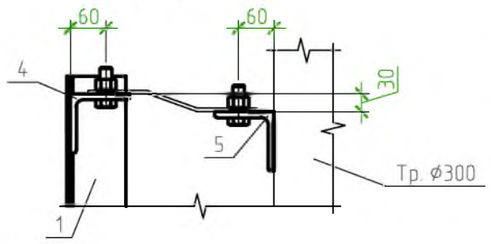

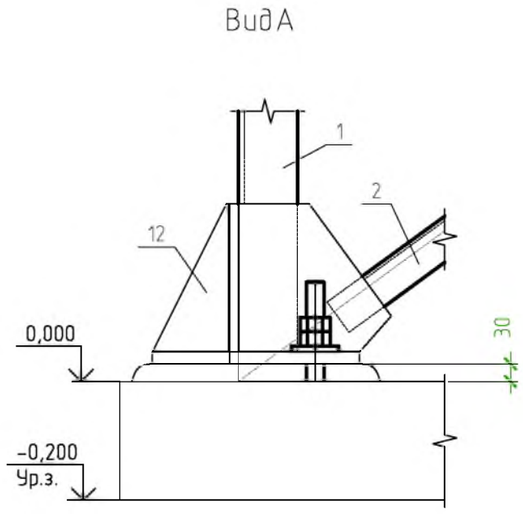

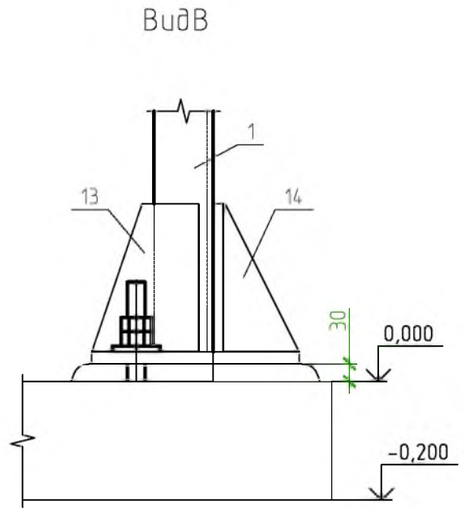

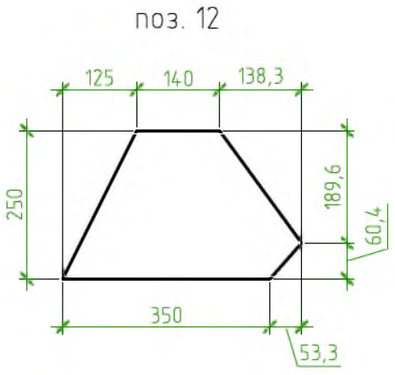

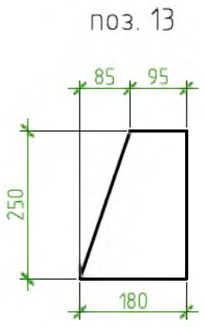

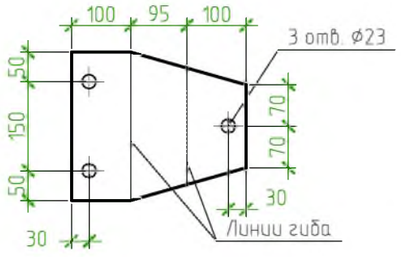

Изм.	Кол.уч	Лист	Nдок.	Подпись	Дата	175 – 2024 – 2 – АС		
						Строительство двухэтажного административного здания военного комиссариата в селе Темирбек Жургенова Айтекебийского района Актюбинской области		
ГИП		Урумбаева			08.24	Котельная	Стадия: РП	Лист: 8 / Листов:
Н.контр.		Лигай			08.24	Узлы креплений 1 – 5.	ТОО "ПроектСтройДиалог KZ"	
Выполнил		Кожикова			08.24			

Взам. инв. N

Подпись и дата

Инв N подл.

Формат А3