РЕСПУБЛИКА КАЗАХСТАН
ТОО "ПроектСтройДиалог KZ"
Лицензия №19004792 от 26.02.2019 года

Заказ: 175-2024-12-АС
Заказчик: ГУ «Айтекебийский районный отдел архитектуры, градостроительство и строительства Актюбинской области»

РАБОЧИЙ ПРОЕКТ

Строительство двухэтажного административного здания военного комиссариата в селе Темирбек Жургенова Айтекебийского района Актюбинской области (включая благоустройство и инженерные коммуникации)

Том 6. Надворный туалет

Альбом 1. Архитектурно-строительные решения

г.Актобе
2024г.

РЕСПУБЛИКА КАЗАХСТАН
ТОО "ПроектСтройДиалог KZ"
Лицензия №19004792 от 26.02.2019 года

Заказ: 175-2024-12-АС
Заказчик: ГУ «Айтекебийский районный отдел архитектуры, градостроительство и строительства Актюбинской области»

РАБОЧИЙ ПРОЕКТ

Строительство двухэтажного административного здания военного комиссариата в селе Темирбек Жургенова Айтекебийского района Актюбинской области (включая благоустройство и инженерные коммуникации)

Том 6. Надворный туалет.

Альбом 1. Архитектурно-строительные решения

Директор **Ушумбаева Ж.С.**

г.Актобе
2024г.

Ведомость основных комплектов рабочих чертежей

Обозначение	Наименование	Примечание
175-2024 - 12 - АС	Архитектурно-строительная часть	

Ведомость рабочих чертежей основного комплекта

Лист	Наименование	Примечание
АС-1	Общие данные	
АС-2	План. Разрез 1-1. Фасад А-А. Фасад Б-Б. Фасад В-В. Сечение е-е.	
АС-3	Деталь разреза 1-1. Схема расположения элементов фундаментов. Сечение ж-ж. Спецификация элементов.	
АС-4	Дверное полотно Д-1. Дверная коробка. Крышка люка-1. Крышка люка-2. Короб вытяжной трубы.	
АС-5	Узлы "А". Узлы "Б".	

Объемно-планировочные показатели

N по п/п	Наименование	Ед.изм.	Показатели
1	Площадь застройки	$м^2$	8,2
2	Общая площадь	$м^2$	2,32
3	Строительный объем (выше отм. 0,000)	$м^3$	11,7
	Строительный объем (ниже отм. 0,000)		12,5

Настоящий прект соответствует требованиям экологических, санитарно-гигиенических, противопожарных и строительных норм, действующих на территории Республики Казахстан, и обеспечивает безопасные для жизни и здоровья людей эксплуатацию объекта.

Главный инженер проекта Урумбаева Ж.С.

Общие данные.

Данный комплект чертежей разработан для строительства надворного туалета на 2 очка и входит в состав проекта "Строительство двухэтажного административного здания военного комиссариата в селе Темирбек Жургенова Айтекебийского района Актюбинской области" разработан на основании задания на проектирование и эскизного проекта.

Участок строительства находится в селе Темирбек Жургенова Айтекебийского района Актюбинской области.

Система координат местная, система высот Балтийская.

Климатическая характеристика и основные климатические параметры, характерные для района строительства:

- климатический район по условиям строительства - IIIА;
- расчетное значение веса снегового покрытия для III района на 1м² горизонтальной поверхности - 180 кгс/м²
- нормативное значение ветрового давления для IV района - 38 кгс/м²;
- температура наиболее холодной пятидневки (обеспеч. 0,98) -30°С
- сейсмичность района строительства 6 баллов;

Здание надворного туалета на 2 очка одноэтажное, прямоугольное в плане, с размерами 2,33х1,55м по наружным замерам, высота - от 2,2м до 2,5м, кирпичное.
Впереди имеется стенка- экран из кирпича с перегородкой посередине, разделяющая туалеты. Длина стенки - экрана 3,6м, высота 2,0м.

Конструктивные решения.

1. За условную отметку 0.000 принята отметка чистого пола туалета.
2. Основанием фундаментов является грунт: суглинок легкий песчанистый, твердый, коричневый, с включением дресвы до 5 %, с прослойками песка до 10-20 см. средней плотности, малой степени водонасыщения (маловлажный). Мощность слоя 5,9 м. Грунтовые воды на глубине 6,0 м не вскрыты.
3. Фундаменты под стены - монолитный бетонный из бетона кл. В7,5 на с/с цементе и сборные жел. бет. перемычки по серии 1.038.1-1 вып.1.

   Выгреб - жел. бет. кольца по ГОСТ 8020-2016.

   Стены наружные и перегородка - из керамического кирпича марки КОРо НФ/100/2.0/35 ГОСТ 530-2007 на растворе марки 25.

   Кровля - профлист .

   Перекрытие - деревянное.

   Пол - деревянный.

   Двери - деревянные.
4. Боковые поверхности бетонных конструкций соприкасающиеся с грунтом обмазать горячим битумом за 2 раза.

Изм.	Кол.уч	Лист	Nдок.	Подпись	Дата	175 - 2024 - 12 - АС		
						Строительство двухэтажного административного здания военного комиссариата в селе Темирбек Жургенова Айтекебийского района Актюбинской области		
ГИП		Урумбаева			08.24	Надворный туалет	Стадия	Лист	Листов
Н.контр.		Лигай			08.24		РП	1	
Выполнил		Кожикова			08.24	Общие данные	ТОО "ПроектСтройДиалог KZ"		

Инв N подл | Подпись и дата | Взам. инв. N

Формат А3

План

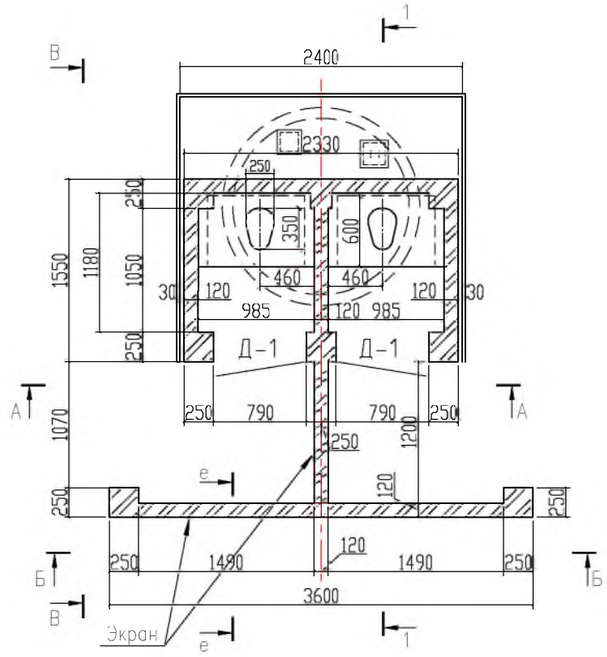

Фасад по А-А

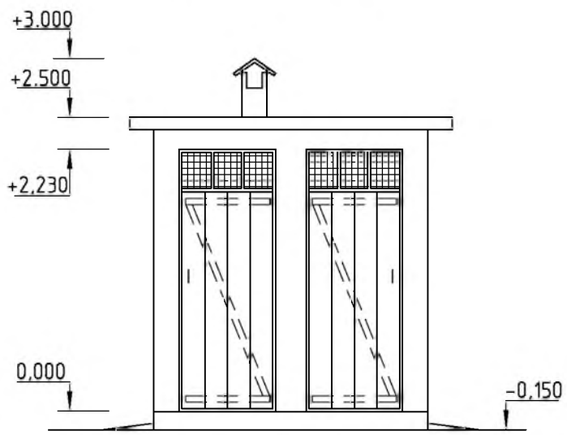

Фасад по Б-Б

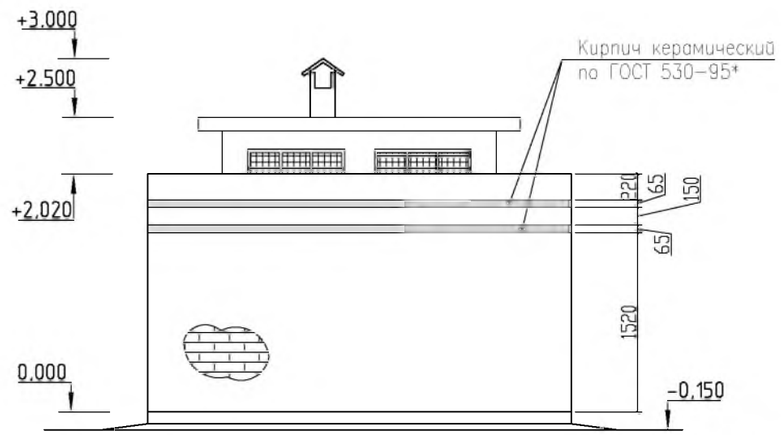

Фасад по В-В

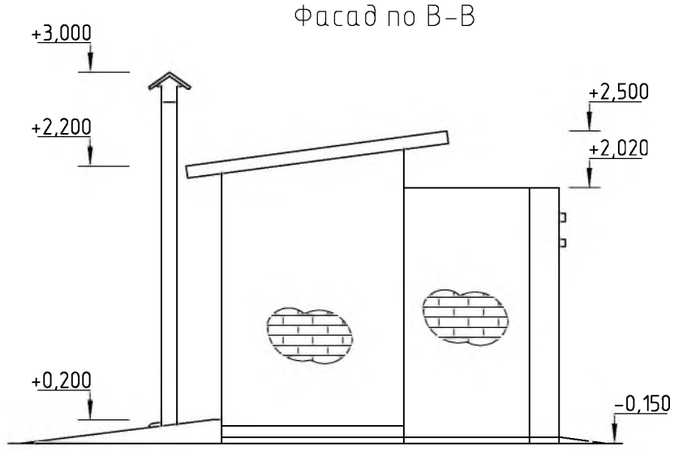

е-е

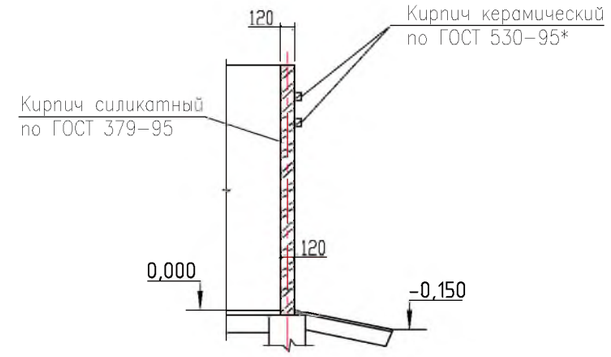

Разрез 1-1

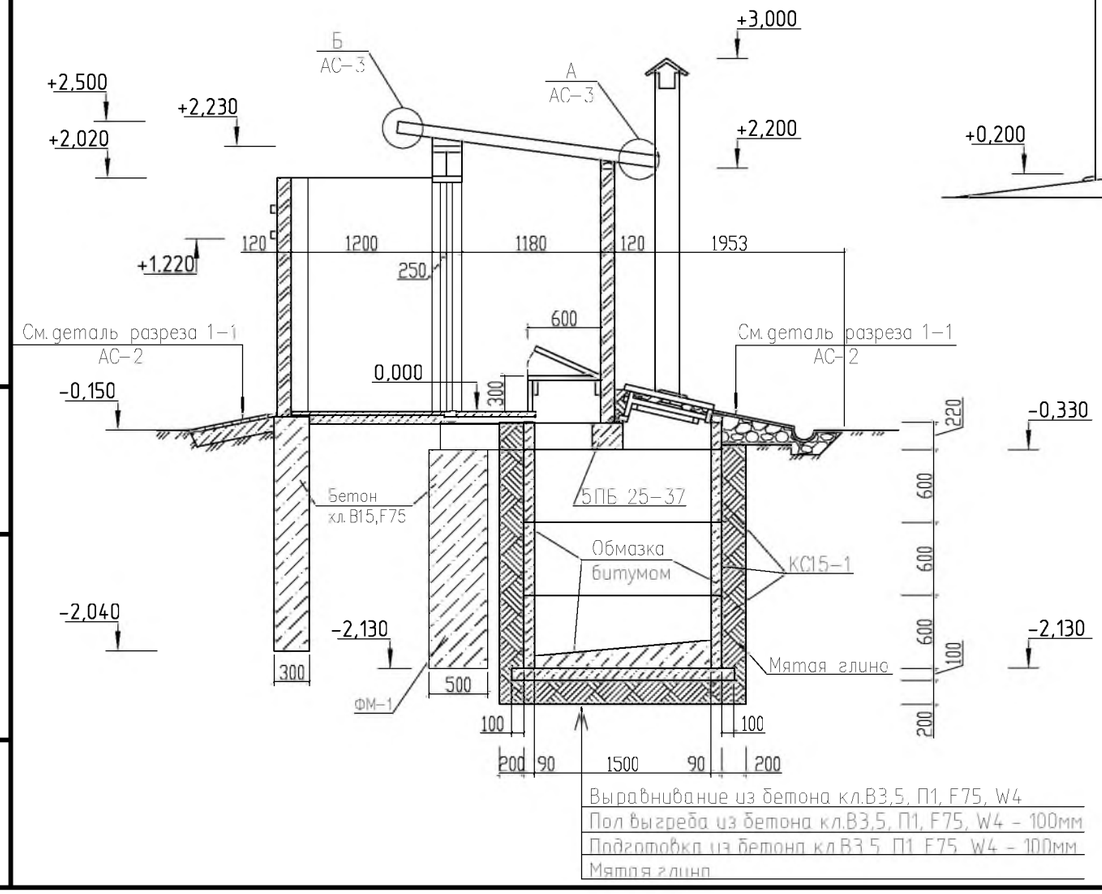

1. За относительную отметку 0,000 принят уровень чистого пола туалета.
2. Узел "А", "Б" см. лист АС-5.
3. Основные примечания см.лист АС-3.
4. Спецификацию см.лист АС-3.
5. Пол в уборной из досок толщ.40мм. Расход древесины на пол и стульчак - 0,127м³.
   Лаги 140/2 - 0,0235м³. Опорный брус 50х120х985 - 0,0236м³.

						175 - 2024 - 12 - АС		
						Строительство двухэтажного административного здания военного комиссариата в селе Темирбек Жургенова Айтекебийского района Актюбинской области		
Изм.	Кол.уч	Лист	Nдок.	Подпись	Дата			
						Надворный туалет	Стадия	Листов
							РП	2
		ГИП	Урумбаева		08.24			
		Н.контр.	Лигай		08.24	План. Разрез 1-1. Фасад А-А. Фасад Б-Б. Фасад В-В. Сечение е-е.	ТОО "ПроектСтройДиалог KZ"	
		Выполнил	Кожикова		08.24			

Инв N подл. | Подпись и дата | Взам. инв. N

Формат А3

Деталь разреза 1-1

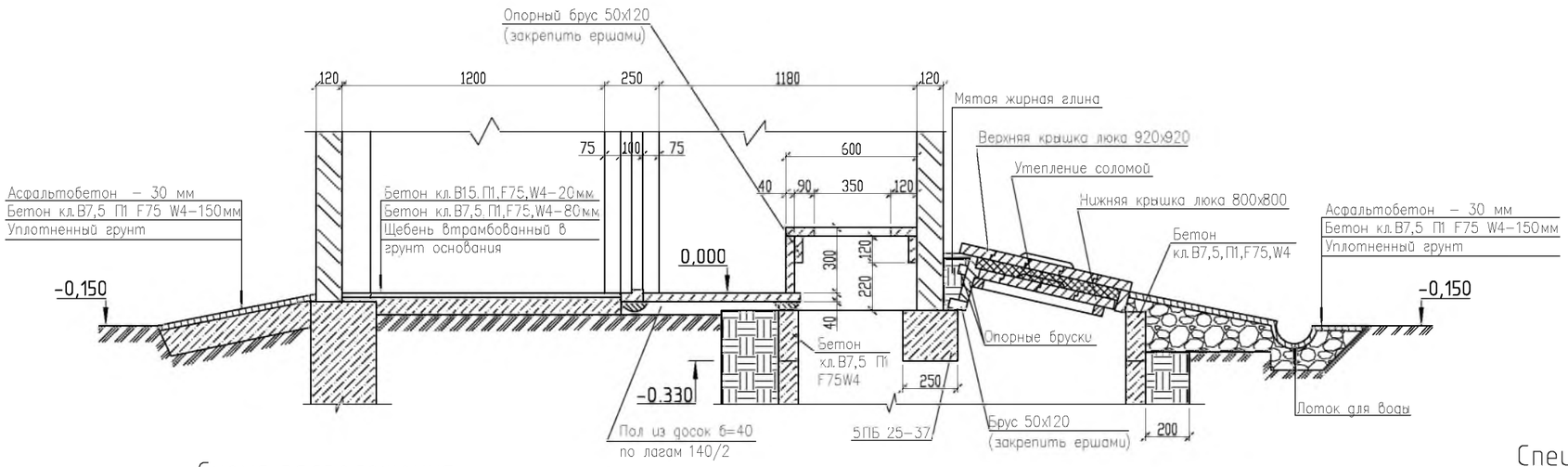

Схема расположения элементов фундаментов

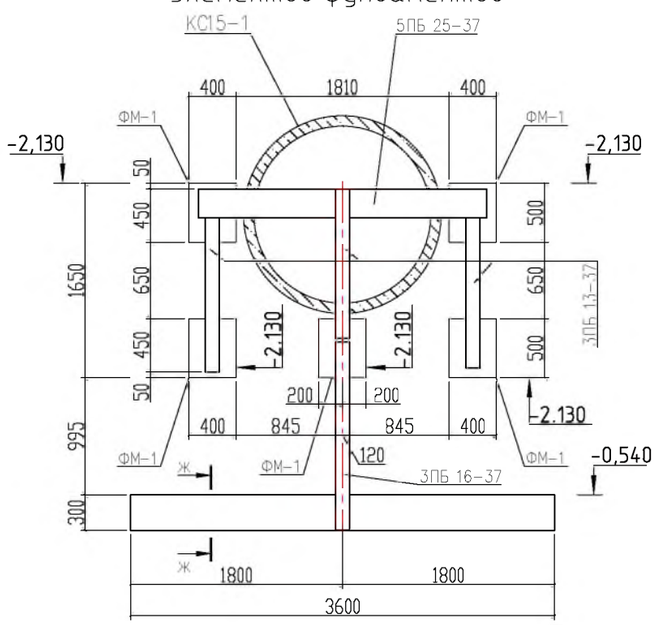

Ж – Ж

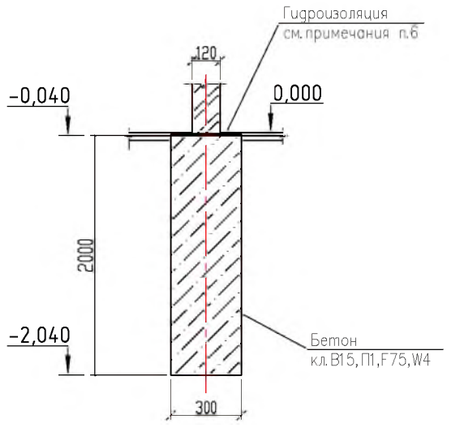

Спецификация элементов

Поз.	Обозначение	Наименование	Кол.	Масса ед. кг	Общая масса
		Выгреб			
КС15-1	ГОСТ 8020-2016	Кольцо КС15-6	3	660	0,265м³
		Бетон кл.В7,5,П1,F75,W4–220мм			0,19м³
		Перемычки			
5ПБ25-37	Серия 1.038.1-1, вып.1	5 ПБ25-37	1	338	V=0,135м²
3ПБ16-37	Серия 1.038.1-1, вып.1	3ПБ16-37	1	102	V=0.041м²
3ПБ13-37	Серия 1.038.1-1, вып.1	3ПБ13-37	3	85	V=0.034м²
ФМ-1	АС-2	Бетон кл.В15,П1,F75,W4 на ФМ-1	5	0,42	2,1 м³
		Бетон кл.В15,П1,F75,W4 на фунд. экрана			2,16м³
		Крыльцо			
		Бетон кл.В15,П1,F75,W4–20мм			0,056м³
		Бетон кл.В7,5,П1,F75,W4–130мм			0,36м³

1. За относительную отметку 0,000 принят уровень чистого пола туалета
2. Кладку стен и перегородки выполнить из керамического кирпича марки КОРо НФ/100/2.0/35 ГОСТ 530-2007 на растворе марки 25. Расход кирпича – 2,5 м³
3. Экран выполнить из силикатного кирпича марки СОР 75/35 ГОСТ 379-95 (расход-1,27м³) на растворе марки 25 с расшивкой швов. Кладку экрана армировать проволокой 2Ø4 Вр-I через 3 ряда кладки
4. Горизонтальные пояски экрана выполнить из керамического кирпича марки КОРо НФ/100/2.0/35 ГОСТ 530-2007 на растворе марки 25 согласно чертежа.
5. Вертикальную гидроизоляцию кирпичных стен, соприкасающуюся с грунтом, обмазать горячим битумом за 2 раза
6. Укладку ж/б колец выгреба вести на растворе марки 25. Внутреннюю поверхность колец выгреба обмазать горячим битумом за 2 раза
7. Перемычки защитить от коррозии цементно-казеиновой или цементно-полистирольной обмазкой.
8. Обратную засыпку производить слоями по 20-25 см с тщательным трамбованием до Y=1,80 гс/см³
9. Кровлю выполнить из оцинкованного профлиста с перекрытием листов не менее 2-х волн
10. Двери и фрамуги изготавливаются индивидуально
11. Дерево соприкасающееся с грунтом, антисептировать препаратом доналит марки "Уалл" согласно СНиП РК 2.01-19-2004.
12. По периметру наружных стен устраивается бетонная отмостка шириной 1 м, по щебню толщ.100мм.
13. Разрез 1-1 см. лист АС-1
14. Все бетонные и железобетонные конструкции, соприкасающиеся с грунтом, выполнить на сульфатостойком портландцементе и обмазать горячим битумом за 2 раза.

Изм.	Кол.уч	Лист	Nдок.	Подпись	Дата
ГИП		Урумбаева			08.24
Н.контр.		Лигай			08.24
Выполнил		Кожикова			08.24

175 – 2024 – 12 – АС

Строительство двухэтажного административного здания военного комиссариата в селе Темирбек Жургенова Айтекебийского района Актюбинской области

Надворный туалет

Стадия		Листов
РП	3	

Деталь разреза 1-1. Схема расположения элементов фундаментов. Сечение ж-ж. Спецификация элементов.

ТОО "ПроектСтройДиалог KZ"

Формат А3

Инв. N подл. | Подпись и дата | Взам. инв. N

Дверное полотно Д-1

Дверная коробка

б-б

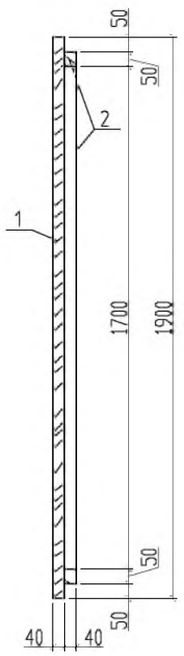

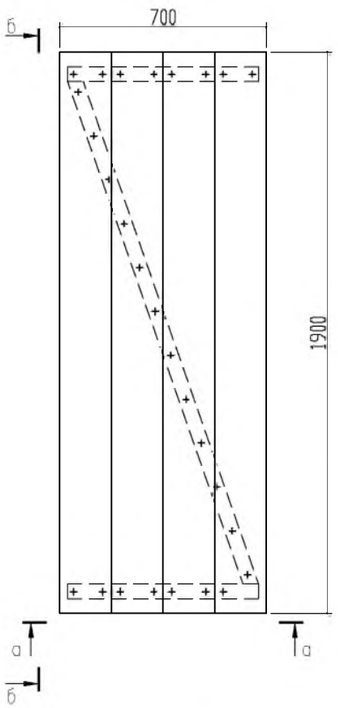

а-а

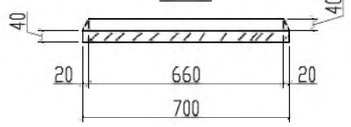

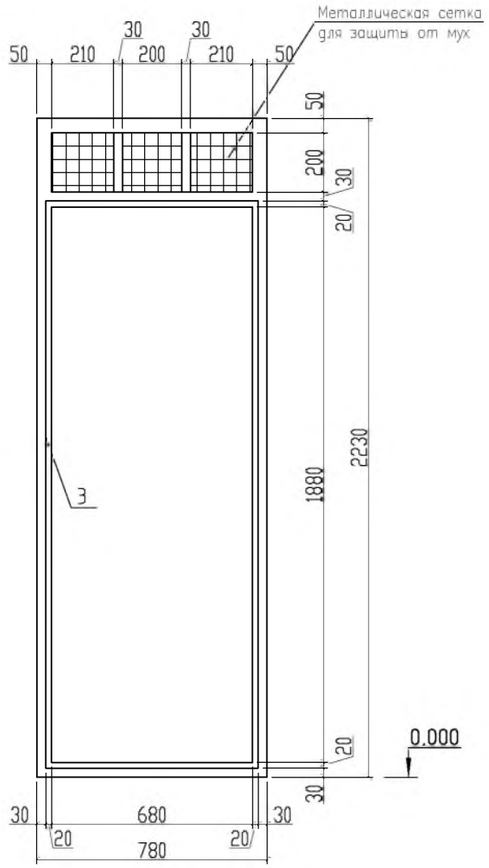

Спецификация элементов

Поз.	Обозначение	Наименование	Кол.	Масса ед. кг	Общая масса
		Дверное полотно Д-1	2	0,0934м³	0,1868м³
1	ГОСТ 8486-86* Е	Доски , б=40мм		0,0532м³	
2	ГОСТ 8486-86* Е	Бруски , 50х40мм, L=3,1п.м		0,0062м³	
3	ГОСТ 8486-86* Е	Дверная коробка		0,034м³	
4	ГОСТ 8486-86* Е	Короб вытяжной трубы	1		0,0675м³
		Крышка люка-1	1		0,0385м³
5	ГОСТ 8486-86* Е	Доски , б=50мм, (800х800мм)		0,032м³	
6	ГОСТ 8486-86* Е	Бруски , 50х50мм, L=2,6п.м		0,0065м³	
		Крышка люка-2	1		0,050м³
7	ГОСТ 8486-86* Е	Доски , б=50мм, (920х920мм)		0,0423м³	
8	ГОСТ 8486-86* Е	Бруски , 50х50мм, L=3,08п.м		0,0077м³	

Короб вытяжной трубы

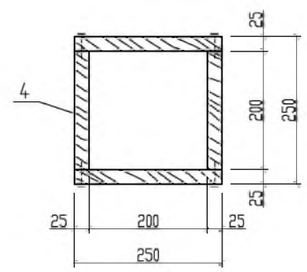

Крышка люка-1

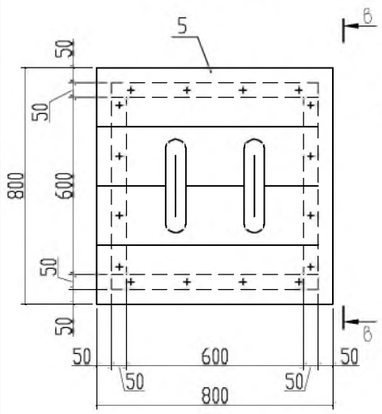

в-в

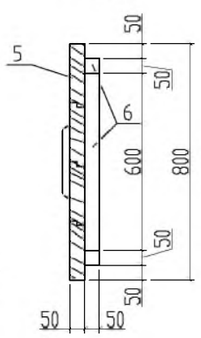

Крышка люка-2

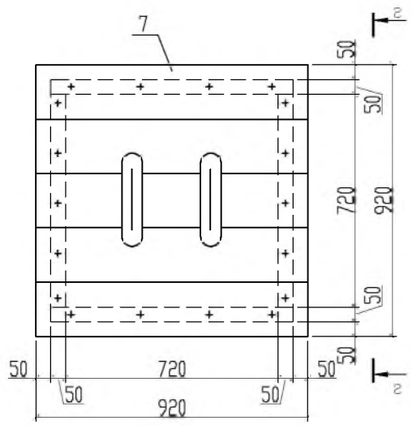

г-г

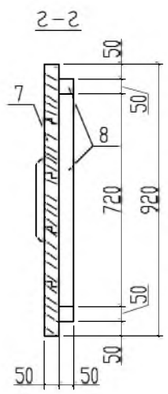

Изм.	Кол.уч	Лист	Nдок.	Подпись	Дата
ГИП		Урумбаева			08.24
Н.контр.		Лигай			08.24
Выполнил		Кожикова			08.24

175 - 2024 - 12 - АС

Строительство двухэтажного административного здания военного комиссариата в селе Темирбек Жургенова Айтекебийского района Актюбинской области

Надворный туалет

Стадия		Листов
РП	4	

Дверное полотно Д-1. Дверная коробка Крышка люка -1. Крышка люка -2. Короб вытяжной трубы.

ТОО "ПроектСтройДиалог KZ"

Инв N подл. | Подпись и дата | Взам. инв. N

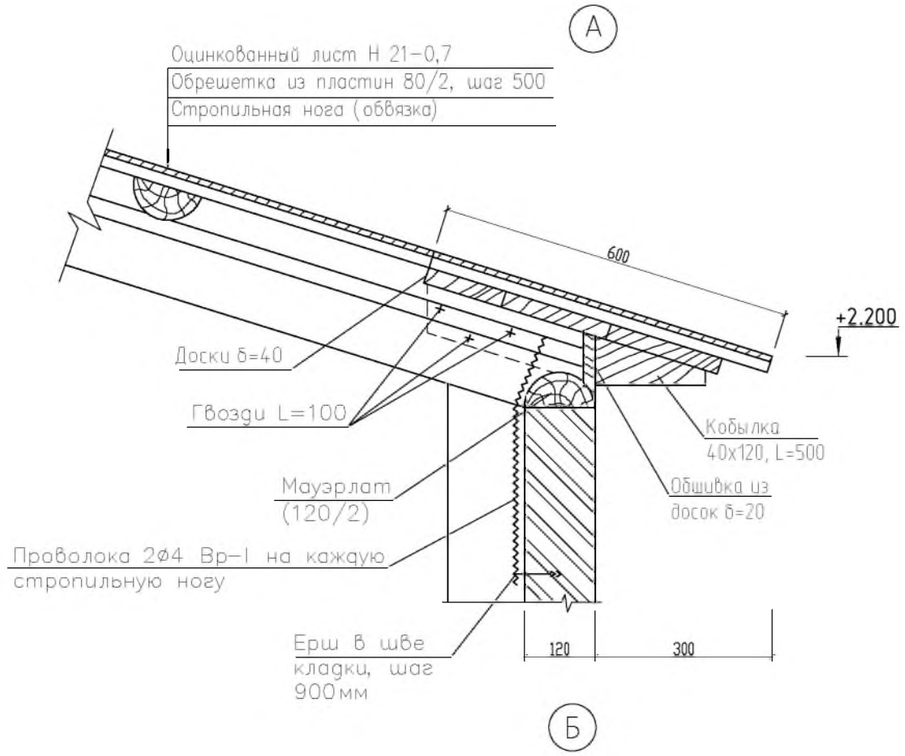

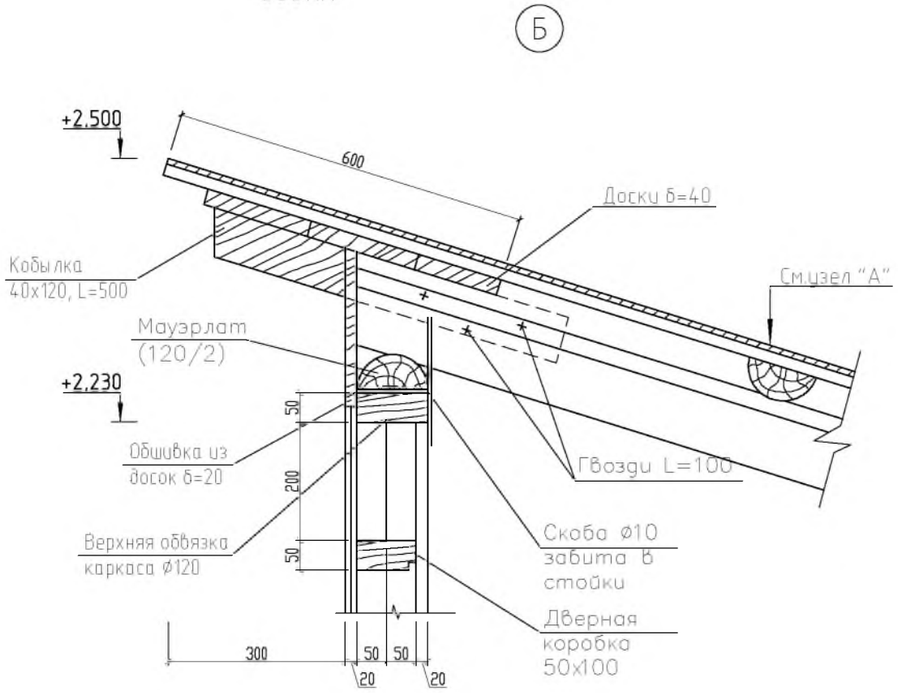

Спецификация элементов

Поз.	Обозначение	Наименование	Кол.	Масса ед. кг	Общая масса
1	ГОСТ 8486-86* Е	Стропила 50х150х1550	3	0,0116 $м^3$	0,0348 $м^3$
2	ГОСТ 8486-86* Е	Кобылка 40х120х500	6	0,0024 $м^3$	0,0144 $м^3$
3	ГОСТ 8486-86* Е	Мауэрлат 120/2, L=4,66п.м			0,0167 $м^3$
4	ГОСТ 8486-86* Е	Обрешетка 80/2, L=2,33п.м	3	0,0037 $м^3$	0,0111 $м^3$
5	ГОСТ 8486-86* Е	Доски б=40мм, S=2,33х0,5$м^2$	2	0,0466 $м^3$	0,0932 $м^3$
6	ГОСТ 8486-86* Е	Обшивка из доски б=20мм			0,048 $м^3$
		Всего древесины:			0,2182 $м^3$
	ГОСТ 14918-80	Оцинкованный лист Н 21-0,7			6,6 $м^2$

1. Расположение узлов "А", "Б" см.лист АС-2.
2. Основные примечания см.лист АС-3.
3. Все деревянные элементы изолируются от кирпичной кладки двумя слоями толя.
4. Все деревянные элементы обработать огнезащитным составом.
5. До устройства грунтовочного слоя все деревянные элементы подвергнуть обработке биозащитным средством -10% водным раствором натрия фтористого технического путем 3-х кратного нанесения кистью на поверхность с просушкой древесины и с интервалом между обработками 2 часа.
   При работе с этим токсичным средством соблюдать требования безопасности по ГОСТ 12.3.034-84* и ГОСТ 20022.0-93*

Инв. N подл. | Подпись и дата | Взам. инв. N

Изм.	Кол.уч	Лист	Nдок.	Подпись	Дата	175 - 2024 - 12 - АС		
						Строительство двухэтажного административного здания военного комиссариата в селе Темирбек Жургенова Айтекебийского района Актюбинской области		
ГИП		Урумбаева			08.24	Надворный туалет	Стадия: РП	Листов: 5
Н.контр.		Лигай			08.24	Узел "А". Узел "Б".	ТОО "ПроектСтройДиалог KZ"	
Выполнил		Кожикова			08.24			

Формат А3