Приложение 2
к перечню некоторых приказов
в сфере строительной деятельности,
в которые вносятся изменения и дополнения
Утвержден приказом
Министра по инвестициям и развитию
Республики Казахстан
от 24 апреля 2017 года № 234

Акт приемки объекта в эксплуатацию

«31» 12 2024 года

Заказчик **ГУ "Отдел строительства Целиноградского района", БИН 060140015071, тел.: 87165130369, Акмолинская область, Целиноградский район, с. Акмол, Наурыз 34, 2 этаж, КАТО: 116630100;**

фамилия, имя, отчество (при его наличии) ИИН, телефон – для физических лиц, наименование организации – для юридических лиц, БИН, телефон, почтовый индекс, область, город, район, населенный пункт, наименование улицы, номер дома/здания (стационарного помещения)

на основании:

Декларации о соответствии (прилагается) от **«26» декабря 2024г., ТОО «Азия Строй KZ», директор Мурсалимов Кайыргельды Еркенович, Акмолинская область, г.Косшы, учетный квартал 016, строение 8691, тел. 87172516969, БИН 060640004916;**

(дата декларации, наименование подрядной (генподрядной) организации, фамилия, имя, отчество (при наличии) руководителя, юридический адрес,БИН,телефон)

Заключения о качестве строительно-монтажных работ (прилагается) от **«26»декабря 2024г., ТОО «ШығысТехБақылау», эксперт Оралбекулы Асхат, аттестат KZ49VJE00055769 от 03.02.2015г., БИН 160340013310, 8-777-200-77-32**

(дата заключения, наименование организации, фамилия, имя, отчество (при наличии) экспертов технического надзора, № и дата получения аттестатов, БИН, телефон)

Заключения о соответствии выполненных работ проекту(прилагается) от **«24»декабря 2024г., ТОО «Кумбез-Тас», специалист авторского надзора Данилюк Д.К., аттестат №KZ90VJE00082288 от 10.08.2023г., БИН 051140003970, 8-705-395-07-51**

(дата заключения, наименование организации, фамилия, имя, отчество (при наличии) экспертов авторского надзора, № и дата получения аттестатов, БИН, телефон)

произведя осмотр готовности предъявленного подрядчиком (генеральным подрядчиком) к приемке в эксплуатацию объекта: **«Строительство наружных сетей к медицинскому пункту в с.Жанаесиль Целиноградского района Акмолинской области»; II-уровень ответственности, относящийся к технически не сложным**

(наименование объекта и вид строительства (новое, расширение, реконструкция техническое перевооружение, модернизация, капитальный ремонт уровень ответственности, техническая и технологическая сложность объекта)

по адресу: **Акмолинская область, Целиноградский район, с. Жанаесиль**

(область, район, населенный пункт, микрорайон, квартал, улица, номер дома (корпуса)

проверив комплектность исполнительной технической документации, «__» ____ 20__года, дата ознакомления подтверждает что:

1. Строительство объекта осуществлено на основании:
   Решение о предоставлении соответствующего права на землю акимата Жанаесильского сельского округа №10 от 11.03.2024 г.

   документ, подтверждающий наступление юридических фактов (юридических составов), на основании которых возникают, изменяются или прекращаются права на земельный участок, в том числе договоры, решения судов, правовые акты исполнительных органов, свидетельство о праве на наследство, передаточный акт или разделительный баланс при реорганизации негосударственных юридических лиц, владеющих земельным участком на праве собственности или выкупивших право временного возмездного землепользования (аренды).

либо решения о реконструкции (перепланировке, переоборудовании) помещений (отдельных

частей) существующих зданий от "___"_____20___года №_____;_____
наименование органа вынесшего решение

2) талона о приеме уведомления о начале или прекращении осуществления деятельности или определенных действий **ГУ «Управление государственного архитектурно-строительного контроля Акмолинской области» KZ90REA00419259 от 20.09.2024г.**
(наименование органа принявшего уведомление, дата выдачи талона)

3) проекта (проектно-сметной документации) **ТОО «Кумбез-Тас», БН**
(наименование проектной организации, номер проекта)

утвержденного(й) **ГУ «Отдел строительства Целиноградского района», Акмолинской области. Приказ № 01-04/10 26.06.2024г.**
(наименование организации утвердившей (переутвердившей) проект и дата утверждения)

2. Строительно-монтажные работы осуществлены в сроки:
начало работ: **ноябрь 2024 г.;**
(месяц, год)

окончание работ: **декабрь 2024 г.;**
(месяц, год)

при продолжительности строительства:
по норме или по проекту организации строительства, – 4 месяца
фактически, – 2 месяца

Объект (комплекс) имеет следующие основные технико-экономические показатели (мощность, производительность, производственная площадь, протяженность, вместимость, объем, пропускная способность, провозная способность, число рабочих мест и тому подобное, заполняется по всем объектам (кроме жилых домов) в единицах измерения соответственно целевой продукции или основным видам услуг):

		По проекту		Фактически	
Мощность, производительность и так далее	Единица измерения	общая (с учетом ранее принятых)	в том числе пускового комплекса или очереди	общая (с учетом ранее принятых)	в том числе пускового комплекса или очереди
Водопровод пэ ст. д.219мм. (хозяйственно-питьевой)	п.м.	20	20	20	20
Канализация д.160мм.	п.м.	101,5	101,5	101,5	101,5
Наружные (кабельные) эл. сети 0,4кВ	п.м.	118	118	118	118
Резервуар чистой воды 50м3	шт.	2	2	2	2
КТПН -100/10/0,4	шт.	1	1	1	1
ДГУ 40кВт	шт.	1	1	1	1
Выгреб 10м3	шт.	1	1	1	1
Наружные сети связи	п.м.	705	705	705	705
Воздушные электрические сети 10кВ	п.м.	12	12	12	12
Наружные(кабельные) эл. сети 10кВ	п.м.	75	75	75	75

3. Технологические и архитектурно-строительные решения по объекту характеризуется следующими данными:

Водопровод

Наружное пожаротушение предусматривается из резервуаров (монолитный). Расчетный расход воды на наружное пожаротушение составляет – 10,0 л/с.

Емкость резервуаров выбрана из условия продолжительности тушения пожара в течение 2 часов. Двухчасовой пожарный объем воды, составляет 72 м3, приняты два резервуара емкостью по 50,0 м3 каждый по ТП РК 50 РВ (IВ) – 2009 который наполняется автотранспортом. Средняя глубина заложения труб -3,00 м. Фасонные части в колодце - стальные. Производство работ по укладке, испытанию и приемки сети вести согласно СНиП 3.05.04-85* и СНиП РК 4.01-05-2002.

Канализация

Отвод сточных вод от здании предусматривается самотеком в линию канализации, затем в проектируемый выгреб – 1шт. Сети канализации проектируются из полимерных труб Д=160мм. по ГОСТ 54475-2011. Монтаж и приемку санитарно-технических устройств вести в соответствии с требованиями СНиП 3.05.01-85 "Внутренние санитарно-технические системы" и СН РК 4.01-05-2002 "Инструкция по проектированию и монтажу сетей водоснабжения и канализации из пластмассовых труб".

Электроснабжение

Рабочий проект на электроснабжение объекта разработан на основании задания на проектирование и техническими условиями ТУ-08-2023-00563. По степени надежности электроснабжения электроприемники отнесены ко II категории. Разрешенная мощность - 80кВт, разрешенный коэффициент мощности >0,92. Точка подключения электроснабжения объекта -от существующей ВЛ-10кВ опора №14 ПС 35/10кВ "Новоишимка". Установка отпаечной опоры ВЛ-10кВ, вблизи сущ. опоры №14 с монтажом РЛНД-10/630. Строительство кабельной линий 10кВ, кабелем марки АСБ-10кВ, от отпаечной опоры до проектируемой КТПН-10/0,4кВ на территорий мед. пункта. Установка на территории объекта КТПН-10/0,4 кВ с трансформатором типа ТМГ мощностью 100кВА, с кабельным вводом и кабельным выводом. Установка на вводе 0,4кВ трехфазного многотарифного электронного счетчика Меркурий-230 ART-03 PQRSIDN и GPRS-модема - WRX708-R4. Установка автономного источника электроснабжения, в качестве резервного - ДЭС-50кВА во всепогодном кожухе, наружного исполнения.

Рабочий проект разработан на внутриплощадочные сети электроснабжения 0,4 кВ передачей электроэнергии до потребителей от проектируемой КТПНГ-63-10/0,4 кВ. Рабочим проектом предусмотрено: прокладка кабеля в траншее от КТПН-10/0,4кВ и дизельного генератора до ВРУ-0,4 кВ; заделка концевых муфт;

Сети связи

Прокладка оптического кабеля ОК-8 от сущ. линии связи АТС 34 с.Жанаесиль до проектируемого обьекта врачебной амбулатории с установкой муфты на ОК-8. Прокладка опто-волоконного кабеля ОК-8 от проектируемой муфты в смотровом устройстве КСС-2 до смотрового устроиства №14 КСС-2 по кабельной канализации. Произвести прокол через существующую дорогу, на ширину дорожного полотна методом ГНБ. Проектируемая кабельная канализация выполняется полиэтиленовыми трубами диаметром 63мм. Проектируемые колодцы обработать гидроизоляцией. На выходе и кабельной канализации на стену здания и до ОРК в здании кабель защищается ПВХ трубой диаметром 32мм.

(краткие технические характеристики по особенностям его размещения, по основным материалам и конструкциям, инженерному и технологическому оборудованию)

5. На объекте установлено предусмотренное проектом оборудование в количестве согласно актам о его приемке после индивидуального испытания и комплексного опробования;

6. Наружные инженерные коммуникации (холодное и горячее водоснабжение, канализация, теплоснабжение, газоснабжение, электроснабжение и связь) обеспечивают нормальную эксплуатацию объекта (здания, сооружения, помещения) и приняты городскими эксплуатационными организациями;

7. Сметная стоимость по утвержденному проекту (проектно-сметной документации):
всего 76 945,861 тысяч тенге, в том числе строительно-монтажных работ 54 240,277 тысяч тенге, оборудования, инструмента и инвентаря 22 705,584 тысяч тенге;

8. Сметная стоимость основных фондов, принимаемых в эксплуатацию 68 202,728 38 тысяч тенге, в том числе:
стоимость строительно-монтажных работ 56 817, 984 74 тысяч тенге;
стоимость оборудования, инструмента и инвентаря 11 384,743 64 тысяч тенге;

9. Объект построен в соответствии с утвержденным проектом (проектно-сметной документацией) и требованиями государственных нормативных документов в области архитектуры, градостроительства и строительства.

10. Класс энергоэффективности здания _____;

11. Объект построен в соответствии с утвержденным проектом (проектно-сметной документацией) и требованиями государственных нормативных документов в области архитектуры, градостроительства и строительства.

РЕШИЛ: «Строительство наружных сетей к медицинскому пункту в с. Жанаесиль Целиноградского района Акмолинской области»
(наименование объекта (комплекса)

принять в эксплуатацию.

Заказчик:
Руководитель ГУ «Отдел строительства Целиноградского района», Акмолинской области - Садуов О.М.

фамилия, имя, отчество (при его наличии), подпись руководителя

Место печати (при наличии)

Технический надзор:

1) аттестованный (-ые) эксперт (-ы) **ТОО «ШығысТехБақылау» Оралбекулы А. аттестат KZ49VJE00055769 от 03.02.2015г.** 31.12.2024г.
(фамилия, имя, отчество (при его наличии) эксперта, специализация аттестата, подпись, дата)

Место печати (при наличии)

2) аккредитованная организация **ТОО «ШығысТехБақылау» Директор Оралбекулы А.** 31.12.2024г.
((наименование организации) имеющей в своем составе аттестованного (-ых) эксперта (-ов), фамилия, имя, отчество (при его наличии) руководителя,) подпись, дата

Место печати (при наличии)

Эксперт технического надзора Оралбекулы А. аттестат KZ49VJE00055769 от 03.02.2015г. 31.12.2024г.
(фамилия, имя, отчество (при его наличии) эксперта, специализация аттестата, подпись, дата)

Место печати (при наличии)

Авторский надзор:

1) Разработчик проекта **ТОО «Кумбез-Тас» Авторский надзор Данилюк Д.К.**
31.12.2024г.
(наименование организации, фамилия, имя, отчество (при его наличии), должность), подпись, дата

Место печати (при наличии)

2) Организация **ТОО «Кумбез-Тас» Директор Войт А. А.**
31.12.2024г.
(наименование организации) имеющей в своем составе аттестованного (-ых) эксперта (-ов), фамилия, имя, отчество (при его наличии) руководителя, подпись, дата

Место печати (при наличии)

3) аттестованный (-ые) эксперт (-ы) **ТОО «Кумбез-Тас» авторский надзор Данилюк Д.К. аттестат № KZ90VJE00082288 от 10.08.2023г.** 31.12.2024г.
(фамилия, имя, отчество (при его наличии) эксперта, специализация аттестата), подпись, дата

Место печати (при наличии)

Подрядчик (генеральный подрядчик)
ТОО «Азия Строй KZ»
Директор Мурсалимов К. Е.
фамилия, имя, отчество (при его наличии), подпись руководителя

Место печати (при наличии)

Приложение 3 к акту приемки
объекта в эксплуатацию
форма

Технические характеристики объекта (линии электропередач)

№ п/п	Наименование	Единица измерения	Количество
1	2	3	4
1	Воздушные ЛЭП низкого напряжения …	киломерт (далее – км)	
2	Воздушные ЛЭП Высокого напряжения 10 кВ	км	0,012
3	Кабельные ЛЭП низкого напряжения …	км	
4	Кабельные ЛЭП высокого напряжения АСБл 3х35-10	км	0,206
5	Площадь опор	м 2	
6	Опоры:		
	1) металлические	штук (далее – шт)	
	2) деревянные с деревянными приставками	шт	
	3) деревянные с железобетонными приставками	шт	
	4) железобетонные	шт	1
	5) тросовые подвесы	шт	
7	Провода:		
	1) медные	км	
	2) алюминиевые	км	0,012
	3) сталеалюминиевые	км	
8	Кронштейны для светильников:		
	1) железобетонные	шт	
	2) металлические	шт	
9	Арматура уличного освещения:		
	1) светильники с лампами накаливания	шт	
	2) светильники с ртутными лампами	шт	

	3) светильники с люминесцетными лампами	шт	
10	Кабели:		
	1) Кабель силовой с алюминиевыми жилами напряжение 0,4кВ сечением 4х35мм2 АВБШв(ок)-1	км	0,242
11	Муфты соединительные...	шт	
12	Муфты концевые	шт	6
13	Контуры заземления	шт	1
14	Устройства грозозащиты	шт	
15	Дорожные покрытия кабельных сетей:		
	1) асфальтобетонные	м 2	
	2) булыжные	м 2	
	3) тротуары	м 2	

Заказчик **Садуов О.М.**

фамилия, имя, отчество (при его наличии), подпись руководителя

Место печати (при наличии)

Авторский надзор **Данилюк Д.К.**

фамилия, имя, отчество (при его наличии), подпись эксперта

Место печати (при наличии)

Приложение 13 к акту приемки
объекта в эксплуатацию
форма

Технические характеристики объекта (сети, водоводы, коллекторы и тому подобное)

№ п/п	Наименование	Единицы измерения	Количество, протяженность	Примечание
1	2	3	4	5
Водопровод				
1	Водоводы (общая протяженность)	м		
	1) из стальных труб	м		
	2) из чугунных труб	м		
	3) из асбестоцементных труб	м		
	4) из железобетонных труб	м		
	5)	м		
2	Распределительная сеть (общая протяженность)	м	20	
	1) из стальных труб (д.219мм.)	м	20	
	2) из чугунных труб	м		
	3) из асбестоцементных труб	м		
	4) из полиэтиленовых труб	м		
	5)	м		
3	Прочие устройства			
	Смотровой колодец	шт	2+2(МК)	
	Задвижка d- 200	шт	2	
	" d-	шт		
	" d-	шт		
	Вентили d-	шт		
	" d-	шт		
	" d-	шт		

	Кран d- 40	шт		
	" d-	шт		
	" d-	шт		
	Гидрант	шт		
	Водопроводный ввод	шт		
	Водоразборная колонка	шт		
	Стальной футляр	шт		
	Питьевой фонтанчик	шт		
Канализация				
1	Коллекторы (общая протяженность)	м		
	1) из керамических труб	м		
	2) из чугунных труб	м		
	3) из бетонных труб	м		
	4) из асбестоцементных труб	м		
	5) из железобетонных труб	м		
	6)	м		
	7)	м		
2	Канализационная сеть (общая протяженность)	м	101,5	
	1) из керамических труб	м		
	2) из чугунных труб	м		
	3) из бетонных труб	м		
	4) из асбестоцементных труб	м		
	5) из железобетонных труб	м		

	6) из полиэтиленовых труб	м	101,5	
3	Прочие устройства			
	Смотровой колодец	шт	10	
	Выпуск	шт		

Горизонтальный разрез колодца	Вертикальный разрез колодца
Масштаб _____	Масштаб _____

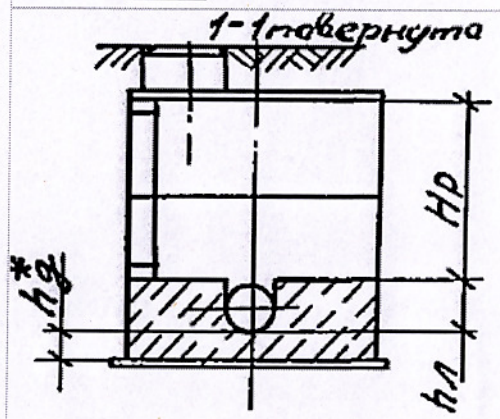

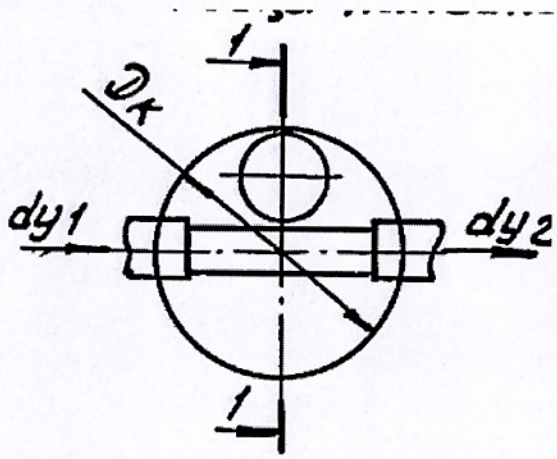

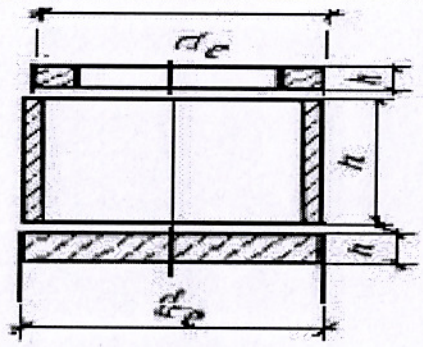

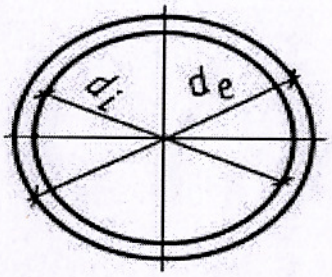

Спецификация

№ п/п	Наименование	Марка	Материал	Диаметр (мм) (размеры)	Количество	Примечание
1	Водопроводный колодец	ТП 901-09-11.84	железобетон	1500мм	4	
2	Канализационный колодец	ТП 902-09-22.84	железобетон	1000мм	1	

3	Канализационный колодец	ТП 902-09-22.84	железобетон	1500мм	5	

Схема привязки колодца к постоянным точкам-ориентирам

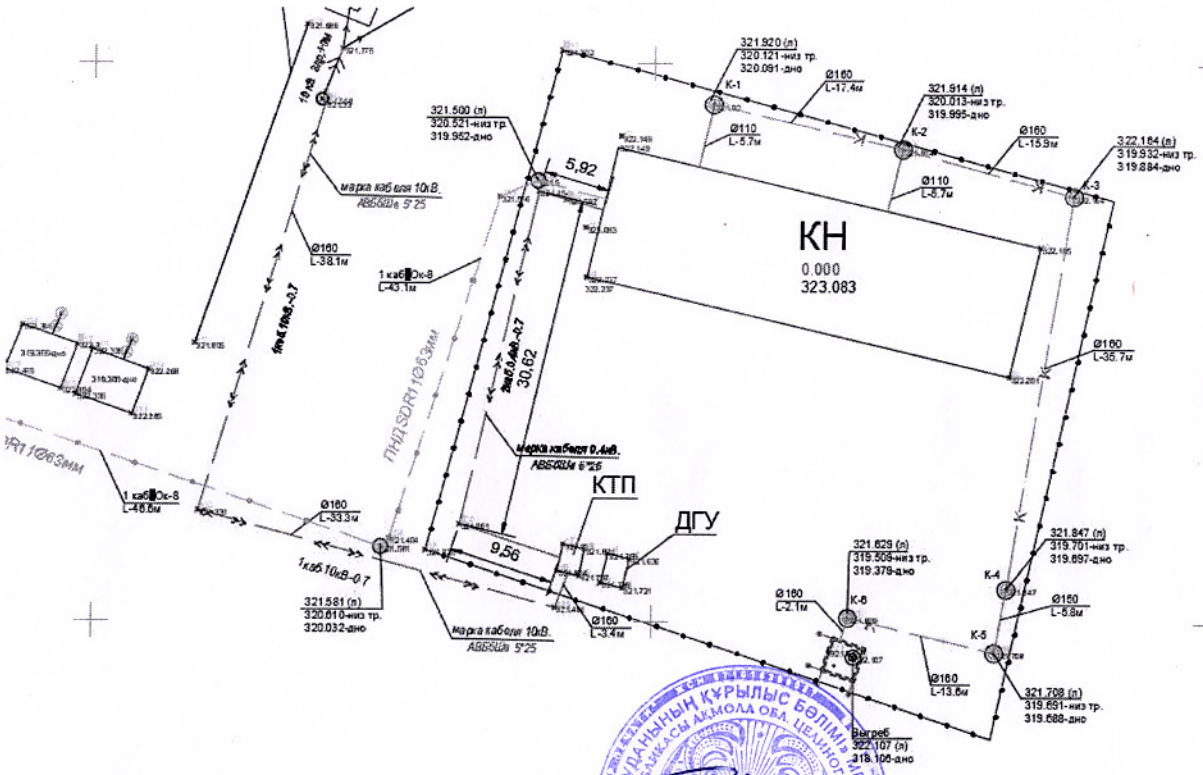

Заказчик **Садуов О.М.**

фамилия, имя, отчество (при его наличии), подпись руководителя

Место печати (при наличии)

Авторский надзор **Данилюк Д.К.**

фамилия, имя, отчество (при его наличии), подпись эксперта

Место печати (при наличии)

Приложение 16 к акту приемки
объекта в эксплуатацию
форма

Технические характеристики объекта (линии связи)

№ п/п	Наименование	Единицы измерения	Количество, протяженность
1	2	3	4
1	Воздушные линии связи, в том числе:	км	
	1) марка	км	
	2) марка	км	
	3) марка	км	
2	Кабельные линии связи, в том числе:	км	0,705
	1) марка ОК-8	км	0,705
	2) марка	км	
	3) марка	км	
3	Опоры, в том числе:	шт	
	1) металлические	шт	
	2) деревянные	шт	
	3) анкерные	шт	
	4) железобетонные	шт	
	5) тросовые подвесы	шт	
4	Колодцы сетевые, в том числе:	шт	
	1) ККС 1	шт	
	2) ККС 2	шт	14
	3) ККС 3	шт	
	4) ККС 4	шт	
	5) ККС 5	шт	

5	Муфты соединительные	шт	
6	Коллекторы коммуникационные, в том числе:		
	1) керамические	км	
	2) бетонные	км	
	3) асбесто-цементные	км	
	4) пластмассовые	км	
7	НУП (необслуживаемые усилительные пункты)	шт	
8	Прочие устройства		

Горизонтальный разрез колодца	Вертикальный разрез колодца
Масштаб _____	Масштаб _____
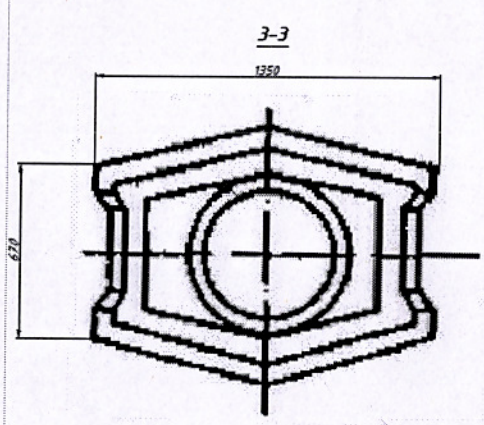	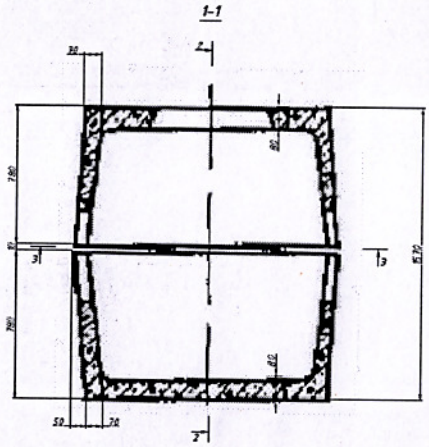

Спецификация

№ п/п	Наименование	Марка	Материал	Диаметр (мм) (размеры)	Количество	Примечание
1	Колодец телефонной канализации с решеткой	ККС-2	Ж/б	1350 x 1030 x 1570мм	14	

Горизонтальный разрез НУП	Вертикальный разрез НУП
Масштаб _____	Масштаб _____

Спецификация

№ п/п	Наименование	Марка	Единицы измерения	Материал	Количество (размеры)	Примечание

Схема привязки колодцев кабельной линии связи и НУП к постоянным точкам-ориентирам

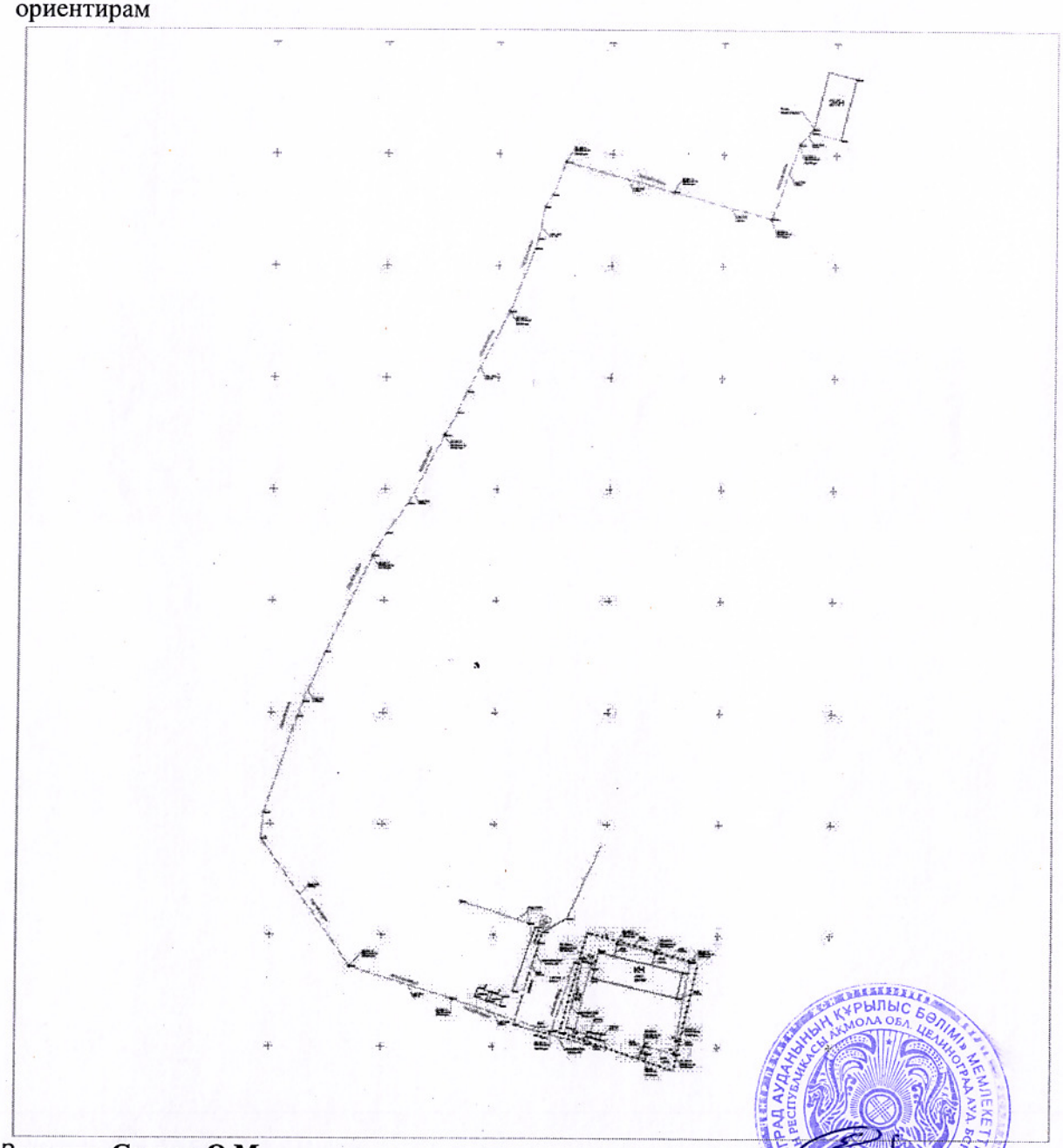

Заказчик **Садуов О.М.**

фамилия, имя, отчество (при его наличии), подпись руководителя

Место печати (при наличии)

Авторский надзор **Данилюк Д.К.**

фамилия, имя, отчество (при его наличии), подпись эксперта

Место печати (при наличии)

Графическое исполнение

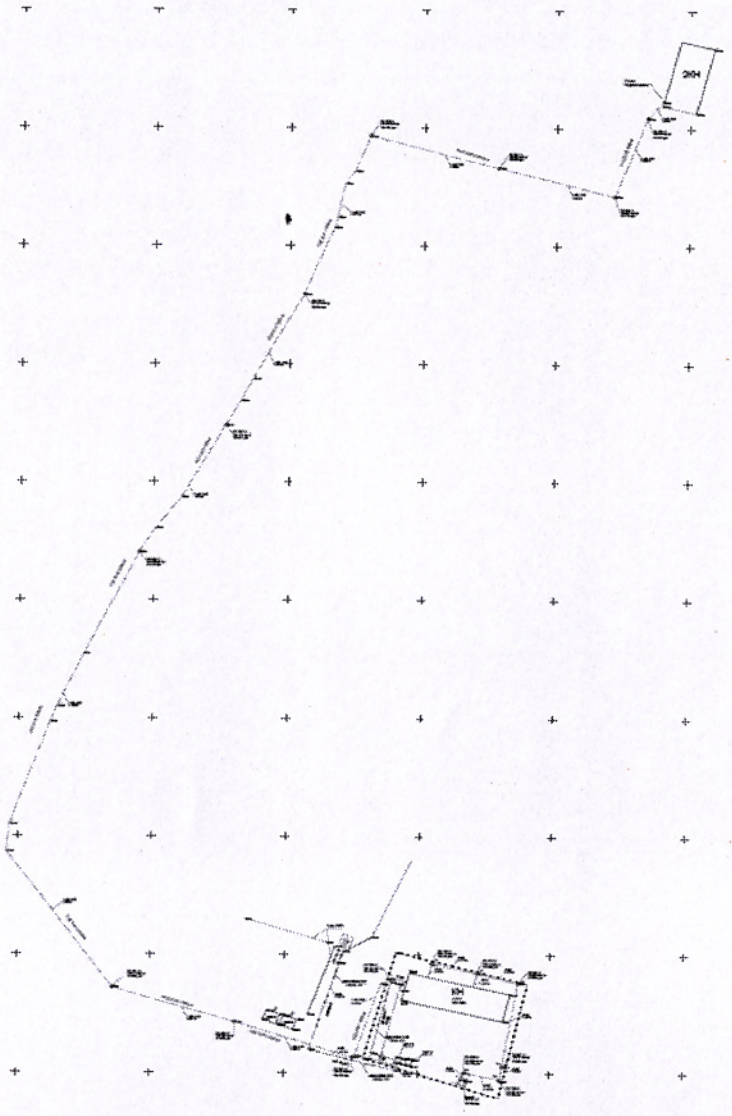

Мощность, производительность и так далее	Единица измерения	Фактически общая (с учетом ранее принятых)
Наружные сети водоснабжения. Труба ст. Ø219мм.	м	20
Наружные сети канализации. Труба DN/ID 150 SN8 (с раструбом)	м	101,5
Наружные сети электроснабжения. Кабель силовой с алюминиевыми жилами напряжение 0,4кВ сечением 4х35мм2 АВБШв	м	242
Кабель силовой с алюминиевыми жилами напряжение 10кВ сечением АСБл 3х35-10 Воздушные ЛЭП Высокого напряжения 10 кВ	м м	206 12

Наружные сети связи. Кабель оптический бронированный КС-ОКЛО-8-G.652.D-2205	м	705
Дизель генератор мощностью 40кВт	шт.	1
Комплектная трансформаторная подстанция наружной установкой с трансформатором мощностью 100кВА КТП-100-10/0,4кВ	к-т.	1
Монолитный резервуар воды 50м3	шт.	2
Выгреб	шт.	1

Заказчик **Садуов О.М.**

фамилия, имя, отчество (при его наличии), подпись руководителя

Место печати (при наличии)

Авторский надзор **Данилюк Д.К.**

фамилия, имя, отчество (при его наличии), подпись эксперта

Место печати (при наличии)

Прошито, пронумеровано и скреплено

печатью 15 (пятнадцать) листов

Должность _____

_____

Подпись _____ / 31.12.2024г. /