Заказчик: ТОО "Елорда даму"
Генпроектировщик: ТОО "Конструктив-А" ГСЛ № 16003086

РАБОЧИЙ ПРОЕКТ

Многоквартирный жилой комплекс со встроенными помещениями и паркингом, г. Астана, район «Нура», район пересечений улиц Е125, Е127 и Е368 (проектные наименования), севернее шоссе Коргалжын

Альбом 2.1 Генеральный план (ГП)

Астана 2025 г.

Заказчик: ТОО "Елорда даму"
Проектировщик: ТОО "Конструктив - А" ГСЛ № 16003086

РАБОЧИЙ ПРОЕКТ

Многоквартирный жилой комплекс со встроенными помещениями и паркингом, г. Астана, район «Нұра», район пересечений улиц Е125, Е127 и Е368 (проектные наименования), севернее шоссе Коргалжын

Состав проекта

Секция 1 - Жилая секция (9 этажей)
Секция 2 - Жилая секция (9 этажей)
Секция 3 - Жилая секция (9 этажей)
Секция 4 - Жилая секция со встроенными помещениями (9 этажей)
Секция 5 - Жилая секция со встроенными помещениями (9 этажей)
Секция 6 - Жилая секция (9 этажей)
Секция 7 - Жилая секция (9 этажей)
Секция 8 - Паркинг (6 этажей)

ТОМ 1. Пояснительная записка (ПЗ)

ТОМ 2. Общеплощадочные материалы
Альбом 2.1 Генеральный план (ГП)
Альбом 2.2 Наружный водопровод и канализация (НВК)
Альбом 2.3 Сети электроснабжения 10кВ (ЭС-10кВ)
Альбом 2.4 Сети электроснабжения 0,4кВ (ЭС-0,4кВ)
Альбом 2.5 Наружное электроосвещение (ЭН-0,38кВ)
Альбом 2.6 Комплектная трансформаторная подстанция (КТПГ)
Альбом 2.7 Комплектная газовая котельная (Котельная)
Альбом 2.8.1 Теплоснабжение (ТС.ТМ)
Альбом 2.8.2 Теплоснабжение (ТС.КЖ)
Альбом 2.9 Газоснабжение наружное (ГСН)
Альбом 2.10 Наружные сети связи (НСС)

ТОМ 3. Архитектурно - строительные решения (АС)
Альбом 3.1.1 Архитектурно - строительные решения (АС1). Секция 1
Альбом 3.1.2 Архитектурно - строительные решения (АС2). Секция 1
Альбом 3.2.1 Архитектурно - строительные решения (АС1). Секция 2
Альбом 3.2.2 Архитектурно - строительные решения (АС2). Секция 2
Альбом 3.3.1 Архитектурно - строительные решения (АС1). Секция 3
Альбом 3.3.2 Архитектурно - строительные решения (АС2). Секция 3
Альбом 3.4.1 Архитектурно - строительные решения (АС1). Секция 4
Альбом 3.4.2 Архитектурно - строительные решения (АС2). Секция 4
Альбом 3.5.1 Архитектурно - строительные решения (АС1). Секция 5
Альбом 3.5.2 Архитектурно - строительные решения (АС2). Секция 5
Альбом 3.6.1 Архитектурно - строительные решения (АС1). Секция 6
Альбом 3.6.2 Архитектурно - строительные решения (АС2). Секция 6
Альбом 3.7.1 Архитектурно - строительные решения (АС1). Секция 7
Альбом 3.7.2 Архитектурно - строительные решения (АС2). Секция 7
Альбом 3.8 Архитектурные решения (АР). Секция 8

ТОМ 4. Конструкции железобетонные
Альбом 4.1 Конструкции железобетонные. (КЖ). Секция 8

ТОМ 5. Водопровод и канализация (ВК)
Альбом 5.1 Водопровод и канализация (ВК). Секция 1
Альбом 5.2 Водопровод и канализация (ВК). Секция 2
Альбом 5.3 Водопровод и канализация (ВК). Секция 3
Альбом 5.4 Водопровод и канализация (ВК). Секция 4
Альбом 5.5 Водопровод и канализация (ВК). Секция 5
Альбом 5.6 Водопровод и канализация (ВК). Секция 6
Альбом 5.7 Водопровод и канализация (ВК). Секция 7
Альбом 5.8 Водопровод и канализация (ВК). Секция 8

ТОМ 6. Отопление и вентиляция (ОВ)
Альбом 6.1 Отопление и вентиляция (ОВ). Секция 1
Альбом 6.2 Отопление и вентиляция (ОВ). Секция 2
Альбом 6.3 Отопление и вентиляция (ОВ). Секция 3
Альбом 6.4 Отопление и вентиляция (ОВ). Секция 4
Альбом 6.5 Отопление и вентиляция (ОВ). Секция 5
Альбом 6.6 Отопление и вентиляция (ОВ). Секция 6
Альбом 6.7 Отопление и вентиляция (ОВ). Секция 7
Альбом 6.8 Отопление и вентиляция (ОВ). Секция 8

ТОМ 7. Силовое электрооборудование и электроосвещение (ЭОМ)
Альбом 7.1 Силовое электрооборудование и электроосвещение (ЭОМ). Секция 1
Альбом 7.2 Силовое электрооборудование и электроосвещение (ЭОМ). Секция 2
Альбом 7.3 Силовое электрооборудование и электроосвещение (ЭОМ). Секция 3
Альбом 7.4 Силовое электрооборудование и электроосвещение (ЭОМ). Секция 4
Альбом 7.5 Силовое электрооборудование и электроосвещение (ЭОМ). Секция 5
Альбом 7.6 Силовое электрооборудование и электроосвещение (ЭОМ). Секция 6
Альбом 7.7 Силовое электрооборудование и электроосвещение (ЭОМ). Секция 7
Альбом 7.8 Силовое электрооборудование и электроосвещение (ЭОМ). Секция 8
Альбом 7.9 Подсветка фасада (ПФ)

ТОМ 8. Системы связи (СС)
Альбом 8.1 Системы связи (СС). Секция 1
Альбом 8.2 Системы связи (СС). Секция 2
Альбом 8.3 Системы связи (СС). Секция 3
Альбом 8.4 Системы связи (СС). Секция 4
Альбом 8.5 Системы связи (СС). Секция 5
Альбом 8.6 Системы связи (СС). Секция 6
Альбом 8.7 Системы связи (СС). Секция 7
Альбом 8.8 Системы связи (СС). Секция 8

ТОМ 9. Автоматическое пожаротушение (АПТ)
Альбом 9.1 Автоматическое пожаротушение (АПТ). Секция 8

ТОМ 10. Сметная документация

ТОМ 11. Оценка воздействия на окружающую среду

ТОМ 12. Энергоэффекктивность. Энергетический паспорт

ТОМ 13. Проект организации строительства (ПОС)

ТОМ 14. Паспорт проекта (ПП)

ТОМ 15. Мероприятия по обеспечению пожарной безопасности (МПБ)

Разработан фирмой ТОО "Конструктив-А"

Директор _____ Баронэ В.А.

ГИП _____ Тохтарбаев Ж.

"__" _____ 2025 г.

Астана 2025г.

ВЕДОМОСТЬ ССЫЛОЧНЫХ И ПРИЛАГАЕМЫХ ДОКУМЕНТОВ

N п/п	Обозначение	Наименование	Примечания
		Ссылочные документы	
	СНиП РК 3.01–01–Ас–2007 (по состоянию на 10.04.2024)	Планировка и застройка города Астаны	
	РДС РК 3.01–05–2001	Градостроительство. Планировка и застройка населенных мест с учетом потребностей инвалидов и других маломобильных групп населения	
	ГОСТ 21.508–2020	Правила выполнения рабочей документации генеральных планов предприятий, сооружений и жилищно–гражданских объектов	
	ГОСТ 6665–91	Камни бортовые и железобетонные.	
	ГОСТ 26633–2015	Бетон тяжелый.	
		Прилагаемые документы	
		Дендроплан	

ВЕДОМОСТЬ ОСНОВНЫХ КОМПЛЕКТОВ РАБОЧИХ ЧЕРТЕЖЕЙ

Обозначение	Наименование	Примечание
ГП	Генеральный план	
НВК	Наружные сети водопровода и канализации	
ЭС–10	Сети электроснабжения 10 кВ	
ЭС–0,4	Сети электроснабжения 0,4 кВ	
НЭС	Наружное освещение	
ТС	Теплоснабжение	
НСС	Наружные сети связи	
ГСН	Газоснабжение наружное	
АС	Архитектурно–строительные решения	
КЖ	Конструкции железобетонные	
ВК	Внутренний водопровод и канализация	
ОВ	Отопление и вентиляция	
ЭОМ	Силовое электрооборудование и элекроосвещение	
СС	Системы связи	
АПТ	Автоматическое пожаротушение	

ОСНОВНЫЕ ПОКАЗАТЕЛИ ПО ГЕНПЛАНУ

N п/п	Наименование	Ед. изм.	Кол–во	%
1	Площадь участка, всего	Га	2,2373	100
2	Площадь застройки	м²	6938,66	31
3	Площадь твердого покрытия	м²	8951,74	40
4	Площадь озелененной территории	м²	6482,6	29

ВЕДОМОСТЬ РАБОЧИХ ЧЕРТЕЖЕЙ ОСНОВНОГО КОМПЛЕКТА

Лист	Наименование	Примечание
1	Общие данные	
2	Разбивочный план. М 1:500	
3	План организации рельефа. М 1:500	
4	План земляных масс. М 1:500. Снятие плодородно–почвенного слоя	
5	План земляных масс. М 1:500. Ведомость объемов земляных масс.	
6	План проездов, тротуаров, площадок. М 1:500.	
7	Конструкции покрытий	
8	План озеленения. М 1:500	
9	План расстановки малых архитектурных форм и переносных изделий. М 1:500	
10	Сводный план инженерных сетей. М 1:500	

Расчет парковочных мест по объекту:

Требуемое количество машиномест для нужд жилой части комплекса
Количество квартир в жилом комплексе 493 единиц х0.5*=247 м/м
Приказ №32 от 01.03.2023г., дополнение в СП РК 3.02–101–2012*
"Здания жилые многоквартирные. Таб. 1*)
Требуемое количество машиномест для нужд жилой части комплекса
(гостевые парковки)
Количество жителей жилого комплекса–814 чел.
Жилая площадь квартир –12203,94м2 :15 м2/чел.=814чел.
Гостевые парковки –814 чел х 0,7м2/чел :18м2/на м/ место =32 м/м
/ таб. П3.1.12 "Элементы нормирования территории жил.ед."
СНиП РК 3.01–Ас–2007(на 27.04.2021)/
Требуемое количество машиномест для нужд встроенных помещений
S общ. ВП – 732,14 м2 :50 м2=15 м/м /таб.13.26 СНиП РК 3.01.01 Ас–2007/
Общее количество машиномест по расчету
247+32+15=294м/мест;
по проекту–294 м/м:
–164 м/м в паркинге
–36 на прилегающей территории (приобъектные городские парковки)
–94 м/м открытые парковки на участке.

Расчет площадок различного назначения

Для детей и отдыха взрослого населения 814чел. х 0,5мин. (0,7 макс.)м2/чел.–407(569,8) м2
по проекту –421,40 м2
Для занятий спортом 814 чел. х 0,8(0,9) м2/чел.–651,2 (732,6) м2
по проекту –837,60 м2 Не является обязательным элементом п. 6.1.2 СНиП РК 3.01–01Ас–2007
Расчет по таблице П 3.1.2 СНиП РК 3.01–01Ас–2007 норма площади территории зеленых насаждений с площадками для игр и отдыха составляет 5,00 м2 на чел.
Количество жителей 814 чел. х 5,0 м2/ чел. = 4070 м2
по проекту –7189,9м2 (6608,8 площадь озеленения +581,10 площадки для игр и отдыха)
площадь озелененной территории составляет 8,8м2 на чел.

СИТУАЦИОННАЯ СХЕМА

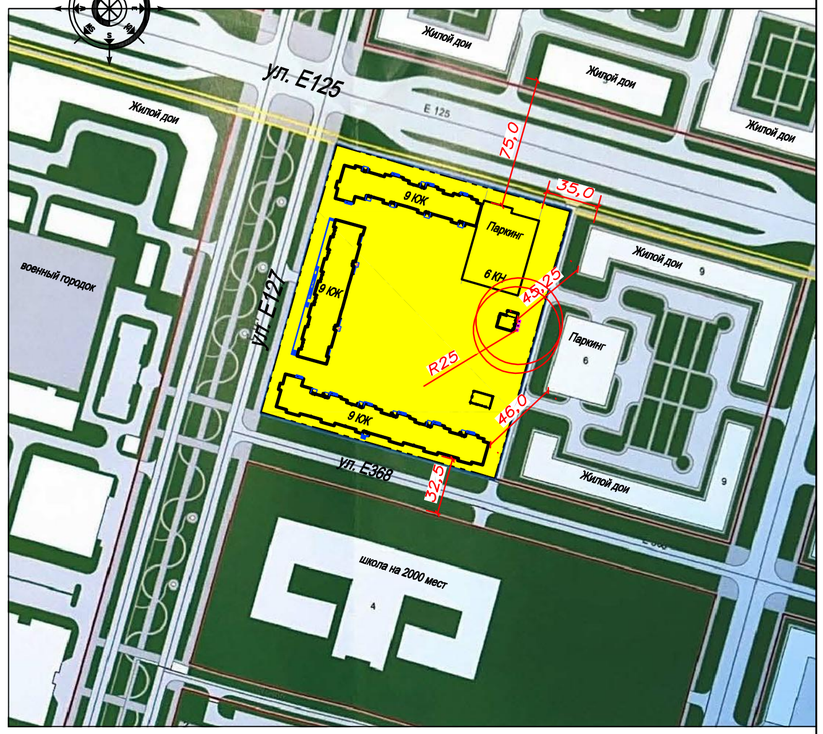

Общие указания

Основанием для проектирования раздела генерального плана, служат правоустанавливающие документы:

1. Выписка из постановления Акимата г. Астаны No 510–2093 от 21.06.2024г. о предоставлении права временного возмездного пользования на земельные участки

2. АПЗ, выданное ГУ " Управлением архитектуры, градостроительства и земельных отношений города Астана", номер KZ27VUA01247692 от 09.10.2024 г.

3. Задание на проектирование, согласованное с заказчиком ТОО "Елорда даму"" от 06. 2024 г.

4. Схема вертикальной планировки, выданные НИПИ "Астанагенплан" N 0004924 от 13.09.24 г..

5. Топографо–геодезическая съемка, выполненная ТОО "TPS–Эксперт" от 24.08.24 г. с нанесенными границами участка и "красными" линиями.
   – Система координат – местная,
   – Система высот– Балтийская.

6. Эскизный проект, согласованный ГУ "Управление архитектуры, градостроительства и земельных отношений города Астана" номер KZ18VUA01286169 от 27.11.2024 г

7. Технический отчет по результатам инженерно–геологических изысканий выполненный ТОО «TPS–Эксперт» Арх No 0390, 2024 г.

Технические решения, принятые в рабочих чертежах соответсвуют требованиям экологических, санитарно–гигиенических, противопожарных и других норм, действующих на территории Республики Казахстан и обеспечивают безопасную для жизни и здоровья людей эксплуатацию объекта при соблюдении мероприятий, предусмотренных рабочими чертежами.

Гл.инж.проекта Тохтарбаев Ж.А.

Изм.	Кол.уч.	Лист	Nдок.	Подпись	Дата	240073–2024–ГП			
						Многоквартирный жилой комплекс со встроенными помещениями и паркингом, г. Астана, район «Нура», район пересечений улиц Е125, Е127 и Е368 (проектные наименования) севернее шоссе Коргалжын			
ГИП		Тохтарбаев				Общеплощадочные материалы	Стадия	Лист	Листов
ГАП		Шегорцова					РП	1	
Проверила		Дель				Общие данные. М 1:500	проектная фирма КОНСТРУКТИВ Нур–Султан 2025 г.		
Выполнила		Корецкая							

Согласовано: Группа ГСВ,ГСН Найденова; Группа ЭО,ЭМ Филипенко; Группа СС Филипенко; Группа ЭОМ Филипенко; Группа ТС Марченко; Группа АС Ермоленко; Группа ОВ Касенов; Группа ВК Баймуратов

Инв. N подл. | Подп. и дата | Взам. инв. N

А2

Разбивочный план. М 1:500

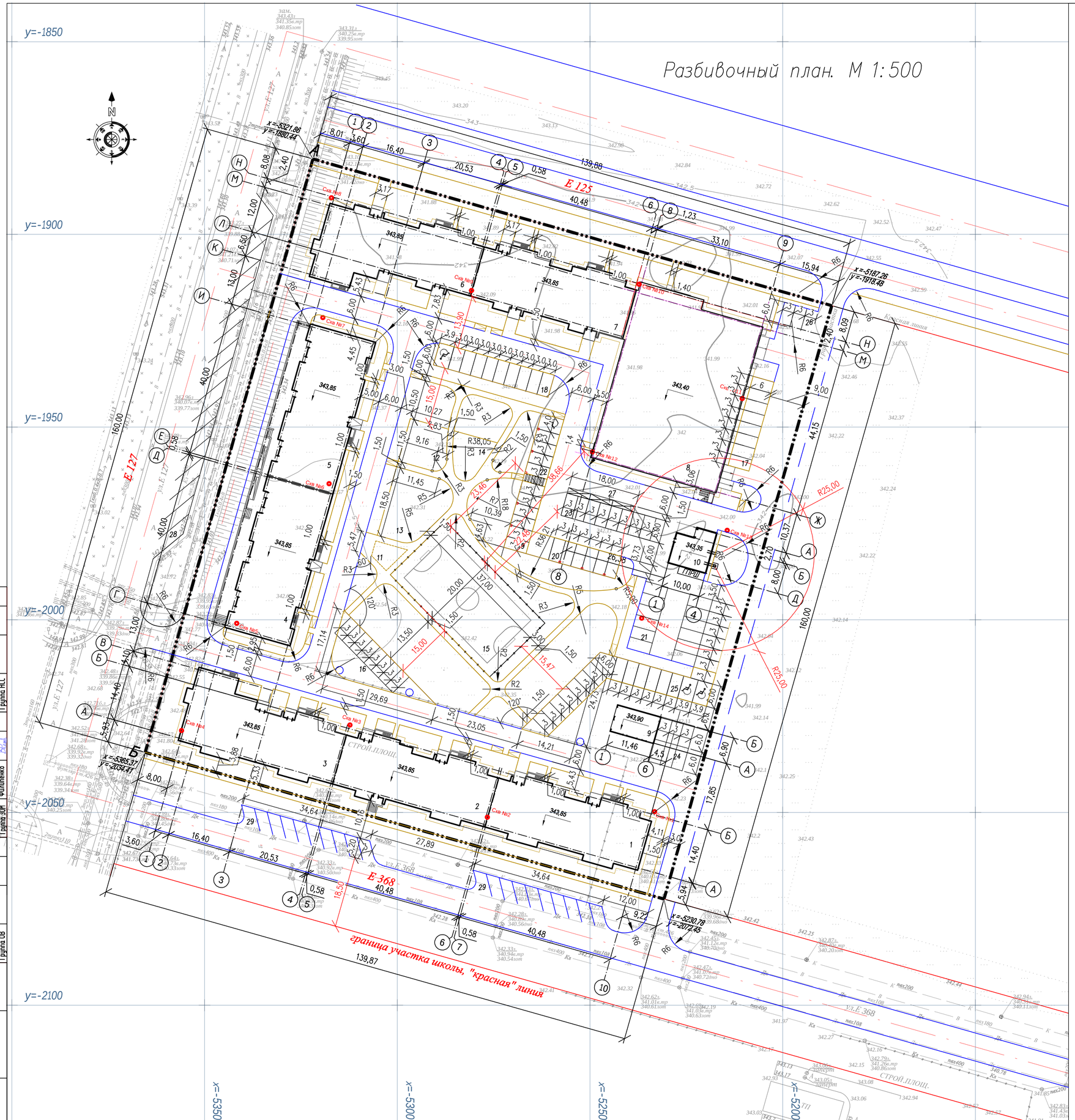

Ведомость жилых и общественных зданий и сооружений

Номер на плане	Наименование и обозначение	Этажность	Количество			Площадь, м2				Строительный объем, м3	
			Квартир			Застройки		Общая нормируемая			
			Зданий	Здания	Всего	Здания	Всего	Здания	Всего	Зданий	Всего
1	Секция 1	9	1	70		647,34	647,34				
2	Секция 2	9	1	70		650,55	650,55				
3	Секция 3	9	1	62		711,93	711,93				
4	Секция 4	9	1	80	493	876,15	876,15			21796,6	21796,6
5	Секция 5	9	1	80		870,26	870,26			21796,6	21796,6
6	Секция 6	9	1	61		716,12	716,12				
7	Секция 7	9	1	70		644,84	644,84				
8	Паркинг на 164 м/м	6	1			1624,94	1624,94			37733,09	37733,09
9	ТП	1	1			86,58	86,58				
10	Блочно-модульная котельная	1	1			109,95	109,95				
11	Участок отдыха взрослых		1			38,0	38,0				
12	Площадка для детей дошкольного возраста		1			129,10	129,10				
13	Площадка для детей младшего школьного возраста		1			254,30	254,30				
14	Гимнастическая площадка		1			97,6	97,6				
15	Универсальная спортивная площадка		1			740,0	740,0				
16	Парковка на 8 м/мест		1	8							
17	Парковка на 8 м/мест		1	8							
18	Парковка на 10 м/мест		1	10							
19	Гостевая парковка на на 6 м/мест, с зарядкой на 6 электромобилей		1	6							
20	Гостевая парковка на на 6 м/мест, с зарядкой на 4 автомобиля		1	6							
21	Парковка на 19 м/мест		1	19							
22	Гостевая парковка на на 5 м/мест, с зарядкой на 1 автомобиль		1	5							
23	Парковка на 8 м/мест		1	8							
24	Парковка на 6 м/мест		1	6							
25	Парковка на 15 м/мест		1	15							
26	Парковка на 3 м/мест		1	3							
27	Площадка ТБО					27,0	27,0				
				вне участка							
28	Парковка на 16 м/мест		1								
29	Парковка на 10 м/мест		2								

* На участке с тротуарным покрытием

Условные обозначения

- Граница участка
- Скв №14 — Инженерно-геологическая скважина
- Проектируемые здания — красная линия
- Гостевые парковки

1. Генеральный план разработан на топографо-геодезической основе выполненой от
2. Плановая привязка выполнена от разбивочного базиса А-Б, Разбивочным базисом является граница участка вдоль ул.Е127 имеющая закрепленные координаты на местности.
3. Привязку элементов благоустройства вести от наружных стен здания
4. Система координат – местная (городская).
5. Система высот-Балтийская.
6. Все размеры даны в метрах
7. При разбивке здания, кроме настоящих чертежей, использовать чертежи марки АС.

						230018-2023-ГП	
						Многоквартирный жилой комплекс со встроенными помещениями и паркингом, г. Астана, район «Нура», район пересечений улиц Е125, Е127 и Е368 (проектные наименования) севернее шоссе Коргалжын	
Изм.	Кол.уч.	Лист	Nдок.	Подпись	Дата		
						Общеплощадочные материалы	Стадия: РП; Лист: 2; Листов:
ГИП		Тохтарбаев			12.24		
ГАП		Щегорцова			12.24		
Проверила		Дель			12.24	Разбивочный план. М 1:500	проектная фирма КОНСТРУКТИВ Астана 2025 г.
Выполнила		Корецкая			12.24		

Формат А1

Согласовано: Группа ТС, Группа НЭС, Группа НСС, Группа ВК, Группа СС, Группа ЭОМ, Группа АР, Группа КЖ, Группа ОВ

Инв. N подл. | Подп. и дата | Взам. инв. N

План организации рельефа М 1:500

Ведомость жилых и общественных зданий и сооружений

Номер на плане	Наименование и обозначение	Этажность	Количество			Площадь, м2				Строительный объем, м3	
			Зданий	Квартир		Застройки		Общая нормируемая		Зданий	Всего
				Здания	Всего	Здания	Всего	Здания	Всего		
1	Секция 1	9	1	70		647,34	647,34				
2	Секция 2	9	1	70		650,55	650,55				
3	Секция 3	9	1	62		711,93	711,93				
4	Секция 4	9	1	80	493	876,15	876,15			21796,6	21796,6
5	Секция 5	9	1	80		870,26	870,26			21796,6	21796,6
6	Секция 6	9	1	61		716,12	716,12				
7	Секция 7	9	1	70		644,84	644,84				
8	Паркинг на 164 м/м	6	1			1624,94	1624,94			37733,09	37733,09
9	ТП	1	1			86,58	86,58				
10	Блочно-модульная котельная	1	1			109,95	109,95				
11	Участок отдыха взрослых		1			38,0	38,0				
12	Площадка для детей дошкольного возраста		1			129,10	129,10				
13	Площадка для детей младшего школьного возраста		1			254,30	254,30				
14	Гимнастическая площадка		1			97,6	97,6				
15	Универсальная спортивная площадка		1			740,0	740,0				
16	Парковка на 8 м/мест		1	8							
17	Парковка на 8 м/мест		1	8							
18	Парковка на 10 м/мест		1	10							
19	Гостевая парковка на на 6 м/мест, с зарядкой на 6 электромобилей		1	6							
20	Гостевая парковка на на 6 м/мест, с зарядкой на 4 автомобиля		1	6							
21	Парковка на 19 м/мест		1	19							
22	Гостевая парковка на на 5 м/мест, с зарядкой на 5 автомобиля		1	5							
23	Парковка на 8 м/мест		1	8							
24	Парковка на 6 м/мест		1	6							
25	Парковка на 15 м/мест		1	15							
26	Парковка на 3 м/мест		1	3							
27	Площадка ТБО					27,0	27,0				
				вне участка							
28	Парковка на 16 м/мест		1								
29	Парковка на 10 м/мест		2								

* На участке с тротуарным покрытием

Условные обозначения

346,05 / 346,05 — Красная (проектная) отметка / Черная (натурная) отметка

4 / 44,3 — Величина уклона в промилях / Расстояние в метрах

50 — Проектные горизонтали

Пандусы для МГН в местах пересечения тротуаров и проездов

10 — Проектные отметки проектируемой дороги

346,05 (-0,150) — Красная (проектная) абсолютная отметка / Относительная отметка

1. План организации рельефа выполнен локально, в пределах границ отведенного участка с учетом отметок прилегающих территорий и проектных отметок дорог.
2. Система высот – Балтийская.
3. Данный лист смотри совместно с листами ГП –2,4
4. В местах пересечения проезжих частей и тротуаров выполнить пандусы.
5. Отвод дождевых и талых вод с участка организован на улично-дорожную сеть

Изм.	Кол.уч.	Лист	Nдок	Подпись	Дата
ГИП		Тохтарбаев			12.24
ГАП		Щегорцова			12.24
Проверила		Дель		342,90 / 342,49	12.24
Выполнила		Корецкая			12.24

230018-2023-ГП

Многоквартирный жилой комплекс со встроенными помещениями и паркингом, г. Астана, район «Нура», район пересечений улиц Е125, Е127 и Е368 (проектные наименования) севернее шоссе Коргалжын

Общеплощадочные материалы

Стадия	Лист	Листов
РП	3	

План организации рельефа М 1:500

проектная фирма КОНСТРУКТИВ Астана 2025 г.

Формат А1

Согласовано											
Группа АР	Тепляшова			Группа ВК	Баймуратов			Группа ТС			
Группа КЖ	Дорошок			Группа СС	Филипенко			Группа НЗС			
Группа ОВ				Группа ЭОМ	Филипенко			Группа НСС			

Взам. инв. N | Подп. и дата | Инв. N подл.

План земляных масс. М 1:500

Снятие плодородно-почвенного слоя

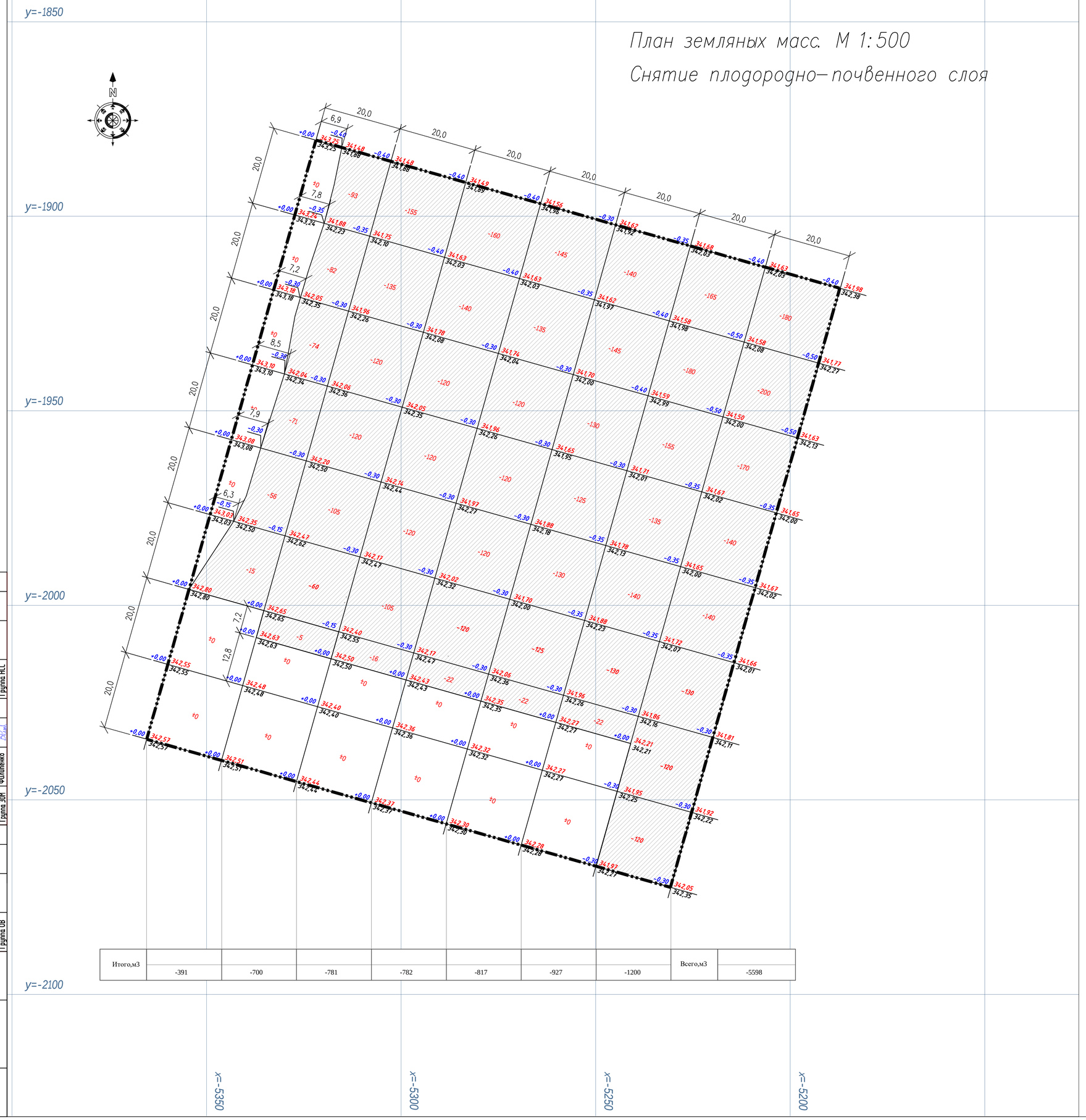

Итого,м3	-391	-700	-781	-782	-817	-927	-1200	Всего,м3	-5598

Условные обозначения

+0,00	361,67 / 361,67	Рабочая отметка / Проектная отметка / Натурная отметка
+250	Насыпь	линия нулевых работ
-250	Выемка	

Изм.	Кол.уч.	Лист	Nдок	Подпись	Дата
ГИП		Тохтарбаев			12.24
ГАП		Щегорцова			12.24
Проверила		Дель			12.24
Выполнила		Корецкая			12.24

230018-2023-ГП

Многоквартирный жилой комплекс со встроенными помещениями и паркингом, г. Астана, район «Нұра», район пересечений улиц Е125, Е127 и Е368 (проектные наименования) севернее шоссе Қорғалжын

Общеплощадочные материалы

Стадия	Лист	Листов
РП	4	

План земляных масс. М 1:500
Снятие плодородно-почвенного слоя

проектная фирма КОНСТРУКТИВ А
Астана 2025 г.

Формат А1

Согласовано: Группа АР, Группа КЖ, Группа ОВ, Тепляшова, Дорошок
Согласовано: Группа ВК, Группа СС, Группа ЭОМ, Баймуратов, Филипенко, Филипенко
Согласовано: Группа ТС, Группа НЗС, Группа НСС

Взам. инв. N | Подп. и дата | Инв. N подл.

План земляных масс. М 1:500

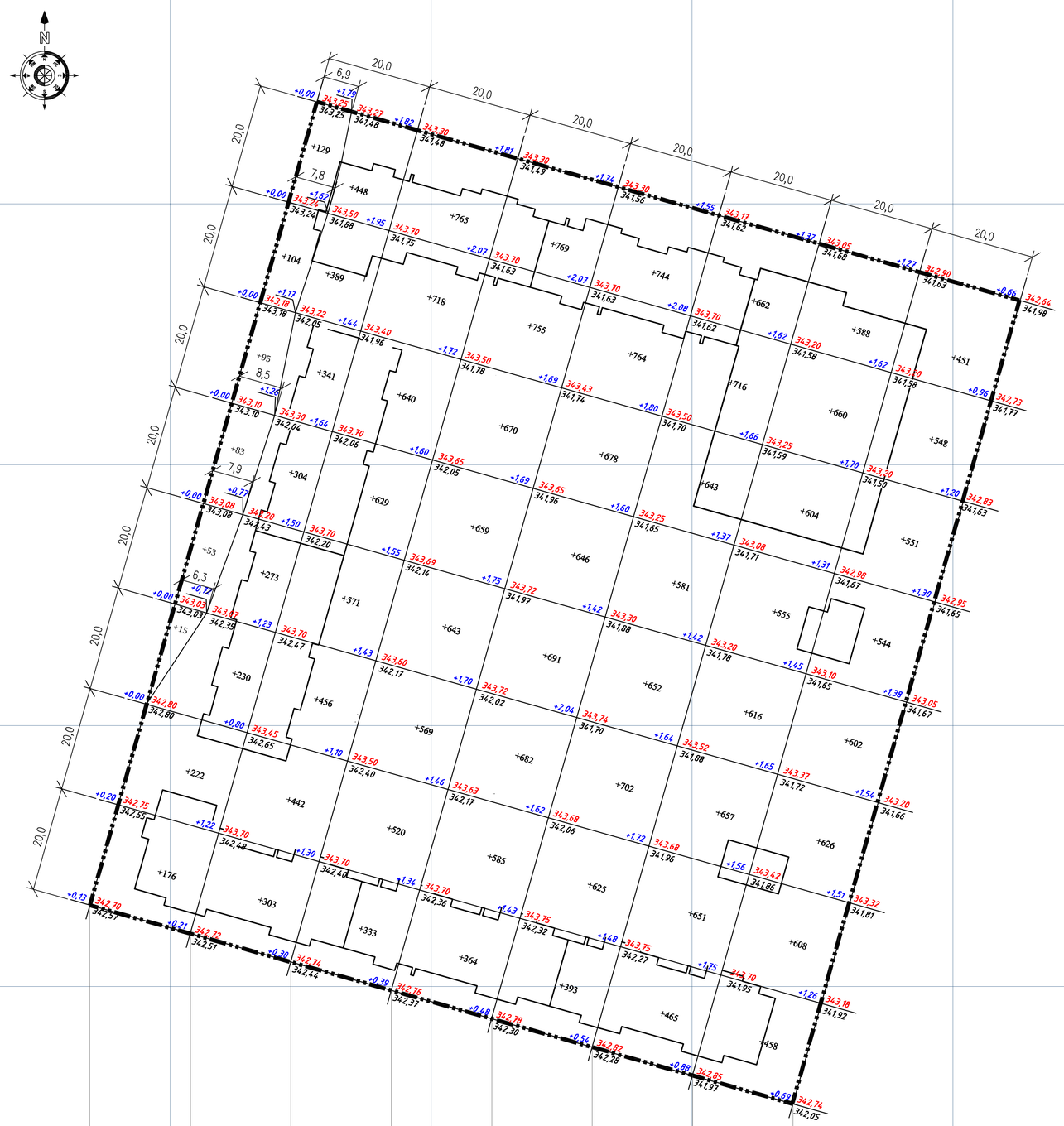

Итого,м3	+2862	+4524	+4918	+5154	+4974	+4796	+4388	Всего,м3	+31616

Ведомость объемов земляных масс

Наименование грунта	количество, м3				Приме-чание
	В границах участка		Вне участка		
	Насыпь (+)	Выемка (–)	Насыпь (+)	Выемка (–)	
1. Грунт планировки территории	31616				
2. Вытесненный грунт,		21291			
в т.ч. при устройстве:					
а) подземных частей здания		(15655)			КЖ
б) автодорожных покрытий, экопарковки		(2820)			
в) тротуаров, площадок, отмостки		(1071)			
г) плодородной почвы, Н–0,2м, на участках озеленения с учетом ДЭС–10см		(1328)			ГП–7
Ям деревьев и кустарников на участках озеленения с учетом ДЭС–20см		(417)			
3. Поправка на уплотнение	3162				
(остаточное разрыхление) К –0,1					
4. Потери при транспортировке К–0,02	696				
Всего природного грунта	35474	21291			
4. Избыток природного грунта		14183**			
5. Грунт, непригодный для устройства насыпи		——			Инженерно-геологические изыскания
оснований зданий и подлежащий удалению					
6. Плодородный грунт, всего		5598			Инженерно-геологические изыскания
в т.ч.:					
а) используемый для озеленения территории	1281				
б) Избыток плодородного грунта	4317				
7. Итого перерабатываемого грунта	41072	41072			

** В карьере
*** В отвал

Условные обозначения

+0,00 361,67 / 361,67 — Рабочая отметка / Проектная отметка / Натурная отметка

+250 — Насыпь

-250 — Выемка

линия нулевых работ

1. До начала строительных работ Заказчиком предусмотрена подготовка территории под строительство с демонтажем существующих сооружений и покрытий, выносом из под пятна застройки инженерных сетей.
2. Данный лист выполнен на основе листа ГП –3 "План организации рельефа."
3. В ведомости объемов земляных масс не учтен грунт (выемка) траншеям инженерных коммуникаций.
4. При производстве насыпи предусмотреть уплотнение грунта прицепными катками 25 тонн за 8 проходов с проливкой водой.
5. При производстве земляных работ рабочие отметки изменять на толщину покрытия с последующим выходом на проектные отметки.
6. За проектные (красные) отметки приняты отметки спланированной территории и отметки верха покрытий проездов и площадок.

Согласовано: Группа АР Теляшова; Группа КЖ Дорошок; Группа ОВ; Группа ВК Бадмаралов; Группа СС Филипенко; Группа ЭОМ Филипенко; Группа ТС; Группа НВЕ; Группа НСС

Инв. N подл. | Подп. и дата | Взам. инв. N

						230018-2023-ГП	
						Многоквартирный жилой комплекс со встроенными помещениями и паркингом, г. Астана, район «Нұра», район пересечений улиц Е125, Е127 и Е368 (проектные наименования) севернее шоссе Коргалжын	
Изм.	Кол.уч.	Лист	Nдок.	Подпись	Дата		
						Общеплощадочные материалы	Стадия: РП; Лист: 5; Листов:
ГИП		Тохтарбаев			12.24		
ГАП		Щегорцова			12.24	План земляных масс. М 1:500; Ведомость объемов земляных масс	Проектная фирма КОНСТРУКТИВ Астана 2025 г.
Проверила		Дель			12.24		
Выполнила		Корецкая			12.24		

Формат А1

План проездов, тротуаров, площадок
М 1:500

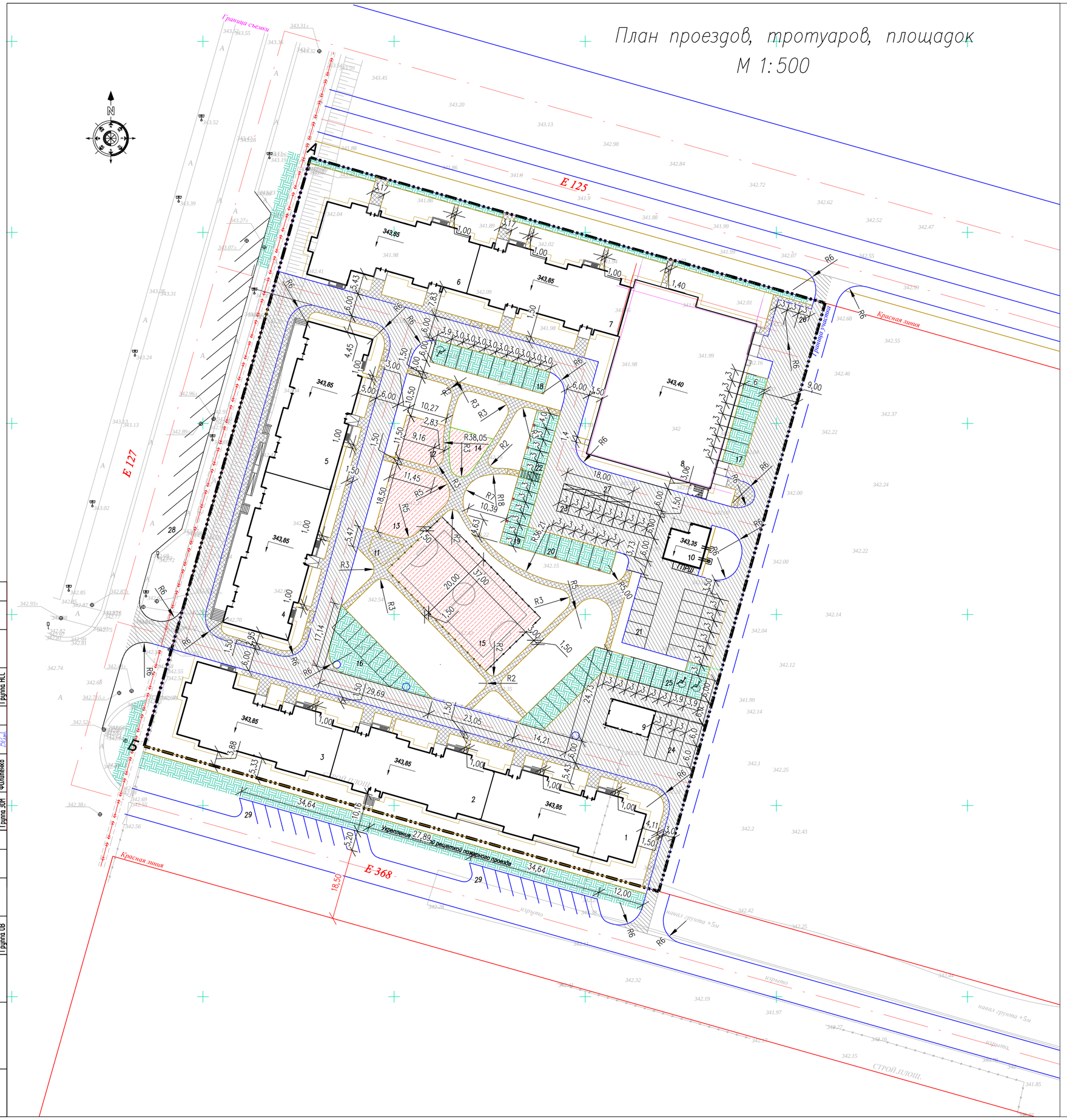

Ведомость проездов, тротуаров и площадок

Поз.	Наименование	Тип	Площадь покрытия м2	Примечание
1	Асфальтобетонное покрытие проездов с бордюром из камня БР. 100.30.15, L=875 м.п.	1	5425,90	
2	Эксплуатируемое газонное покрытие с бордюром из камня БР. 100.30.15, L=217 м.п.	2	1452,80*	
3	Тротуарное покрытие, брусчатка с бордюром из БР. 100.20.8, L=1562м.п.	3	1595,90	
4	Тартановое покрытие, с бордюром из БР. 100.20.8, L=260 м.п.	4	1221,00	
5	Отмостка, бетон, ширина 1,0 м,	5	708,94	АС. лист–
	Отмостка, бетон, под лоджиями	5	61,5**	
	Сопряжение разного типа покрытий покрытий бордюром из БР. 100.20.8, L=223 м.п.			
	Всего:		8951.74	
	Вне участка			
	Асфальтобетонное покрытие проездов с бордюром из камня БР. 100.30.15, L=80 м.п.	1	162,65	
	Эксплуатируемое газонное покрытие с бордюром из камня БР. 100.30.15, L=661 м.п.	2	780,10	

*Учтено в площади озеленения
**Участки под лоджиями, входит в площадь застройки.

Условные обозначения

- Тип 1 — Покрытие проездов, асфальт.
- Тип 2 — Эксплуатируемое газонное покрытие
- Тип 3 — Тротуарное покрытие, брусчатка
- Тип 4 — Тартановое покрытие

1. Ведомость жилых и общественных зданий см. лист ГП–2

Изм.	Кол.уч.	Лист	Nдок.	Подпись	Дата

230018-2023-ГП

Многоквартирный жилой комплекс со встроенными помещениями и паркингом, г. Астана, район «Нұра», район пересечений улиц Е125, Е127 и Е368 (проектные наименования) севернее шоссе Қорғалжын

Общеплощадочные материалы

Стадия	Лист	Листов
РП	6	

ГИП	Тохтарбаев	
ГАП	Щегорцова	
Проверила	Дель	
Выполнила	Корецкая	

План проездов, тротуаров, площадок М 1:500

проектная фирма КОНСТРУКТИВ А Астана 2025 г.

Формат А1

Согласовано: Группа АР, Группа КЖ, Группа ОВ, Теляшова, Дорошок
Согласовано: Группа ВК, Группа СС, Группа ЭОМ, Баймуратов, Филипенко, Филипенко
Согласовано: Группа ТС, Группа НЭС, Группа НСС

Инв. N подл. | Подп. и дата | Взам. инв. N

ТИП 1
Асфальтобетонное покрытие проезда

Горячий м/з плотный асфальтобетон, тип Б, марка II
по СТ РК 1225-2019, на битуме БНД 100/130 - 0,04 м
Розлив битумной эмульсии 0,3 л/м2
СТ РК 1274-2014
Горячий к/з пористый асфальтобетон, тип Б, марка II
по СТ РК 1225-2019, на битуме БНД 100/130 - 0,06 м
Розлив битумной эмульсии 0,8 л/м2
СТ РК 1274-2014
Щебень по СТ РК 1284-2004, М 600, фракцией 20-40 - 0,15 м
Щебень по СТ РК 1284-2004, М 600, фракцией 40-70 -0,16 м
уплотненный грунт (К уплотнения -0,98)

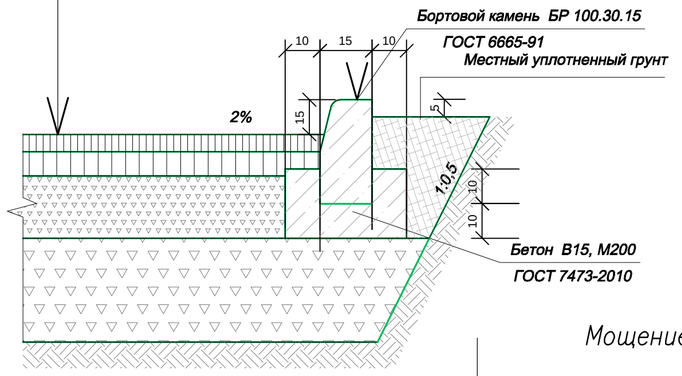

Устройство пандуса в местах пересечения тротуара с проезжей частью

Горячий м/з плотный асфальтобетон, тип Б, марка II
по СТ РК 1225-2019, на битуме БНД 100/130 - 0,04 м
Розлив битумной эмульсии 0,3 л/м2
СТ РК 1274-2014
Горячий к/з пористый асфальтобетон, тип Б, марка II
по СТ РК 1225-2019, на битуме БНД 100/130 - 0,06 м
Розлив битумной эмульсии 0,8 л/м2
СТ РК 1274-2014
Щебень по СТ РК 1284-2004, М 600, фракцией 20-40 - 0,15 м
Щебень по СТ РК 1284-2004, М 600, фракцией 40-70 -0,16м
уплотненный грунт (К уплотнения -0,98)

ГОСТ 6665-91

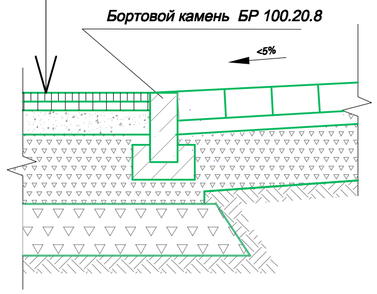

ТИП 3
Мощение брусчаткой, тротуары

Бетонная плитка Б.7.К6 по ГОСТ 17608-2017 - 0,06 м
Песчанная смесь, укрепленная 10% цемента -0,04 м
Щебень по СТ РК 1284-2004, М 600, фракцией 20-40 - 0,22 м
Уплотненный грунт (К уплотнения -0,95)

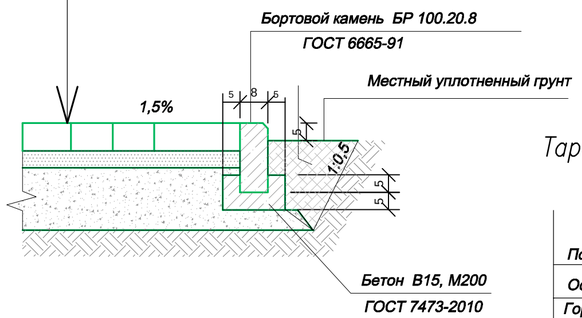

ТИП 2
Эксплуатируемое газонное покрытие

Камень декоративный, ДК-1 с заполнением плодородным грунтом - 0,10 м
Выравнивающий слой из песка-0,02 м
Щебень по СТ РК 1284-2004, М 600, фракцией 20-40 - 0,15 м
Щебень по СТ РК 1284-2004, М 600, фракцией 40-70 -0,14 м
Уплотненный грунт (К уплотнения -0,98)

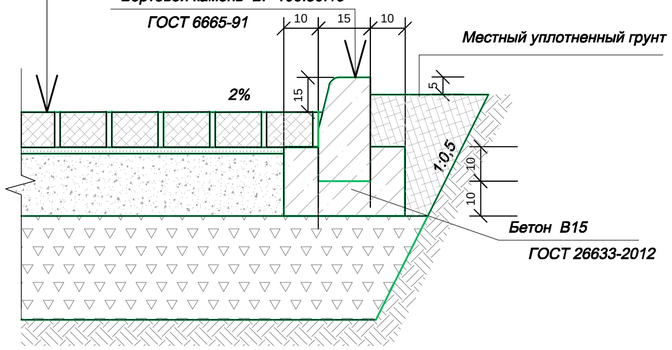

ТИП 4
Тартановое покрытие площадок

Покрытие из тартана - 0,010 м
Основание:
Горячий к/з пористый асфальтобетон, тип Б, марка II
по СТ РК 1225-2019, на битуме БНД 100/130 - 0,05 м
Розлив битумной эмульсии 0,8 л/м2
СТ РК 1274-2014
Щебень по СТ РК 1284-2004, М 600, фракцией 5-40 - 0,15 м
Песок крупнозернистый ГОСТ 8736-2014 - 0,10 м
Уплотненный грунт (К уплотнения -0,95)

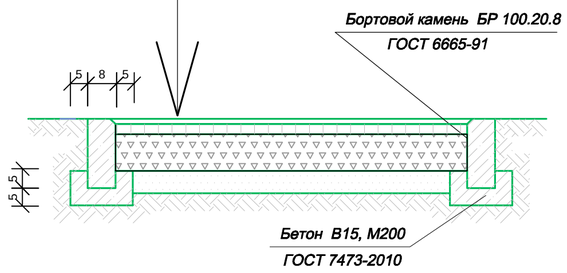

Таблица соответствия материалов кодам АГСК–3

Код АГСК–3	Материал, наименование, обозначение
211–201–0301	Щебень из плотных горных пород для строительных работ М400 СТ РК 1284–2004 фракция 5–10 мм
211–201–0406 211–201–0407	Щебень из плотных горных пород для строительных работ М600 СТ РК 1284–2004 фракция 20–40мм фракция 40–70мм
212–501–0104	Смеси асфальтобетонные горячие плотные крупнозернистые СТ РК 225–2019 типа Б, марки II
212–501–0204 212–501–0207	Смеси асфальтобетонные горячие плотные мелкозернистые СТ РК 1225–2019 типа Б, марки II типа В, марки II
212–101–0601	Бетон тяжелый класса В15 ГОСТ 7473–2010 Без добавок
255–101–0103–0003 255–101–0106–0001	Камень бортовой дорожный ГОСТ 6665–91 марки БР 100.30.15 марки БР 100.20.8
211–401–0102	Песок ГОСТ 8736–2014, природный
216–201–0801	Эмульсия битумная СТ РК 1274–2014дорожная
217–203–0302	Геотекстиль иглопробивной, поверхностная плотность 200 г/м2, разрывная нагрузка 5,5 кН/м
216–101–0101	Портландцемент бездобавочный СТ РК 3716–2021, ПЦ 400–Д0
	Тартановое покрытие, состав
236–104–0103 217–701–0119 217–701–0218 217–701–0306	Растворитель Р–4 ГОСТ 7827–74 Пигмент для резиновой крошки Клей однокомпонентный полиуретановый Крошка резиновая фракции 2–4 мм

Изм.	Кол.уч.	Лист	Nдок	Подпись	Дата
ГИП		Тохтарбаев			
ГАП		Шегорцова			
Проверила		Дель			
Выполнила		Корецкая			

230018-2023-ГП

Многоквартирный жилой комплекс со встроенными помещениями и паркингом, г. Астана, район «Нұра», район пересечений улиц Е125, Е127 и Е368 (проектные наименования) севернее шоссе Қорғалжын

Общеплощадочные материалы

Стадия	Лист	Листов
РП	7	

Конструкции покрытий

проектная фирма КОНСТРУКТИВ Астана 2025 г.

Взам. инв. N | Подп. и дата | Инв. N подл.

А2

План озеленения. М 1:500

Ведомость элементов озеленения

Поз.	Наименование породы и вида насаждения, код АГСК-3		высота, м	Кол-во шт.	Примечание
	Кустарники, всего			2237	
1	Смородина золотистая	254-104-1401	0,7	1010	саженец, 5-7 шт. на 1 м.п.
2	Вяз мелколистный	254-104-0901	0,7	1020	саженец, 5-7 шт. на 1 м.п.
3	Сирень обыкновенная	254-104-0401	0,7	100	саженец, без кома
4	Миндаль степной	254-104-1501	0,7	107	саженец, без кома
	Деревья лиственных пород, всего			141	
5	Береза бородавчатая	254-102-0203	2,5-3	36	с оголенной корневой системой
6	Клен татарский	254-102-2103	2,5-3	35	с оголенной корневой системой
7	Липа мелколистная	254-102-2503	2,5-3	42	с оголенной корневой системой
8	Ясень	254-102-3703	2,5-3	28	с оголенной корневой системой
	Деревья хвойных пород, всего			67	
9	Сосна обыкновенная	254-101-0804	2-3	20	с комом, 1,3х1,3х0,6
10	Сосна сибирская	254-101-1004	2-3	21	с комом, 1,3х1,3х0,6
11	Ель обыкновенная	254-101-0204	2-3	26	с комом, 1,3х1,3х0,6
—	Площадь, занятая лунками деревьев и кустарников			603,80	
—	Газон обыкновенный, м2	254-106-0101		4426	посев газонных трав 40 г. на 1 м2
	плодородный грунт – 20 см, ДЭС-10 см				
—	Покрытие из газонной решетки			1452,80	посев газонных трав 40 г. на 1 м2
	Площадь озеленения, всего			6482,6	

Условные обозначения

- Деревья, хвойные породы
- Деревья, лиственные породы
- Кустарники, рядовая посадка 5-7 шт. на 1 м.п.
- групповая посадка кустарников
- Газон партерный
- Газонная решетка
- Номер по ведомости / Количество

Рекомендации по озеленению

1. Работы по озеленению производить в присутствии представителей инженерных сетей по окончанию строительства и прокладки инженерных сетей
2. Подготовка почвы вручную под газон:
   - добавление растительного грунта газон –20см,
   - ДЭС из песка – 10 см,
   - внесение минеральных удобрений – 40 г/м2,
3. Для посадки кустарников в группы: ямы диам.0,5 м, глубиной –0,5м, ДЭС – 0,10 м.
   Для посадки деревьев с комом, ямы 1,9 х 1,9 х 0,8 м, ДЭС-20 см
   Для посадки деревьев без кома, ямы 1,0 х 1,0 х 0,8 м, ДЭС –20 см
4. При посадке деревьев и кустарников, замену грунта на растительную землю производить на 100 %.

Участок площадью –2,2373 ГА

Расчет деревьев:

На 1 Га участка–не менее 100 крупномерных деревьев (30% хвойных пород)
не менее 1000 кустарников

На участок 2,2373 Га требуется:
–не менее 224 шт крупномерных деревьев (30% хвойных пород)
–не менее 2237 шт. кустарников

1. Ведомость жилых и общественных зданий см. лист ГП-2
2. Привязку элементов озеленения вести от стен зданий, границы бортового камня.
3. На сложных геометрических участках привязку эмементов озеленения выполнить по сетке квадратов 1,0м 1,0м.

Изм.	Кол.уч.	Лист	Nдок.	Подпись	Дата
ГИП		Тохтарбаев			12.24
ГАП		Щегорцова			12.24
Проверила		Дель			12.24
Выполнила		Корецкая			12.24

230018-2023-ГП

Многоквартирный жилой комплекс со встроенными помещениями и паркингом, г. Астана, район «Нұра», район пересечений улиц Е125, Е127 и Е368 (проектные наименования) севернее шоссе Қорғалжын

Общеплощадочные материалы

Стадия	Лист	Листов
РП	8	

План озеленения
М 1:500

проектная фирма КОНСТРУКТИВ А
Астана 2025 г.

Формат А1

Согласовано							
Группа АР	Теляшова		Группа ВК	Баймуратов		Группа ТС	
Группа КЖ	Дорошок		Группа СС	Филипенко		Группа НЗС	
Группа ОВ			Группа ЗОМ	Филипенко		Группа НСС	

Инв. N подл. | Подп. и дата | Взам. инв. N

План расстановки малых архитетурных форм и переносных изделий. М 1:500

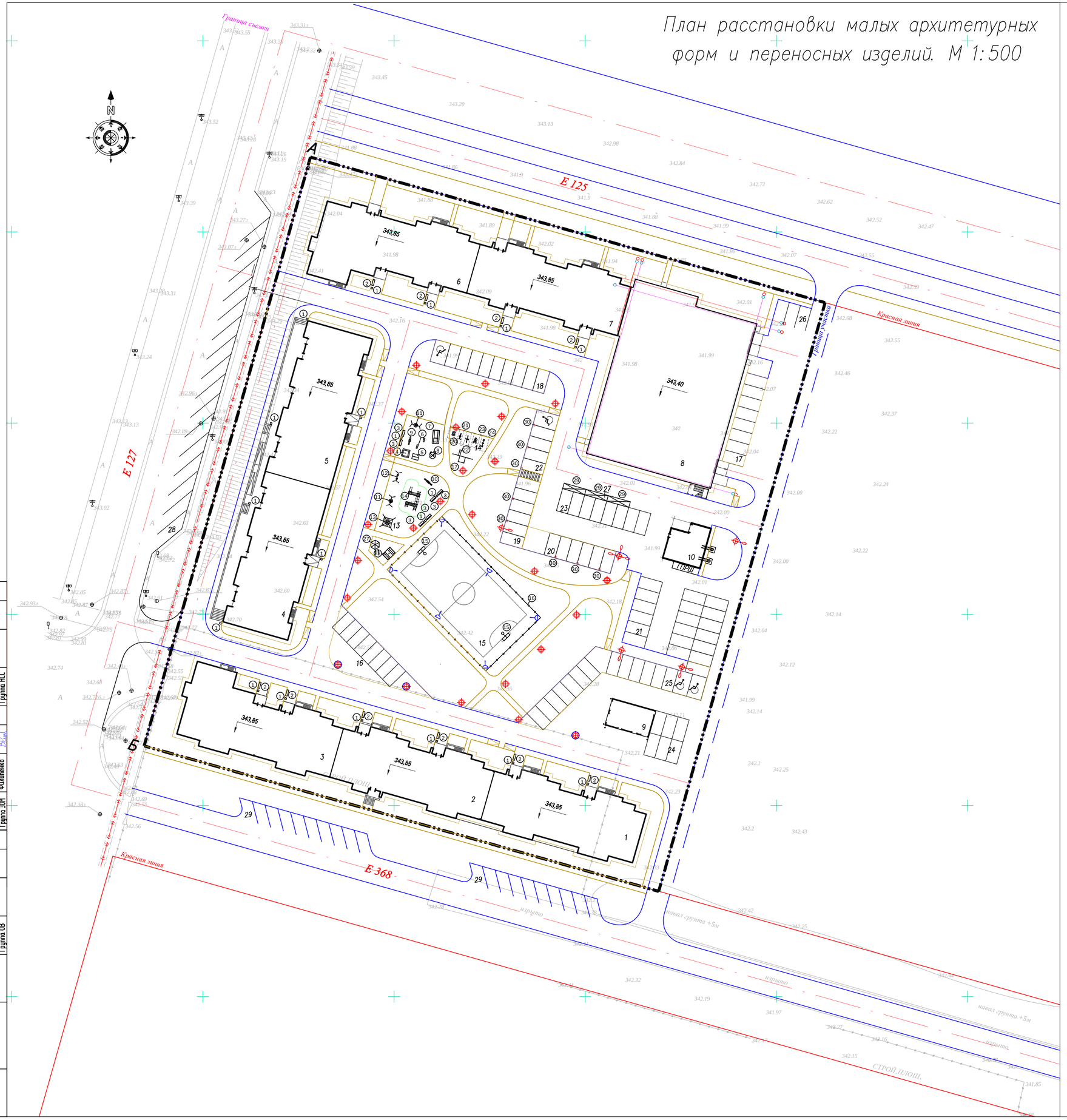

Ведомость малых архитектурных форм и переносных изделий

Поз.	Обозначение Номер типового проекта	Наименование	кол.	Примечание
1	8601-0303-0701	Урна, модель У-1	19	Стационарное
2	8601-0302-0902	Скамья, модель ППК-2	10	Стационарное
3	8601-0302-0905	Скамья, модель ППК-5	6	Стационарное
4	8601-0109-0308	"Песочница Ромашка"1,9х1,9	1	Стационарное
5	8601-0106-0113	Домик-беседка "Стандарт"	1	Стационарное
6	8601-0104-0512	Качалка на пружине "Самолет"	2	Стационарное
7	8601-0102-0115	Горка «Паровоз»	1	Стационарное
8	8601-0101-0105	Карусель "Ромашка"	1	Стационарное
9	8601-0104-0104	Качалка-балансир малая	1	Стационарное
10	8601-0104-0103	Качалка-балансир средняя	1	Стационарное
11	8601-0104-0410	Качели "Гнездо"	1	Стационарное
12	8601-0104-0405	Качели подвесные двойные, сиденья без спинки	1	Стационарное
13	8601-0103-0203	Лазалка "Пирамида"	1	Стационарное
14	8601-0113-0107	Детский игровой комплекс (5,770 м х 3,260 м х 2,700 м)	1	Стационарное
15	8601-0805-0102	Ворота футбольные игровые со стойкой	2	Стационарное
16		Ограждение футбольной площадки		
	8601-0602-0202	Ограждение из сетчатых панелей "рабица", 2,0 м х 4,0	114	Стационарное, м.п.
	8601-0605-0402	Калитка распашная из сетчатых панелей 3D размером проема 1,0 м х 1,8 м, с металлическими стойками	2	Стационарное
17	8601-0201-0119	Спортивный комплекс (5,300м х 3,030 м х 2,600м)	1	Стационарное
18	Исключен			
19	Исключен			
20	8601-0216-0106	Тренажер "Лыжный ход"	1	Стационарное
21	8601-0216-0107	Тренажер "Шейкер"	1	Стационарное
22	8601-0216-0108	Тренажер "Скороход"	1	Стационарное
23	8601-0216-0111	Тренажер "Гребля"	1	Стационарное
24	8601-0216-0112	Тренажер "Наездник"	1	Стационарное
25	Исключен			
26	Исключен			
27	8601-0106-0304	Беседка летняя с крышей из ламинированной фанеры	1	Стационарное
28	8601-0301-0301	Шахматный стол со скамьями	1	Стационарное
29	8601-0307-0105	Навес над мусорными баками на 4 конт.6,0 х 1,5 х 2,5 (Н)	3	Стационарное
	8601-0307-0403	Контейнер для ТБО	12	Переносное
30	Оборудование в разделе ЭС-0,4 кВ	Электрозарядная станция для электро-автомобилей	8	Стационарное

Условные обозначения

- Светильник торшерный, на опоре Н-3 м
- Светильник консольный, на опоре Н-5 м с одним кронштейном
- Светильник консольный, на опоре Н-5 м с двумя кронштейнами
- Прожектор на опоре

1. Количество, расположение и маркировку наружных светильников см. раздел НЭС.
2. Ведомость жилых и общественных зданий см. лист ГП-2
3. Малые архитектурные формы приняты по базе УСН РК -8.02-03-2023.

						230018-2023-ГП
						Многоквартирный жилой комплекс со встроенными помещениями и паркингом, г. Астана, район «Нұра», район пересечений улиц Е125, Е127 и Е368 (проектные наименования) севернее шоссе Қорғалжын
Изм.	Кол.уч.	Лист	N док.	Подпись	Дата	
ГИП		Тожтарбаев				Общеплощадочные материалы
ГАП		Щеворцова				
Проверила		Дель				План расстановки малых архитетурных форм и переносных изделий. М 1:500
Выполнила		Корецкая				

Стадия	Лист	Листов
РП	9	

проектная фирма КОНСТРУКТИВ Астана 2025 г.

Согласовано: Группа ТС, Группа НЭС, Группа ВК, Группа СС, Группа ЭОМ, Группа АР, Группа КЖ, Группа ОВ

Инв. N подл. | Подп. и дата | Взам. инв. N

Формат А1

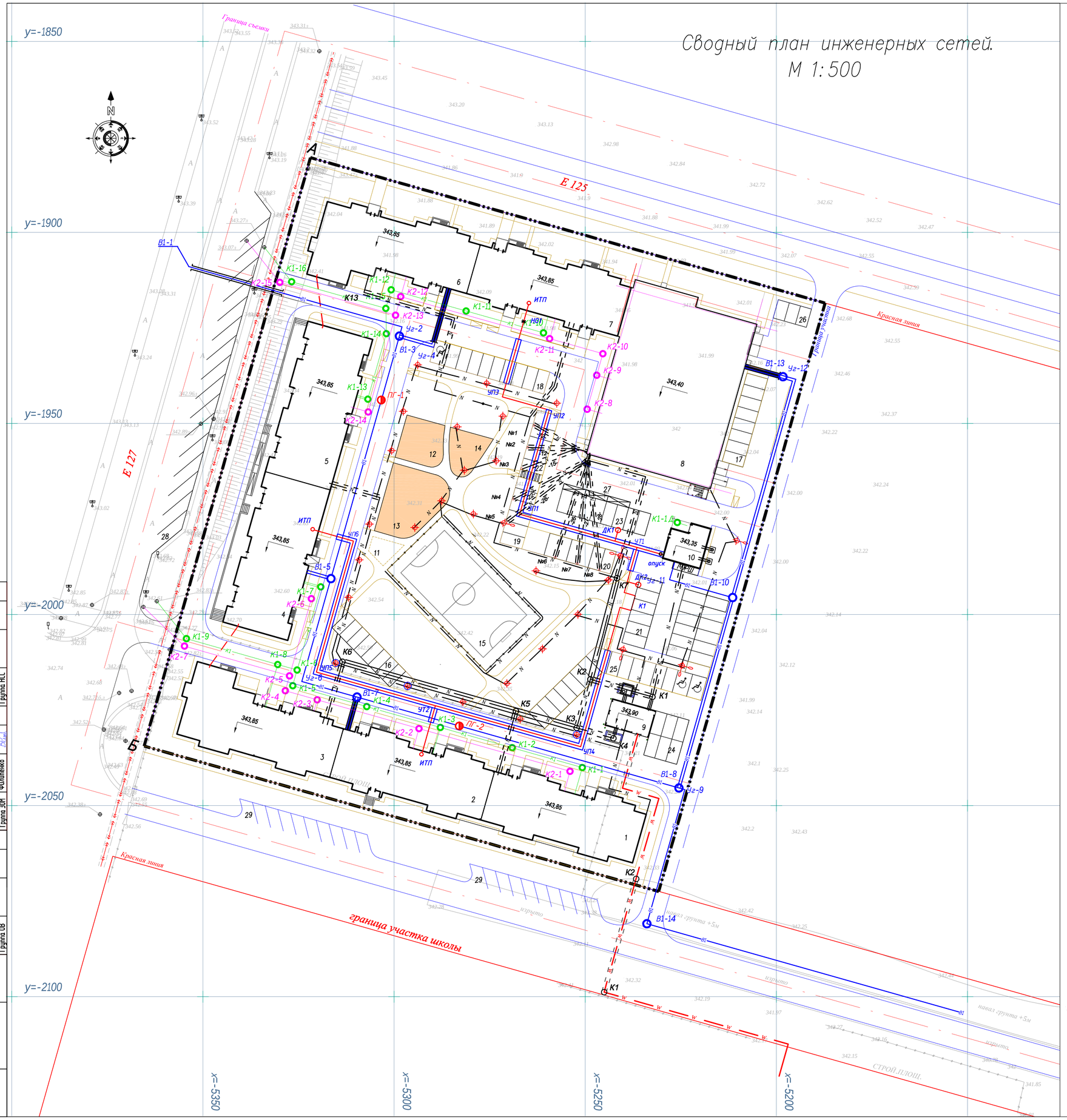

Ведомость жилых и общественных зданий и сооружений

Номер на плане	Наименование и обозначение	Этажность	Количество			Площадь, м2				Строительный объем, м3	
			Зданий	Квартир		Застройки		Общая нормируемая		Зданий	Всего
				Здания	Всего	Здания	Всего	Здания	Всего		
1	Секция 1	9	1	70		647,34	647,34				
2	Секция 2	9	1	70		650,55	650,55				
3	Секция 3	9	1	62		711,93	711,93				
4	Секция 4	9	1	80	493	876,15	876,15			21796,6	21796,6
5	Секция 5	9	1	80		870,26	870,26			21796,6	21796,6
6	Секция 6	9	1	61		716,12	716,12				
7	Секция 7	9	1	70		644,84	644,84				
8	Паркинг на 164 м/м	6	1			1624,94	1624,94			37733,09	37733,09
9	ТП	1	1			86,58	86,58				
10	Блочно-модульная котельная	1	1			109,95	109,95				
11	Участок отдыха взрослых		1			38,0	38,0				
12	Площадка для детей дошкольного возраста		1			129,10	129,10				
13	Площадка для детей младшего школьного возраста		1			254,30	254,30				
14	Гимнастическая площадка		1			97,6	97,6				
15	Универсальная спортивная площадка		1			740,0	740,0				
16	Парковка на 8 м/мест		1	8							
17	Парковка на 8 м/мест		1	8							
18	Парковка на 10 м/мест		1	10							
19	Гостевая парковка на на 6 м/мест, с зарядкой на 6 электромобилей		1	6							
20	Гостевая парковка на на 6 м/мест, с зарядкой на 4 автомобиля		1	6							
21	Парковка на 19 м/мест		1	19							
22	Гостевая парковка на на 5 м/мест, с зарядкой на 5 автомобиля		1	5							
23	Парковка на 8 м/мест		1	8							
24	Парковка на 6 м/мест		1	6							
25	Парковка на 15 м/мест		1	15							
26	Парковка на 3 м/мест		1	3							
27	Площадка ТБО					27,0	27,0				
				вне участка							
28	Парковка на 16 м/мест		1								
29	Парковка на 10 м/мест		2								

* На участке с тротуарным покрытием

Условные обозначения

- Т1 — Проектируемые тепловые сети, в траншее
- Т2 — Проектируемые тепловые сети, плиты разгрузочные
- К1 — Проектируемые сети бытовой канализации
- К2 — Проектируемые сети ливневой канализации
- В1 — Проектируемые сети водопровода
- N — Проектируемый кабель освещения КЛ-0,4 кВ
- N — Проектируемый кабель 0,4кВ, проложенный в траншее в п/э трубе Ф=110мм
- W — Проектируемый кабель 10 кВ
- — Прокладка линий связи в траншее в п/э трубе Ф=50мм

1. Данный лист выполнен на основании чертежей марок ТС, НВК, ЭС, НСС, ЭН, НЭС

Изм.	Кол.уч.	Лист	Nдок.	Подпись	Дата
ГИП		Тохтарбаев			12.24
ГАП		Щегорцова			12.24
Проверила		Дель			12.24
Выполнила		Корецкая			12.24

230018-2023-ГП

Многоквартирный жилой комплекс со встроенными помещениями и паркингом, г. Астана, район «Нұра», район пересечений улиц Е125, Е127 и Е368 (проектные наименования) севернее шоссе Қорғалжын

Общеплощадочные материалы

Стадия	Лист	Листов
РП	10	

Сводный план инженерных сетей. М 1:500

проектная фирма КОНСТРУКТИВ А Астана 2025 г.

Формат А1

Согласовано: Группа ТС, Группа НЭС, Группа НСС

Согласовано: Группа ВК, Группа СС, Группа ЭОМ — Баймуратов, Филипенко, Филипенко

Согласовано: Группа АР, Группа КЖ, Группа ОВ — Теляшова, Дорошок

Взам. инв. N | Подп. и дата | Инв. N подл.