Заказчик: ТОО "Елорда даму"
Генпроектировщик: ТОО "Конструктив-А" ГСЛ № 16003086

РАБОЧИЙ ПРОЕКТ

Многоквартирный жилой комплекс со встроенными помещениями и паркингом, г. Астана, район «Нура», район пересечений улиц Е125, Е127 и Е368 (проектные наименования), севернее шоссе Коргалжын

Альбом 3.3.1 Архитектурно-строительные решения (АС1). Секция 3

Астана 2025 г.

Заказчик: ТОО "Елорда даму"
Проектировщик: ТОО "Конструктив - А" ГСЛ № 16003086

РАБОЧИЙ ПРОЕКТ

Многоквартирный жилой комплекс со встроенными помещениями и паркингом, г. Астана, район «Нұра», район пересечений улиц Е125, Е127 и Е368 (проектные наименования), севернее шоссе Коргалжын

Состав проекта

Секция 1 - Жилая секция (9 этажей)
Секция 2 - Жилая секция (9 этажей)
Секция 3 - Жилая секция (9 этажей)
Секция 4 - Жилая секция со встроенными помещениями (9 этажей)
Секция 5 - Жилая секция со встроенными помещениями (9 этажей)
Секция 6 - Жилая секция (9 этажей)
Секция 7 - Жилая секция (9 этажей)
Секция 8 - Паркинг (6 этажей)

ТОМ 1. Пояснительная записка (ПЗ)

ТОМ 2. Общеплощадочные материалы
Альбом 2.1 Генеральный план (ГП)
Альбом 2.2 Наружный водопровод и канализация (НВК)
Альбом 2.3 Сети электроснабжения 10кВ (ЭС-10кВ)
Альбом 2.4 Сети электроснабжения 0,4кВ (ЭС-0,4кВ)
Альбом 2.5 Наружное электроосвещение (ЭН-0,38кВ)
Альбом 2.6 Комплектная трансформаторная подстанция (КТПГ)
Альбом 2.7 Комплектная газовая котельная (Котельная)
Альбом 2.8.1 Теплоснабжение (ТС.ТМ)
Альбом 2.8.2 Теплоснабжение (ТС.КЖ)
Альбом 2.9 Газоснабжение наружное (ГСН)
Альбом 2.10 Наружные сети связи (НСС)

ТОМ 3. Архитектурно - строительные решения (АС)
Альбом 3.1.1 Архитектурно - строительные решения (АС1). Секция 1
Альбом 3.1.2 Архитектурно - строительные решения (АС2). Секция 1
Альбом 3.2.1 Архитектурно - строительные решения (АС1). Секция 2
Альбом 3.2.2 Архитектурно - строительные решения (АС2). Секция 2
Альбом 3.3.1 Архитектурно - строительные решения (АС1). Секция 3
Альбом 3.3.2 Архитектурно - строительные решения (АС2). Секция 3
Альбом 3.4.1 Архитектурно - строительные решения (АС1). Секция 4
Альбом 3.4.2 Архитектурно - строительные решения (АС2). Секция 4
Альбом 3.5.1 Архитектурно - строительные решения (АС1). Секция 5
Альбом 3.5.2 Архитектурно - строительные решения (АС2). Секция 5
Альбом 3.6.1 Архитектурно - строительные решения (АС1). Секция 6
Альбом 3.6.2 Архитектурно - строительные решения (АС2). Секция 6
Альбом 3.7.1 Архитектурно - строительные решения (АС1). Секция 7
Альбом 3.7.2 Архитектурно - строительные решения (АС2). Секция 7
Альбом 3.8 Архитектурные решения (АР). Секция 8

ТОМ 4. Конструкции железобетонные
Альбом 4.1 Конструкции железобетонные. (КЖ). Секция 8

ТОМ 5. Водопровод и канализация (ВК)
Альбом 5.1 Водопровод и канализация (ВК). Секция 1
Альбом 5.2 Водопровод и канализация (ВК). Секция 2
Альбом 5.3 Водопровод и канализация (ВК). Секция 3
Альбом 5.4 Водопровод и канализация (ВК). Секция 4
Альбом 5.5 Водопровод и канализация (ВК). Секция 5
Альбом 5.6 Водопровод и канализация (ВК). Секция 6
Альбом 5.7 Водопровод и канализация (ВК). Секция 7
Альбом 5.8 Водопровод и канализация (ВК). Секция 8

ТОМ 6. Отопление и вентиляция (ОВ)
Альбом 6.1 Отопление и вентиляция (ОВ). Секция 1
Альбом 6.2 Отопление и вентиляция (ОВ). Секция 2
Альбом 6.3 Отопление и вентиляция (ОВ). Секция 3
Альбом 6.4 Отопление и вентиляция (ОВ). Секция 4
Альбом 6.5 Отопление и вентиляция (ОВ). Секция 5
Альбом 6.6 Отопление и вентиляция (ОВ). Секция 6
Альбом 6.7 Отопление и вентиляция (ОВ). Секция 7
Альбом 6.8 Отопление и вентиляция (ОВ). Секция 8

ТОМ 7. Силовое электрооборудование и электроосвещение (ЭОМ)
Альбом 7.1 Силовое электрооборудование и электроосвещение (ЭОМ). Секция 1
Альбом 7.2 Силовое электрооборудование и электроосвещение (ЭОМ). Секция 2
Альбом 7.3 Силовое электрооборудование и электроосвещение (ЭОМ). Секция 3
Альбом 7.4 Силовое электрооборудование и электроосвещение (ЭОМ). Секция 4
Альбом 7.5 Силовое электрооборудование и электроосвещение (ЭОМ). Секция 5
Альбом 7.6 Силовое электрооборудование и электроосвещение (ЭОМ). Секция 6
Альбом 7.7 Силовое электрооборудование и электроосвещение (ЭОМ). Секция 7
Альбом 7.8 Силовое электрооборудование и электроосвещение (ЭОМ). Секция 8
Альбом 7.9 Подсветка фасада (ПФ)

ТОМ 8. Системы связи (СС)
Альбом 8.1 Системы связи (СС). Секция 1
Альбом 8.2 Системы связи (СС). Секция 2
Альбом 8.3 Системы связи (СС). Секция 3
Альбом 8.4 Системы связи (СС). Секция 4
Альбом 8.5 Системы связи (СС). Секция 5
Альбом 8.6 Системы связи (СС). Секция 6
Альбом 8.7 Системы связи (СС). Секция 7
Альбом 8.8 Системы связи (СС). Секция 8

ТОМ 9. Автоматическое пожаротушение (АПТ)
Альбом 9.1 Автоматическое пожаротушение (АПТ). Секция 8

ТОМ 10. Сметная документация

ТОМ 11. Оценка воздействия на окружающую среду

ТОМ 12. Энергоэффекктивность. Энергетический паспорт

ТОМ 13. Проект организации строительства (ПОС)

ТОМ 14. Паспорт проекта (ПП)

ТОМ 15. Мероприятия по обеспечению пожарной безопасности (МПБ)

Разработан фирмой ТОО "Конструктив-А"

Директор _____ Баронэ В.А.

ГИП _____ Тохтарбаев Ж.

"__" _____ 2025 г.

Астана 2025г.

ВЕДОМОСТЬ ОСНОВНЫХ КОМПЛЕКТОВ ЧЕРТЕЖЕЙ

Обозначение	Наименование	Примечание
ГП	Генеральный план	
АС1	Архитектурно-строительные решения	
АС2	Архитектурно-строительные решения	
ВК	Водопровод и канализация	
ОВ	Отопление и вентиляция	
ЭОМ	Силовое электрооборудование и электроосвещ.	
СС	Системы связи	
ПФ	Подсветка фасадов	

ВЕДОМОСТЬ ССЫЛОЧНЫХ И ПРИЛАГАЕМЫХ ДОКУМЕНТОВ

Обозначение	Наименование	Примечание
ГОСТ 475-2016	Блоки дверные деревянные и комбинированные	
ГОСТ 30673-2013	Профили поливинилхлоридные для оконных и дверных блоков	
ГОСТ 23166-2021	Конструкции оконные и балконные светопрозрачные ограждающие	
ГОСТ 31173-2003	Блоки дверные стальные	
ГОСТ 15588-2014	Плиты пенополистерольные теплоизоляционные	
ГОСТ 31360-2007	Изделия стеновые неармированные из ячеистого бетона автоклавного твердения	
СП РК 5.06-11-2004	Ограждающие конструкции с применением гипсокартонных листов	
СП РК 5.06-19-2012	Проектирование и монтаж навесных фасадов с воздушным зазором	
ГОСТ 6133-99	Камни бетонные стеновые	
Серия 2.160-4	Узлы крыш жилых зданий	
ГОСТ 530-2012	Кирпич и камень керамические	
ГОСТ 379-2015	Кирпич, камни, блоки и плиты перегородочные силикатные	

Таблица марок материалов стен
/ для летних условий /

	Этажи					
	1,2		3,4,5		6,7,8,9	
	Материалы					
Стены	Кирпич	Раствор	Кирпич	Раствор	Кирпич	Раствор
Наружные и внутренние	150	100	150	75	125	75
	Марки раствора даны при применении нежестких растворов / с добавками глины или извести.					

Проект выполнен в соответствии с действующими нормами и правилами, обеспечивающими пожарную, санитарную и экологическую безопасность, при соблюдении мероприятий, предусмотренных настоящим проектом

Главный инженер проекта Тохтарбаев Ж.

ВЕДОМОСТЬ ЧЕРТЕЖЕЙ ОСНОВНОГО КОМПЛЕКТА АС1

Лист	Наименование	Примечание
1	Общие данные (начало)	
2	Общие данные (окончание)	
3	Цветовое решение фасада в осях 9/3-1/3	
4	Цветовое решение фасада в осях 1/3-9/3.	
5	Цветовое решение фасада в осях Е/3-А/3.	
6	Цветовое решение фасада в осях А/3-Е/3.	
7	Ведомость наружной отделки.	
8	Фасад в осях 9/3-1/3	
9	Фасад в осях 1/3-9/3. Схема устройства пожарной рассечки по фасаду	
10	Фасад в осях Е/3-А/3	
11	Фасад в осях А/3-Е/3	
12	План подвала на отм. -2,140	
13	Кладочный план 1-го этажа на отм. 0,000	
14	Кладочный план 2-8-го этажей на отм. +3,000...+21,000	
15	Кладочный план 9-го этажа на отм. +24,000	
16	План кровли. Фрагменты плана кровли на отм. +30,600	
17	Ведомости расхода материалов (стены, перегородки, утеплитель). Фрагменты планов расположения ниш	
18	Экспликация типов кровли. Узлы кровли 1к, 2к, 3к	
19	Узлы кровли 4к, 5к, 6/1к, 7к	
20	Узлы кровли 8к, 9к, 10к	
21	Разрез 1-1	
22	Разрез 2-2	
23	Разрез 3-3	
24	План отделочных работ 1-го этажа на отм. 0,000	
25	План отделочных работ 2-8-го этажей на отм. +3,000...+21,000	
26	План отделочных работ 9-го этажа на отм. +24,000. Фрагменты планов межквартирных холлов	
27	Экспликация полов	
28	Спецификация элементов заполнения проёмов.	
29	Схемы элементов заполнения проёмов. Узел прохода инженерных систем через стены, перекрытия	
30	Узлы окон. Схема устройства пожарной рассечки для проемов	
31	Ведомость внутренней отделки (начало)	
32	Ведомость внутренней отделки (окончание)	
33	Ведомость, спецификация витражей. Витражи ВН-1, ВН-2, ВН-3	
34	Узлы фасадов А, Б, В, И. Узел устройства деф.шва (между секциями)	
35	Узлы фасадов Г, Д, Е, Е/1	
36	Козырек К-1	

ТЕХНИКО-ЭКОНОМИЧЕСКИЕ ПОКАЗАТЕЛИ

		Единицы измирения	Секция 3
1	Количество этажей		9 этажей
2	Площадь застройки	$м^2$	711,93
3	Площадь жилого здания, в том числе:	$м^2$	4932,74
	-общая площадь подвала	$м^2$	500,16
	-площадь помещений жилых этажей	$м^2$	4432,58
4	Общая площадь квартир	$м^2$	3648,09
5	Жилая площадь квартир	$м^2$	2048,21
6	Строительный объем, в том числе:	$м^3$	20606,33
	выше отм. 0,000	$м^3$	19195,24
	ниже отм. 0,000	$м^3$	1411,09
7	Количество квартир, в том числе:	шт.	62
	-1-комнатных	шт.	17
	-2-комнатных	шт.	19
	-3-комнатных	шт.	26

Согласовано		
Группа ВК	Баймуратов	03.25
Группа СС	Филипенко	03.25
Группа ЭОМ		

Согласовано		
Группа ГП	Корецкая	03.25
Группа АС2	Шатерников	03.25
Группа ОВ	Касенов	03.25

Взам. инв. N

Подпись и дата

Инв. N подл.

Изм.	Кол.уч.	Лист	Nдок.	Подп.	Дата
ГИП	Тохтарбаев				03.25
ГАП	Щегорцова				03.25
ГКП	Дорошок				03.25
Проверил	Тепляшова				03.25
Выполнил	Яценко				03.25

240073- 2024- АС1

Многоквартирный жилой комплекс со встроенными помещениями и паркингом, г. Астана, район «Нұра», район пересечений улиц Е125, Е127 и Е368 (проектные наименования), севернее шоссе Қорғалжын

Секция 3

Стадия	Лист	Листов
РП	1	36

Общие данные (начало)

проектная фирма КОНСТРУКТИВ А1 Астана 2025г.

Копировал А2 420х594 формат А2

ОБЩАЯ ХАРАКТЕРИСТИКА

Проект "Многоквартирный жилой комплекс со встроенными помещениями и паркингом, г. Астана, район «Нұра», район пересечений улиц Е125, Е127 и Е368 (проектные наименования), севернее шоссе Қорғалжын" разработан на основании задания на проектирование от 22 июля 2024 года, выписки из постановления акимата г. Астаны №510–2093 от 21 июня 2024 года, Архитектурно–планировочное задание №KZ27VUA01247692 от 09.10.2024 г. и согласно действующих на территории Республики Казахстан нормативных документов для строительства в 1В климатическом подрайоне г.Астана, РК
Температура наружного воздуха наиболее холодной пятидневки –31,2° С.
Нормативная снеговая нагрузка – 150 кгс/м^2.
Нормативное ветровое давление – 77 кгс/м^2.

ХАРАКТЕРИСТИКА ЗДАНИЯ

Класс жилья–IV.
Уровень ответственности здания – II.
Степень долговечности – II.
Степень огнестойкости – II.
Класс функциональной пожарной опасности –Ф1.3;
Класс конструктивной пожарной опасности С0.
Класс пожарной опасности строительных конструкций К0.
Расчётный срок службы здания – 50 лет.
За условную отметку 0,000 принят уровень чистого пола первого этажа,
что соответствует абсолютной отметке 343,85

ОБЪЕМНО–ПЛАНИРОВОЧНОЕ РЕШЕНИЕ

Проектируемый многоквартирный жилой комплекс состоит из трех блоков, которые включают в себя смежные между собой 9–ти этажные жилые секции (секция 1,2,3; секции 4,5; секции 6,7,) и пристроенный к 7–й секции надземный 6–ти этажный паркинг. Секции 1, 2, 3, 6, 7 с жилыми квартирами с 1–го по 9–ый этажи. В секциях 4 и 5 на 1–м этаже предусматриваются нежилые встроенные помещения (офисы), со 2–го по 9–ый этажи располагаются жилые квартиры. Секции формируют внутреннее дворовое пространство, включающее зоны тихого отдыха, детские и спортивные площадки, озеленение, проезды.
Проектируемая Секция 3 – двухподъездное, 9–ти этажное жилое здание, с Г–образной формой в плане.
Размеры секции в осях "1/3–9/3"–"А/3–Е/3" – 40,53м х 18,50м.
В состав помещений первого этажа каждого подъезда входят: входная группа жилой части (с дворовой стороны комплекса) с тамбуром, вестибюлем, межквартирным холлом, колясочной, а так же по 3 квартиры в каждом подъезде. На 2–9–й этаже расположены в в одном подъезде – 3 квартиры на каждом этаже, в другом подъезде – 4 квартиры на каждом этаже, а так же межквартирные поэтажные холлы. В подвале предусматриваются помещения подвала и технические помещения для обслуживания комплекса. В секции 3 располагается электрощитовая. Чердачный этаж не предусматрен.
Высота подвала – 1,8 м. (в чистоте от пола до потолка)
Высота 1–го–9–го этажей –3,0 м (в чистоте от пола до потолка 2,70м).
Вертикальная связь осуществляется посредством лифта (грузоподъёмностью 1050 кг) и эвакуационной лестницы (обычная лестничная клетка типа Л1). Выход на кровлю осуществляется непосредственно из каждой лестничной клетки .

КОНСТРУКТИВНОЕ РЕШЕНИЕ

Конструктивная схема секции 3 принята в виде несущих кирпичных стен.
Вертикальная и горизонтальная жесткость обеспечивается несущими и самонесущими стенами и плитами перекрытия.
Фундамент – монолитный железобетонный на сваях. Сваи по серии 1.011.1–10 вып.1.
Ростверк –монолитный железобетонный (h=600мм). Класс бетона С20/25 W6.
Стены подвала – блок для стен подвалов класса ФБС–Т ГОСТ 13579–2018,δ=500мм.
Кладку наружных и внутренних несущих стен выполнить из кирпича силикатного полнотелого марки СУРПо–М150/F35/1,8 ГОСТ 379–2015, СУРПо–М125/F35/1,8 ГОСТ 379–2015, δ=510, 380 мм. Кладку вести на цементном растворе М100, М75. Таблицу соответствия марок материалов несущих стен и растворов см. на листе АС1–1.
Отделка наружных стен – навесные фасады с вентилируемым зазором с облицовкой фиброцементными плитами по металлическим направляющим (1–9–ые этажи); цокольная часть 1–го этажа–гранит по металлическим направляющим.
Межквартирные перегородки, – трехслойные (250мм) из газобетонных блоков с двух сторон
Блок I/600/100/300/D600/B1,5/F15 ГОСТ 31360–2007, δ=100мм, со звукоизолирующей прослойкой из минераловатных плит ɣ=75кг/м^3, δ=50мм. Кладку вести на клею.
Перегородки внутриквартирные, перегородки жилой части первого этажа – из газобетонных блоков,
Блок I/600/100/300/D600/B2,5/F15 ГОСТ 31360–2007, δ=100мм. Кладку вести на клею.
Перегородки санузлов – из кирпича силикатного полнотелого марки СУРПо–М100/F35/1,8 ГОСТ 379–2015, δ=120мм. Кладку вести на цементно–песчаном растворе М100. В санузлах кладку обработать гидрозащитным составом – цементно–полимерной пастой Toiler TR 500 или аналог. См. АС1–31–:–32
Кладка перегородок в подвале и вентблоков выше уровня перекрытия из кирпича керамического полнотелого КР–р по 250х120х88/1.4НФ/150/2,0/50 ГОСТ 530–2012. Кладку вести на цементном растворе М100, М75, δ=120 мм.
Утеплитель стен подвала – теплоизоляция "Пенополистерол ПСБ 35" плотностью ɣ=35 кг/м^3, δ=50мм (δ=100мм)
Утеплитель наружных стен выполнить с учётом конструктивной схемы – двухслойное утепление по ГОСТ 9573–2012:
Наружный слой – плита теплоизоляционная из базальтовой минеральной ваты, ɣ=80 кг/м^3, δ=50мм.
Внутренний слой – плита теплоизоляционная из базальтовой минеральной ваты, ɣ=35 кг/м^3, δ=50мм.,
Утеплитель стен тамбуров – по ГОСТ 9573–2012, базальтовый минераловатный утеплитель, ɣ=100 кг/м^3, δ=100 мм.
Утепление потолков тамбуров, потолков первого этажа под летними помещениями – по ГОСТ 9573–2012, базальтовый минераловатный утеплитель, ɣ=100 кг/м^3, δ=160 мм.
Утеплитель балконов, парапетов (внутренний контур) – по ГОСТ 9573–2012, базальтовый минераловатный утеплитель, ɣ=100 кг/м^3, δ=100 мм.
Утеплитель вентшахт – по ГОСТ 9573–2012, базальтовый минераловатный утеплитель, ɣ=100 кг/м^3, δ=100 мм.
Утеплитель кровли – по ГОСТ 9573–2012, плита теплоизоляционная из базальтовой минеральной ваты ɣ=180кг/м^3, δ=200мм.
Звукоизоляция перекрытий в помещениях квартир 2–9 этажей–сшитый вспененный полиэтилен типа "Изодом", δ=10мм
Звукоизоляция стен примыкающих к лифтовой шахте – по ГОСТ 9573–2012, звукоизолирующие минераловатные плиты, ɣ=75 кг/м^3, δ=50 мм.
Покрытие и перекрытие – сборные железобетонные плиты толщиной 220мм по сериям 1.141.1 ГОСТ9561–2016
Перемычки серийные 1.038.1–1 выпуск 1, и индивидуальные.
Лестницы – сборные железобетонные ступени по металлическим косоурам. Ограждения – нержавеющая сталь.
Лифты – производства фирмы "NB FUJI" (производитель – КНР), без машинного отделения, грузоподъемность –1050кг, скорость подъема – 1,0 м/с. Двери с пределом огнестойкости EI–30. Отделка кабины лифта и дверей лифтовых шахт – нержавеющая сталь.

Полы – согласно экспликации полов (см. лист АС1–27). Полы помещений входных групп, лестницы, общих межквартирных холлов, помещений квартир предусмотрены в "чистовой" отделке по действующим сериям. Основное покрытие полов помещений общественного назначения (тамбуры жилой части, лифтовые холлы, площадки лестничной клетки) – керамогранит, керамическая плитка на клею; покрытие полов основных помещений квартир – ламинат; сан.узлов и лоджий квартир – керамическая плитка на клею.
Внутренняя отделка – см. листы АС1–31–:–32. Отделка помещений входных групп, лестницы, общих межквартирных холлов, помещений квартир предусмотрена в "чистовой" отделке согласно ведомостям внутренней отделки помещений. В качестве отделки потолков основных помещений предусмотрено выравнивание гипсовыми смесями, водоэмульсионная окраска; стены, перегородки основных помещений – штукатурка, выравнивание гипсовыми смесями, водоэмульсионная окраска; стены и перегородки санитарных узлов квартир – керамическая плитка на клею.
Окна– металлопластиковые профили с заполнением двухкамерными стеклопакетами по ГОСТ 30674–99, предусмотреть сложное открывание, с установкой защитных механизмов от выпадения.
Витражи лоджий– металлопластиковые профили с заполнением одинарным остеклением. В схемах витражей предусмотрено простое открывание. В открывающихся частях витражей лоджий обеспечить установку защитных механизмов от выпадения.
Подоконные доски – поливинилхлоридные профили, с заглушками индивидуального изготовления.
Двери:
–наружные входные с уровня первого этажа и тамбурные – металлопластиковые витражи с заполнением двухкамерными стеклопакетами;
–наружные, входы в подвал – стальные по ГОСТ 31173–2003;
–входные в квартиры – стальные, утепленные по ГОСТ 31173–2003;
–внутренние двери в помещениях квартир – деревянные по ГОСТ 475–2016.
Крыша – бесчердачная (совмещенная вентилируемая, согласно приложения Н СП РК 3.02–137.2013*).
Кровля – рулонная 4–слойная, 3– слоя нижнего гидроизоляционного ковра с 4–м верхним защитным слоем с пожарно–техническими характеристиками РП1, В–2 (с гравийной посыпкой).
С внутренним организованным водостоком. Водостоки обеспечить электроподогревом. См. АС1–21–:–23, АС1–18
Наружную отделку фасадов предусмотрена в соответствие с эскизным проектом, см. на листе АС1–7.
Покрытие крылец и пандусов–брусчатка.
Отмостка предусмотрена из бетона С 16/20 шириной 1м . См. АС1–35
При строительстве необходимо применить экологически чистые строительные и отделочные материалы, имеющие сертификат безопасности материалов в соответствии с требованиями п.13 главы 2 Санитарных правил от 16 июня 2022 года №КР ДСМ–52, а также строительные материалы используемые для строительства объекта должны соответствовать санитарно–эпидемиологическим требованиям к обеспечению I класса радиационной безопасности согласно требованиям Гигиенических нормативов от 2 августа 2022 года № 71.

ПРОТИВОПОЖАРНЫЕ МЕРОПРИЯТИЯ

Проект разработан в соответствии с требованиями СН РК 2.02–01–2023 и СП РК 2.02–101–2022 "Пожарная безопасность зданий и сооружений".
Строительные конструкции, принятые для строительства здания обеспечивают II степень огнестойкости.
Габариты принятых дверных проемов, лестничных клеток обеспечивают эвакуацию людей.
Двери на путях эвакуации открываются по направлению выхода.
Лифты выполнить с огнестойкими дверями с пределом огнестойкости не менее EI30.
Внутренняя отделка выполнена из негорючих материалов в соответствии с требованиями табл.1 Приложения 14 к Техническому регламенту "Общие требования к пожарной безопасности".
Эвакуация из квартир жилой секции предусматривается по эвакуационной лестничной клетке (обычная лестничная клетка типа Л1) с выходом наружу через холл с уровня 1–го этажа. Также, каждая квартира имеет аварийный выход в виде глухого простенка, шириной не менее 1,2 м на лоджии.
При облицовке внешних поверхностей наружных стен следует использовать негорючие материалы. См. лист АС1–7.

ДОСТУП МАЛОМОБИЛЬНЫХ ГРУПП НАСЕЛЕНИЯ

Проект разработан в соответствии с СП РК 3.06–101–2012, СН РК 3.06–01–2011. Доступ маломобильных групп населения в жилую часть осуществляется посредством пандусов и лифта. Ширина дверных проемов в помещениях, перепады полов, порогов на путях движения МГН, соответствуют нормативным требованиям по обеспечению доступа МГН.

ТРЕБОВАНИЯ К НАВЕСНЫМ ФАСАДАМ С ВЕНТИЛЯЦИОННЫМ ЗАЗОРОМ

Навесной фасад с вентилируемым зазором выполнить в соответствии с рабочим проектом, техническими решениями фирмы производителя и СП РК 5.06–19–2012* "Проектирование и монтаж навесных фасадов с воздушным зазором".
Несущий каркас НФС должен обеспечивать необходимую несущую способность, подтвержденную расчетом в течение всего срока эксплуатации НФсВЗ. Прочность, жесткость, пространственная устойчивость несущего каркаса должны соответствовать нормам СП РК EN 1990:2002+A1:2005/2011 и ГОСТ 27751–2014 "Надежность строительных конструкций и оснований". Долговечность элементов несущего каркаса должна быть обеспечена защитой их от коррозии согласно СНиП 3.04.03 "Защита строительных конструкций и сооружений от коррозий". Коррозионная стойкость стальных конструкций должна обеспечиваться выполнением требований СН РК 2.01–19–2013, СП РК 2.01–101–2013 "Защита строительных конструкций от коррозий".
Предусмотреть все требуемые СП РК 5.06–19–2012* мероприятия по исключению возможности проникновения во внутренний объём системы пламени от очага пожара. Для обеспеченности надежности и пожарной безопасности в вентилируемой прослойке следует устанавливать противопожарные рассечки по высоте на расстоянии, которое следует определить расчётом, но не более 3–х этажей.
Под облицовкой, по всему периметру оконных и дверных проемов фасада должны устанавливаться защитные козырьки–экраны из оцинкованной стали толщиной не менее 0,55 мм. Экраны должны располагаться перпендикулярно основной плоскости фасада, на расстоянии не менее 70 мм в сторону от соответствующего откоса проема, на всю ширину зазора между строительным основанием и облицовкой.

Схема блокировки

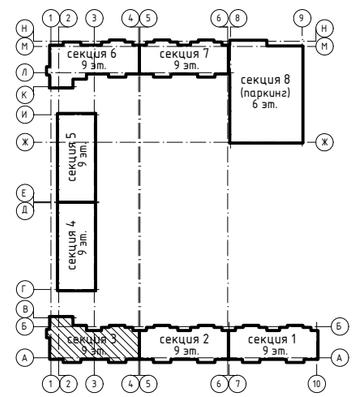

Характеристика лифта	
назначение лифта	Пассажирский
модель	JIALIAN ELEVATOR (KHP)
грузоподъемность(кг)	1050
скорость подъема(м/сек)	1,0
число остановок	9
напряжение питающей сети(В)	220/380
габариты шахты(мм)	2690х2000
габариты кабины(мм)	1300х2100х2500
расположение противовеса	сбоку
двери (степень огнестойкости)	EI 30

Взам. инв. N | Подпись и дата | Инв. N подл.

Изм.	Кол.уч.	Лист	Nдок.	Подп.	Дата	240073– 2024– АС1			
						Многоквартирный жилой комплекс со встроенными помещениями и паркингом, г. Астана, район «Нұра», район пересечений улиц Е125, Е127 и Е368 (проектные наименования), севернее шоссе Қорғалжын			
ГИП		Тохтарбаев			03.25	Секция 3	Стадия	Лист	Листов
ГАП		Щегорцова			03.25		РП	2	
ГКП		Дорошок			03.25				
Проверил		Тепляшова			03.25	Общие данные (окончание)	КОНСТРУКТИВ Астана 2025г.		
Выполнил		Яценко			03.25				

Копировал А2 420х594 формат А2

Цветовое решение фасада осях 9/3-1/3

Схема блокировки

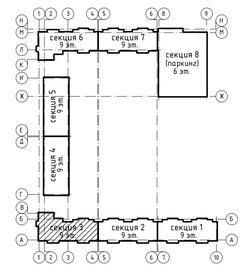

1. Данный лист см. с АС1-4, АС1-5, АС1-6
2. Ведомость наружной отделки фасада см. АС1-7
3. Общие примечания см. АС1-7
4. Отделку фасадов, НФс.В3 выполнить в соответствии с РП и альбомом технических решений фирмы-производителя.

					240073- 2024- АС1
					Многоквартирный жилой комплекс со встроенными помещениями и паркингом, г. Астана, район «Нура», район пересечений улиц Е125, Е127 и Е368 (проектные наименования), северное шоссе Қорғалжын
Изм.	Колуч.	Лист	№док.	Подп.	Дата
ГИП		Тохтарбаев			03.25
ГАП		Щегорцова			03.25
ГКП		Дорошок			03.25
Проверил		Тепляшова			03.25
Выполнил		Яценко			03.25

Секция 3	Стадия	Лист	Листов
	РП	3	
Цветовое решение фасада в осях 9/3 - 1/3	проектное бюро КОНСТРУКТИВ Астана 2025г.		

Копировал А3х3 420х891

Взам. инв. N | Подпись и дата | Инв. N подл.

Цветовое решение фасада осях 1/3-9/3

Схема блокировки

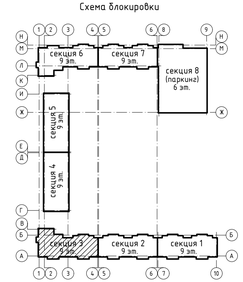

1. Данный лист см. с АС1-3, АС1-5, АС1-6
2. Ведомость наружной отделки фасада см. АС1-7
3. Общие примечания см. АС1-7
4. Отделку фасадов, НФс.В3 выполнить в соответствии с РП и альбомом технических решений фирмы-производителя.

					240073- 2024 - АС1
					Многоквартирный жилой комплекс со встроенными помещениями и паркингом, г. Астана, район «Нура», район пересечений улиц Е125, Е127 и Е368 (проектные наименования), севернее шоссе Қоргалжын
Изм.	Колуч.	Лист	№док.	Подп.	Дата
ГИП		Тохтарбаев			03.25
ГАП		Щегорцова			03.25
ГКП		Дорошок			03.25
Проверил		Тепляшова			03.25
Выполнил		Яценко			03.25

Секция 3	Стадия	Лист	Листов
	РП	4	
Цветовое решение фасада в осях 1/3 - 9/3	проектный институт КОНСТРУКТИВ Астана 2025г.		

Копировал А3х3 420х891

Взам. инв. N | Подпись и дата | Инв. N подл.

Цветовое решение фасада осях Е/3-А/3

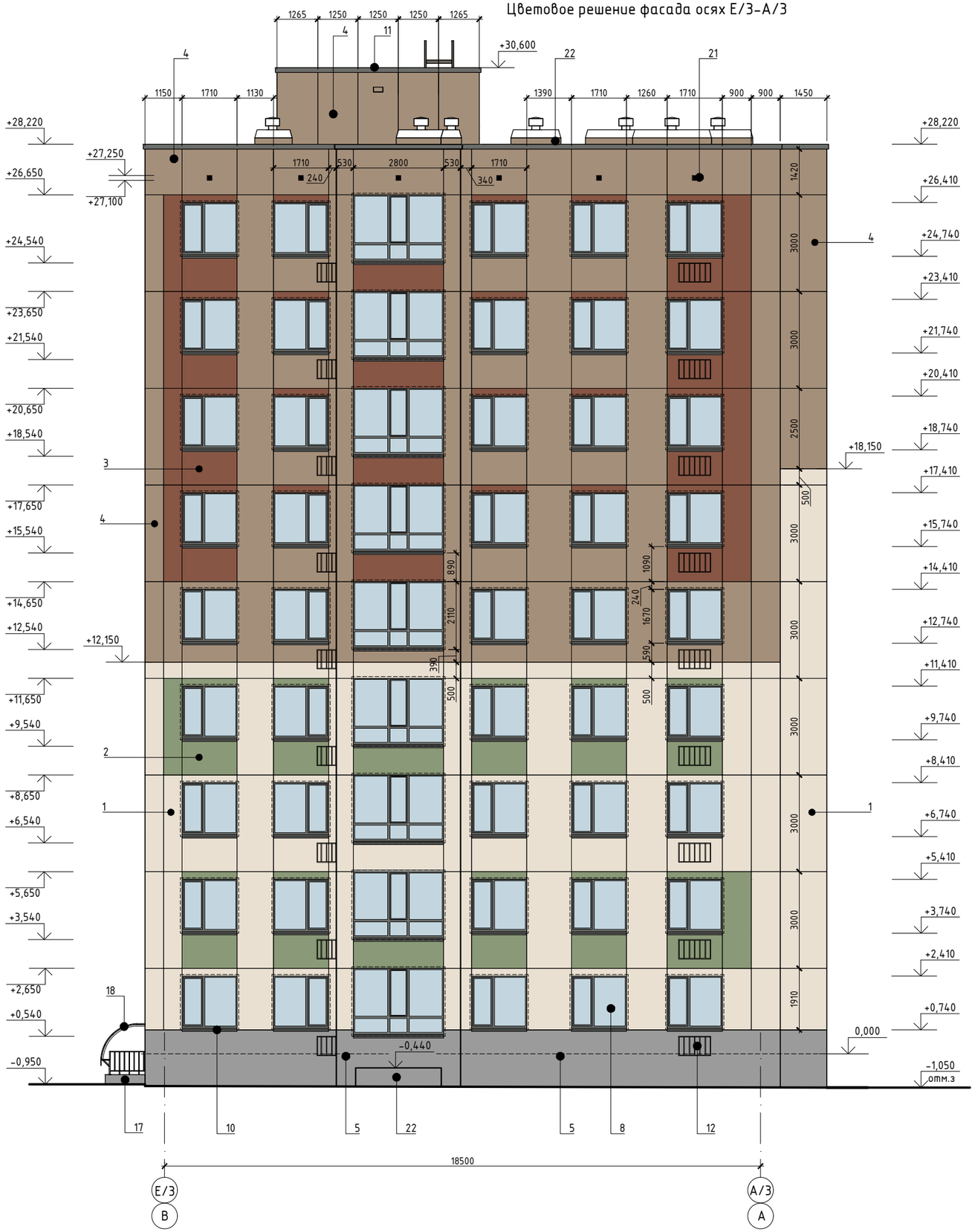

Схема блокировки

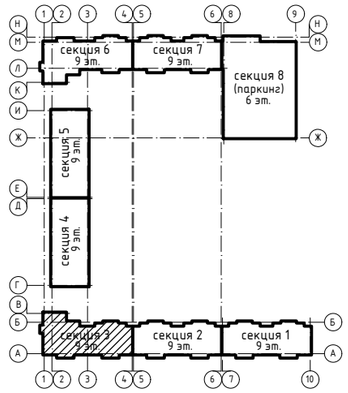

1. Данный лист см. с АС1-3, АС1-4,АС1-6
2. Ведомость наружной отделки фасада см. АС1-7
3. Общие примечания см. АС1-7
4. Отделку фасадов, НФсВЗ выполнить в соответствии с РП и альбомом технических решений фирмы-производителя.

						240073- 2024- АС1	
						Многоквартирный жилой комплекс со встроенными помещениями и паркингом, г. Астана, район «Нұра», район пересечений улиц Е125, Е127 и Е368 (проектные наименования), севернее шоссе Қорғалжын	
Изм.	Кол.уч.	Лист	Nдок.	Подп.	Дата		
ГИП		Тохтарбаев			03.25	Секция 3	Стадия: РП; Лист: 5; Листов:
ГАП		Щегорцова			03.25		
ГКП		Дорошок			03.25		
Проверил		Тепляшова			03.25	Цветовое решение фасада в осях Е/3 - А/3	ПРОЕКТНЫЙ ОФИС КОНСТРУКТИВ Астана 2025г.
Выполнил		Яценко			03.25		

Взам. инв. N | Подпись и дата | Инв. N подл.

А2 420х594 формат А2

Цветовое решение фасада осях А/3-Е/3

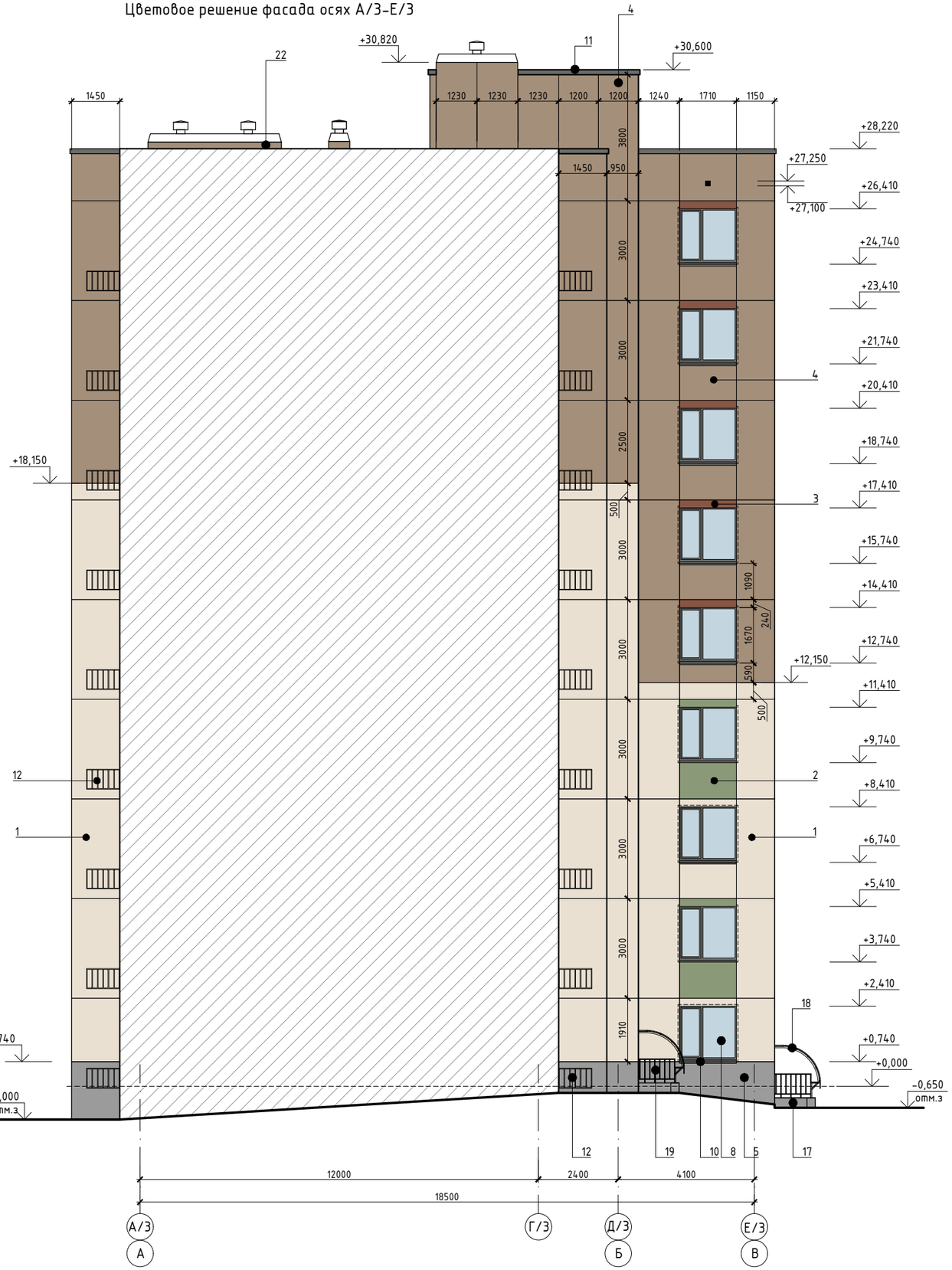

Схема блокировки

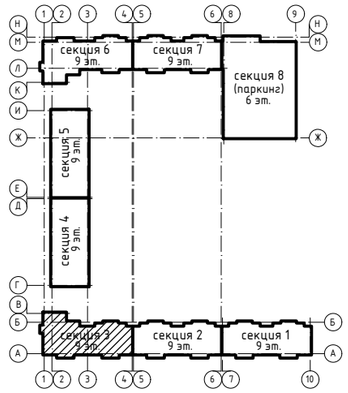

1. Данный лист см. с АС1-3, АС1-4, АС1-5
2. Ведомость наружной отделки фасада см. АС1-7
3. Общие примечания см. АС1-7
4. Отделку фасадов, НФсВЗ выполнить в соответствии с РП и альбомом технических решений фирмы-производителя.

						240073- 2024- АС1
						Многоквартирный жилой комплекс со встроенными помещениями и паркингом, г. Астана, район «Нұра», район пересечений улиц Е125, Е127 и Е368 (проектные наименования), севернее шоссе Қорғалжын
Изм.	Кол.уч.	Лист	Nдок.	Подп.	Дата	
ГИП		Тохтарбаев			03.25	Секция 3 — Стадия: РП; Лист: 6; Листов:
ГАП		Щегорцова			03.25	
ГКП		Дорошок			03.25	
Проверил		Тепляшова			03.25	Цветовое решение фасада в осях А/3 - Е/3
Выполнил		Яценко			03.25	КОНСТРУКТИВ Астана 2025г.

Взам. инв. N | Подпись и дата | Инв. N подл.

А2 420x594 формат А2

Ведомость наружной отделки фасадов

№ поз.	Наименование	Тип отделки	Материал отделки	Эталон	N колера	Площадь, м²	Примечание
1	Стена (Тип 1) / Откос (Тип 1)	Облицовка	Фиброцементные фасадные плиты		NCS S 1502-Y	1159,79 / 92,93	
2	Стена (Тип 2) / Откос (Тип 2)	Облицовка	Фиброцементные фасадные плиты		NCS S 5010-G50Y	180,10 / 24,71	
3	Стена (Тип 3) / Откос (Тип 3)	Облицовка	Фиброцементные фасадные плиты		NCS S 4020-Y40R	97,48 / 25,67	
4	Стена (Тип 4) / Откос (Тип 4)	Облицовка	Фиброцементные фасадные плиты		NCS S 3010-Y40R	1165,10 / 56,75	
5	Цоколь	Облицовка	Гранит		светло-серый	180,23	Натуральный камень гранит 600x600x20
6	Подшивка низа лоджий на уровне 2-го этажа, частично низа лоджий 1-го этажа	Облицовка	Фиброцементные фасадные плиты		NCS S 5010-G50Y	13,80	см. АС1-34 (узел "Г", "И")
7	Витражи	-	Металлопластиковый профиль		RAL7005	-	см. АС1-33
			Прозрачное остекление		-	-	
8	Окна	-	Металлопластиковый профиль		RAL7005	-	см. АС1-29-:-30
			Прозрачное остекление		-	-	
9	Двери	Окраска	Металлические		RAL7005 / RAL9002	-	см. АС1-29
		-	Металлопластиковый профиль		RAL7005	-	
10	Отливы витражей и окон	Облицовка	Оцинкованная сталь, окрашенная в заводских условиях толщ. 0.7 мм.		RAL7005	127,87	см. АС1-30, АС1-34
11	Отливы парапетов	Облицовка	Оцинкованная сталь, окрашенная в заводских условиях толщ. 0.7 мм.		RAL7005	171,05	см. АС1-18-:-20
12	Корзины для кондиционеров	-	Металлические с порошковой окраской		RAL7005	62 шт.	см. АС1-8-:-11; АС2-66
13	Козырьки входных групп	-	Стекло закаленное триплекс		-	-	см. АС1-36
14	Покрытие площадок крылец, пандусов по благоустройству	-	Брусчатка		-	16,20	см. раздел ГП
17	Входы в подвал	Облицовка стен	Гранитная плитка на клею		светло-серый	6,60	см. АС2-48, АС2-50
		Штукатурка (внутренние стены)	Краска для наружных работ		светло-серый	15,74	
		-	бетонная поверхность		светло-серый	-	
18	Козырёк над подвалом	-	Профилированный лист окрашенный в заводских условиях		RAL7005	-	см. АС2-49, АС2-51
19	Ограждение	-	Металлическое с окраской		RAL7005	-	см. АС2-48, АС2-50
21	Вентиляционные решётки	-	Заводского изготовления металл с порошковой окраской		RAL1019	-	см. АС1-8-:-11, АС1-16, АС1-1, АС1-28
22	Вентшахты, отделка стен частично под лоджиями 1-го этажа	Окраска	Штукатурка 30мм. из ц-п раствора М150 по сетке "рабица" с последующей фасадной окраской		RAL1019 / светло-серый	58,70 / 15,45	см. АС1-8-:-11, АС1-19-:-20, узел "И" л. АС1-34

Требования к пожарно-техническим характеристикам материалов, применяемых в наружной отделке стен

	Тип отделки фасада	Группа горючести
	Навесной вентиляционный фасад:	
поз.1-4	Облицовка фиброцементными фасадными панелями по металлическим направляющим	НГ
	Теплоизоляция, минераловатный утеплитель	НГ
	Ветро-влагозащитная паропроницаемая мембрана	НГ
поз.5	Облицовка натуральным камнем- гранит	НГ

1. Данный лист см. совместно с листами АС1-3 -:-АС1-6.
2. Навесной фасад первого этажа с вентилируемым зазором выполнить в соответствии с рабочим проектом, техническими решениями фирмы производителя и СП РК 5.06-19-2012* "Проектирование и монтаж навесных фасадов с воздушным зазором". Несущий каркас НФС должен обеспечивать необходимую несущую способность, подтвержденную расчетом в течение всего срока эксплуатации НФсВЗ. Прочность, жесткость, пространственная устойчивость несущего каркаса должны соответствовать нормам ГОСТ 27751-2014 "Надежность строительных конструкций и оснований". Долговечность элементов несущего каркаса должна быть обеспечена защитой их от коррозии согласно СНиП 3.04.03 "Защита строительных конструкций и сооружений от коррозий". Коррозионная стойкость стальных конструкций должна обеспечиваться выполнением требований СН РК 2.01-19-2013, СП РК 2.01-101-2013 "Защита строительных конструкций от коррозий". Предусмотреть все требуемые СП РК 5.06-19-2012* мероприятия по исключению возможности проникновения во внутренний объём системы пламени от очага пожара. Для обеспеченности надежности и пожарной безопасности в вентилируемой прослойке следует устанавливать противопожарные рассечки по высоте на расстоянии, которое следует определить расчётом, но не более 3-х этажей.
   Под облицовкой, по всему периметру оконных и дверных проемов фасада должны устанавливаться защитные козырьки-экраны из оцинкованной стали толщиной не менее 0,55 мм. Экраны должны располагаться перпендикулярно основной плоскости фасада, на расстоянии не менее 70 мм в сторону от соответствующего откоса проема, на всю ширину зазора между строительным основанием и облицовкой.
3. Фиброцементные фасадные плиты (вентилируемый фасад) крепить на подконструкции из нержавеющий стали. Крепить с учётом рекомендаций и требований фирмы производителя. При монтаже панелей, руководствоваться альбомом технических решений.
4. При раскладке листов ФЦП учитывалась важность создания целостного экстерьера с учётом месторасположения окон, витражей и использования цветовых фрагментов на фасадах здания. Длина и высота плит различная, определяется заданной в проекте концепции фасада расстоянием между световыми проёмами. Цвет ФЦП панелей принят по палитре NCS (Natural Color System).
5. В ведомости указаны фактические площади наружной отделки без учета запаса, раскроя и подрезки.
6. Окраску наружных дверей, металлических ограждений, выполнить в заводских условиях.
7. Номера колеров подобраны по каталогу колеров "RAL", по палитре NCS (Natural Color System) и по каталогам производителей соответствующих строительных материалов.
8. Обязательному согласованию цвета с авторами проекта подлежат основные материалы отделки стен (поз. 1-4) и материалы без наименования по каталогу RAL , а именно натуральный камень гранит (поз.5)
9. Позиции 15; 16; 20 в секции 3 не используются.

Взам. инв. N

Подпись и дата

Инв. N подл.

Изм.	Кол.уч.	Лист	Nдок.	Подп.	Дата
ГИП		Тохтарбаев			03.25
ГАП		Щегорцова			03.25
ГКП		Дорошок			03.25
Проверил		Тепляшова			03.25
Выполнил		Яценко			03.25

240073- 2024- АС1

Многоквартирный жилой комплекс со встроенными помещениями и паркингом, г. Астана, район «Нұра», район пересечений улиц Е125, Е127 и Е368 (проектные наименования), севернее шоссе Қорғалжын

Секция 3

Стадия	Лист	Листов
РП	7	

Ведомость наружной отделки.

КОНСТРУКТИВ А1 Астана 2025г.

Копировал

А2 420x594 формат А2

Фасад в осях 9/3-1/3

Схема блокировки

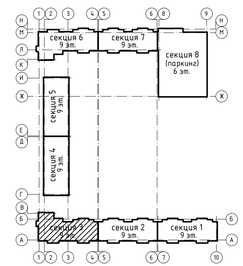

– – – – – – – – – – – – линия противопожарной рассечки на фасаде
узел рассечки см. АС1-9

1. Цветовое решение фасадов см. АС1-3-:-АС1-6
2. Схемы, ведомость и спецификацию витражей см. АС1-28
3. Спецификации заполнения проёмов см. АС1-23
4. Схемы заполнения проёмов см. АС1-24

					240073- 2024- АС1
					Многоквартирный жилой комплекс со встроенными помещениями и паркингом, г. Астана, район «Нура», район пересечений улиц Е125, Е127 и Е368 (проектные наименования), севернее шоссе Қорғалжын
Изм.	Колуч.	Лист	№док.	Подп.	Дата
ГИП		Тохтарбаев			03.25
ГАП		Щегорцова			03.25
ГКП		Дорошок			03.25
Проверил		Тепляшова			03.25
Выполнил		Яценко			03.25

Стадия	Лист	Листов
РП	8	

Секция 3

Фасад в осях 9/3 - 1/3

ТОО «Архитектурная мастерская КОНСТРУКТИВ» Астана 2025г.

Копировал А3х3 420х891

Взам. инв. N | Подпись и дата | Инв. N подл.

Фасад в осях 1/3-9/3

Схема блокировки

Принципиальная схема устройства пожарной рассечки по фасаду

- - - - - - - -линия противопожарной рассечки на фасаде

1. Цветовое решение фасадов см. АС1-3-:-АС1-6
2. Схемы, ведомость и спецификацию витражей см. АС1-28
3. Спецификации заполнения проёмов см. АС1-23
4. Схемы заполнения проёмов см. АС1-24

Изм.	Кол.уч.	Лист	Nдок.	Подп.	Дата	240073- 2024- АС1
						Многоквартирный жилой комплекс со встроенными помещениями и паркингом, г. Астана, район «Нұра», район пересечений улиц Е125, Е127 и Е368 (проектные наименования), севернее шоссе Қорғалжын
ГИП		Тохтарбаев			03.25	Секция 3 — Стадия: РП; Лист: 9; Листов:
ГАП		Щегорцова			03.25	
ГКП		Дорошок			03.25	
Проверил		Тепляшова			03.25	Фасад в осях 1/3 - 9/3 Схема устройства пожарной рассечки по фасаду
Выполнил		Яценко			03.25	проектная фирма КОНСТРУКТИВ, Астана 2025г.

Копировал А3х3 420х891

Инв. N подл. | Подпись и дата | Взам. инв. N

Фасад в осях Е/3-А/3

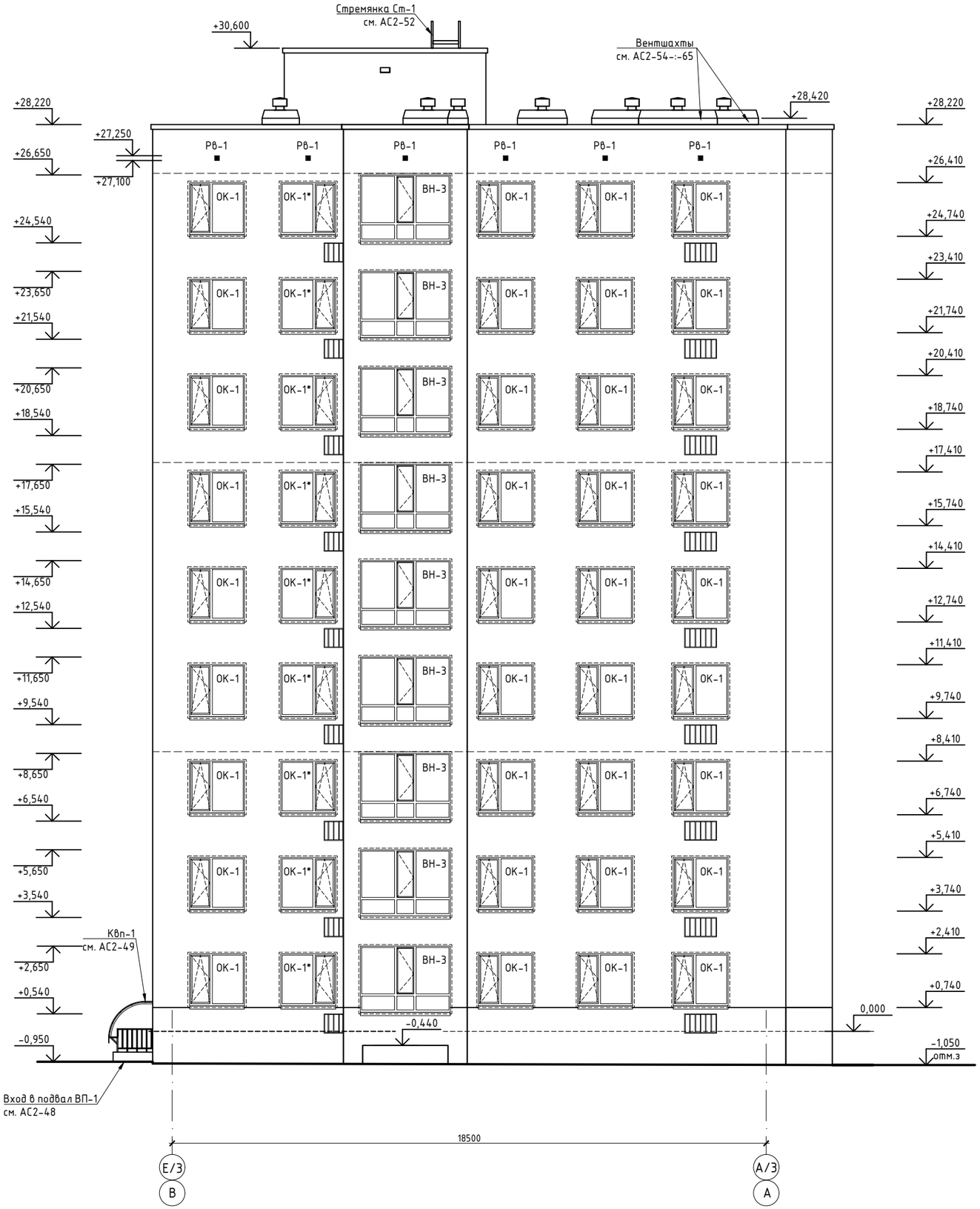

Схема блокировки

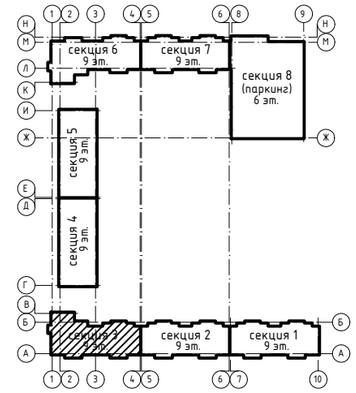

– – – – – – – – – – – -линия противопожарной рассечки на фасаде
узел рассечки см. АС1-9

1. Цветовое решение фасадов см. АС1-3-:-АС1-6
2. Схемы, ведомость и спецификацию витражей см. АС1-28
3. Спецификации заполнения проёмов см. АС1-23
4. Схемы заполнения проёмов см. АС1-24

						240073- 2024- АС1
						Многоквартирный жилой комплекс со встроенными помещениями и паркингом, г. Астана, район «Нұра», район пересечений улиц Е125, Е127 и Е368 (проектные наименования), севернее шоссе Қорғалжын
Изм.	Кол.уч.	Лист	№док.	Подп.	Дата	
ГИП		Тохтарбаев			03.25	Секция 3
ГАП		Щегорцова			03.25	
ГКП		Дорошок			03.25	
Проверил		Тепляшова			03.25	Фасад в осях Е/3 - А/3
Выполнил		Яценко			03.25	

Стадия	Лист	Листов
РП	10	

проектное бюро КОНСТРУКТИВ А1 Астана 2025г.

Взам. инв. N | Подпись и дата | Инв. N подл.

А2 420х594 формат А2

Фасад в осях А/3-Е/3

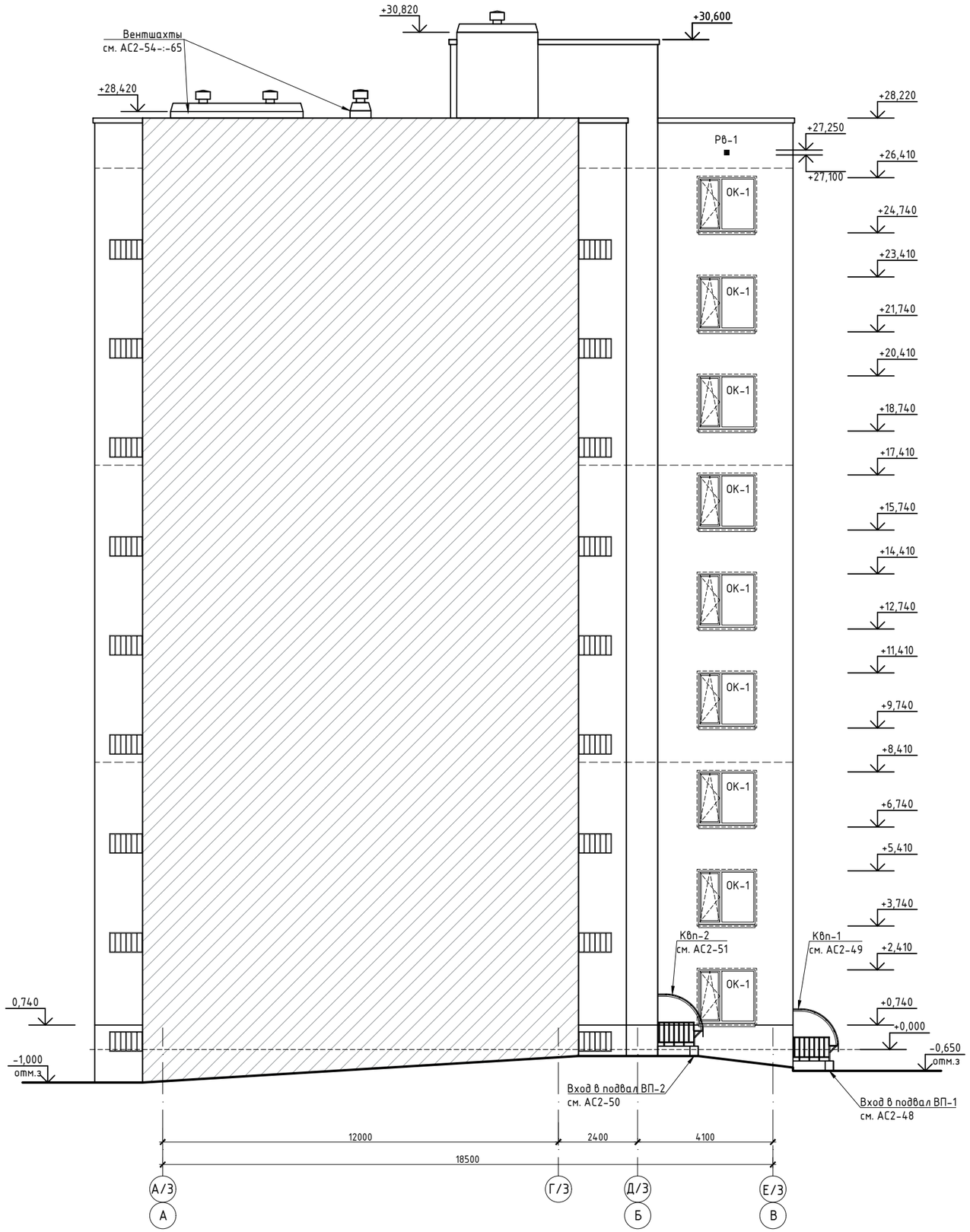

Схема блокировки

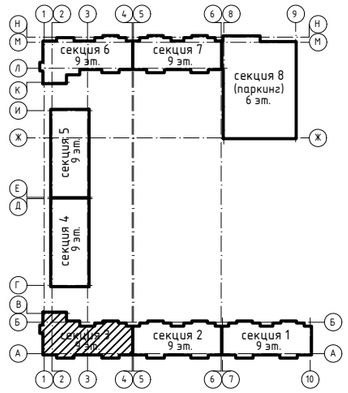

– – – – – – – – – – – – линия противопожарной рассечки на фасаде
узел рассечки см. АС1-9

1. Цветовое решение фасадов см. АС1-3-:-АС1-6
2. Схемы, ведомость и спецификацию витражей см. АС1-28
3. Спецификации заполнения проёмов см. АС1-23
4. Схемы заполнения проёмов см. АС1-24

						240073- 2024- АС1	
						Многоквартирный жилой комплекс со встроенными помещениями и паркингом, г. Астана, район «Нұра», район пересечений улиц Е125, Е127 и Е368 (проектные наименования), севернее шоссе Қорғалжын	
Изм.	Кол.уч.	Лист	Nдок.	Подп.	Дата		
ГИП		Тохтарбаев			03.25	Секция 3	Стадия: РП; Лист: 11; Листов:
ГАП		Щегорцова			03.25		
ГКП		Дорошок			03.25		
Проверил		Тепляшова			03.25	Фасад в осях А/3 - Е/3	КОНСТРУКТИВ Астана 2025г.
Выполнил		Яценко			03.25		

Взам. инв. N | Подпись и дата | Инв. N подл.

А2 420х594 формат А2

План подвала на отм. -2,140

Схема блокировки

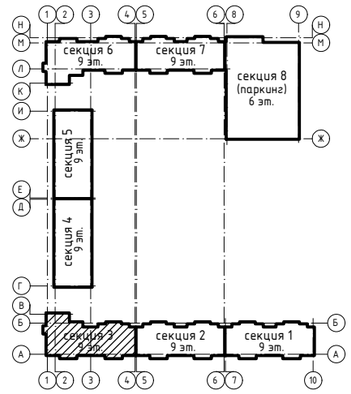

Условные обозначения:

- –блоки для стен ФБС–Т ГОСТ 13579–78
- –керамический кирпич по ГОСТ 530–2012
- –утеплитель
- Коридор –наименование помещения
- 3,98 –площадь помещения
- (01) –дверь

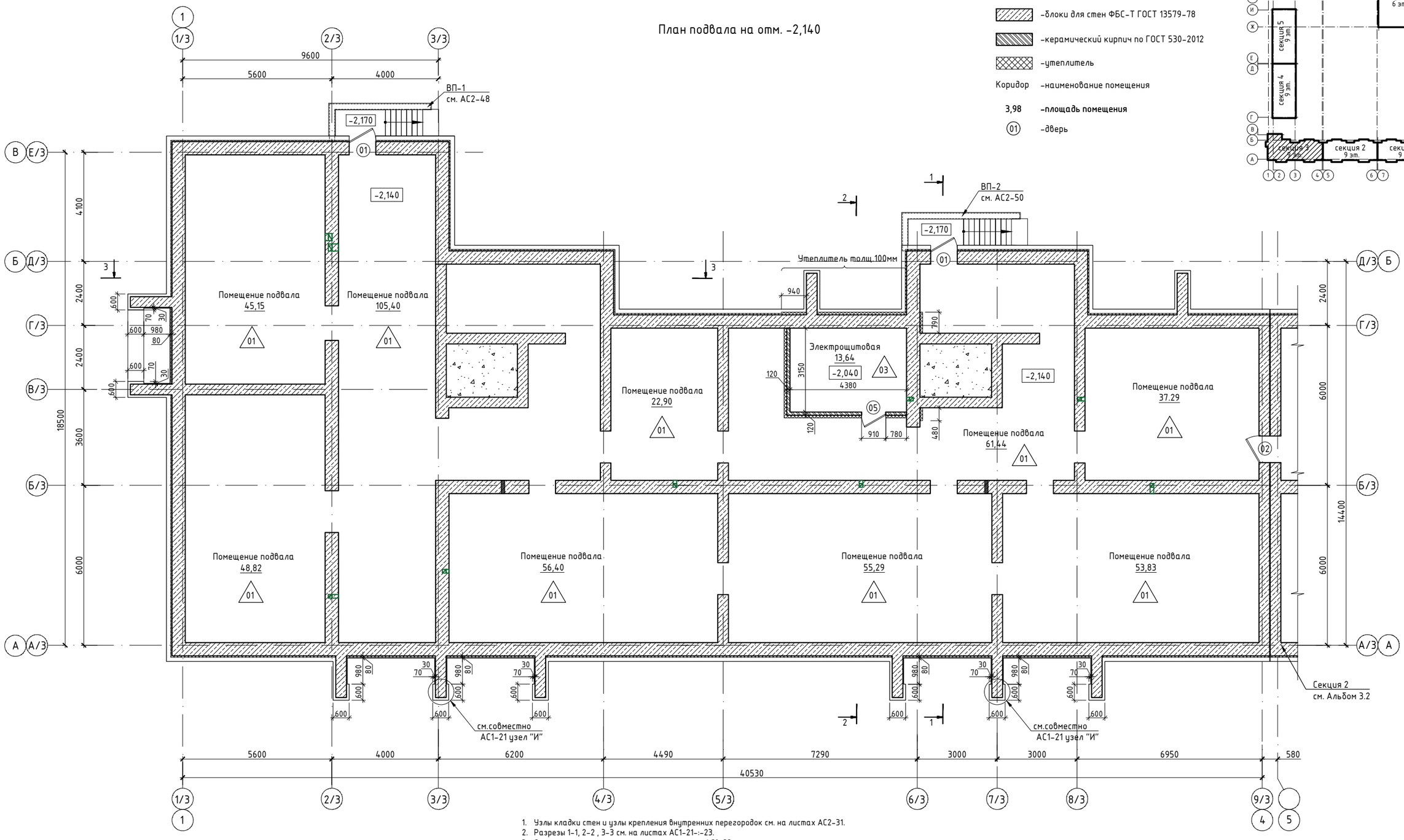

1. Узлы кладки стен и узлы крепления внутренних перегородок см. на листах АС2–31.
2. Разрезы 1–1, 2–2 , 3–3 см. на листах АС1–21–:–23.
3. Схему расположения перемычек см. на листе АС2–33 .
4. Стены наружные из блоков ФБС, раскладку блоков см. листы АС2–10–:–12
5. Перегородки из керамического кирпича Кр–р–по 250х120х88/1,4НФ/150/2,0/50 ГОСТ 530–2012, толщиной 120 мм. Кладка на цементно песчаном растворе М 100.
6. Стены и перегородки не доводить до железобетонных конструкций перекрытий на 30 мм, зазоры между перегородками и плитами перекрытий проконопатить минеральной ватой и зачеканить с двух сторон цементным раствором.
7. Утеплитель наружных стен подвала "Пенополистерол ПСБ 35"γ=35 кг/м^3 , δ=50 мм. в зонах технических помещений 100мм.
8. Ведомость отделки помещений см. листы АС1–31.
9. Экспликацию полов см. лист АС1–27.
10. Спецификацию элементов заполнения проемов см. лист АС1–28–:–29
11. Узел устройства гидроизоляции и утепления стен подвала см. на листе АС1–35.
12. Во входных группах в подвал, двери позиции 01 и 01*, предусматриваются с остекленным проёмом размером 0,75х1,2 м, для подачи огнетушащего вещества из пеногенератора и удаление дыма с помощью дымососа . См. АС1–29.
13. Отверстия для прохождения инженерных коммуникаций, а также расположение вентиляционных каналов см.листы Альбома АС2

Ведомость расхода материала на стены подвала

Поз.	Обозначения	Наименования	Объем	Примечание
7	Кладка перегородок подвала	ГОСТ 530–2012 КР–р–по 250х120х88/1.4НФ/150/2,0/50 , δ=120мм.	1,49 м^3	
12.1	Утеплитель наружных стен подвала	Пенополистирол ПСБ–35 γ=35кг/м3, δ=50 мм	8,30 м^3	
12.2	Утеплитель наружных стен подвала	Пенополистирол ПСБ–35 γ=35кг/м3, δ=100 мм	2,28 м^3	

Согласовано: Группа ГП Корецкая 03.25; Группа АС2 Шатерников 03.25; Группа ОВ Касенов 03.25; Группа ВК Баймуратов 03.25; Группа СС Филипенко 03.25; Группа ЭОМ Филипенко 03.25

Взам. инв. N | Подпись и дата | Инв. N подл.

Изм.	Кол.уч	Лист	N док.	Подп.	Дата
ГИП		Тохтарбаев			03.25
ГАП		Щегорцова			03.25
ГКП		Дорошок			03.25
Проверил		Тепляшова			03.25
Выполнил		Яценко			03.25

240073– 2024– АС1

Многоквартирный жилой комплекс со встроенными помещениями и паркингом, г. Астана, район «Нура», район пересечений улиц Е125, Е127 и Е368 (проектные наименования), севернее шоссе Қорғалжын

Секция 3

Стадия	Лист	Листов
РП	12	

План подвала на отм. -2,140

проектная фирма КОНСТРУКТИВ Астана 2025г.

Копировал

А2 420х594 формат А2

Кладочный план 1-го этажа на отм. 0,000

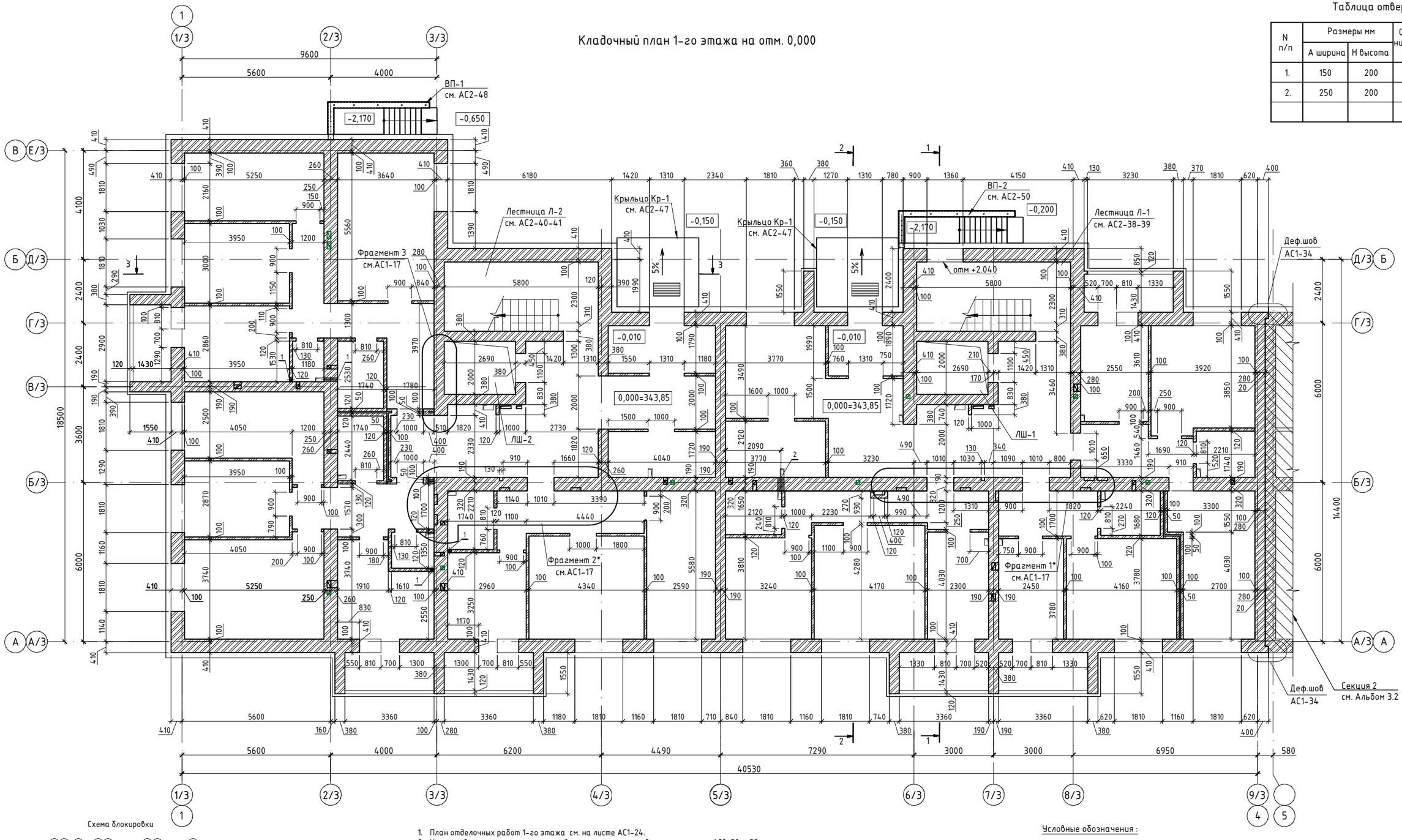

Таблица отверстий

N п/п	Размеры мм		Отметка низа от ур ч. пола	Назначение
	А ширина	Н высота		
1.	150	200	0,000	ВК
2.	250	200	2,500	ВК

Схема блокировки

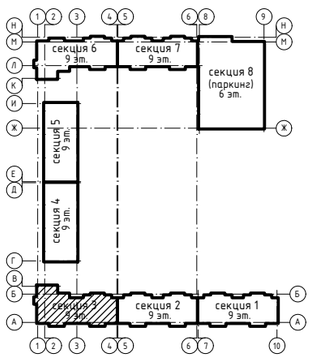

1. План отделочных работ 1-го этажа см. на листе АС1-24.
2. Узлы кладки стен и узлы крепления внутренних перегородок см. на листах АС2-30-:-32.
3. Разрезы 1-1, 2-2, 3-3 см. на листах АС1-21-:-23.
4. Схему расположения перемычек см. на листе АС2-34, АС2-36 .
5. Кладку наружных стен выполнить из силикатного полнотелого марки СУРПо-М 150/F35/1,8 ГОСТ 379-2015 толщиной 510 мм. и толщ. 380 мм., толщиной 120 мм (ограждение лоджий). Расход см. АС1-17. Кладка на цементно песчаном растворе М 100
6. Кладку межсекционных и внутренних стен выполнить силикатного полнотелого марки СУРПо-М 150/F35/1,8 ГОСТ 379-2015 толщиной 510 мм., толщиной 380мм. Расход см. АС1-17. Кладку вести на цементно песчанном растворе М 100
7. Межквартирные перегородки - трехслойные (250мм) из газобетонных блоков Блок I/600/100/300/D600/B1,5/F15 ГОСТ 31360-2007, толщина-100мм, с прослойкой из звукоизоляционных минераловатных матов γ=75кг/м^3, δ=50мм. Расход см. АС1-17. Кладку вести на клею.
8. Перегородки санузлов из кирпича силикатного полнотелого марки СУРПо-М 100/F35/1,8 ГОСТ 379-2015 толщиной 120 мм. Расход см. АС1-17. Кладку вести на цементно песчаном растворе М 100.
9. Перегордки внутриквартирные из газобетонных блоков, Блок I/600/100/300/D600/B2,5/F15 ГОСТ 31360-2007, толщина - 100мм. Расход см. АС1-17. Кладку вести на клею.
10. Таблицу соответствия марок материалов несущих стен и растворов см. на листе АС1-1.
11. Стены и перегородки не доводить до железобетонных конструкций перекрытий на 30 мм, зазоры между перегородками и плитами перекрытий проконопатить минеральной ватой и зачеканить с двух сторон цементным раствором.
12. Кладку кирпичных стен выполнять с учетом чертежей вентканалов см. листы АС2-54-:-65. Местоположение, привязка отверстий ОВ их габариты и высотные отметки указаны на листах АС2-54-:-65
13. Лестницы Л-1, Л-2 см. АС2-38-:-38-42, лифтовые шахты ЛШ-1, ЛШ-2 см. АС2-43-:-46

Условные обозначения :

- -силикатный кирпич по ГОСТ 379-2015
- -газобетонный блок по ГОСТ 31360-2007
- -трехслойная стена δ=250 мм. из газобетонных блоков и акустического слоя

Изм.	Кол.уч	Лист	Nдок.	Подп.	Дата
ГИП		Тохтарбаев			03.25
ГАП		Щегорцова			03.25
ГКП		Дорошок			03.25
Проверил		Тепляшова			03.25
Выполнил		Яценко			03.25

240073- 2024- АС1

Многоквартирный жилой комплекс со встроенными помещениями и паркингом, г. Астана, район «Нұра», район пересечений улиц Е125, Е127 и Е368 (проектные наименования), севернее шоссе Қорғалжын

Секция 3

Стадия	Лист	Листов
РП	13	

Кладочный план 1-го этаж на отм. 0,000

проектная фирма КОНСТРУКТИВ

Астана 2025г.

Согласовано

Группа ГП	Корецкая	03.25
Группа АС2	Шатерников	03.25
Группа ОВ	Касенов	03.25
Группа ВК	Баймуратов	03.25
Группа СС	Филипенко	03.25
Группа ЗОМ	Филипенко	03.25

Взам. инв. N

Подпись и дата

Инв. N подл.

Копировал

А2 420х594 формат А2

Кладочный план 2-8-го этажей на отм. +3.000...+21.000

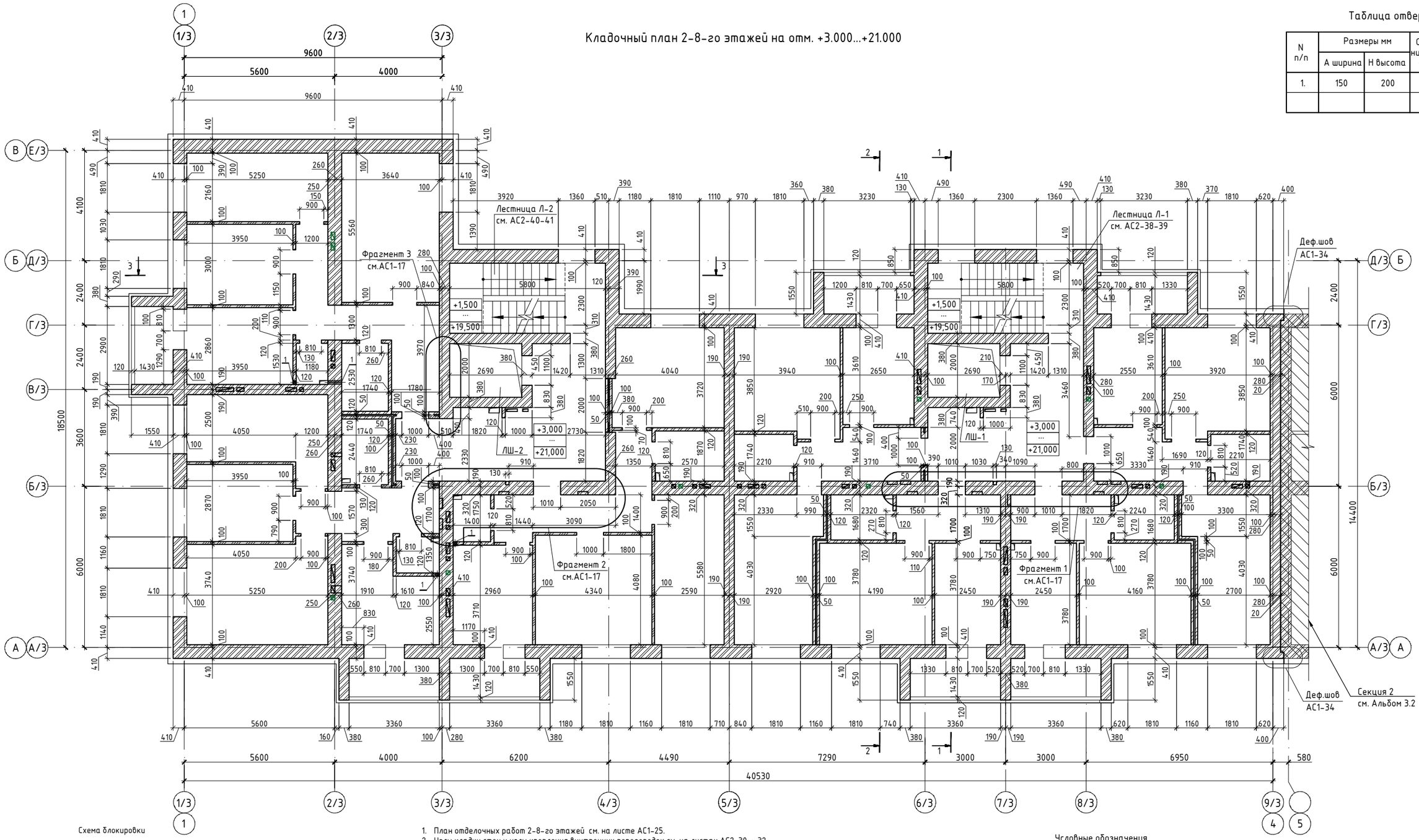

Таблица отверстий

N п/п	Размеры мм		Отметка низа от ур ч. пола	Назначение
	А ширина	Н высота		
1.	150	200	0,000	ВК

Схема блокировки

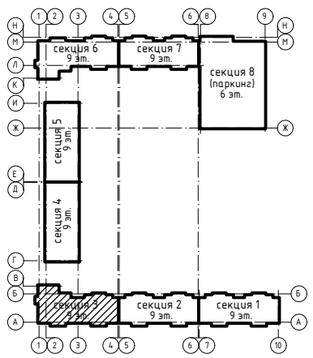

1. План отделочных работ 2-8-го этажей см. на листе АС1-25.
2. Узлы кладки стен и узлы крепления внутренних перегородок см. на листах АС2-30-:-32.
3. Разрезы 1-1, 2-2, 3-3 см. на листах АС1-21-:-23.
4. Схему расположения перемычек см. на листе АС2-35, АС2-37 .
5. Кладку наружных стен выполнить из силикатного полнотелого марки СУРПо-М 150/F35/1,8 ГОСТ 379-2015, СУРПо-М 125/F35/1,8 ГОСТ 379-2015 толщиной 510 мм. и толщ. 380 мм., толщиной 120 мм (ограждение лоджий). Расход см. АС1-17.
   Кладка на цементно песчаном растворе М100 (для 2-го этажа), М75 (для 3-8-го этажей)
6. Кладку межсекционных и внутренних стен выполнить силикатного полнотелого марки СУРПо-М 150/F35/1,8 ГОСТ 379-2015, М 125/F35/1,8 ГОСТ 379-2015, толщиной 510 мм., толщиной 380мм. Расход см. АС1-17.
   Кладку вести на цементно песчанном растворе М100 (для 2-го этажа), М75 (для 3-8-го этажей).
7. Межквартирные перегородки - трехслойные (250мм) из газобетонных блоков
   Блок I/600/100/300/D600/B1,5/F15 ГОСТ 31360-2007, толщина-100мм, с прослойкой из звукоизоляционных минераловатных матов γ=75кг/м^3, δ=50мм. Расход см. АС1-17. Кладку вести на клею.
8. Перегородки санузлов из кирпича силикатного полнотелого марки СУРПо-М 100/F35/1,8 ГОСТ 379-2015 толщиной 120 мм. Расход см. АС1-17. Кладку вести на цементно песчаном растворе М 100.
9. Перегордки внутриквартирные из газобетонных блоков, Блок I/600/100/300/D600/B2,5/F15 ГОСТ 31360-2007, толщина - 100мм. Расход см. АС1-17. Кладку вести на клею.
10. Таблицу соответствия марок материалов несущих стен и растворов см. на листе АС-1.
11. Стены и перегородки не доводить до железобетонных конструкций перекрытий на 30 мм, зазоры между перегородками и плитами перекрытий проконопатить минеральной ватой и зачеканить с двух сторон цементным раствором.
12. Кладку кирпичных стен выполнять с учетом чертежей вентканалов см. листы АС2-54-:-65. Местоположение, привязка отверстий ОВ их габариты и высотные отметки указаны на листах АС2-54-:-65
13. Лестницы Л-1, Л-2 см. АС2-38-:-38-42, лифтовые шахты ЛШ-1, ЛШ-2 см. АС2-43-:-46

Условные обозначения

- -силикатный кирпич по ГОСТ 379-2015
- -газобетонный блок по ГОСТ 31360-2007
- -трехслойная стена δ=250 мм. из газобетонных блоков и акустического слоя

Изм.	Кол.уч	Лист	Ndок.	Подп.	Дата
ГИП		Тохтарбаев			03.25
ГАП		Щегорцова			03.25
ГКП		Дорошок			03.25
Проверил		Тепляшова			03.25
Выполнил		Яценко			03.25

240073- 2024- АС1

Многоквартирный жилой комплекс со встроенными помещениями и паркингом, г. Астана, район «Нұра», район пересечений улиц Е125, Е127 и Е368 (проектные наименования), севернее шоссе Қорғалжын

Секция 3

Стадия	Лист	Листов
РП	14	

Кладочный план 2-8 этажей на отм. +3,000....+21,000

проектная фирма КОНСТРУКТИВ А1

Астана 2025г.

Согласовано: Группа ВК Баймуратов 03.25; Группа СС Филипенко 03.25; Группа ЗОМ Филипенко 03.25

Согласовано: Группа АС2 Шатерников 03.25; Группа ОВ Касенов 03.25

Взам. инв. N

Подпись и дата

Инв. N подл.

Копировал

А2 420х594 формат А2

Кладочный план 9-го этажа на отм. +24.000

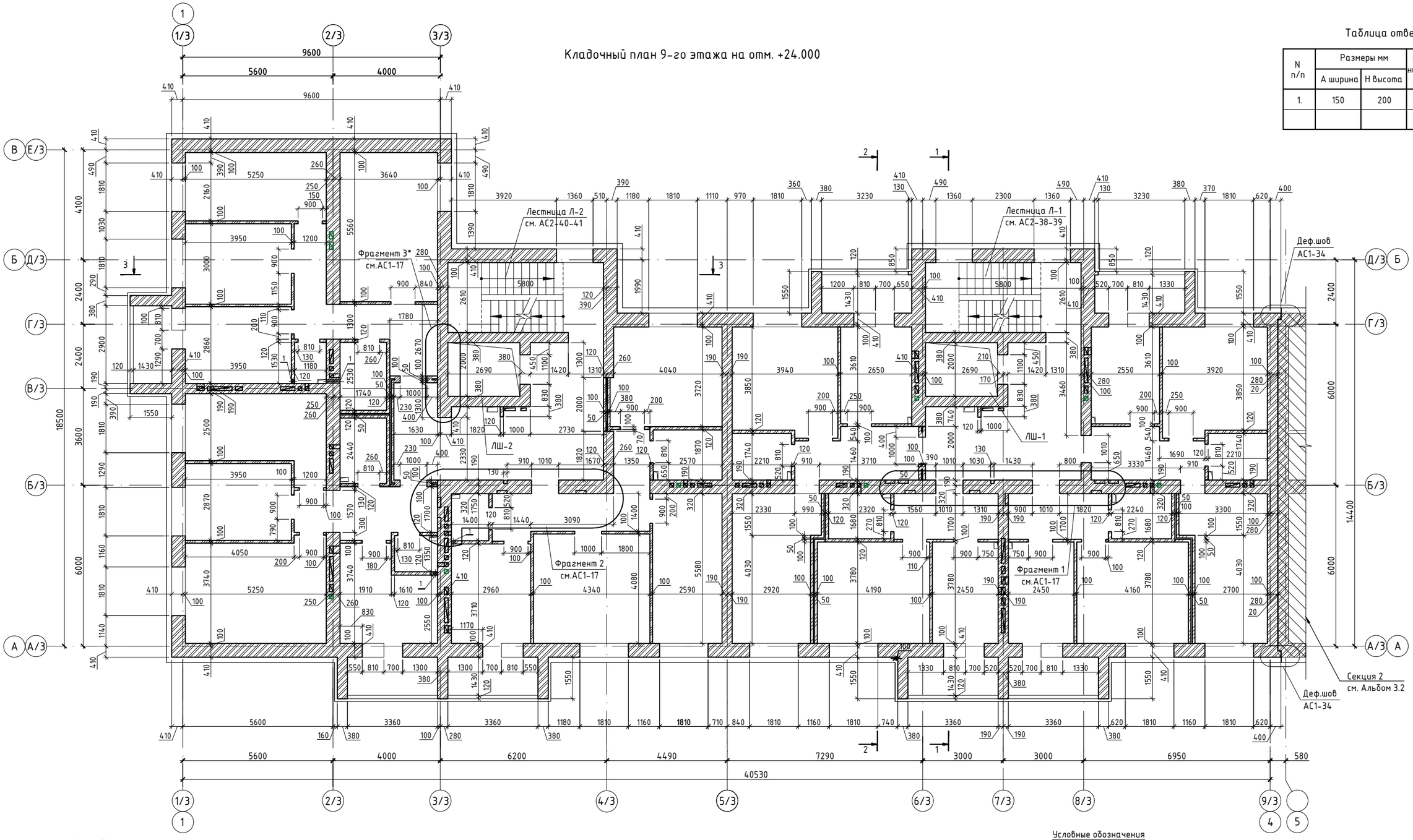

Таблица отверстий

N п/п	Размеры мм		Отметка низа от ур ч. пола	Назначение
	А ширина	Н высота		
1.	150	200	0,000	ВК

Схема блокировки

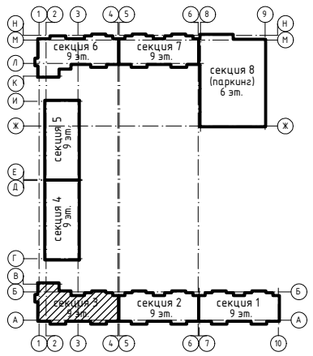

1. План отделочных работ 9-го этажа см. на листе АС1-26.
2. Узлы кладки стен и узлы крепления внутренних перегородок см. на листах АС2-30-:-32.
3. Разрезы 1-1, 2-2, 3-3 см. на листах АС1-21-:-23.
4. Схему расположения перемычек см. на листе АС2-35, АС2-37 .
5. Кладку наружных стен выполнить из силикатного полнотелого марки СУРПо-М 125/F35/1,8 ГОСТ 379-2015 толщиной 510 мм. и толщ. 380 мм., толщиной 120 мм (ограждение лоджий). Расход см. АС1-17. Кладка на цементно песчаном растворе М 75.
6. Кладку межсекционных и внутренних стен выполнить силикатного полнотелого марки СУРПо-М 125/F35/1,8 ГОСТ 379-2015 толщиной 510 мм., толщиной 380мм. Расход см. АС1-17. Кладку вести на цементно песчанном растворе М 75
7. Межквартирные перегородки - трехслойные (250мм) из газобетонных блоков Блок I/600/100/300/D600/B1,5/F15 ГОСТ 31360-2007, толщина-100мм, с прослойкой из звукоизоляционных минераловатных матов γ=75кг/м^3, δ=50мм. Расход см. АС1-17. Кладку вести на клею.
8. Перегородки санузлов из кирпича силикатного полнотелого марки СУРПо-М 100/F35/1,8 ГОСТ 379-2015 толщиной 120 мм. Расход см. АС1-17. Кладку вести на цементно песчаном растворе М 100.
9. Перегородки внутриквартирные из газобетонных блоков, Блок I/600/100/300/D600/B2,5/F15 ГОСТ 31360-2007, толщина - 100мм. Расход см. АС1-17. Кладку вести на клею.
10. Таблицу соответствия марок материалов несущих стен и растворов см. на листе АС1-1.
11. Стены и перегородки не доводить до железобетонных конструкций перекрытий на 30 мм, зазоры между перегородками и плитами перекрытий проконопатить минеральной ватой и зачеканить с двух сторон цементным раствором.
12. Кладку кирпичных стен выполнять с учетом чертежей вентканалов см. листы АС2-54-:-65. Местоположение, привязка отверстий ОВ их габариты и высотные отметки указаны на листах АС2-54-:-65
13. Лестницы Л-1, Л-2 см. АС2-38-:-38-42, лифтовые шахты ЛШ-1, ЛШ-2 см. АС2-43-:-46

Условные обозначения

- силикатный кирпич по ГОСТ 379-2015
- газобетонный блок по ГОСТ 31360-2007
- трехслойная стена δ=250 мм. из газобетонных блоков и акустического слоя

Согласовано			
Группа ВК	Байгуратов		03.25
Группа СС	Филипенко		03.25
Группа ЭОМ	Филипенко		03.25
Группа АС2	Шатерников		03.25
Группа ОВ	Касенов		03.25

Инв. N подл. | Подпись и дата | Взам. инв. N

Изм.	Кол.уч	Лист	N док.	Подп.	Дата
ГИП		Тохтарбаев			03.25
ГАП		Щегорцова			03.25
ГКП		Дорошок			03.25
Проверил		Тепляшова			03.25
Выполнил		Яценко			03.25

240073- 2024- АС1

Многоквартирный жилой комплекс со встроенными помещениями и паркингом, г. Астана, район «Нұра», район пересечений улиц Е125, Е127 и Е368 (проектные наименования), севернее шоссе Қорғалжын

Секция 3

Стадия	Лист	Листов
РП	15	

Кладочный план 9-го этажа на отм. +24,000

проектное бюро КОНСТРУКТИВ АС Астана 2025г.

Копировал

А2 420х594 формат А2

Фрагменты плана кровли на отм. +30,600

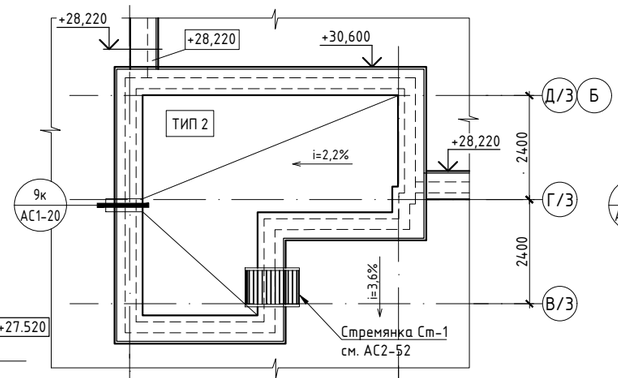

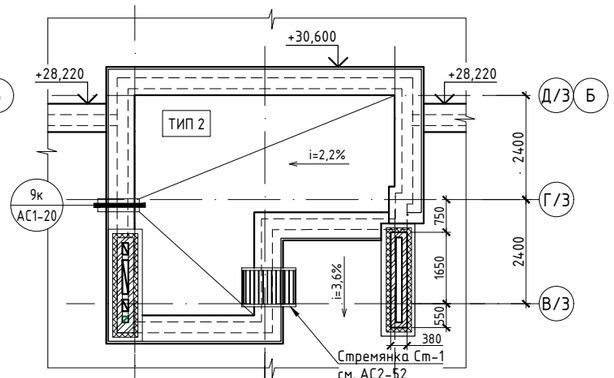

Схема блокировки

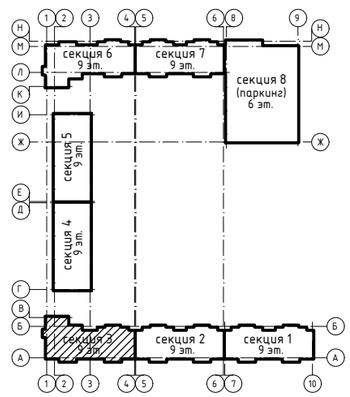

План кровли на отм. +28,220

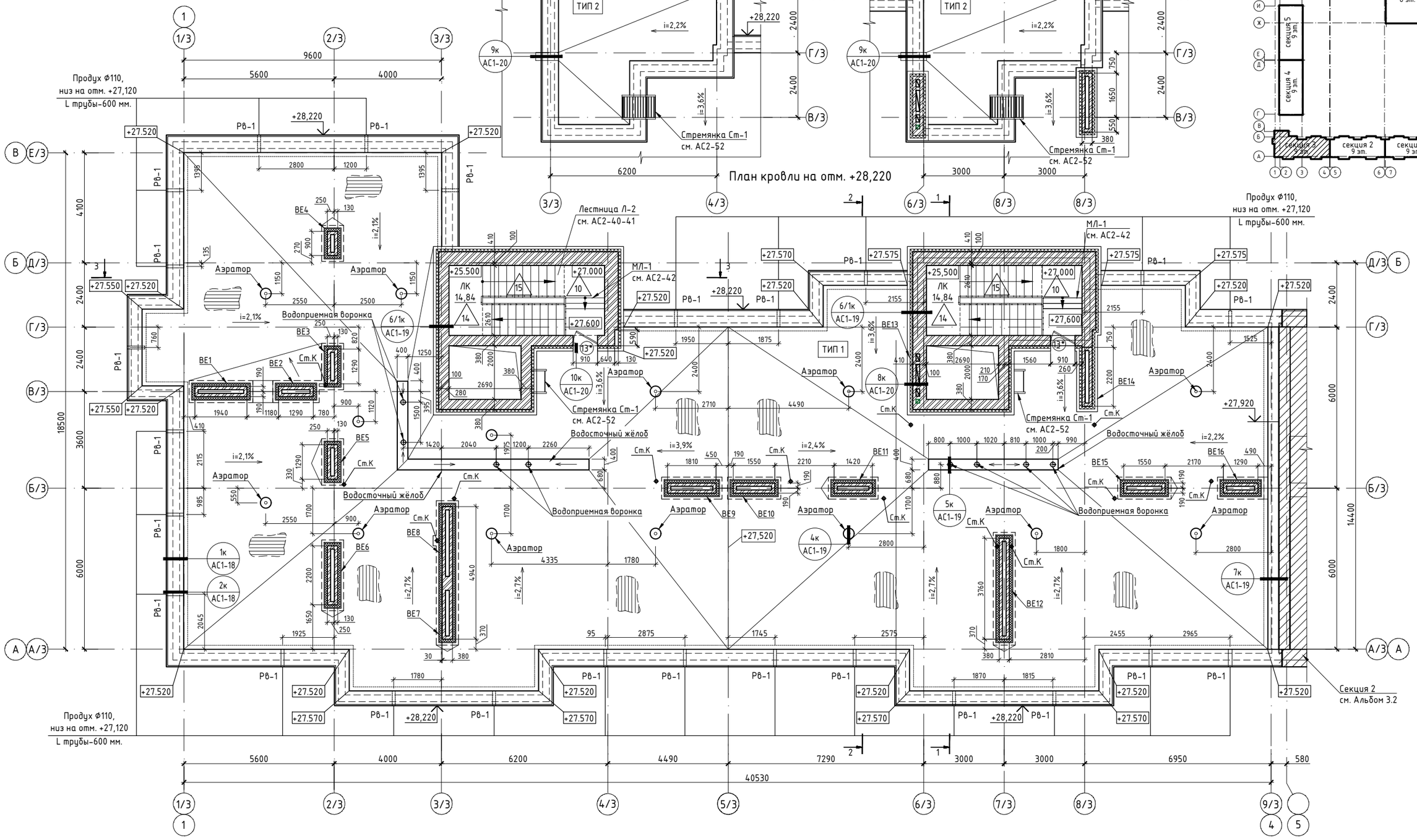

1. При устройстве кровли необходимо соблюдать требования СП РК 3.02-137-2013 "Крыши и кровли", СН РК 3.02-37-2013 "Крыши и кровли".
2. Устройство кровли допускается только в сухую погоду, при суточной температуре наружного воздуха не ниже -5°С. При увлажнении теплоизолирующего материала продолжать работу лишь после его просушки.
3. Основание под водоизоляционный ковер должно быть обеспылено, сухое и ровное. Поверхность основания из цементно-песчаного раствора должна быть огрунтована праймером (соотношение битума и растворителя равно) в количестве 0,6кг на 1 кв.м. за 2 раза. После просушки поверхности основания до"отлипа" приступают к устройству водоизоляционного ковра.
4. В стяжках следует предусматривать температурно-усадочные швы шириной до 5мм, разделяющие поверхность стяжки из цементно-песчаного раствора на участки размером не более 6х6м. Температурно-усадочные швы с полосами шириной 150мм из рулонного водоизоляционного материала с точечной приклейкой их с одной стороны шва.
5. Профилированный настил укладывать узкой полкой к утеплителю, с ориентацией волн перпендикулярно к ендовам и коньковым зонам (СП РК 3.02-137-2013*, Приложение Н дополнен приказом КДСиЖКХ от 08.09.2020г. №126-НК).
6. При укладке профилированного листа, отступить от парапета на 200 мм. для создания вентиляционного канала.
7. Количество аэраторов на кровле - 14 шт.
8. В парапете на отм.+27,120 предусмотреть, согласно указанных мест на плане кровли, отверстия для устройства продухов Ф 110 мм. Общее количество 25 шт.
9. Смотреть совместно с узлами кровли, листы АС1-18-:-20
10. Вентканалы, вентшахты см. листы АС2-54-:-65.
11.Марку раствора кладки стен, вентшахт и т.д смотреть в графе примечание в Спецификации расхода материала см. на листе АС1- 17

Согласовано		
Группа ВК	Байжуратов	03.25
Группа СС	Филипенко	03.25
Группа ЭОМ	Филипенко	03.25
		03.25
Группа АС2	Шатерников	03.25
Группа ОВ	Касенов	03.25

Согласовано

Взам. инв. N

Подпись и дата

Инв. N подл.

Изм.	Кол.уч	Лист	N док.	Подп.	Дата
ГИП		Тохтарбаев			03.25
ГАП		Щегорцова			03.25
ГКП		Дорошок			03.25
Проверил		Тепляшова			03.25
Выполнил		Яценко			03.25

240073- 2024- АС1

Многоквартирный жилой комплекс со встроенными помещениями и паркингом, г. Астана, район «Нұра», район пересечений улиц Е125, Е127 и Е368 (проектные наименования), севернее шоссе Қорғалжын

Секция 3

Стадия	Лист	Листов
РП	16	

План кровли на отм. +28.220
Фрагменты кровли на отм. +30,600

проектное бюро КОНСТРУКТИВ А1 Астана 2025г.

Копировал

А2 420х594 формат А2

Ведомость расхода материала на стены 1-го этажа				
Поз.	Обозначения	Наименования	Объем	Примечание
1.1	Кладка стен (наружные)	ГОСТ 379-2015 СУРПо-М 150/F35/1,8 ГОСТ 379-2015, δ=510 мм.	135,81 м³	прим. п. 5 на АС1-13
1.2	Кладка стен (наружные)	ГОСТ 379-2015 СУРПо-М 150/F35/1,8 ГОСТ 379-2015, δ=380 мм.	18,00 м³	
1.3	Кладка ограждения лоджии (наружные стены)	ГОСТ 379-2015 СУРПо-М 150/F35/1,8 ГОСТ 379-2015, δ=120 мм.	1,56 м³	
2.1	Кладка стен (внутренние)	ГОСТ 379-2015 СУРПо-М 150/F35/1,8 ГОСТ 379-2015, δ=510 мм.	77,97 м³	прим. п. 6 на АС1-13
2.2	Кладка стен (межсекционные и внутренние)	ГОСТ 379-2015 СУРПо-М 150/F35/1,8 ГОСТ 379-2015, δ=380 мм.	77,44 м³	
3.1	Кладка межквартирных перегородок	ГОСТ 31360-2007 Газоблок D 600, B2.5 F 15, δ=100 мм.	5,18 м³	прим. п. 7 на АС1-13
3.2	Звукоизоляционный слой в конструкции межкв.перегородки	Звукоизоляционная минераловатная плита на основе стекловолокна ϒ=15кг/м³, δ=50мм	1,74 м³	
4	Кладка перегородок	ГОСТ 379-2015 СУРПо-М 100/F35/1,8 ГОСТ 379-2015, δ=120 мм.	11,09 м³	прим. п. 8 на АС1-13
5	Кладка перегородок	ГОСТ 31360-2007 Газоблок D 600, B2.5 F 15, δ=100 мм.	22,56 м³	прим. п. 9 на АС1-13
8	Утеплитель наружных стен (внутренний слой)	Плита теплоизоляционная из базальтовой минеральной ваты, ϫ=35 кг/м³, δ=50мм.	14,40 м³	
9	Утеплитель наружных стен (наружный слой)	Плита теплоизоляционная из базальтовой минеральной ваты, ϫ=80 кг/м³, δ=50мм.	14,40 м³	

Ведомость расхода материала на стены 2-8-го этажей				
Поз.	Обозначения	Наименования	Объем	Примечание
1.1	Кладка стен (наружные)	ГОСТ 379-2015 СУРПо-М 150/F35/1,8 ГОСТ 379-2015, δ=510 мм.	532,12 м³	прим. п. 5 на АС1-14
		ГОСТ 379-2015 СУРПо-М 125/F35/1,8 ГОСТ 379-2015, δ=510 мм.	399,09 м³	
1.2	Кладка стен (наружные)	ГОСТ 379-2015 СУРПо-М 150/F35/1,8 ГОСТ 379-2015, δ=380 мм.	70,48 м³	
		ГОСТ 379-2015 СУРПо-М 125/F35/1,8 ГОСТ 379-2015, δ=380 мм.	52,86 м³	
1.3	Кладка ограждения лоджии (наружные стены)	ГОСТ 379-2015 СУРПо-М 150/F35/1,8 ГОСТ 379-2015, δ=120 мм.	6,80 м³	
		ГОСТ 379-2015 СУРПо-М 125/F35/1,8 ГОСТ 379-2015, δ=120 мм.	5,10 м³	
2.1	Кладка стен (внутренние)	ГОСТ 379-2015 СУРПо-М 150/F35/1..8 ГОСТ 379-2015, δ=510 мм.	305,12 м³	прим. п. 6 на АС1-14
		ГОСТ 379-2015 СУРПо-М 125/F35/1,8 ГОСТ 379-2015, δ=510 мм.	228,84м³	
2.2	Кладка стен (межсекционные и внутренние)	ГОСТ 379-2015 СУРПо-М 150(125)/F35/1,8 ГОСТ 379-2015, δ=380 мм.	305,69м³	
		ГОСТ 379-2015 СУРПо-М 150(125)/F35/1,8 ГОСТ 379-2015, δ=380 мм.	229,27м³	
3.1	Кладка межквартирных перегородок	ГОСТ 31360-2007 Газоблок D 600, B2.5 F 15, δ=100 мм.	66,80 м³	прим. п. 7 на АС1-14
3.2	Звукоизоляционный слой в конструкции межкв.перегородки	Звукоизоляционная минераловатная плита на основе стекловолокна ϒ=15кг/м³, δ=50мм	20,90 м³	
4	Кладка перегородок	ГОСТ 379-2015 СУРПо-М 100/F35/1,8 ГОСТ 379-2015, δ=120 мм.	97,58 м³	прим. п. 8 на АС1-14
5	Кладка перегородок	ГОСТ 31360-2007 Газоблок D 600, B2.5 F 15, δ=100 мм.	133,00 м³	прим. п. 9 на АС1-14
8	Утеплитель наружных стен (внутренний слой)	Плита теплоизоляционная из базальтовой минеральной ваты, ϫ=35 кг/м³, δ=50мм.	72,76 м³	
9	Утеплитель наружных стен (наружный слой)	Плита теплоизоляционная из базальтовой минеральной ваты, ϫ=80 кг/м³, δ=50мм.	72,76 м³	

Ведомость расхода материала на стены 9-го этажа				
Поз.	Обозначения	Наименования	Объем	Примечание
1.1	Кладка стен (наружные)	ГОСТ 379-2015 СУРПо-М 125/F35/1,8 ГОСТ 379-2015, δ=510 мм.	133,03 м³	прим. п. 5 на АС1-15
1.2	Кладка стен (наружные)	ГОСТ 379-2015 СУРПо-М 125/F35/1,8 ГОСТ 379-2015, δ=380 мм.	17,70 м³	
1.3	Кладка ограждения лоджии (наружные стены)	ГОСТ 379-2015 СУРПо-М 125/F35/1,8 ГОСТ 379-2015, δ=120 мм.	1,70 м³	
2.1	Кладка стен (внутренние)	ГОСТ 379-2015 СУРПо-М 125/F35/1,8 ГОСТ 379-2015, δ=510 мм.	75,01 м³	прим. п. 6 на АС1-15
2.2	Кладка стен (межсекционные и внутренние)	ГОСТ 379-2015 СУРПо-М 125/F35/1,8 ГОСТ 379-2015, δ=380 мм.	75,66 м³	
3.1	Кладка межквартирных перегородок	ГОСТ 31360-2007 Газоблок D 600, B2.5 F 15, δ=100 мм.	9,88 м³	прим. п. 7 на АС1-15
3.2	Звукоизоляционный слой в конструкции межкв.перегородки	Звукоизоляционная минераловатная плита на основе стекловолокна ϒ=15кг/м³, δ=50мм	3,18 м³	
4	Кладка перегородок	ГОСТ 379-2015 СУРПо-М 100/F35/1,8 ГОСТ 379-2015, δ=120 мм.	13,94 м³	прим. п. 8 на АС1-15
5	Кладка перегородок	ГОСТ 31360-2007 Газоблок D 600, B2.5 F 15, δ=100 мм.	19,00 м³	прим. п. 9 на АС1-15
8	Утеплитель наружных стен (внутренний слой)	Плита теплоизоляционная из базальтовой минеральной ваты, ϫ=35 кг/м³, δ=50мм.	12,55 м³	
9	Утеплитель наружных стен (наружный слой)	Плита теплоизоляционная из базальтовой минеральной ваты, ϫ=80 кг/м³, δ=50мм.	12,55 м³	

Ведомость расхода материала на стены кровли				
Поз.	Обозначения	Наименования	Объем	Примечание
1	Кладка стен (наружнные)	ГОСТ 379-2015 СУРПо-М 125/F35/1,8 ГОСТ 379-2015, δ=510 мм.	24,45 м³	ц.п.р. М75
1.2	Кладка стен (наружнные)	ГОСТ 379-2015 СУРПо-М 125/F35/1,8 ГОСТ 379-2015, δ=380 мм.	25,62 м³	ц.п.р. М75
6	Кладка стен (парапеты)	ГОСТ 379-2015 СУРПо-М 125/F35/1,8 ГОСТ 379-2015, δ=250 мм.	48,40 м³	ц.п.р. М75
7	Кладка стен (вентблоки и подпорные стены)	ГОСТ 530-2012 КР-р-по 250х120х88/1.4НФ/150/2,0/50 , δ=120мм.	25,46 м³	ц.п.р. М75
8	Утеплитель наружных стен (внутренний слой)	Плита теплоизоляционная из базальтовой минеральной ваты, ϫ=35 кг/м³, δ=50мм.	8,70 м³	
9	Утеплитель наружных стен (наружный слой)	Плита теплоизоляционная из базальтовой минеральной ваты, ϫ=80 кг/м³, δ=50мм.	8,70 м³	
10	Утеплитель вент.блоков и внутренней стороны парапета	Плита теплоизоляционная из базальтовой минеральной ваты, ϫ=100 кг/м³, δ=100мм.	21,78 м³	

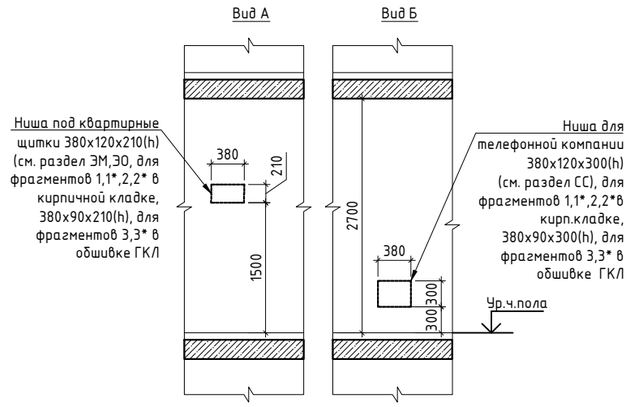

Фрагмент 3 (расположение ниш - 1-8 эт.)

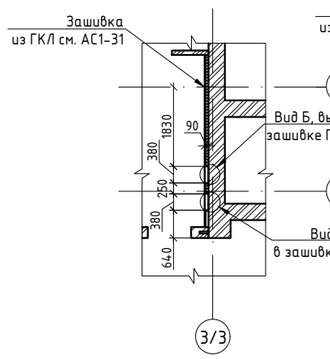

Фрагмент 3* (расположение ниш - 9 эт.)

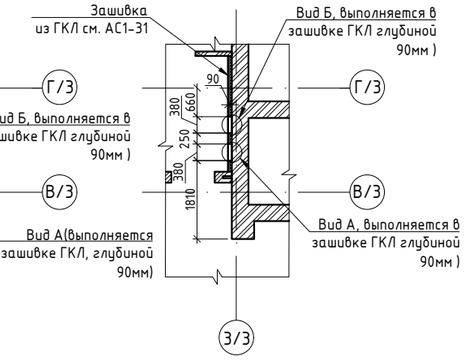

Условные обозначения :

-силикатный кирпич по ГОСТ 379-2015

-газобетонный блок по ГОСТ 31360-2007

-трехслойная стена δ=250 мм. из газобетонных блоков и акустического слоя

Фрагмент 1 (расположение ниш -2-9эт.)

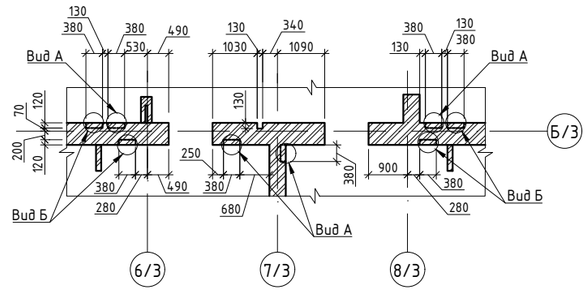

Фрагмент 1* (расположение ниш- 1 эт.)

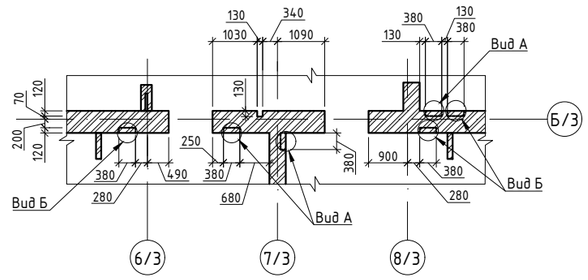

Фрагмент 2 (расположение ниш 2-9 эт.)

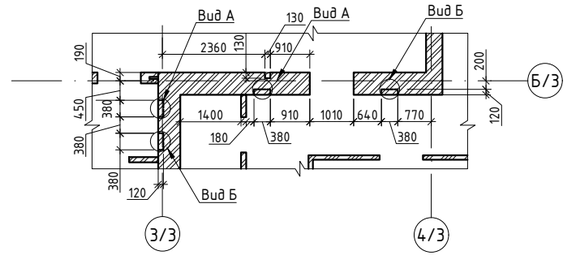

Фрагмент 2* (расположение ниш - 1 эт.)

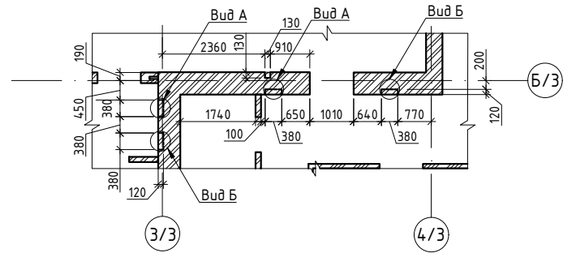

1. Смотреть совместно с кладочными планами АС1-13-:-15, планом кровли АС1-16
2. Ссылки в "Ведомостях расхода....." в столбце "примечания" смотреть на листах АС1-13-:-15
3. Фрагменты 1,2,3 замаркированы на листах АС1-13-:-15

						240073- 2024- АС1	
						Многоквартирный жилой комплекс со встроенными помещениями и паркингом, г. Астана, район «Нұра», район пересечений улиц Е125, Е127 и Е368 (проектные наименования), севернее шоссе Қорғалжын	
Изм.	Кол.уч	Лист	№док.	Подп.	Дата		
ГИП		Тохтарбаев			03.25	Секция 3	Стадия: РП; Лист: 17; Листов:
ГАП		Щегорцова			03.25		
ГКП		Дорошок			03.25		
						Ведомости расхода материала (стены, перегородки, утеплитель).Фрагменты плана расположение ниш	проектное бюро КОНСТРУКТИВ А1 Астана 2025г.
Проверил		Тепляшова			03.25		
Выполнил		Яценко			03.25		
Копировал						А2 420х594 формат А2	

Взам. инв. N | Подпись и дата | Инв. N подл.

Экспликация типов кровли

Тип кровли	Схема или тип по серии	Данные элементов покрытия (наименование, толщина, основание и др.)	Площадь, м2	Примечание
1	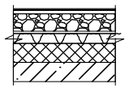	-Верхний слой кров. ковра с гравийной посыпкой с пожарно-техническими характер. РП1, В-2 1 слой марки ЭКП по ГОСТ 30547-97 (по типу Техноэласт Пламя Стоп ЭКП) δ=4,5мм -Нижний слой кров. ковра - 3 слоя марки ЭКВ по ГОСТ 30547-97 с вент полосами (по типу Унифлекс ВЕНТ ЭКВ), δ=4,5мм (толщ 1го слоя) -Битумная грунтовка -Цементно-песчаная стяжка из раствора М150, δ=40мм, армир. сеткой 4С 4Вр I -100/4Вр I -100 ГОСТ 23279-2012 -Керамзит. гравий для уклона γ=600 кг/куб.м. δ= 20-180 мм -Сборная стяжка из 2х листов АЦЛ (ЦСП) по ГОСТ 26816-86, δ=25мм -Стальной профилированный лист Н114 δ=115мм -Утеплитель-базальтовая минеральная вата =180кг/м, =200мм. -Пароизоляция - 1 слой (типа Технобарьер) Покрытие - ж/б плиты, δ=220мм.	571,25	
2	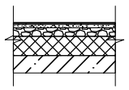	-Верхний слой кров. ковра - 1 слой марки ЭКП по ГОСТ 30547-97 δ=4,5мм (с гравийной посыпкой) -Нижний слой кров. ковра 3 слоя марки ЭПП по ГОСТ 30547-97, δ=4мм (толщ. 1 слоя) -Цементно-песчаная стяжка из раствора М150, δ=40мм, армир. сеткой 4С 4Вр I -100/4Вр I -100 ГОСТ 23279-2012 -Керамзит. гравий для уклона γ=600 кг/куб.м. δ= 20-150 мм -Разделительный слой - 1 слой Рубероида -Утеплитель-базальтовая минеральная вата γ=180кг/м³, δ=200мм. -Пароизоляция - 1 слой (типа Технобарьер) -Покрытие - ж/б плиты, δ=220мм.	51,02	

1к / АС1-16

Узел примыкания кровли к парапету

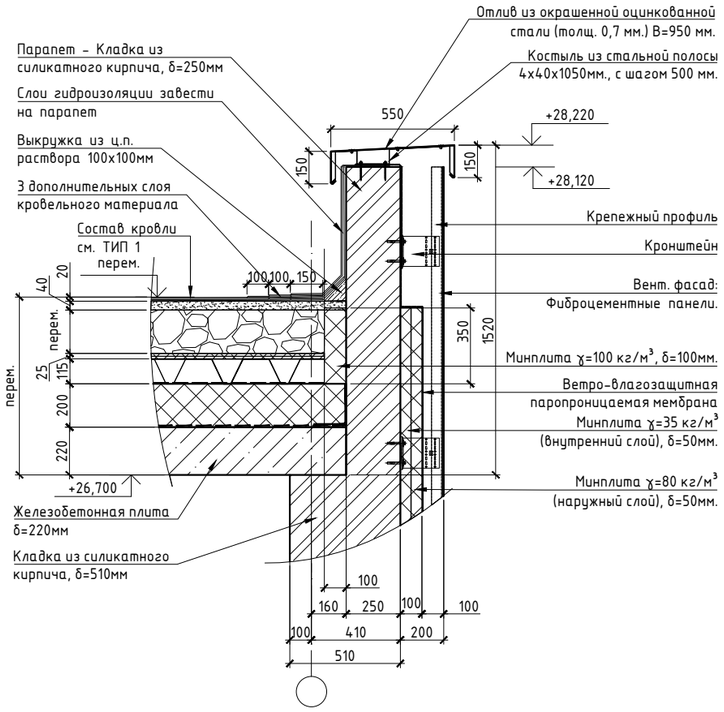

2к / АС1-16

Узел устройства продухов в парапете

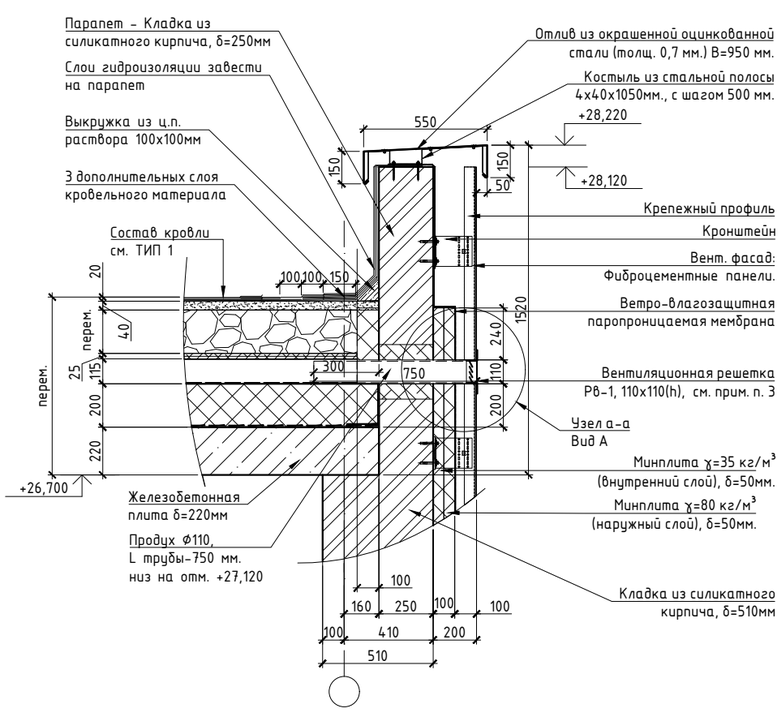

3к / АС1-16

Организация слива через парапет (лифтовая шахта)

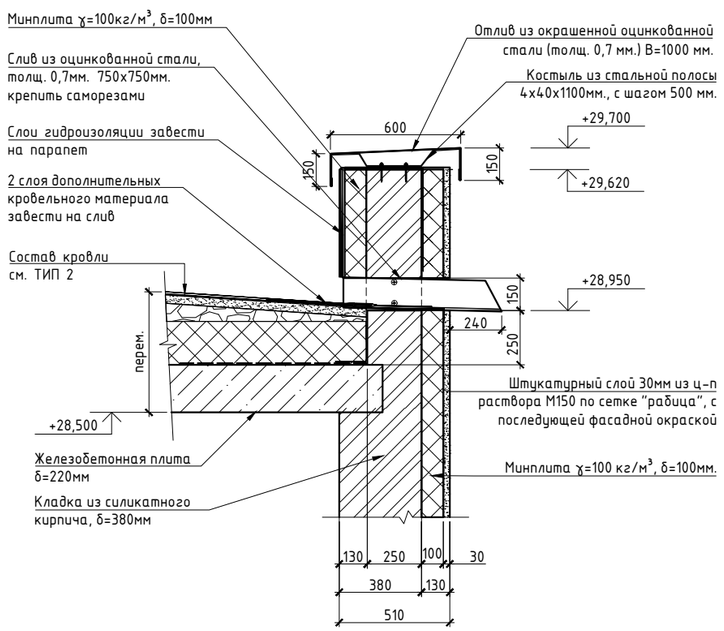

а-а

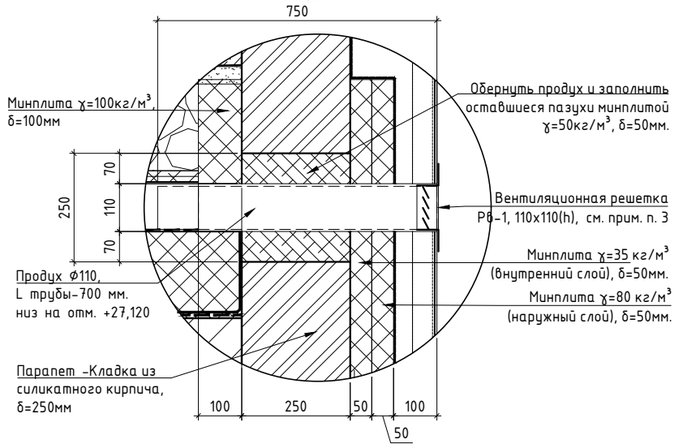

Вид А

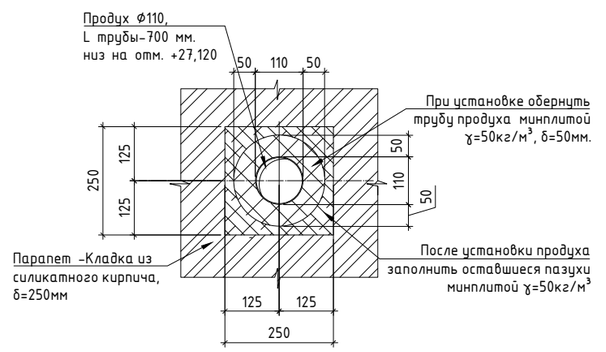

1. Данный лист смотреть совместно с листами АС1-16, АС1-21-:-АС1-23.
2. Технические характеристики утеплителя см. АС1-2 "Общие данные".
3. Вентиляционная решетка Рв-1 см. АС1-7, АС1-28.

Изм.	Кол.уч	Лист	Nдок.	Подп.	Дата
ГИП		Тохтарбаев			03.25
ГАП		Щегорцова			03.25
ГКП		Дорошок			03.25
Проверил		Тепляшова			03.25
Выполнил		Яценко			03.25

240073- 2024- АС1

Многоквартирный жилой комплекс со встроенными помещениями и паркингом, г. Астана, район «Нұра», район пересечений улиц Е125, Е127 и Е368 (проектные наименования), севернее шоссе Қорғалжын

Секция 3

Стадия	Лист	Листов
РП	18	

Экспликация типов кровли. Узлы кровли 1к, 2к, 3к

проектная фирма КОНСТРУКТИВ

Астана 2025г.

Копировал А2 420х594 формат А2

Взам. инв. N | Подпись и дата | Инв. N подл.

6/1к
АС1-16

Примыкание к стене лестничной и лифтовой шахте

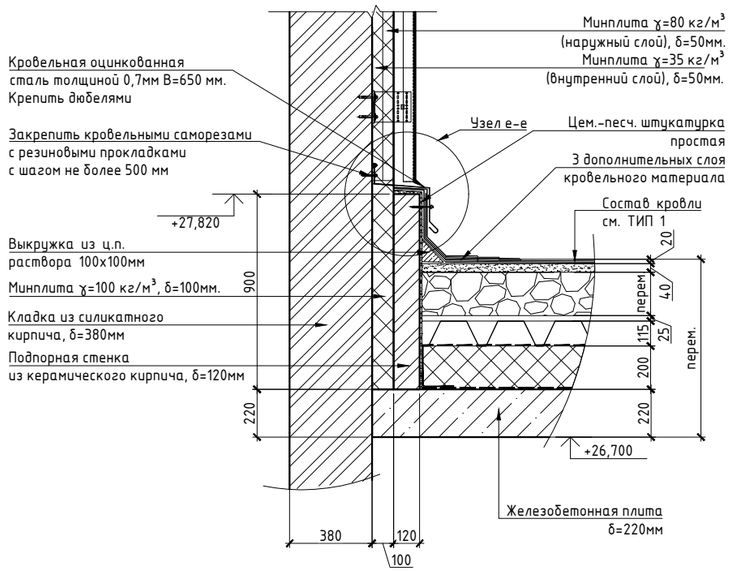

7к
АС1-16

Устройство парапетов блокирующихся секций

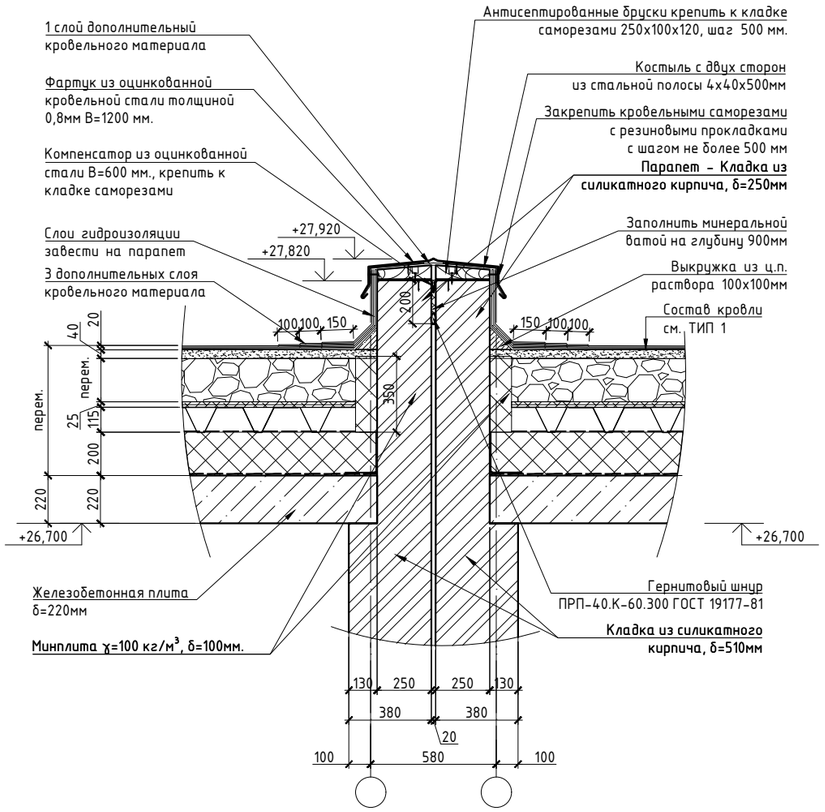

е-е

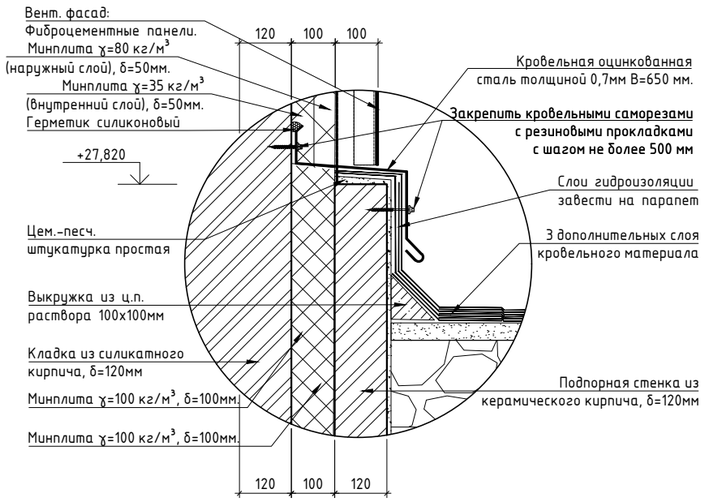

4к
АС1-16

Установка аэратора

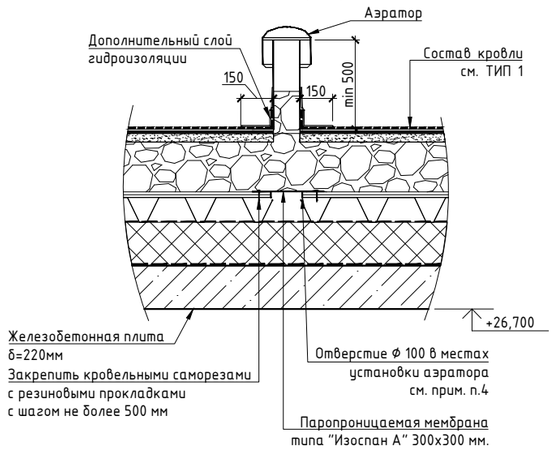

Конструкция
водосборного желоба
В=1100 мм.

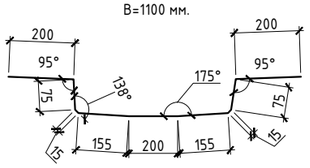

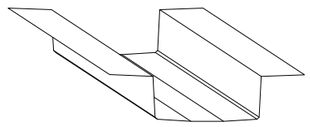

5к
АС1-16

Устройство водоприёмной воронки

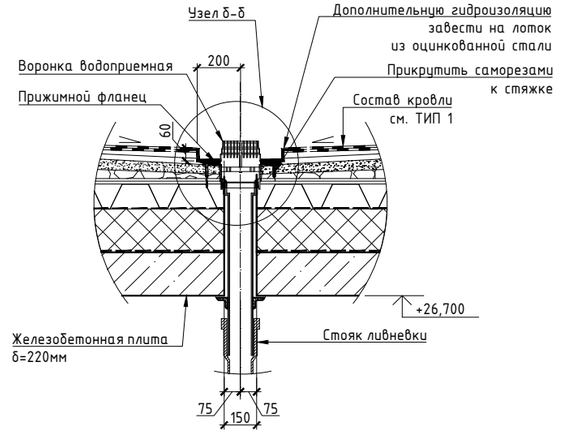

б-б

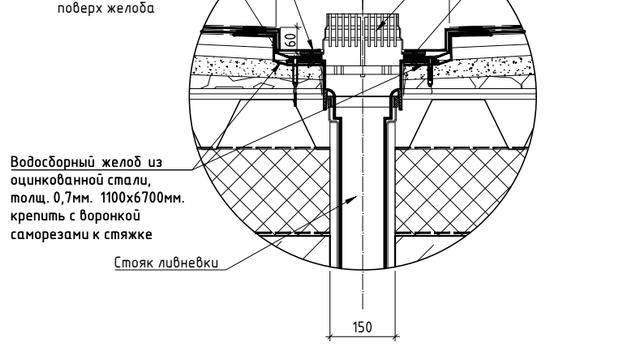

1. Данный лист смотреть совместно с листами АС1-16, АС1-21-:-АС1-23.
2. Технические характеристики утеплителя см. АС1-2 "Общие данные".
3. В процессе поэтапного монтажа кровли, при устройстве сборной стяжки из листов ЦСП, в местах будущей установки аэраторов, выполнить отверстие Ф100мм. насквозь в 2-х листах ЦСП и стальном профлисте Н 114, так что бы отверстие проходило в верхней гофре профилированного листа .
Работы произвести до устройства уклонообразующего слоя из керамзитового гравия.
Во избежания засыпки отверстие защитить паропроницаемой мембраной, посредством ее крепления к сборной стяжке из листов ЦСП.

						240073- 2024- АС1	
						Многоквартирный жилой комплекс со встроенными помещениями и паркингом, г. Астана, район «Нура», район пересечений улиц Е125, Е127 и Е368 (проектные наименования), севернее шоссе Қорғалжын	
Изм.	Кол.уч	Лист	Nдок.	Подп.	Дата		
ГИП		Тохтарбаев			03.25	Секция 3	Стадия: РП; Лист: 19; Листов:
ГАП		Щегорцова			03.25		
ГКП		Дорошок			03.25		
Проверил		Тепляшова			03.25	Узлы кровли 4к, 5к, 6/1к, 7к	КОНСТРУКТИВ А1 Астана 2025г.
Выполнил		Яценко			03.25		

Копировал А2 420х594 формат А2

Взам. инв. N | Подпись и дата | Инв. N подл.

9к
АС1-16

Организация слива через парапет
(лестничная клетка)

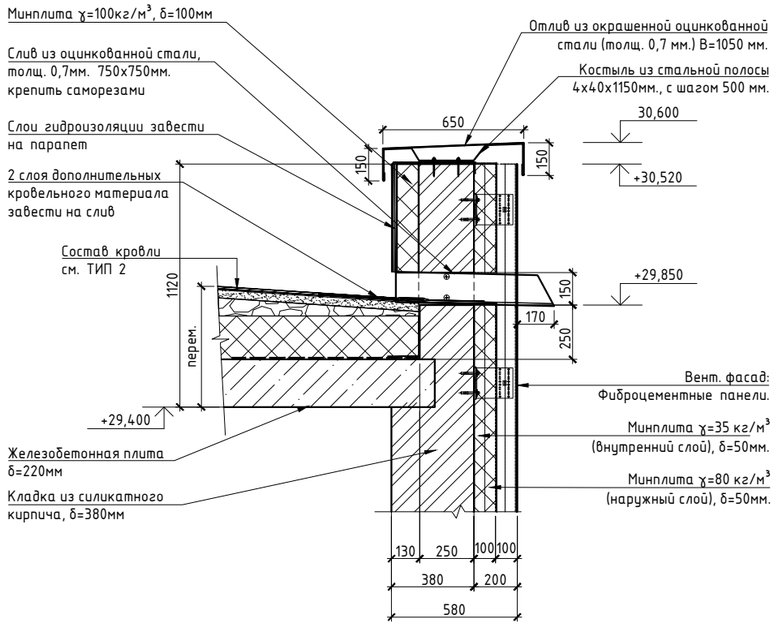

10к
АС1-16

Примыкание к выходу на кровлю
(лестничная клетка)

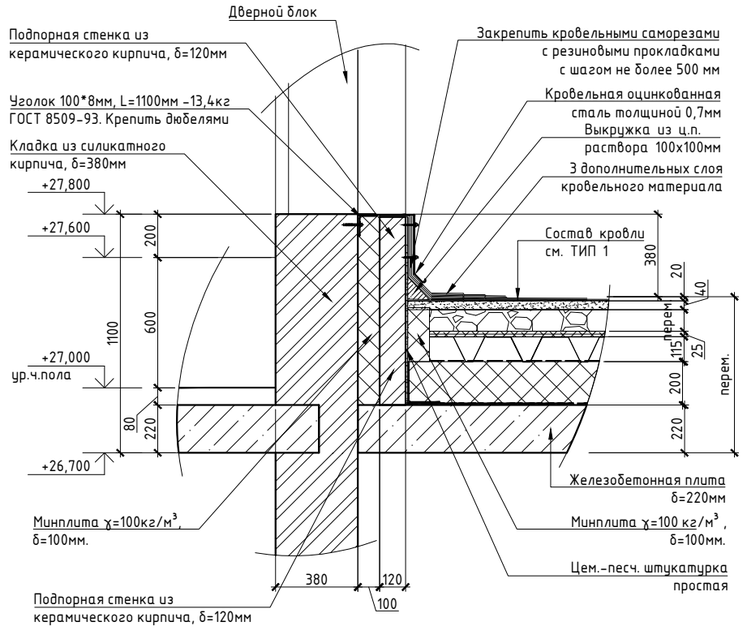

8к
АС1-16

Примыкание кровли к стене лестничной клетки
с вентшахтой

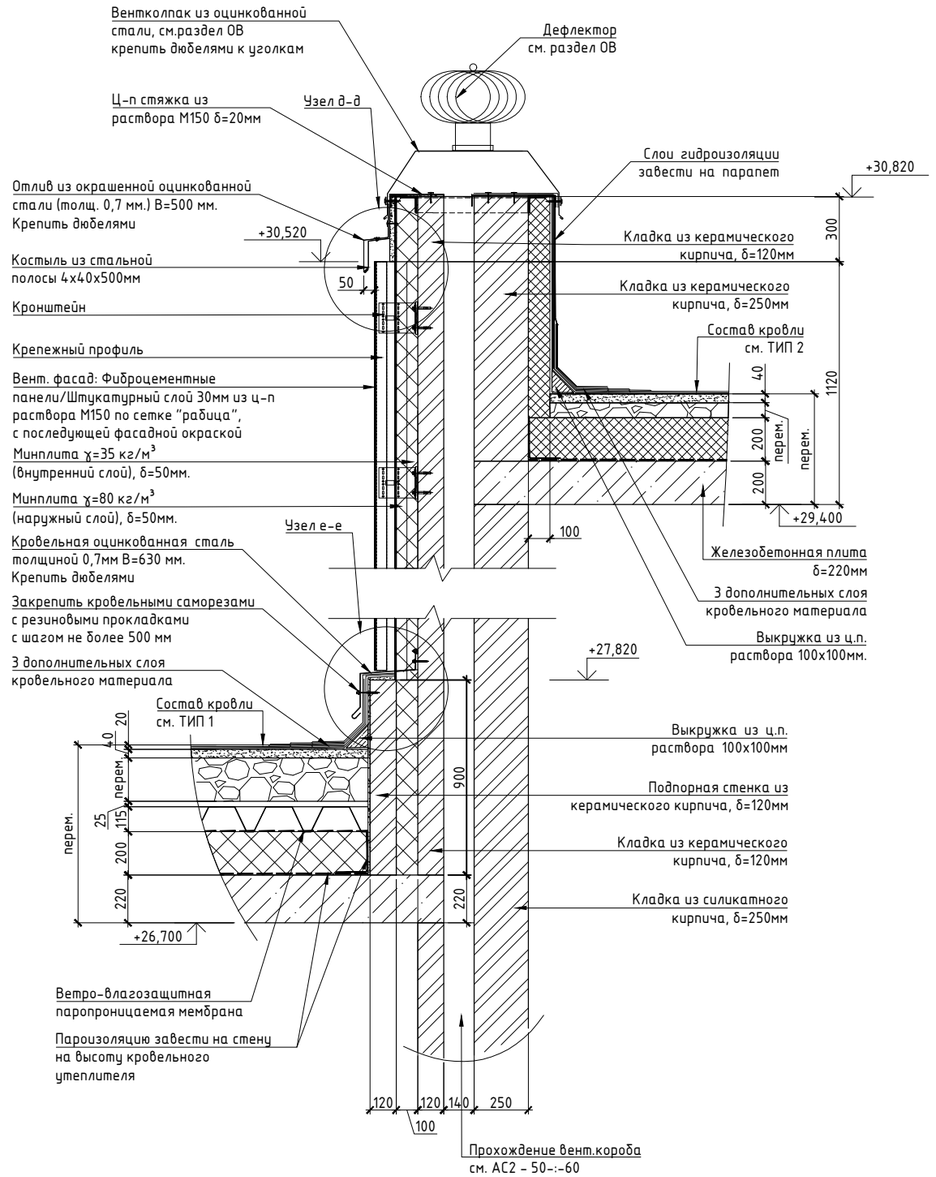

1. Данный лист смотреть совместно с листами АС1-16, АС1-21-:-АС1-23.
2. Технические характеристики утеплителя см. АС1-2 "Общие данные".
3. Вентиляционная решетка Рв-1 см. АС1-7, АС1-28.

						240073- 2024- АС1	
						Многоквартирный жилой комплекс со встроенными помещениями и паркингом, г. Астана, район «Нұра», район пересечений улиц Е125, Е127 и Е368 (проектные наименования), севернее шоссе Қорғалжын	
Изм.	Кол.уч.	Лист	№док.	Подп.	Дата		
ГИП		Тохтарбаев			03.25	Секция 3	Стадия: РП; Лист: 20; Листов:
ГАП		Щегорцова			03.25		
ГКП		Дорошок			03.25		
Проверил		Тепляшова			03.25	Узлы кровли 8к,9к, 10к	КОНСТРУКТИВ А1 Астана 2025г.
Выполнил		Яценко			03.25		

Копировал

А2 420х594 формат А2

Взам. инв. N | Подпись и дата | Инв. N подл.

Инв. N подл.	Подпись и дата	Взам. инв. N

Согласовано				Согласовано			
Группа ГП	Корецкая		03.25	Группа ВК	Баймуратов		03.25
Группа АС2	Шатерников		03.25	Группа СС	Филипенко		03.25
Группа ОВ	Касенов		03.25	Группа ЭОМ	Филипенко		03.25

Разрез 1-1

ТИП 2

Верхний слой кров. ковра - 1 слой марки ЭКП по ГОСТ 30547-97
с гравийной посыпкой δ=4,5мм
Нижний слой кров. ковра 3 слоя марки ЭПП
по ГОСТ 30547-97, δ=4мм (толщ. 1 слоя)
Цементно-песчаная стяжка из раствора М100 - 40 мм,
армир. сеткой 4С 4Вр I -100/4Вр I -100 ГОСТ 23279-2012
Керамзит. гравий для уклона γ=600 кг/куб.м - 20-150 мм
Разделительный слой - 1 слой Рубероида
Утеплитель-базальтовая минеральная вата γ=180кг/м³, δ=200мм.
Пароизоляция - 1 слой (типа Технобарьер)
Покрытие - ж/б плиты - 220мм.

Тип 1

Верхний слой кров. ковра - с гравийной посыпкой
с пожарно-техническими характер. РП1, В-2 1 слой марки ЭКП
по ГОСТ 30547-97 (по типу Техноэласт Пламя Стоп (ЭКП) δ=4,5мм
Нижний слой кров. ковра - 3 слоя марки ЭКВ по ГОСТ 30547-97 с вент
полосами (по типу Унифлекс ВЕНТ ЭКВ), δ=4,5мм (толщина 1-го слоя)
Битумная грунтовка
Цементно-песчаная стяжка из раствора М150, δ=40мм,
армир. сеткой 4С 4Вр I -100/4Вр I -100 ГОСТ 23279-2012
Керамзит. гравий для уклона γ=600 кг/куб.м. δ= 20-180 мм
Сборная стяжка из 2-х листов АЦЛ (ЦСП) по ГОСТ 26816-86, δ=25мм
Стальной профилированный лист Н114 δ=115мм
Утеплитель - базальтовая минераловатная вата γ=180 кг/м³ δ=200мм
Пароизоляция - 1 слой (типа Технобарьер)
Покрытие - ж/б плиты, δ=220мм.

Схема блокировки

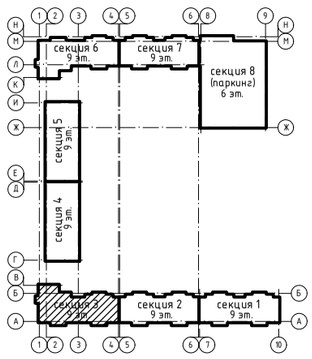

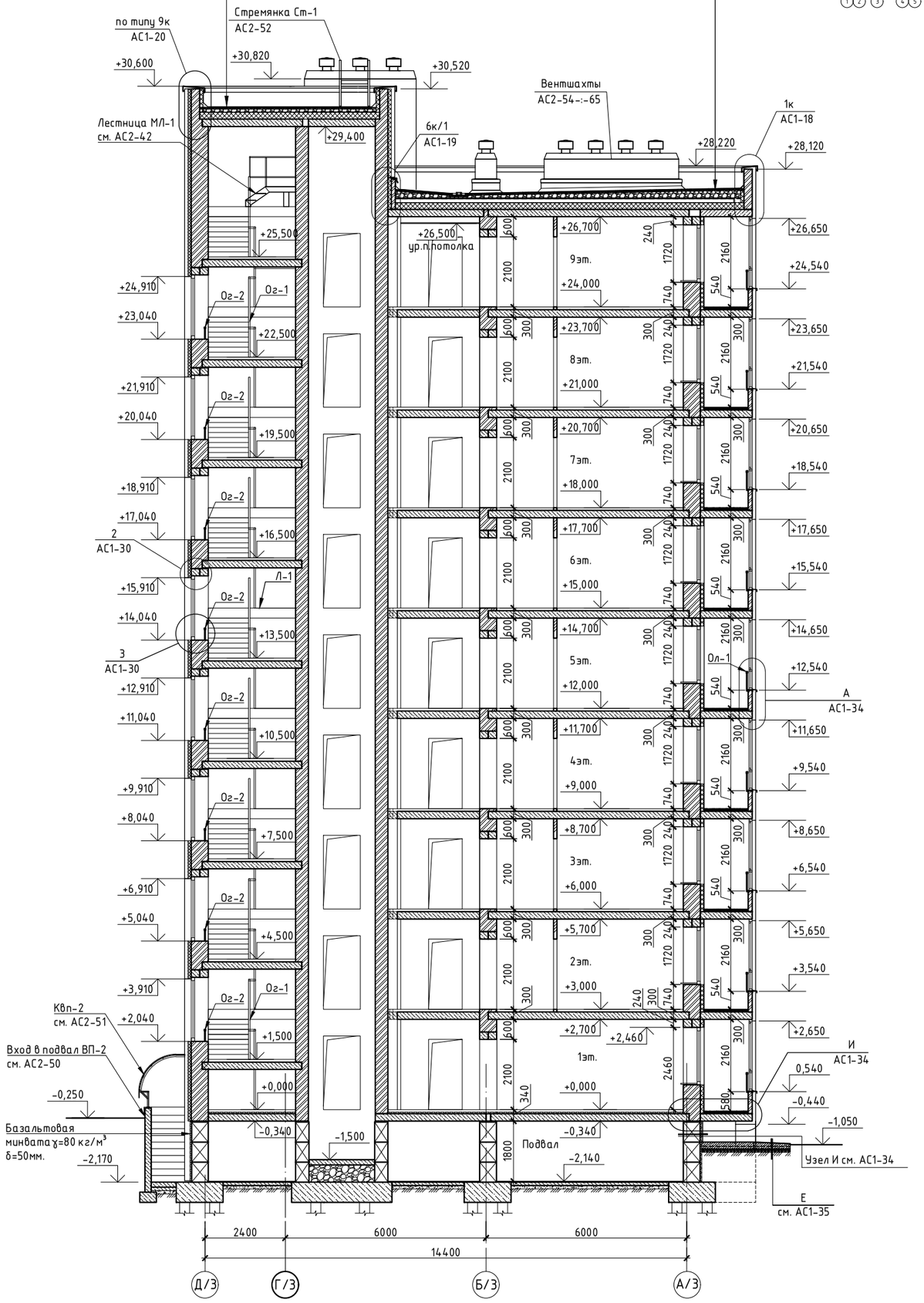

Условные обозначения:

- -силикатный кирпич по ГОСТ 379-2015
- -газобетонный блок по ГОСТ 31360-2007
- -трехслойная стена δ=250 мм. из газобетонных блоков и акустического слоя
- -зашивка коммуникаций ГКЛ (ГКЛВ)
- -утеплитель

1. Кладочные планы см. на листах АС1-12-:-АС1-15
2. План кровли см. на листе АС1-16
3. Разрез 2-2, 3-3 см. на листе АС1-22-:-23
4. Узлы смотреть на листах АС1-18-:-АС1-20, АС1-30, АС1-34-:-АС1-35.
5. Ограждение Ог-1, Ог-2 см. листы АС2-39, ограждение Ол-1 см.АС2-52
6. На 9 этаже в межквартирном холле выполняется подшивка потолка см. АС1-26

Изм.	Кол.уч.	Лист	Nдок.	Подп.	Дата
ГИП		Тохтарбаев			03.25
ГАП		Щегорцова			03.25
ГКП		Дорошок			03.25
Проверил		Тепляшова			03.25
Выполнил		Яценко			03.25

240073- 2024- АС1

Многоквартирный жилой комплекс со встроенными помещениями и паркингом, г. Астана, район «Нура», район пересечений улиц Е125, Е127 и Е368 (проектные наименования), севернее шоссе Қорғалжын

Секция 3

Разрез 1-1

Стадия	Лист	Листов
РП	21	

КОНСТРУКТИВ А1 Астана 2025г.

Копировал

А2 420х594

формат А2

Инв. N подл.	Подпись и дата	Взам. инв. N

Согласовано				Согласовано			
Группа ГП	Корецкая		03.25	Группа ВК	Баймуратов		03.25
Группа АС2	Шатерников		03.25	Группа СС	Филипенко		03.25
Группа ОВ	Касенов		03.25	Группа ЭОМ	Филипенко		03.25

Тип 1

Верхний слой кров. ковра – с гравийной посыпкой
с пожарно-техническими характер. РП1, В-2 1 слой марки ЭКП
по ГОСТ 30547-97 (по типу Техноэласт Пламя Стоп (ЭКП) δ=4,5мм
Нижний слой кров. ковра – 3 слоя марки ЭКВ по ГОСТ 30547-97 с вент
полосами (по типу Унифлекс ВЕНТ ЭКВ), δ=4,5мм (толщина 1-го слоя)
Битумная грунтовка
Цементно-песчаная стяжка из раствора М150, δ=40мм,
армир. сеткой 4С 4Вр I -100/4Вр I -100 ГОСТ 23279-2012
Керамзит. гравий для уклона γ=600 кг/куб.м. δ= 20-180 мм
Сборная стяжка из 2-х листов АЦЛ (ЦСП) по ГОСТ 26816-86, δ=25мм
Стальной профилированный лист Н114 δ=115мм
Утеплитель – базальтовая минераловатная вата γ=180 кг/м³ δ=200мм
Пароизоляция – 1 слой (типа Технобарьер)
Покрытие – ж/б плиты, δ=220мм.

Схема блокировки

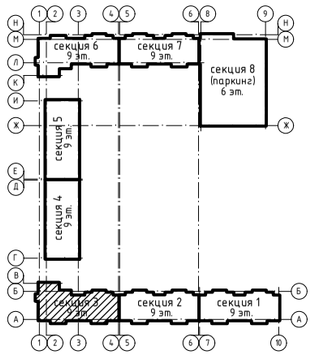

Разрез 2-2

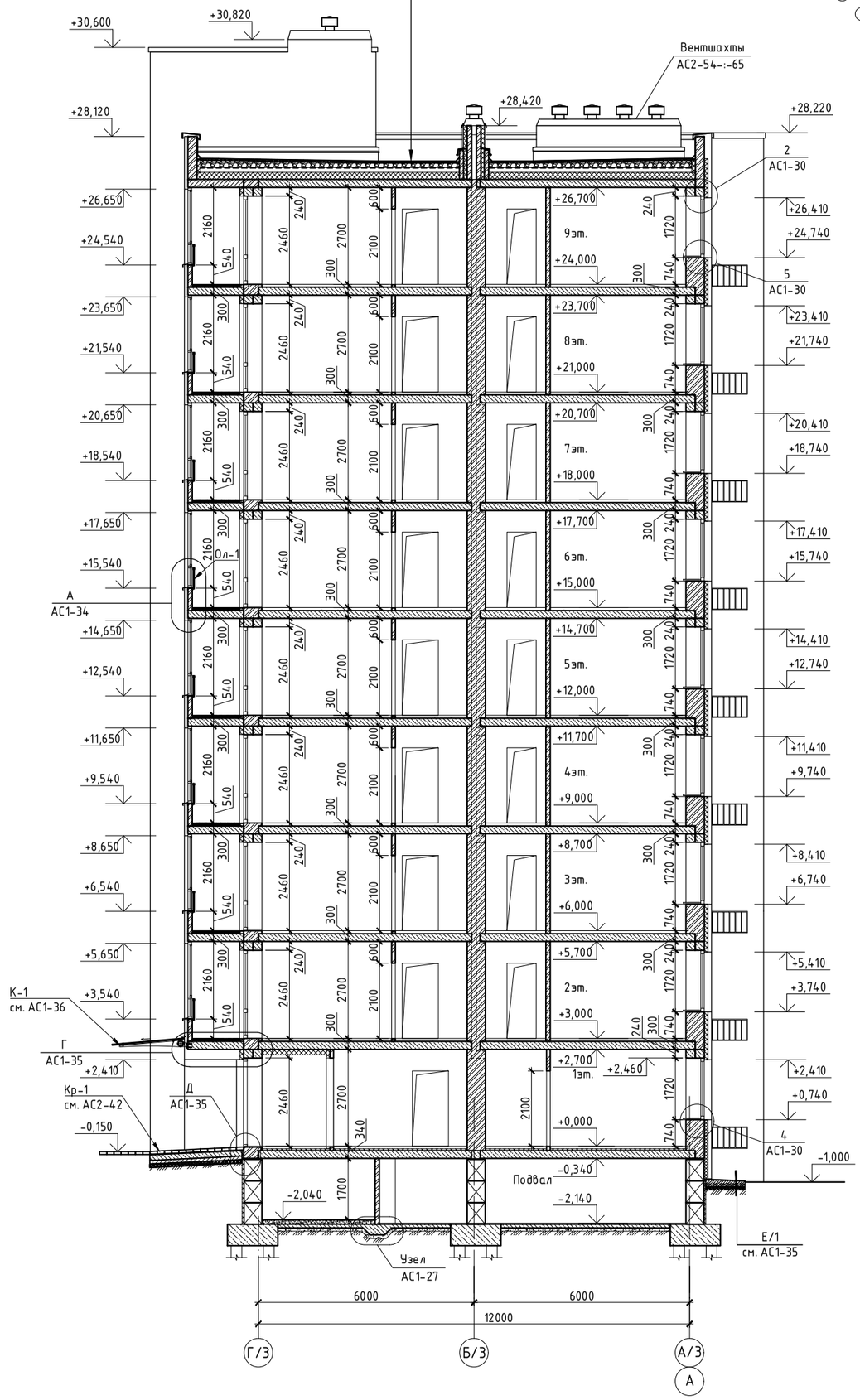

Условные обозначения:

- -силикатный кирпич по ГОСТ 379-2015
- -газобетонный блок по ГОСТ 31360-2007
- -трехслойная стена δ=250 мм. из газобетонных блоков и акустического слоя
- -зашивка коммуникаций ГКЛ (ГКЛВ)
- -утеплитель

1. Кладочные планы см. на листах АС1-12-:-АС1-15
2. План кровли см. на листе АС1-16
3. Разрез 1-1, 3-3 см. на листе АС1-21; АС1-23
4. Узлы смотреть на листах АС1-18-:-АС1-20, АС1-30, АС1-34-:-АС1-35.
5. Ограждение Ол-1 см. лист АС2-52

Изм.	Кол.уч.	Лист	Nдок.	Подп.	Дата
ГИП	Тохтарбаев				03.25
ГАП	Щегорцова				03.25
ГКП	Дорошок				03.25
Проверил	Тепляшова				03.25
Выполнил	Яценко				03.25

240073-2024-АС1

Многоквартирный жилой комплекс со встроенными помещениями и паркингом, г. Астана, район «Нура», район пересечений улиц Е125, Е127 и Е368 (проектные наименования), севернее шоссе Қорғалжын

Секция 3

Стадия	Лист	Листов
РП	22	

Разрез 2-2

КОНСТРУКТИВ А1 Астана 2025г.

Копировал

А2 420х594 формат А2

Инв. N подл.	Подпись и дата	Взам. инв. N

Согласовано				Согласовано			
Группа ГП	Корецкая		03.25	Группа ВК	Баймуратов		03.25
Группа АС2	Шатерников		03.25	Группа СС	Филипенко		03.25
Группа ОВ	Касенов		03.25	Группа ЭОМ	Филипенко		03.25

ТИП 2

Верхний слой кров. ковра – 1 слой марки ЭКП по ГОСТ 30547-97
с гравийной посыпкой δ=4,5мм
Нижний слой кров. ковра 3 слоя марки ЭПП
по ГОСТ 30547-97, δ=4мм (толщ. 1 слоя)
Цементно-песчаная стяжка из раствора М100 – 40 мм,
армир. сеткой 4С 4Вр I -100/4Вр I -100 ГОСТ 23279-2012
Керамзит. гравий для уклона γ=600 кг/куб.м – 20-150 мм
Разделительный слой – 1 слой Рубероида
Утеплитель-базальтовая минеральная вата γ=180кг/м³, δ=200мм.
Пароизоляция – 1 слой (типа Технобарьер)
Покрытие – ж/б плиты – 220мм.

Тип 1

Верхний слой кров. ковра – с гравийной посыпкой
с пожарно-техническими характер. РП1, В-2 1 слой марки ЭКП
по ГОСТ 30547-97 (по типу Техноэласт Пламя Стоп (ЭКП) δ=4,5мм
Нижний слой кров. ковра – 3 слоя марки ЭКВ по ГОСТ 30547-97 с вент
полосами (по типу Унифлекс ВЕНТ ЭКВ), δ=4,5мм (толщина 1-го слоя)
Битумная грунтовка
Цементно-песчаная стяжка из раствора М150, δ=40мм,
армир. сеткой 4С 4Вр I -100/4Вр I -100 ГОСТ 23279-2012
Керамзит. гравий для уклона γ=600 кг/куб.м. δ= 20-180 мм
Сборная стяжка из 2-х листов АЦЛ (ЦСП) по ГОСТ 26816-86, δ=25мм
Стальной профилированный лист Н114 δ=115мм
Утеплитель – базальтовая минераловатная вата γ=180 кг/м³ δ=200мм
Пароизоляция – 1 слой (типа Технобарьер)
Покрытие – ж/б плиты, δ=220мм.

Разрез 3-3

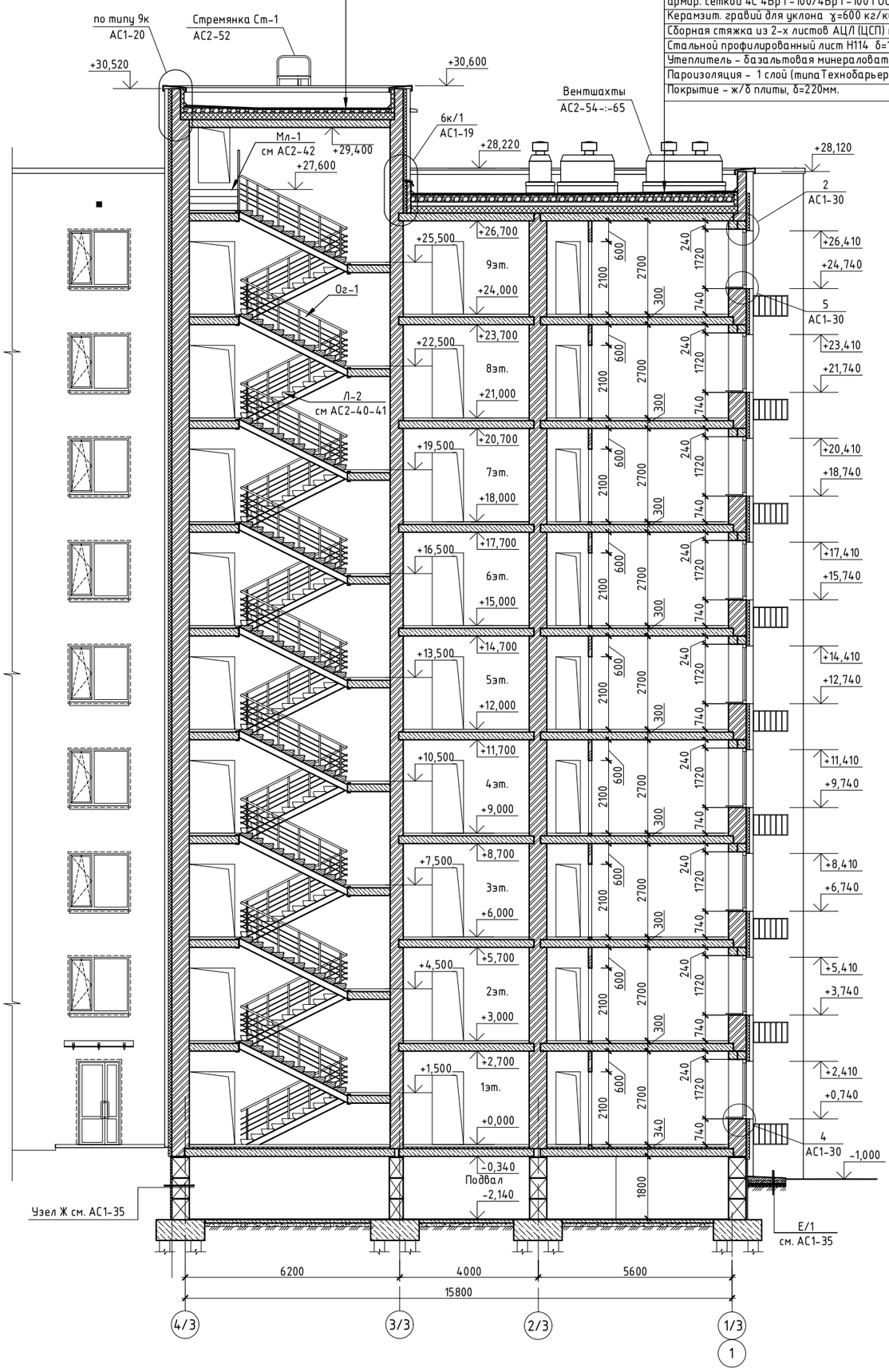

Условные обозначения:

- -силикатный кирпич по ГОСТ 379-2015
- -газобетонный блок по ГОСТ 31360-2007
- -трехслойная стена δ=250 мм. из газобетонных блоков и акустического слоя
- -зашивка коммуникаций ГКЛ (ГКЛВ)
- -утеплитель

1. Кладочные планы см. на листах АС1-12-:-АС1-15
2. План кровли см. на листе АС1-16
3. Разрез 1-1, 2-2 см. на листе АС1-21-:-22
4. Узлы смотреть на листах АС1-18-:-АС1-20, АС1-30, АС1-34-:-АС1-35.
5. Ограждение лестницы Ог-1 см. листы АС2-41

Изм.	Кол.уч.	Лист	Nдок.	Подп.	Дата
ГИП	Тохтарбаев				03.25
ГАП	Щегорцова				03.25
ГКП	Дорошок				03.25
Проверил	Тепляшова				03.25
Выполнил	Яценко				03.25

240073-2024-АС1

Многоквартирный жилой комплекс со встроенными помещениями и паркингом, г. Астана, район «Нура», район пересечений улиц Е125, Е127 и Е368 (проектные наименования), севернее шоссе Қорғалжын

Секция 3

Разрез 3-3

Стадия	Лист	Листов
РП	23	

КОНСТРУКТИВ А1 Астана 2025г.

Копировал

А2 420х594

Формат А2

План отделочных работ 1-го этажа на отм. 0,000

Условные обозначения (начало):

- –силикатный кирпич по ГОСТ 379-2015
- –газобетонный блок по ГОСТ 31360-2007
- –трехслойная стена δ=250 мм. из газобетонных блоков и акустического слоя
- –зашивка коммуникаций ГКЛ (ГКЛВ)
- –утеплитель
- –корзины под кондиционеры

Условные обозначения (окончание):

Коридор	–наименование помещения
3,98	**–площадь помещения**
ОК-1	–окно
ВН-1	–витраж наружный
01	–дверь
1	–тип пола по проекту

Схема блокировки

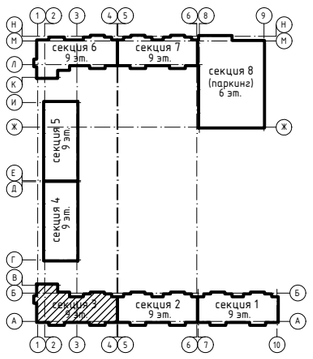

1. Кладочный план 1-го этажа см. на листе АС1-13.
2. Ведомость отделки помещений см. лист АС1-31-:-32.
3. Экспликацию полов см. лист АС1-27.
4. Спецификацию элементов заполнения проемов см. лист АС1-28.
5. Разрезы см. на листах АС1-20-:-23.
6. Схемы витражей см. листы АС1-33-:-34.
7. В помещениях общего пользования трубы окрасить краской ПФ-115 за 2 раза.
8. В качестве облицовки отверстий ВК, ОВ и ЭЛ применить облицовочную систему поз. 2;3 (D=87,5мм). Расход облицовочной системы дан на листе ведомости внутренней отделки АС1-31.
9. Лестницы Л-1 и Л-2, ограждение лестничных маршей см. листы АС2-38-:-42.
10. Лифтовые шахты ЛШ-1, ЛШ-2 см. лист АС2-43-:-46.
11. Ограждение на лоджиях см. лист АС2-52.
12. Поэтажное размещение корзин под кондиционеры смотреть совместно с фасадами, см. листы АС1-3-:-6.
13. Предусмотреть почтовые ящики в соответствии с количеством квартир в секции, см.л. АС-2. Почтовые ящики установить на высоте 0,6 м от уровня чистого пола. В проекте приняты почтовые ящики на 8 ячеек, с габаритами 870x385x195.
14. При входе в здание предусмотреть стальные грязезащитные решётки , размер решётки 1000x500x2 мм. (поддон – 1010x510x80мм.) фирма изготовоитель "Standartpark" или аналог. Общее количество решёток – 2 шт. Устройство грязезащитной решётки см.лист АС2-47.
15. В местах зашивки инженерных коммуникаций предусмотреть установку ревизионных люков.
16. Ревизионные люки для прочистки канализации установить при всех стояках на первом, пятом и девятом этажах, на отметке 1,0 метр от отметки чистого пола (низ отверстия). Габариты ревизионного люка 300x400 мм.
Общий расход люков для прочистки канализации на секцию 3 = 39 шт.
Важно! Для стояков, проходящих транзитом через коридор квартиры на первом этаже, ревизионный люк для прочистки канализации устанавливается на втором, пятом и девятом этаже.
17. Ревизионные люки для доступа к счётчикам предусмотреть при всех стояках, на каждом этаже. Низ ревизионного люка на отм. 1,0м. от чистого пола. Габариты ревизионного люка 300x400 мм. Кл-во люков для доступа к счетчикам – 78 шт.
18. Общее количество ревизионных люков для секции 3 размером 300x400 = 117 шт.
19. Ревизионные люки для прочистки ливневой канализации предусматреть на 1-ом, 5-ом и 9-ом этажах. Габариты ревизионного люка 600x400мм., низ ревизионного люка на отм. 1,0м. от чистого пола. Кол-во люков на секцию 3 – 6шт.

Изм.	Кол.уч	Лист	№док.	Подп.	Дата	240073- 2024- АС1		
						Многоквартирный жилой комплекс со встроенными помещениями и паркингом, г. Астана, район «Нұра», район пересечений улиц Е125, Е127 и Е368 (проектные наименования), севернее шоссе Қорғалжын		
ГИП		Тохтарбаев			03.25	Секция 3	Стадия	Лист	Листов
ГАП		Щегорцова			03.25		РП	24	
ГКП		Дорошок			03.25				
Проверил		Тепляшова			03.25	План отделочных работ 1-го этажа на отм. 0,000	КОНСТРУКТИВ		
Выполнил		Яценко			03.25		Астана 2025г.		

Согласовано: Группа ВК Байматов 03.25; Группа СС Филипенко 03.25; Группа ЭОМ Филипенко 03.25; Группа АС2 Шатерников 03.25; Группа ОВ Касенов

Инв. N подл. | Подпись и дата | Взам. инв. N

Копировал | А2 420x594 формат А2

План отделочных работ 2-8-го этажей на отм. +3,000...+21,000

Условные обозначения (начало):

- -силикатный кирпич по ГОСТ 379-2015
- -газобетонный блок по ГОСТ 31360-2007
- -трехслойная стена δ=250 мм. из газобетонных блоков и акустического слоя
- -зашивка коммуникаций ГКЛ (ГКЛВ)
- -утеплитель
- -корзины под кондиционеры

Условные обозначения (окончание):

Коридор	-наименование помещения
3,98	**-площадь помещения**
ОК-1	-окно
ВН-1	-витраж наружный
01	-дверь
1	-тип пола по проекту

Схема блокировки

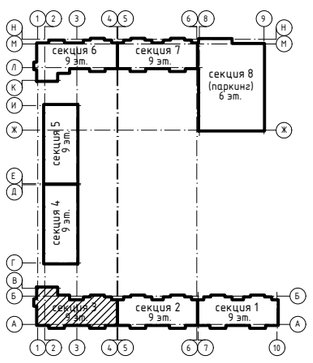

1. Кладочный план 2-8-го этажей см. на листе АС1-14.
2. Ведомость отделки помещений см. лист АС1-31-:-32.
3. Экспликацию полов см. лист АС1-27.
4. Спецификацию элементов заполнения проемов см. лист АС1-28.
5. Разрезы см. на листах АС1-20-:-23.
6. В помещениях общего пользования трубы окрасить краской ПФ-115 за 2 раза.
7. В качестве облицовки отверстий ВК, ОВ и ЭЛ применить облицовочную систему поз.2;3 (D=87,5мм). Расход облицовочной системы дан на листе ведомости внутренней отделки АС1-31.
8. Развертки вентканалов см. лист АС2-54-:-65
9. Лестницы Л-1 и Л-2, ограждение лестничных маршей см. листы АС2-38-:-42.
10. Лифтовые шахты ЛШ-1, ЛШ-2 см. лист АС2-43-:-46.
11. Ограждение на лоджиях см. лист АС2-52.
12. Поэтажное размещение корзин под кондиционеры смотреть совместно с фасадами, листы АС1-3-:-6.
13. Для 2-го этажа, на отм. +3,000 (контур), в помещениях располагаемых в границах тамбуров принять тип пола поз. 11/1 с применением паро-теплоизоляции. См. экспликацию полов лист АС1-27.
14. В местах зашивки инженерных коммуникаций предусмотреть установку ревизионных люков, количество ревизионных люков на секцию 3 см. АС1-24 прим.16-19

						240073-2024-АС1
						Многоквартирный жилой комплекс со встроенными помещениями и паркингом, г. Астана, район «Нұра», район пересечений улиц Е125, Е127 и Е368 (проектные наименования), севернее шоссе Қорғалжын
Изм.	Кол.уч	Лист	№док.	Подп.	Дата	
ГИП		Тохтарбаев			03.25	Секция 3
ГАП		Щегорцова			03.25	
ГКП		Дорошок			03.25	
Проверил		Тепляшова			03.25	План отделочных работ 2-8-го этажей на отм. +3,000...+21,000
Выполнил		Яценко			03.25	

Стадия	Лист	Листов
РП	25	

проектное бюро КОНСТРУКТИВ А1 Астана 2025г.

Копировал

А2 420x594 формат А2

Согласовано: Группа ВК 03.25 Байгуратов; Группа СС 03.25 Филипенко; Группа ЭОМ 03.25 Филипенко; Группа АС2 03.25 Шатерников; Группа ОВ 03.25 Касенов

Инв. N подл. | Подпись и дата | Взам. инв. N

План отделочных работ 9-го этажа на отм. +24,000

Условные обозначения (начало):

- -силикатный кирпич по ГОСТ 379-2015
- -газобетонный блок по ГОСТ 31360-2007
- -трехслойная стена δ=250 мм. из газобетонных блоков и акустического слоя
- -зашивка коммуникаций ГКЛ (ГКЛВ)
- -утеплитель
- -корзины под кондиционеры
- -Зашивка потолка ГКЛВ

Условные обозначения (окончание):

Коридор	-наименование помещения
3,98	**-площадь помещения**
ОК-1	-окно
ВН-1	-витраж наружный
(01)	-дверь
1	-тип пола по проекту

Спальня 13,19 | Гостиная 19,96 | Спальня 11,76 | Кухня 11,11 | Коридор 8,13 | Прихожая 4,45 | Ванная 4,22 | Лоджия 1,88 (3,76) | Спальня 14,10 | Спальня 11,25 | Прихожая 9,23 | Гостиная 19,74 | Кухня 11,31 | Кухня 10,81 | Гостиная 17,59 | Спальня 14,24 | Спальня 16,68 | Общая комната 15,66 | Кухня 9,05 | Кухня 9,05 | Общая комната 15,55 | Спальня 15,77

Лестница Л-2 см. АС2-40-41 | Лестница Л-1 см. АС2-38-39 | Деф.шов АС1-34 | Межквартирный холл 27,55 | Межквартирный холл 20,79 | Ванная 3,95 | Ванная 4,51 | Прихожая 6,77 | Прихожая 8,19 | Прихожая 6,46 | Прихожая 6,20 | Прихожая 7,42 | Кухня 9,00 | Гостиная 15,37 | Гостиная 15,45 | Кухня 9,11 | Лоджия 2,11 (4,22) | Лоджия 2,17 (4,35) | Секция 2 см. Альбом 3.2

5600 | 4000 | 6200 | 4490 | 7290 | 3000 | 3000 | 6950 | 580 — 40530

18500 | 14400

Фрагменты планов межквартирных холлов, фрагментарная зашивка потолка (зашивка коммуникаций ливневой канализации на 9 эт.)

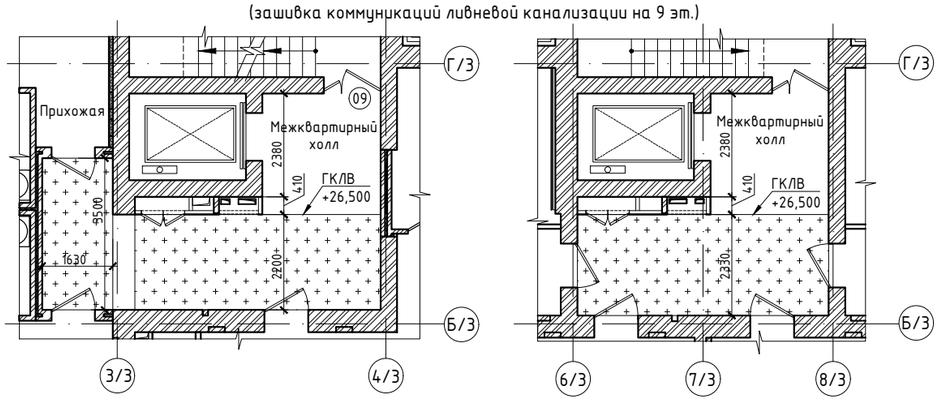

1. Кладочный план 9-го этажа см. на листе АС1-15.
2. Ведомость отделки помещений см. лист АС1-31-:-32.
3. Экспликацию полов см. лист АС1-27.
4. Спецификацию элементов заполнения проемов см. лист АС1-28.
5. Разрезы см. на листах АС1-20-:-23.
6. В помещениях общего пользования трубы окрасить краской ПФ-115 за 2 раза.
7. В качестве облицовки отверстий ВК, ОВ и ЭЛ применить облицовочную систему поз.2; 3 (D=87,5мм). Расход облицовочной системы дан на листе ведомости внутренней отделки АС1-31.
8. Развертки вентканалов см. лист АС2-54-:-65
9. Лестницы Л-1 и Л-2, ограждение лестничных маршей см. листы АС2-38-:-42.
10. Лифтовые шахты ЛШ-1, ЛШ-2 см. лист АС2-43-:-46.
11. Ограждение на лоджиях см. лист АС2-52.
12. Поэтажное размещение корзин под кондиционеры смотреть совместно с фасадами, листы АС1-3-:-6.
13. В местах зашивки инженерных коммуникаций предусмотреть установку ревизионных люков, количество ревизионных люков на секцию 3 см. АС1-24 прим.16-19.

Изм.	Кол.уч	Лист	№док.	Подп.	Дата
ГИП		Тохтарбаев			03.25
ГАП		Щегорцова			03.25
ГКП		Дорошок			03.25
Проверил		Тепляшова			03.25
Выполнил		Яценко			03.25

240073- 2024- АС1

Многоквартирный жилой комплекс со встроенными помещениями и паркингом, г. Астана, район «Нұра», район пересечений улиц Е125, Е127 и Е368 (проектные наименования), северное шоссе Қорғалжын

Секция 3

Стадия	Лист	Листов
РП	26	

План отделочных работ 9-го этажа на отм. +24.000. Фрагменты планов межквартирных холлов

КОНСТРУКТИВ АС Астана 2025г.

Копировал

А2 420х594 формат А2

Согласовано		
Группа ВК	Баймуратов	03.25
Группа СС	Филипенко	03.25
Группа ЭОМ	Филипенко	03.25
Группа АС2	Шатерников	03.25
Группа ОВ	Касенов	03.25

Согласовано

Взам. инв. N | Подпись и дата | Инв. N подл.

ЭКСПЛИКАЦИЯ ПОЛОВ (НАЧАЛО)

Наименование помещения	Тип пола	Схема пола или тип пола по серии	Данные элементов пола (наименование, толщина, основание и др.), мм	Площадь, кв.м.
Подвал				
Помещения подвала	01	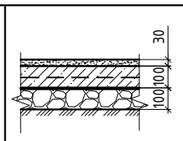	-Стяжка из цементно-песч. р-ра М150 δ=30 мм -Бетон класса С12/15 армированный сеткой 4 Вр-I-100/4 Вр-I-100, δ=100мм -Гидроизоляция -геомембрана экструдирован. HDPE по СТ РК2790-2015 δ=1 мм. -Щебень уплотн. с расклинцовкой δ=100мм -Утрамбованный грунт основания	494,08
Электрощи-товая	03	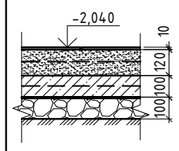	-Керамическая плитка не глазурованная на клею, δ=10 мм -Стяжка из цементно-песч. р-ра М150 армир сеткой 4 Вр-I-100/4 Вр-I-100, δ=120 мм -Бетон класса С12/15 армированный сеткой 4 Вр-I-100/4 Вр-I-100, δ=100мм -Гидроизоляция -геомембрана экструдирован. HDPE по СТ РК2790-2015 δ=1 мм. -Щебень уплотн. с расклинцовкой δ=100мм -Утрамбованный грунт основания	13,80
1 этаж (жилая часть) на отм. 0,000				
Холл-колясочная, коридор, межквартирный холл, лестничная клетка	05	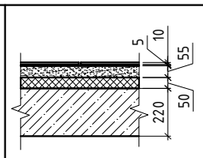	-Керамогранитная плитка не глазурованная, δ=10мм -Клеевой состав, δ=5мм -Стяжка из цементно-песч. р-ра М150 δ=55 мм -1 слой полиэт. пленки низкой плотности ПЭ по ГОСТ 10354-82 толщ. 0.3-0.4 мм, насухо -Утеплитель "Пеноплекс" γ=35 кг/м3, δ=50 мм -Железобетонная плита , δ=220мм.	127,78
Входной тамбур жилой зоны	06	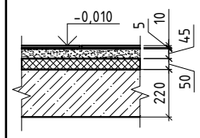	-Керамогранитная плитка не глазурованная, δ=10мм -Клеевой состав, δ=5мм -Стяжка из цементно-песч. р-ра М150 δ=45 мм -1 слой полиэт. пленки низкой плотности ПЭ по ГОСТ 10354-82 толщ. 0.3-0.4 мм, насухо -Утеплитель "Пеноплекс" γ=35 кг/м3, δ=50 мм -Железобетонная плита , δ=220мм.	12,51
Прихожие, гостиные, общие комнаты, спальни, кухни, коридоры	07	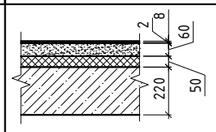	-Ламинат, δ=8мм -Подложка под ламинат, δ=2мм -Стяжка из цем.-песчаного раствора М150, δ=60мм -1 слой полиэт. пленки низкой плотности ПЭ по ГОСТ 10354-82 толщ. 0.3-0.4 мм, насухо -Утеплитель "Пеноплекс" γ=35 кг/м3, δ=50 мм -Железобетонная плита, δ=220мм	325,27

ЭКСПЛИКАЦИЯ ПОЛОВ (ПРОДОЛЖЕНИЕ)

Наименование помещения	Тип пола	Схема пола или тип пола по серии	Данные элементов пола (наименование, толщина, основание и др.), мм	Площадь, кв.м.
Санитарные узлы	08	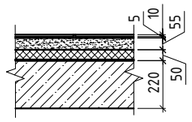	-Керамическая плитка не глазурованная, δ=10мм -Клеевой состав, δ=5мм -Стяжка из цем.-песчаного раствора М150, δ=55мм -1 слой полиэт. пленки низкой плотности ПЭ по ГОСТ 10354-82 толщ. 0.3-0.4 мм, насухо -Утеплитель "Пеноплекс" γ=35 кг/м3, δ=50 мм -Гидроизоляция - наплавляемый ХПП 1,5мм -Железобетонная плита, δ=220мм	26,83
Лоджии	09	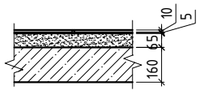	-Керамическая плитка не глазурованная, δ=10мм -Клеевой состав, δ=5мм -Стяжка выравнивающая, из цем.-песчаного р-ра М150, δ=65мм -Железобетонная плита, δ=160мм	25,90
2-9 этажи				
Лифтовой холл, этажная площадка лестничная	10	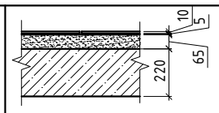	-Керамическая плитка не глазурованная, δ=10мм -Клеевой состав, δ=5мм -Стяжка из цем.-песчаного раствора М150, δ=65мм -Железобетонная плита, δ=220мм	451,97
Прихожие, гостиные, общие комнаты, спальни, кухни, коридоры	11	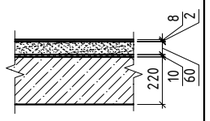	-Ламинат, δ=8мм -Подложка под ламинат, δ=2мм -Стяжка из цем.-песчаного раствора М150, δ=60мм -Звукоизоляция-Сшитый вспененный полиэтилен типа "Изодом", δ=10мм -Железобетонная плита, δ=220мм	3017,06
Санитарные узлы	12	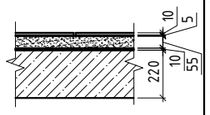	-Керамическая плитка не глазурованная, δ=10мм -Клеевой состав, δ=5мм -Стяжка из цем.-песчаного раствора М150, δ=55мм -Звукоизоляция-Сшитый вспененный полиэтилен типа "Изодом", δ=10мм -Гидроизоляция - наплавляемый ХПП 1,5мм -Железобетонная плита, δ=220мм	276,41
Лоджии	13	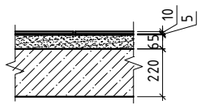	-Керамическая плитка не глазурованная, δ=10мм -Клеевой состав, δ=5мм -Стяжка выравнивающая, из цем.-песчаного р-ра М150, δ=65мм -Железобетонная плита, δ=220мм	241,96
2 этаж (над холодными помещениями- тамбурами)				
Прихожие, гостиные, кухни, коридоры лоджия	11/1	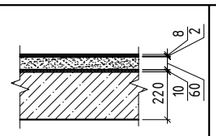	-Ламинат, δ=8мм -Подложка под ламинат, δ=2мм -Стяжка из цем.-песчаного раствора М150, δ=60мм -Паро-теплоизоляция- вспененный полипропилен с ламинированием алюминиевой фольгой типа "Изодом ППИ-ПФ 10", δ=10мм -Железобетонная плита, δ=220мм	11,18

ЭКСПЛИКАЦИЯ ПОЛОВ (ОКОНЧАНИЕ)

Наименование помещения	Тип пола	Схема пола или тип пола по серии	Данные элементов пола (наименование, толщина, основание и др.), мм	Площадь, кв.м.
Междуэтажные площадки	14	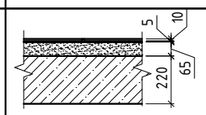	-Керамическая плитка не глазурованная, δ=10мм -Клеевой состав, δ=5мм -Стяжка выравнивающая, из цем.-песчаного р-ра М150, δ=65мм -Железобетонная монолитная плита перекрытия, δ=220мм	58,72
Лестничные марши	15	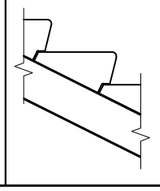	-Окраска масляной краской -Сборная железобетонная ступень	180,36

Деталь устройства внутренних кирпичных перегородок подвала

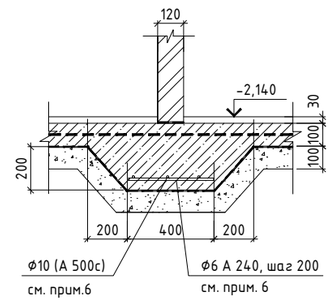

1. Отделочные планы см. листы АС1-16, АС1-24-:-26
2. Ведомость отделки помещений см. листы АС1-31-:-32
3. Устройство чистых полов следует выполнять после монтажа электротехнического технологического и сантехнического оборудования
4. В помещениях с гидроизоляцией в местах примыкания пола к перегородкам гидроизоляционный слой завести на стены на 300 мм над уровнем чистого пола с уровня второго этажа.
5. В местах примыкания керамического пола к стенам и перегородкам, выполнить плинтусы из керамической плитки и цементно-песчаного раствора М 150 высотой 60мм.
6. Расход арматурной сетки для перегородок в подвале толщ. 120 мм на п.м. составляет - 2,3 кг. Общий расход -7,63 м.п -17,55 кг.

Изм.	Кол.уч	Лист	Nдок.	Подп.	Дата	240073- 2024- АС1			
						Многоквартирный жилой комплекс со встроенными помещениями и паркингом, г. Астана, район «Нұра», район пересечений улиц Е125, Е127 и Е368 (проектные наименования), севернее шоссе Қорғалжын			
ГИП		Тохтарбаев			03.25	Секция 3	Стадия	Лист	Листов
ГАП		Щегорцова			03.25		РП	27	
ГКП		Дорошок			03.25				
Проверил		Тепляшова			03.25	Экспликация полов	КОНСТРУКТИВ		
Выполнил		Яценко			03.25		Астана 2025г.		

Инв. N подл. | Подп. и дата | Взам. инв. N

Копировал А2 420х594 формат А2

СПЕЦИФИКАЦИЯ ЭЛЕМЕНТОВ ЗАПОЛНЕНИЯ ПРОЕМОВ

	Обозначение	Наименование	Количество					Примечание
			Подвал	1 эт.	2-9 эт.	Кровля	Всего	
Двери								
01	ГОСТ 31173-2003	ДСН ППН 3-2-3 М2 1780-960	2	-	-	-	2	См. примечание п.2
02	СТ РК 3552-2020	ДПС 01 1780-970 пр EI30	1	-	-	-	1	См. примечание п.3
05	СТ РК 3552-2020	ДПС 01 1780-970 пр EI45	1	-	-	-	1	См. примечание п.4
06*	ГОСТ 30970-2014	ДПН О Бпр Дп Л Р 2460х1310	-	2	-	-	2	См. примечание п.5
07*	ГОСТ 30970-2014	ДПН О Бпр Дп Л Р 2460х1310	-	2	-	-	2	См. примечание п.5
09	ГОСТ 31173-2003	ДСВ ДКН 3-2-3 М2 пр 2080-1270	-	2	-	-	2	См. примечание п.7
09*	ГОСТ 31173-2003	ДСВ ДКН 3-2-3 М2 л 2080-1270	-	-	16	-	16	См. примечание п.7
10	ГОСТ 31173-2003	ДСВ КПН 3-2-3 М2 У 2080-970	-	4	40	-	44	См. примечание п.8
10*	ГОСТ 31173-2003	ДСВ КЛН 3-2-3 М2 У 2080-970	-	2	16	-	18	См. примечание п.8
11	ГОСТ 475-2016	ДМ 1Рп 21 × 9 Г ПрБ Мд1	-	10	96	-	106	См. примечание п.9
11*	ГОСТ 475-2016	ДМ 1Рл 21 × 9 Г ПрБ Мд1	-	9	80	-	89	См. примечание п.9
12	ГОСТ 475-2016	ДС 1Рп 21 × 8 Г Пр Мд1	-	3	40	-	43	См. примечание п.10
12*	ГОСТ 475-2016	ДС 1Рл 21 × 8 Г Пр Мд1	-	5	40	-	45	См. примечание п.10
13*	СТ РК 3552-2020	ДПС 01 1580-870 л EI30	-	-	-	2	2	См. примечание п.11
14	ГОСТ 475-2016	ДМ 1Рп 10 × 10 Г ПрБ Мд1	-	2	16	-	18	См. примечание п.12
15	ГОСТ 30970-2014	ДПВ Км Оп Бпр Пр Р 2100х1000	-	1	-	-	1	См. примечание п.6
15*	ГОСТ 30970-2014	ДПВ Км Оп Бпр Л Р 2100х1000	-	1	-	-	1	
Окна и балконные двери								
ОК-1	ГОСТ 30674-99	ОП Б1 1650-1770 (4М1-12Ar-4М1-12Ar-И4)	-	11	96	-	107	См. примечание п.14,15
ОК-1*	ГОСТ 30674-99	ОП Б1 1650-1770 (4М1-12Ar-4М1-12Ar-И4)	-	3	24	-	27	
ОК-2	ГОСТ 30674-99	ОП Б1 1650-810 (4М1-12Ar-4М1-12Ar-И4)	-	6	56	-	62	См. примечание п.14,16
ОК-3	ГОСТ 30674-99	ОП Б1 1880-1320 (4М1-12Ar-4М1-12Ar-И4)	-	-	8	-	8	См. примечание п.14,16
ОК-3/1	ГОСТ 30674-99	ОП Б1 1880-1320 (4М1-12Ar-4М1-12Ar-И4)	-	-	16	-	16	См. примечание п.14,15
БД-1	ГОСТ 30674-99	БП Б1 2420-660 (4М1-12Ar-4М1-12Ar-И4)	-	2	24	-	26	См. примечание п.14
БД-1л	ГОСТ 30674-99	БП Б1 2420-660 (4М1-12Ar-4М1-12Ar-И4)	-	4	32	-	36	
Подоконные доски								
ПД-1	Инд.пластиковая	1910х510х30	-	14	120	-	134	См. примечание п.18
ПД-2	Инд.пластиковая	870х510х30	-	6	56	-	62	
Вентиляционные решётки								
РВ-1	Фасадная металлическая с полимерным покрытием	Решетка 150х150 (h), для продуха -Ø110	-	-	-	-	-	См. примечание п.25

1. Отделочные планы см. на листах АС1-16, АС1-12, АС-24-:-26.
2. Двери позиции 01 – стальные наружные по ГОСТ 31173-2003. Однопольные, с установкой одинарного остекления, остекление армированное и закаленное. Обеспечить установку замков.
3. Двери поз. 02 – стальные внутренние противопожарные по СТ РК 3552-2020. Глухие, однопольные, с порогом, утепленные, с замком. Обеспечить установку доводчика и уплотнения в притворах. С пределом огнестойкости не менее EI60.
4. Двери поз. 05 – стальные внутренние противопожарные по СТ РК 3552-2020. Глухие, однопольные, с порогом, утепленные, с замком. Обеспечить установку доводчика и уплотнение в притворах. С пределом огнестойкости не менее EI45.
5. Двери поз. 06*, 07*- Дверной блок металлопластиковый наружный по ГОСТ 30970-2014. Остекленный армированным или закаленным стеклом. Обеспечить установку доводчика, уплотнение в притворах. На двери поз. 06* установить домофон.
6. Двери поз. 15, 15*- Дверной блок металлопластиковый внутренний по ГОСТ 30970-2014. Комбинированный с армированным и закаленным стеклом.
7. Двери поз. 09, 09* – стальные внутренние по ГОСТ 31173-2003, двупольные распашные, с замкнутой коробкой. С установкой одинарного остекления, остекление армированное и закаленное. Обеспечить установку доводчика и уплотнение в притворах.
8. Двери поз. 10, 10* – стальные внутренние утепленные по ГОСТ 31173-2003. Обеспечить установку замков и дверных глазков. Обеспечить установку доводчика и уплотнение в притворах.
9. Двери поз. 11, 11* – двери внутренние межкомнатные деревянные глухие по ГОСТ 475-2016. Предусмотреть ручки и межкомнатный замок-защелку.
10. Двери поз. 12, 12* – двери внутренние санузлов деревянные глухие по ГОСТ 475-2016. Предусмотреть ручки и межкомнатный замок защелку.
11. Двери поз. 13* – стальные наружные по СТ РК 3552-2020. Двери противопожарные стальные глухие однопольные, обеспечить установку доводчика, замков и уплотнение в притворах. С пределом огнестойкости не менее EI30.
12. Двери поз. 14 – деревянные внутренние по ГОСТ 475-2016.Глухие, двупольные, обеспечить установку замков.
13. Двери поз. 03, 04, 08 в секции 3 не используются.
14. Окна ОК-1, ОК-1*, ОК-2, ОК-3, ОК-3/1 и балконные двери БД-1, БД-1л – металлопластиковые с установкой двухкамерных стеклопакетов. Расчетные значения сопротивления теплопередаче наружных окон Ro=0,71 м²°С/Вт.
15. Предусмотреть установку замков безопасности для исключения выпадания детей из окон в местах открывания окон ОК-1, ОК-1*,ОК-3/1. Общее количество замков 150 шт.
16. Окна ОК-2, ОК-3 без открывания.
17. Окна поз. ОК-3/2, ОК-04, ОК-04/1, ОК-5, ОК-6, ОК-7 в секции 3 не используются.
18. Подоконные доски – пластиковые, матовые, индивидуального изготовления, белого цвета с заглушками.
19. После установки оконных блоков, зазоры заделать вспенивающимися составами, откосы с наружной стороны зашить фасонными элементами и по низу оконного проема выполнить слив.
20. Монтаж оконных блоков выполняет фирма-изготовитель данных изделий.
21. Размеры переплетов, монтажные зазоры и узлы крепления оконных блоков уточнить в процессе строительства фирмой-изготовителем, без изменения схем.
22. В местах установки оконных блоков и наружных дверей в качестве уплотнителя применять вспенивающие растворы для заделки стыков между стеной, плитой и дверным блоком.
23. Узлы по окнам см. лист АС1-30
24. Схемы изделий изображены со стороны фасада.
25. Фасадные вентиляционные решётки металлические с полимерным покрытием в цвет фасада, заводского изготовления. Решетки установить с учетом узла-2к, л.АС1-18, место установки см. л. АС1-8-:-11, АС1-16

Изм.	Кол.уч.	Лист	№док.	Подп.	Дата
ГИП		Тохтарбаев			03.25
ГАП		Щегорцова			03.25
ГКП		Дорошок			03.25
Проверил		Тепляшова			03.25
Выполнил		Яценко			03.25

240073- 2024- АС1

Многоквартирный жилой комплекс со встроенными помещениями и паркингом, г. Астана, район «Нұра», район пересечений улиц Е125, Е127 и Е368 (проектные наименования), севернее шоссе Қорғалжын

Секция 3

Стадия	Лист	Листов
РП	28	

Спецификация элементов заполнения проёмов.

проектное бюро КОНСТРУКТИВ Astana 2025г.

Копировал

А2 420х594 формат А2

Взам. инв. N

Подпись и дата

Инв. N подл.

Дверь 01,
зеркально 01*

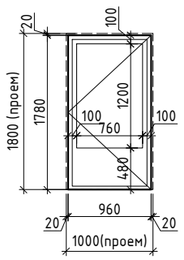

Дверь 02, 05
зеркально 02*, 05*

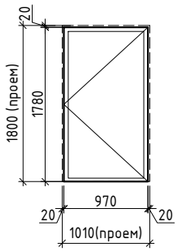

Дверь 06, 07
зеркально 06*, 07*

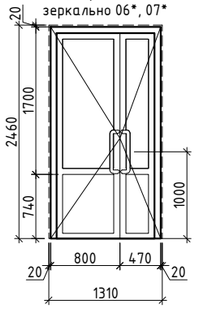

Дверь 10
зеркально 10*

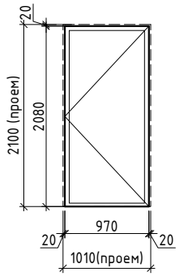

Дверь 09,
зеркально 09*

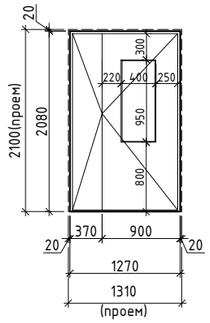

Дверь 11,
зеркально 11*

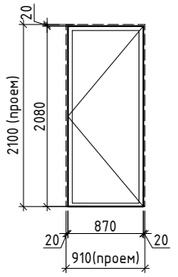

Дверь 12,
зеркально 12*

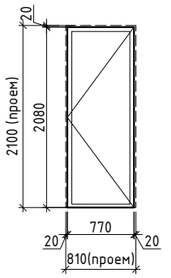

Дверь 13,
зеркально 13*

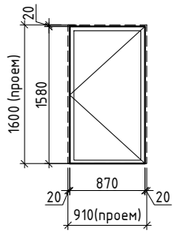

Дверь 15,
зеркально 15*

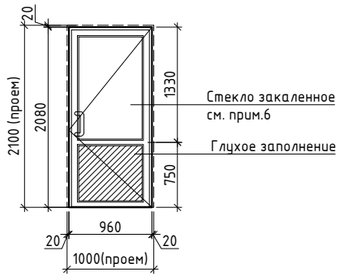

ОК-1

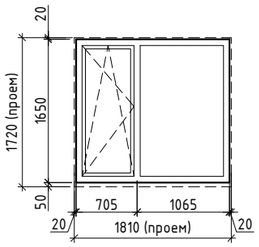

ОК-1*

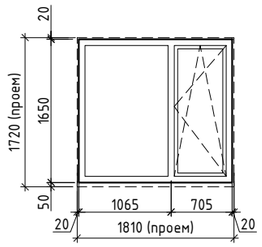

ОК-3

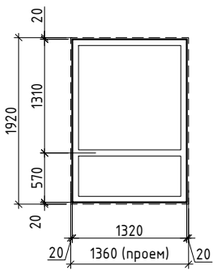

ОК-3/1

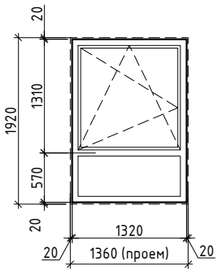

Окно
ОК-2
Балконная
дверь
БД-1л

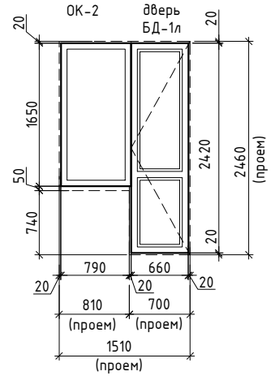

Балконная
дверь
БД-1
Окно
ОК-2

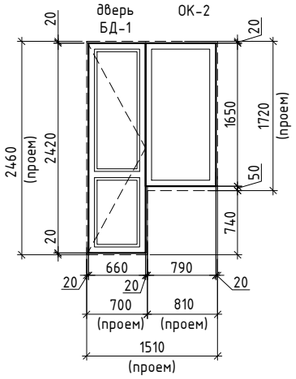

Дверь 14

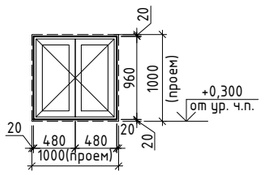

Узел устройства прохода кабелей и инженерных систем через стены, перекрытия (заделка противопожарным герметиком с требуемым пределом огнестойкости).

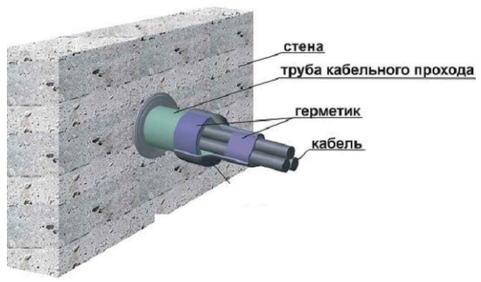

Узлы пересечения ограждающих строительных конструкций кабелями, трубопроводами и другим технологическим оборудованием должны иметь предел огнестойкости не ниже требуемых пределов, установленных для этих конструкций, а именно:

Согласно таблице 1 приложение 2 Приказа Министерства по черезвычайным ситуациям Республики Казахстан от 17 августа 2021 года за №405 "Об утверждении технического регламента " Общие требования к пожарной безопасности"(с изм. по состоянию на 26.02.2023г.)

Для здания II степени огнестойкости-прохождения кабелей и инженерных систем:

- через несущие стены и несущие элементы- R 120,
- наружные ненесущие стены E 15,
- внутренние ненесущие стены (перегородки) EI-15,
- перекрытия между этажные (в том числе чердачные) REI 45,
- лестничные клетки (внутренние стены) REI 120,
- лестничные клетки (косоуры, марши и площадки лестниц) R 60.

1. Данный лист смотреть совместнос АС1-8-:-11
2. Спецификацию элементов заполнения проемов см. лист АС1-28
3. Схемы изделий изображены со стороны фасада.

						240073- 2024- АС1	
						Многоквартирный жилой комплекс со встроенными помещениями и паркингом, г. Астана, район «Нұра», район пересечений улиц Е125, Е127 и Е368 (проектные наименования), севернее шоссе Қорғалжын	
Изм.	Кол.уч.	Лист	Nдок.	Подп.	Дата		
ГИП		Тохтарбаев			03.25	Секция 3	Стадия: РП; Лист: 29; Листов:
ГАП		Щегорцова			03.25		
ГКП		Дорошок			03.25		
Проверил		Тепляшова			03.25	Схемы элементов заполнения проемов. Узел прохода инженерных систем через стены, перекрытия	проектное бюро КОНСТРУКТИВ A1 Астана 2025г.
Выполнил		Яценко			03.25		
Копировал						А2 420х594 формат А2	

Взам. инв. N | Подпись и дата | Инв. N подл.

Монтажная схема окна

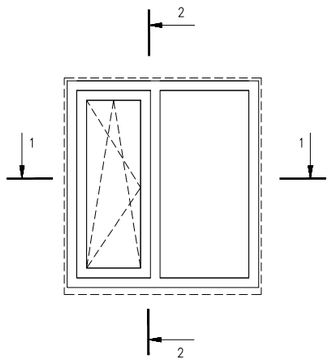

2-2

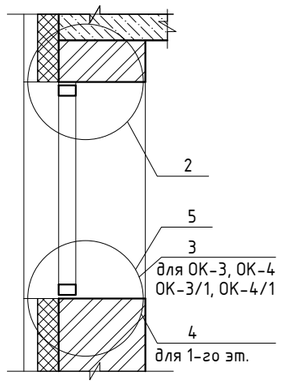

1-1

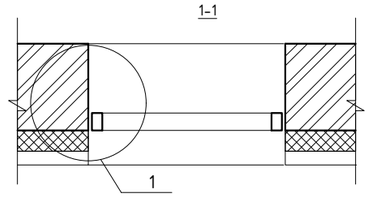

1

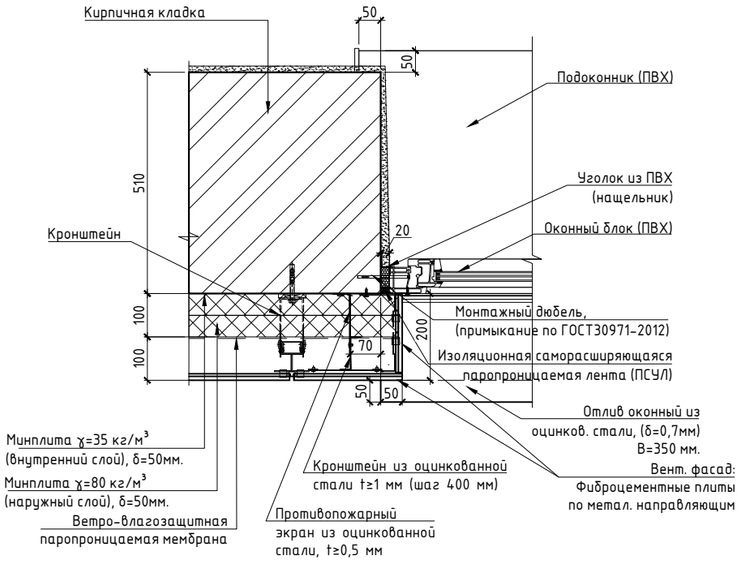

2

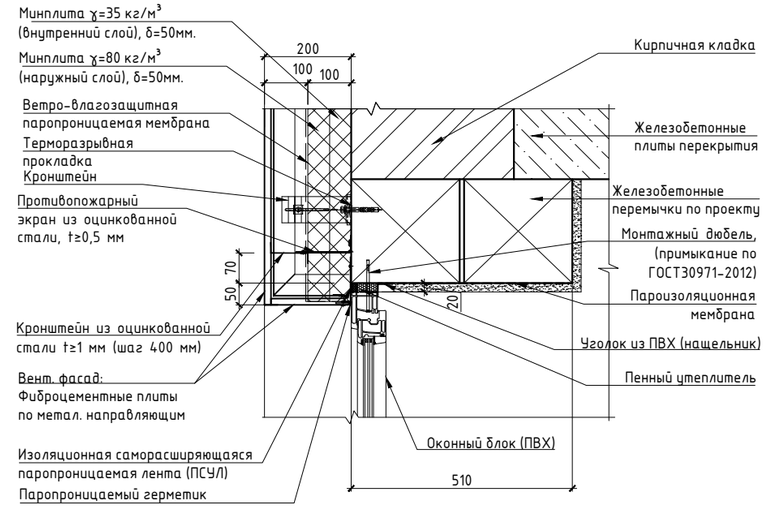

3

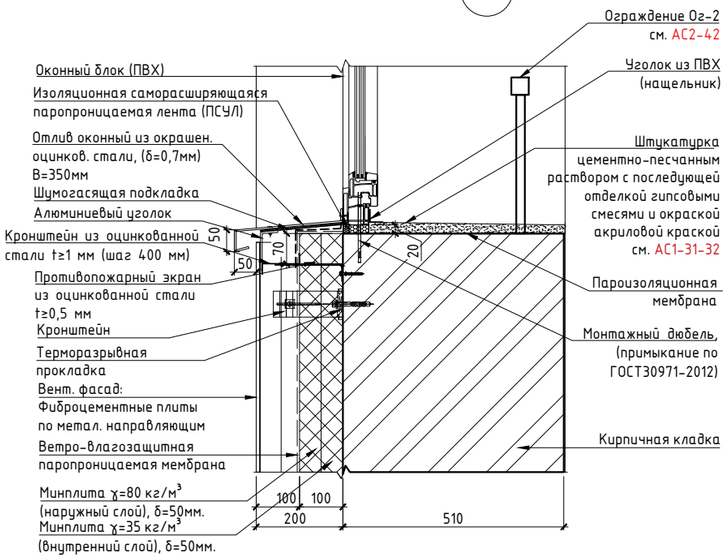

Принципиальная схема устройство пожарной рассечки для проемов

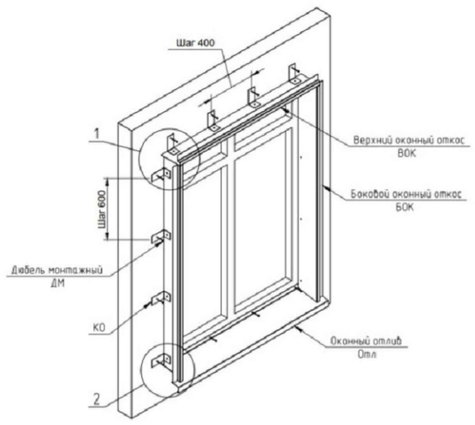

4

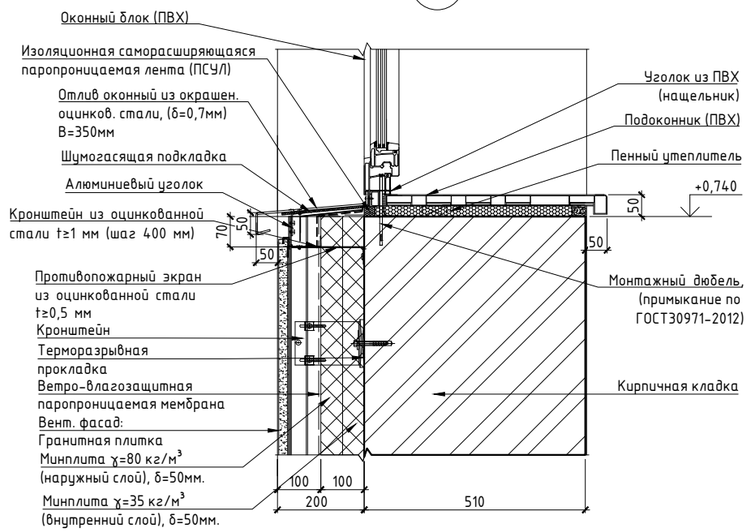

5

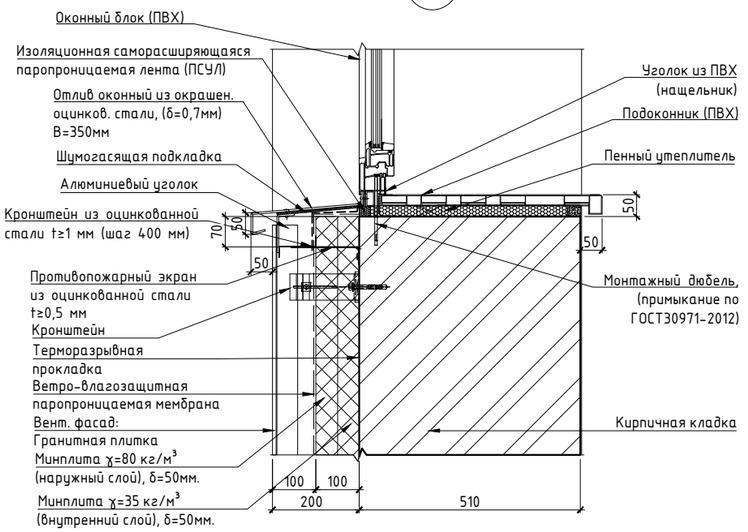

1. Спецификацию элементов заполнения проемов см. лист АС1-28
2. Узлы установки переплетов остекления выполняются согласно узлам и рекомендациям фирмы-изготовителя.
3. Оконный профиль показан условно.
4. Для изготовления терморазрывных прокладок следует применять стереорегулярный (изотактический) полипропилен марки 02015 по ТУ 2211-020-00203521-96. Толщина терморазрывных прокладок должна быть не менее 4 мм.

Взам. инв. N | Подпись и дата | Инв. N подл.

Изм.	Кол.уч.	Лист	№док.	Подп.	Дата	240073- 2024- АС1			
						Многоквартирный жилой комплекс со встроенными помещениями и паркингом, г. Астана, район «Нұра», район пересечений улиц Е125, Е127 и Е368 (проектные наименования), севернее шоссе Қорғалжын			
ГИП		Тохтарбаев			03.25	Секция 3	Стадия	Лист	Листов
ГАП		Щегорцова			03.25		РП	30	
ГКП		Дорошок			03.25				
Проверил		Тепляшова			03.25	Узлы окон. Схема устройства пожарной рассечки для проемов	КОНСТРУКТИВ Астана 2025г.		
Выполнил		Яценко			03.25				
Копировал						А2 420х594 формат А2			

Ведомость внутренней отделки помещений (начало)

Наименование или номер помещения	Вид отделки элементов интерьеров									Примечание
	Потолок	Площадь, м²	Стены, перегородки, колонны	Площадь, м²	Низ стен (панели)	Высота, м	Площадь, м²	Плинтус	Длина, п/м	
Подвал на отм. -2,140										
Помещения подвала	- Поверхность потолка без отделки	---	Отделка по стенам из ФБС блоков: - Заделка швов - Известковая окраска	546,22						Отделка откосов в подвале учтена в отделке стен.
			Утепление: - Утеплитель минераловатный базальтовый , γ=100 кг/м³, δ=100 мм. - Штукатурка по полимерной сетке, δ=10мм - Известковая окраска	13,90						
Технические помещения: ИТП, насосная, электрощитовая	- Известковая окраска	13,80	Отделка по стенам из ФБС блоков: - Заделка швов - Окраска масляной краской	13,60				-Керамическая плитка, h=100 мм.	14,20	
			Отделка по кирпичу: - Простая штукатурка, δ=12мм - Окраска масляной краской	12,00						
1-й этаж на отм. 0,000 (жилая часть)										
Тамбур жилой части,	-Утеплитель минераловатный базальтовый , γ=100 кг/м³, δ=160 мм. -Гипсокартонные листы ГКЛВ по металлическим направляющим (см прим.6) -Сплошное выравнивание гипсовыми смесями, δ=3мм -Водоэмульсионная окраска морозостойкая	11,20	Отделка по кирпичу: - Простая штукатурка, δ=12мм - Сплошное выравнивание гипсовыми смесями, δ=3мм - Акриловая морозостойкая краска	11,10				-Керамическая плитка, h=100 мм.	15,00	
			Утепление: - Утеплитель минераловатный базальтовый , γ=100 кг/м³, δ=100 мм. - Штукатурка по полимерной сетке, δ=10мм - Сплошное выравнивание гипсовыми смесями δ=3мм - Акриловая морозостойкая краска	29,9						
Холл жилой части, колясочная, межквартирный холл,	- Сплошное выравнивание гипсовыми смесями, δ=3мм - Водоэмульсионная окраска	93,00	Отделка по кирпичу: - Простая штукатурка, δ=12мм - Сплошное выравнивание гипсовыми смесями, δ=3мм - Водоэмульсионная окраска	138,0				-Керамическая плитка, h=100 мм.	75,00	
			Отделка по ячеистому бетону: - Сплошное выравнивание гипсовыми смесями, δ=3мм - Водоэмульсионная окраска	75,73						
			Отделка по листам ГКЛ (зашив. коммуникаций поз.2) прим.6: - Сплошное выравнивание гипсовыми смесями, δ=3мм - Водоэмульсионная окраска	24,00						
Коридор, прихожие, гостиные, общие комнаты, спальни, кухни.	- Сплошное выравнивание гипсовыми смесями, δ=3мм - Водоэмульсионная окраска	316,50	Отделка по кирпичу: - Простая штукатурка, δ=12мм - Сплошное выравнивание гипсовыми смесями, δ=3мм - Водоэмульсионная окраска	469,80	- Простая штукатурка, δ=12мм - Керамическая глазурованная плитка на клею, δ=10мм	h=0,6м.	13,10	-Ламинированный плинтус	346,00	В зоне расположения кухонного гарнитура (см. отделочный план), выполнить облицовку керамической плиткой- высотой 0,6 м. С отметки 0,85 м от чистого пола
			Отделка по ячеистому бетону: - Сплошное выравнивание гипсовыми смесями, δ=3мм - Водоэмульсионная окраска	390,00	- Керамическая глазурованная плитка на клею, δ=10мм	h=0,6м.	0,8			
			Отделка по листам ГКЛ (зашив. коммуникаций поз.2) прим.6: - Сплошное выравнивание гипсовыми смесями, δ=3мм - Водоэмульсионная окраска	3,80	- Лист ГКЛ (см прим.6) Керамическая глазурованная плитка на клею, δ=10мм	h=0,6м.	1,1			
			Звукоизоляция стен (прихожая) примыкающих к лифтовой шахте: - Утеплитель минераловатный базальтовый , γ=75 кг/м³, δ=50 мм. - Гипсокартонные листы ГКЛ по металлическим направляющим, (поз.4) (см прим.6) - Сплошное выравнивание гипсовыми смесями, δ=3мм - Водоэмульсионная окраска	10,80						
Санитарные узлы	- Сплошное выравнивание гипсовыми смесями, δ=3мм - Водоэмульсионная окраска	26,90	Отделка по кирпичу: - Гидрозащитный состав цементно - полимерная паста Toiler TR500 или аналог.2 слоя (расход 0,625 кг на 1 м²) - Простая штукатурка, δ=12мм - Керамическая глазурованная плитка на клею, δ=10мм	113,50						
			Отделка по листам ГКЛВ (зашив. коммуникаций поз.3) прим.6: - Керамическая глазурованная плитка на клею, δ=10мм	12,70						

Спецификация гипсокартонных облицовочных систем

Поз.	Обозначение	Наименование	Кол. м²	Масса ед.,кг	Примеч.
1	СП РК 5.06-11-2004	Потолок подвесной (D=72,5 мм) метал. каркас: профиль ПП60х27; ПНП28х27 Обшивка: ГКЛВ- 12,5мм	44,00	13,00	572,00
2	СП РК 5.06-11-2004	Потолок подвесной (D=72,5 мм) метал. каркас: профиль ПП60х27; ПНП28х27 Обшивка: ГКЛ- 12,5мм	197,60	16,00	3161,6
3	СП РК 5.06-11-2004	Потолок подвесной (D=72,5 мм) метал. каркас: профиль ПП60х27; ПНП28х27 Обшивка: ГКЛВ- 12,5мм	143,20	16,00	2291,20
4	СП РК 5.06-11-2004	Облицовка (D=87,5 мм.) метал. каркас: профиль ПС75х50; ПН75х40 Обшивка: ГКЛ-12,5мм Заполнение: минплита γ=15кг/м³, δ=50мм.	173,00	15,00	2526,00

1. Данный лист смотреть совместно с листом АС1-32
2. Планы отделочных работ см. на листах АС1- 24-:-26
3. Экспликацию полов см. листы АС1-27
4. Штукатурку стен и зашивку их гипсокартоном выполнить после прокладки труб всех коммуникаций.
5. Откосы дверных и оконных проемов первого этажа
   -по кирпичным стенам оштукатурить простой штукатуркой, выровнять гипсовыми смесями и окрасить в/э краской. Общая площадь откосов составляет 84,70 м²
   -по стенам из ячеистого бетона выровнять гипсовыми смесями и и окрасить в/э краской. Общая площадь откосов составляет 2,10 м²
6. Расход гипсокартонных листов дан в спецификации гипсокартонных облицовочных систем.

Изм.	Кол.уч.	Лист	№док.	Подп.	Дата	240073- 2024- АС1			
						Многоквартирный жилой комплекс со встроенными помещениями и паркингом, г. Астана, район «Нұра», район пересечений улиц Е125, Е127 и Е368 (проектные наименования), севернее шоссе Қорғалжын			
ГИП		Тохтарбаев			03.25	Секция 3	Стадия	Лист	Листов
ГАП		Щегорцова			03.25		РП	31	
ГКП		Дорошок			03.25				
Проверил		Тепляшова			03.25	Ведомость внутренней отделки (начало).	КОНСТРУКТИВ Астана 2025г.		
Выполнил		Яценко			03.25				

Копировал А2 420х594 формат А2

Взам. инв. N | Подпись и дата | Инв. N подл.

Ведомость внутренней отделки помещений (окончание)

Наименование или номер помещения	Вид отделки элементов интерьеров									Примечание
	Потолок	Площадь, м²	Стены, перегородки, колонны	Площадь, м²	Низ стен (панели)	Высота, м	Площадь, м²	Плинтус	Длина, п/м	
1-й этаж на отм. 0,000 (жилая часть)										
Лоджии	- Сплошное выравнивание гипсовыми смесями, δ=3мм - Водоэмульсионная окраска	26,50	Утепление: - Утеплитель минераловатный базальтовый , χ=100 кг/м³, δ=100 мм. - Штукатурка по полимерной сетке, δ=10мм - Сплошное выравнивание гипсовыми смесями δ=3мм - Окраска водоэмул. краской для наружной отделки фасада	39,90				-Керамическая плитка, h=100 мм.	52,50	
			Отделка по кирпичу: - Простая штукатурка, δ=12мм - Сплошное выравнивание гипсовыми смесями, δ=3мм - Окраска водоэмул.краской для наружной отделки фасада	53,80						
2-й -9й этажи на отм. +3,000....+24,000										
Лифтовые холлы, коридор, межквартирные холлы	- Сплошное выравнивание гипсовыми смесями, δ=3мм - Водоэмульсионная окраска	335,90	Отделка по кирпичу: - Простая штукатурка, δ=12мм - Сплошное выравнивание гипсовыми смесями, δ=3мм - Водоэмульсионная окраска	516,0				-Керамическая плитка, h=100 мм.	297,80	На 9-м этаже , в межквартирном холле (коридоре),в местах прохода ливневой канализации выполнить фрагментарную подшивку потолка .
			Отделка по ячеистому бетону: - Сплошное выравнивание гипсовыми смесями, δ=3мм - Водоэмульсионная окраска	157,2						
	-Гипсокартонные листы ГКЛВ по металлическим направляющим (см прим.6) -Сплошное выравнивание гипсовыми смесями, δ=3мм -Водоэмульсионная окраска	32,80	Отделка по листам ГКЛ (зашив. коммуникаций поз.2) прим.6: - Сплошное выравнивание гипсовыми смесями, δ=3мм - Водоэмульсионная окраска	120,30						
Коридор, прихожие, гостиные, общие комнаты, спальни, кухни	- Сплошное выравнивание гипсовыми смесями, δ=3мм - Водоэмульсионная окраска	2941,10	Отделка по кирпичу: - Простая штукатурка, δ=12мм - Сплошное выравнивание гипсовыми смесями, δ=3мм - Водоэмульсионная окраска	4526,0	- Простая штукатурка, δ=12мм - Керамическая глазурованная плитка на клею, δ=10мм	h=0,6м.	107,20	-Ламинированный плинтус	3122,50	В зоне расположения кухонного гарнитура (см. отделочный план), выполнить облицовку керамической плиткой- высотой 0,6 м. С отметки 0,85 м от чистого пола
			Отделка по ячеистому бетону: - Сплошное выравнивание гипсовыми смесями, δ=3мм - Водоэмульсионная окраска	3451,20	- Керамическая глазурованная плитка на клею, δ=10мм	h=0,6м.	8,00			
			Отделка по листам ГКЛ (зашив. коммуникаций поз.2) прим.6: - Сплошное выравнивание гипсовыми смесями, δ=3мм - Водоэмульсионная окраска	37,6	- Лист ГКЛ (С625) (см прим.6) Керамическая глазурованная плитка на клею, δ=10мм	h=0,6м.	10,80			
			Звукоизоляция стен (кухни, прихожии) примыкающих к лифтовой шахте: - Утеплитель минераловатный базальтовый , χ=75 кг/м³, δ=50 мм. - Гипсокартонные листы ГКЛ по металлическим направляющим, (поз.4) (см прим.6) - Сплошное выравнивание гипсовыми смесями, δ=3мм - Водоэмульсионная окраска	141,60	- Утеплитель минераловатный базальтовый , χ=75 кг/м³, δ=50 мм. Гипсокартонные листы ГКЛ (см прим.6) Керамическая глазурованная плитка на клею, δ=10мм	h=0,6м.	16,00			
Санитарные узлы	- Сплошное выравнивание гипсовыми смесями, δ=3мм - Водоэмульсионная окраска	274,40	Отделка по кирпичу: - Гидрозащитный состав цементно - полимерная паста Toiler TR500 или аналог.2 слоя (расход 0,625 кг на 1 м²) - Простая штукатурка, δ=12мм - Керамическая глазурованная плитка на клею, δ=10мм	1355,10						
			Отделка по листам ГКЛВ (зашив. коммуникаций поз.3) прим.6: - Керамическая глазурованная плитка на клею, δ=10мм	130,50						
Лоджии	- Сплошное выравнивание гипсовыми смесями, δ=3мм - Водоэмульсионная окраска	247,20	Утепление: - Утеплитель минераловатный базальтовый , χ=100 кг/м³, δ=100 мм. - Штукатурка по полимерной сетке, δ=10мм - Сплошное выравнивание гипсовыми смесями δ=3мм - Окраска водоэмул. краской для наружной отделки фасада	387,50				-Керамическая плитка, h=100 мм.	487,20	
			Отделка по кирпичу: - Простая штукатурка, δ=12мм - Сплошное выравнивание гипсовыми смесями, δ=3мм - Окраска водоэмул.краской для наружной отделки фасада	458,00						
Лестничная клетка	- Сплошное выравнивание гипсовыми смесями, δ=3мм - Водоэмульсионная окраска	320,51	Отделка по кирпичу: - Простая штукатурка, δ=12мм - Сплошное выравнивание гипсовыми смесями, δ=3мм - Водоэмульсионная окраска	891,70	Отделка подоконной части окон в лестницах: - Простая штукатурка, δ=12мм - Сплошное выравнивание гипсовыми смесями, δ=3мм - Окраска акриловой краской		14,40	-Керамическая плитка, h=100 мм.	215,80	
	Отделка по металлическим косоурам: - Оштукатурить по сетке "рабица",δ=30мм - Сплошное выр. гипсовыми смесями, δ=3мм - Водоэмульсионная окраска	115,70								

1. Данный лист смотреть совместно с листом АС1-31
2. Планы отделочных работ см. на листах АС1-24-:-26
3. Экспликацию полов см. листы АС1-27.
4. Штукатурку стен и зашивку их гипсокартоном выполнить после прокладки труб всех коммуникаций.
5. Откосы дверных и оконных проемов 2-го-9го этажей
   -по кирпичным стенам оштукатурить простой штукатуркой, выровнять гипсовыми смесями и окрасить в/э краской. Общая площадь откосов составляет 648,0 м²
   -по стенам из ячеистого бетона выровнять гипсовыми смесями и и окрасить в/э краской. Общая площадь откосов составляет 16,8 м²
6. Расход гипсокартонных листов дан в спецификации гипсокартонных облицовочных систем

Изм.	Кол.уч.	Лист	№док.	Подп.	Дата	240073- 2024- АС1		
						Многоквартирный жилой комплекс со встроенными помещениями и паркингом, г. Астана, район «Нұра», район пересечений улиц Е125, Е127 и Е368 (проектные наименования), севернее шоссе Қорғалжын		
ГИП		Тохтарбаев			03.25	Секция 3	Стадия: РП	Лист: 32 / Листов:
ГАП		Щегорцова			03.25			
ГКП		Дорошок			03.25			
Проверил		Тепляшова			03.25	Ведомость внутренней отделки (окончание).	проектное бюро КОНСТРУКТИВ А1 Астана 2025г	
Выполнил		Яценко			03.25			

Взам. инв. N | Подпись и дата | Инв. N подл.

Копировал А2 420x594 формат А2

Витраж ВН-1

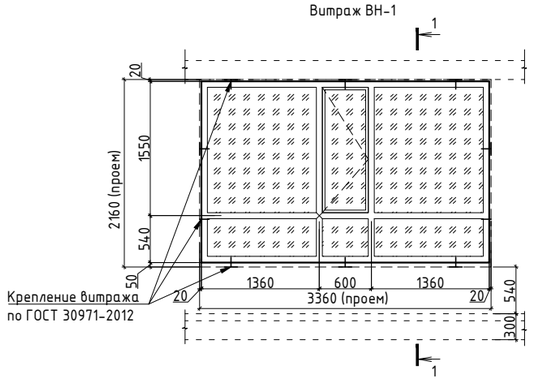

Сечение 1-1

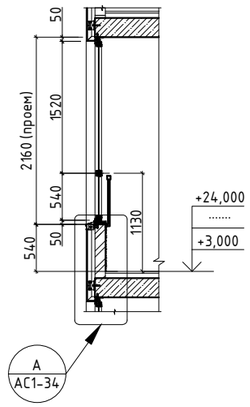

Витраж ВН-1. Фрагмент плана

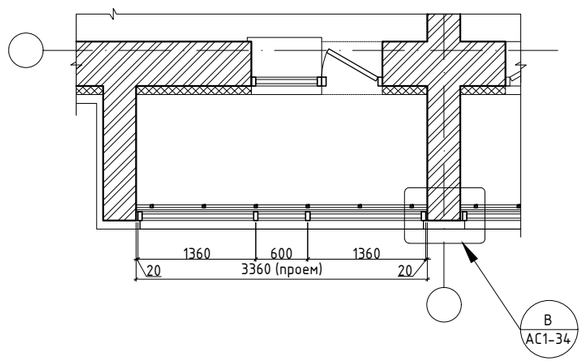

Ведомость витражей

№ п/п	Марка	Кол-во изделий	Прозрачное одинарное заполнение (Стекло 6 мм)			Прозрачное заполнение Двухкамерный стеклопакет			Всего, м²		Примечание
			Площадь стационарного заполнения	Площадь открывания	Итого, на ед. изделия	Площадь стационарного заполнения	Площадь открывания	Итого, на ед. изделия	Прозрачное одинарное заполнение (Стекло 6 мм.)	Прозрачное заполнение Двухкамерный стеклопакет	
1	ВН-1	36	6,03	0,91	6,94	-	-	-	249,84	-	-
2	ВН-2	17	5,76	0,91	6,67	-	-	-	113,39	-	-
3	ВН-3	9	5,07	0,91	5,98	-	-	-	53,82	-	-
	Всего м²	-	-	-	-	-	-	-	417,05	-	-

Спецификация витражей

Поз.	Наименование	Кол.	Примечание
1	Витраж ВН-1	36	Металлопластиковый импост, с одинарными стеклами по ГОСТ 23166-2021.
2	Витраж ВН-2	17	Металлопластиковый импост, с одинарными стеклами по ГОСТ 23166-2021.
3	Витраж ВН-3	9	Металлопластиковый импост, с одинарными стеклами по ГОСТ 23166-2021.

Витраж ВН-2

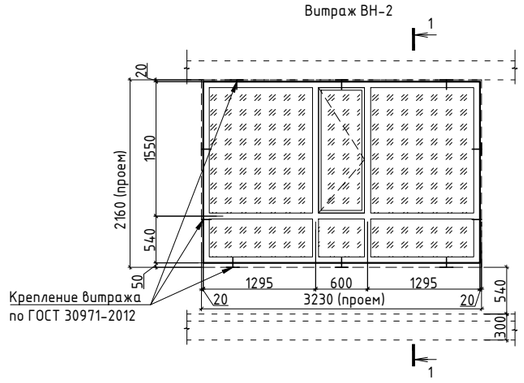

Витраж ВН-3

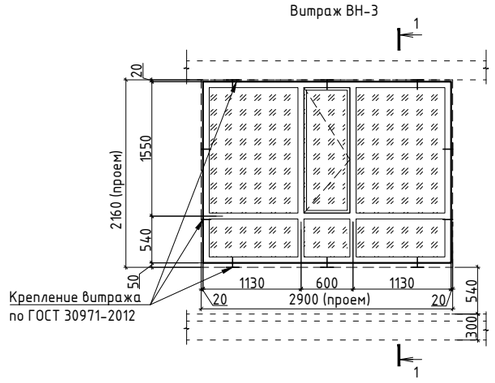

Витраж ВН-2. Фрагмент плана

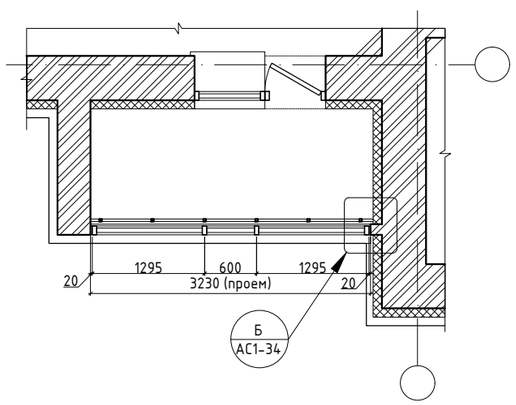

Витраж ВН-3. Фрагмент плана

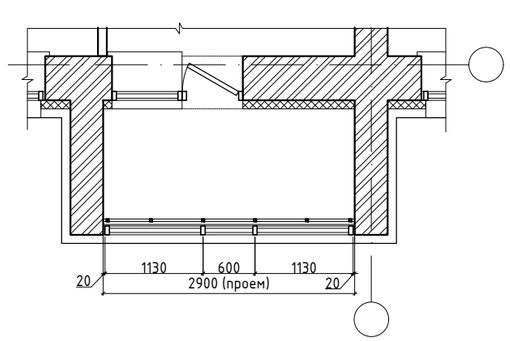

Условные обозначения:

- -прозрачное одинарное заполнение (Стекло)
- -монолитный железобетон
- -кирпич
- -утеплитель

1. Схемы изделий изображены со стороны фасада.
2. При изготовлении витражей, фирме-изготовителю необходимо уточнить габариты витражей по месту.
3. Цветовое решение переплетов и цвет стекол, фирме-изготовителю дополнительно согласовать с заказчиком и с авторами проекта.
4. При изготовлении витражей, фирмам-изготовителям необходимо уточнить габариты изделий по месту. Фирмам-изготовителям витражей разработать альбомы технических решений и характерных узлов применяемых витражных систем.
5. В качестве заполнения витражей проектом предусмотрены прозрачные стекла в соответствии с ГОСТ 23166-2021.
6. Коэффициент пропускания света в прозрачных стеклах должен быть не менее 0,75.
7. Коэффициент прозрачности в прозрачных стеклах должен быть не менее 0,30.
8. Коэфициент расчетного сопротивления теплопередачи витражных конструкций с двухкамерным стеклопакетом не менее 0,71.
9. Витражи замаркированы на листах АС1-8-:-11, АС1-24-:-26
10. Витражи ВН-4, ВН-5, ВН-6, ВН-7 в данном проекте (Секции 3) не используются.
11. Витражи из металлопластиковых профилей выполнить в соответствии с ГОСТ 30674-99.
12. Для изготовления терморазрывных прокладок следует применять стереорегулярный (изотактический) полипропилен марки 02015 по ТУ 2211-020-00203521-96. Толщина терморазрывных прокладок должна быть не менее 4 мм.
13. Предусмотреть установку замков безопасности для исключения выпадания детей в местах открывания ВН-1, ВН-2,ВН-3. Общее количество замков 62 шт.

Изм.	Кол.уч.	Лист	№док.	Подп.	Дата	240073- 2024- АС1			
						Многоквартирный жилой комплекс со встроенными помещениями и паркингом, г. Астана, район «Нура», район пересечений улиц Е125, Е127 и Е368 (проектные наименования), севернее шоссе Қорғалжын			
ГИП		Тохтарбаев			03.25		Стадия	Лист	Листов
ГАП		Щегорцова			03.25	Секция 3	РП	33	
ГКП		Дорошок			03.25				
Проверил		Тепляшова			03.25	Ведомость, спецификация витражей. Витражи ВН-1, ВН-2, ВН-3	проектное бюро КОНСТРУКТИВ		
Выполнил		Яценко			03.25		Астана 2025г.		

Копировал

А2 420х594 формат А2

Взам. инв. N | Подпись и дата | Инв. N подл.

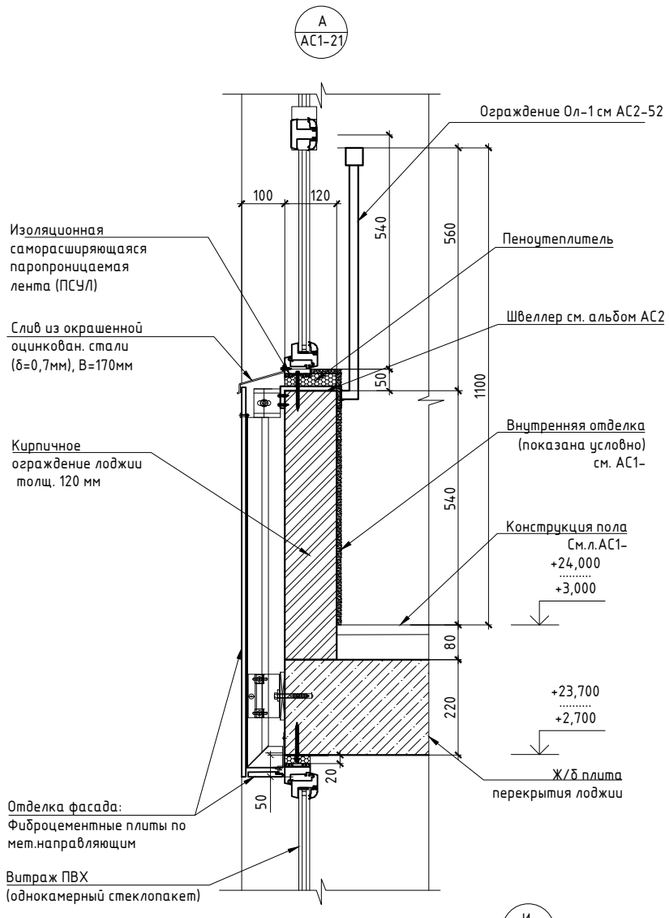

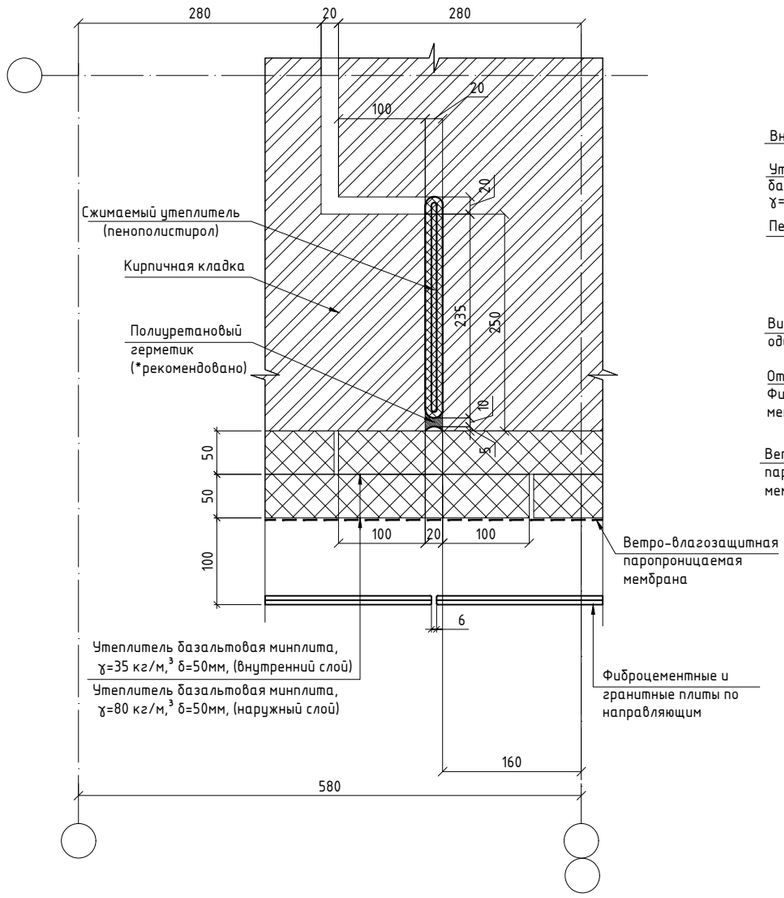

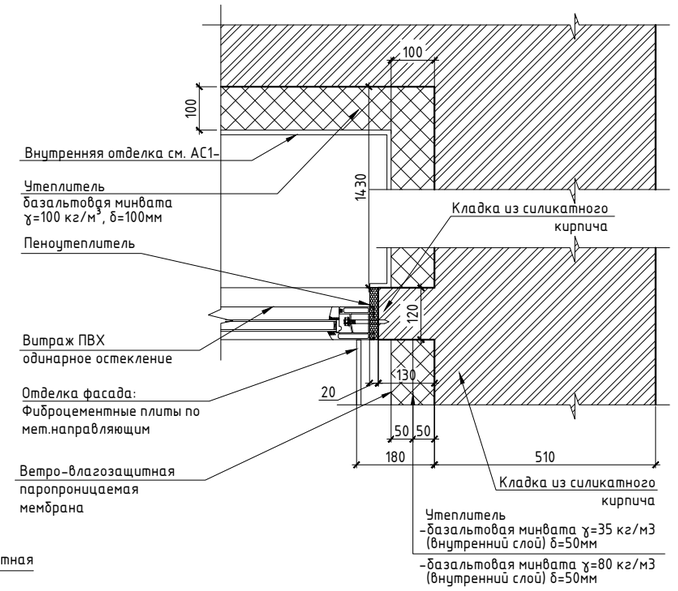

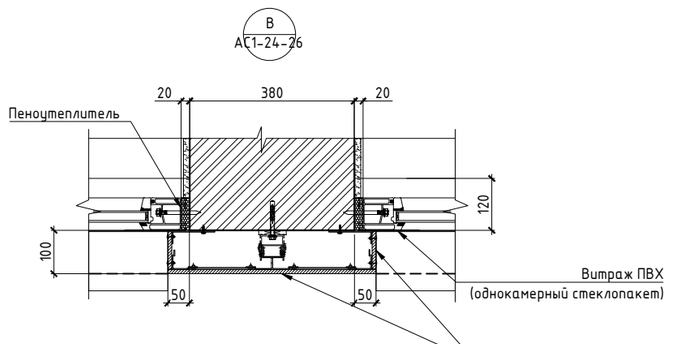

И
АС1-21

Масштаб М 1:10

Узел устройства подшивки лоджии

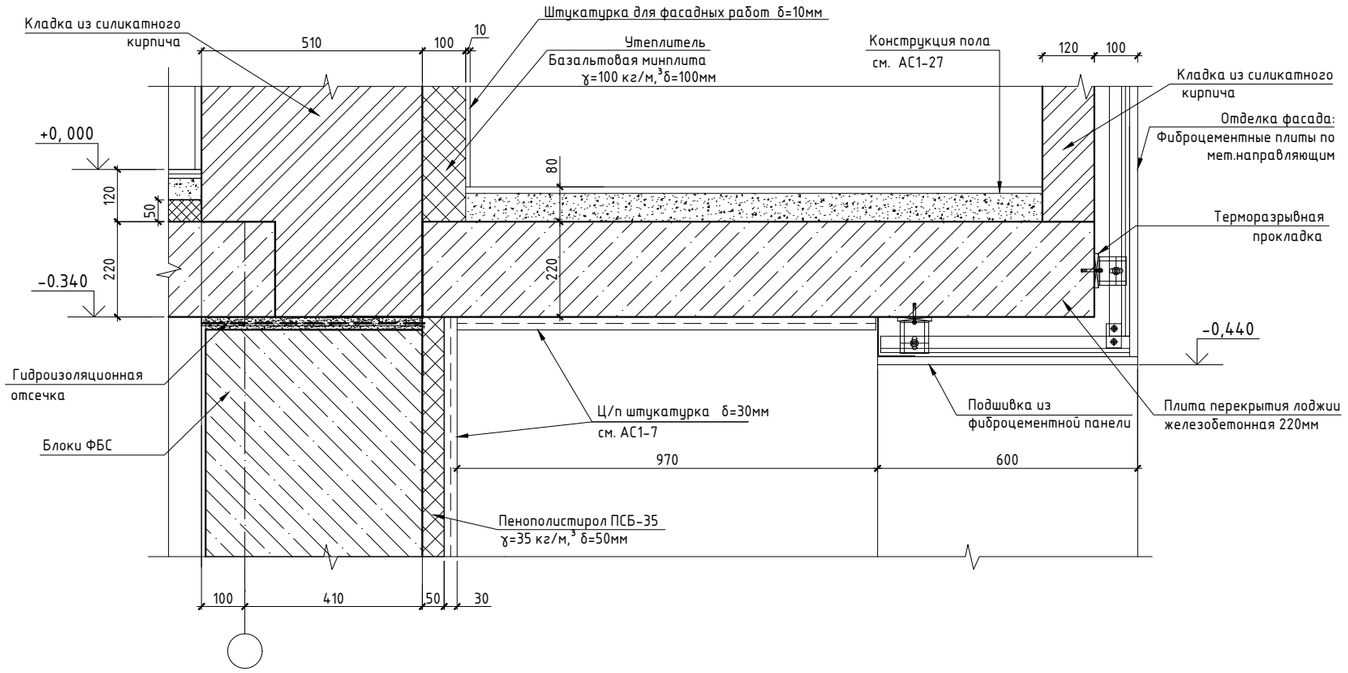

Условные обозначения:

- -прозрачное заполнение (однокамерный стеклопакет)
- -силикатный кирпич по ГОСТ 379-2015
- -железобетон
- -утеплитель

1. Данный лист см. совместно с листами АС1-13-:-15; АС1-21-:-23 Разрезы 1-1, 2-2, 3-3; АС1-24-:-25
2. Общие примечания по витражам на листе и мпркировка узлов см. АС1-33

						240073- 2024- АС1
						Многоквартирный жилой комплекс со встроенными помещениями и паркингом, г. Астана, район «Нұра», район пересечений улиц Е125, Е127 и Е368 (проектные наименования), севернее шоссе Қорғалжын
Изм.	Кол.уч.	Лист	Nдок.	Подп.	Дата	
ГИП		Тохтарбаев			03.25	Секция 3
ГАП		Щегорцова			03.25	
ГКП		Дорошок			03.25	
Проверил		Тепляшова			03.25	Узлы фасадов А, Б, В, И Узел устройства деф.шва (между секциями)
Выполнил		Яценко			03.25	

Стадия	Лист	Листов
РП	34	

КОНСТРУКТИВ А1 Астана 2025г.

Копировал

А2 420х594 формат А2

Взам. инв. N | Подпись и дата | Инв. N подл.

Е
АС1-22

Масштаб М 1:5
Узел устройства отмостки

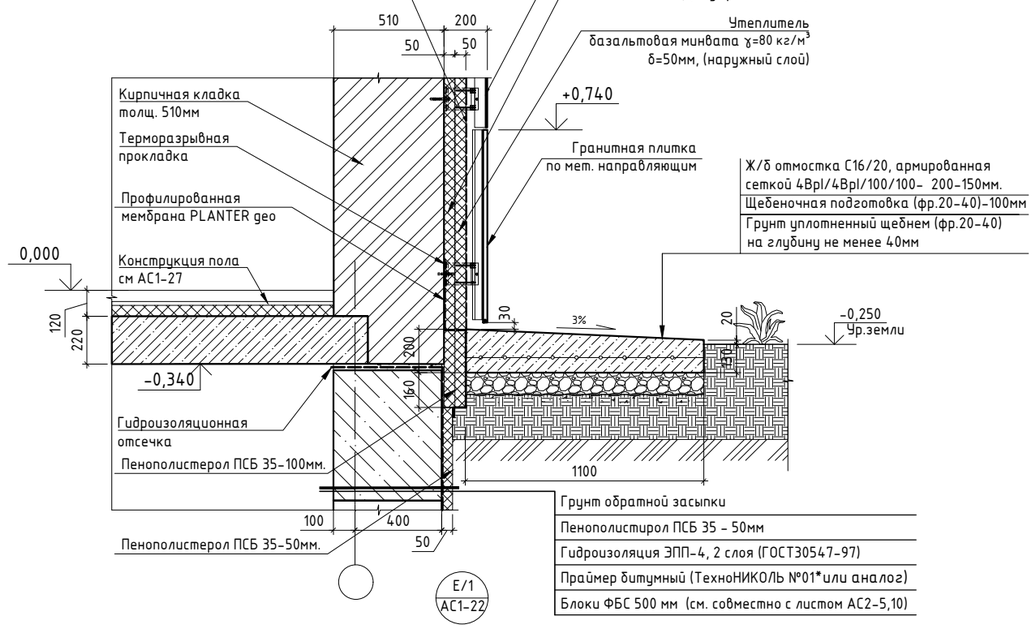

Е/1
АС1-22

Масштаб М 1:5
Узел устройства отмостки

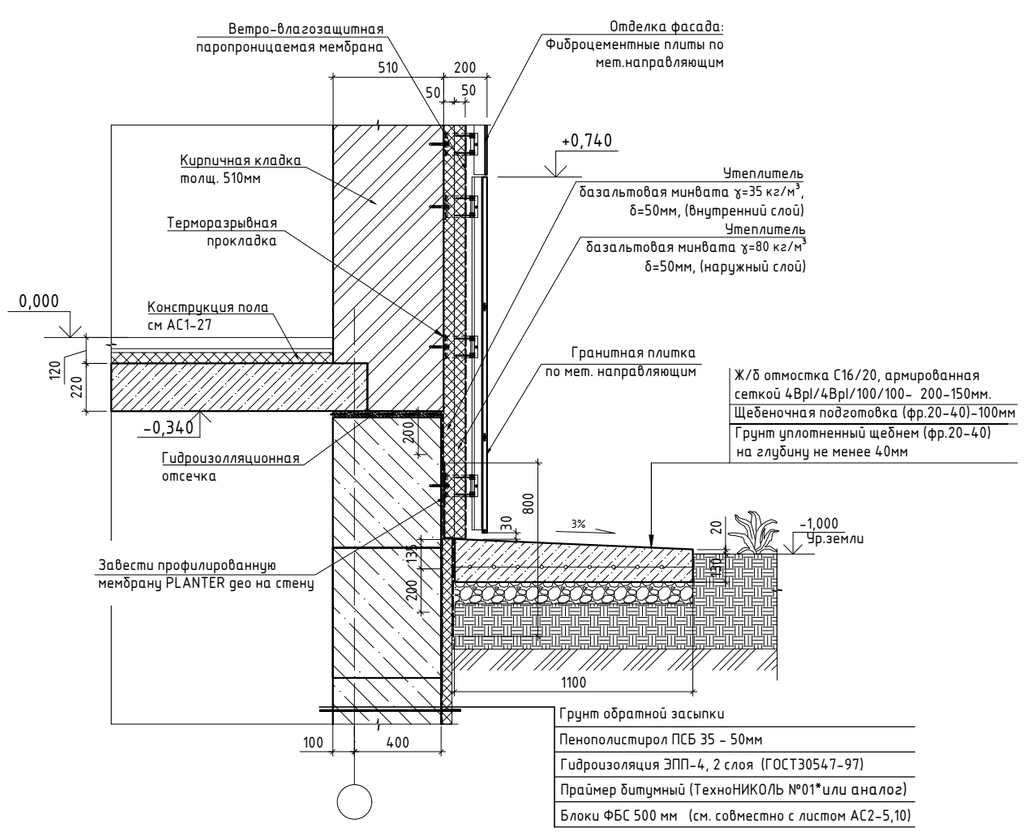

Г
АС1-22

Масштаб М 1:10
Узел устройства подшивки лоджии (входная зона)

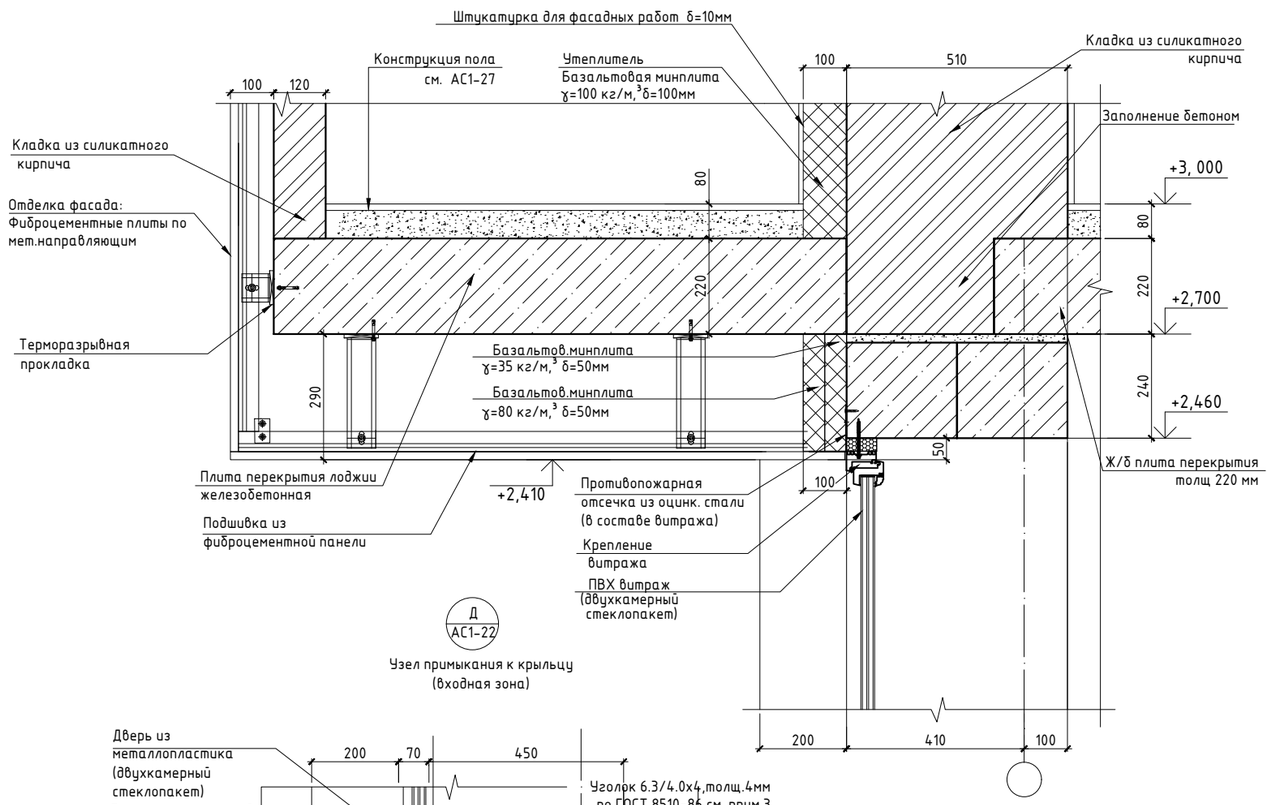

Д
АС1-22

Узел примыкания к крыльцу (входная зона)

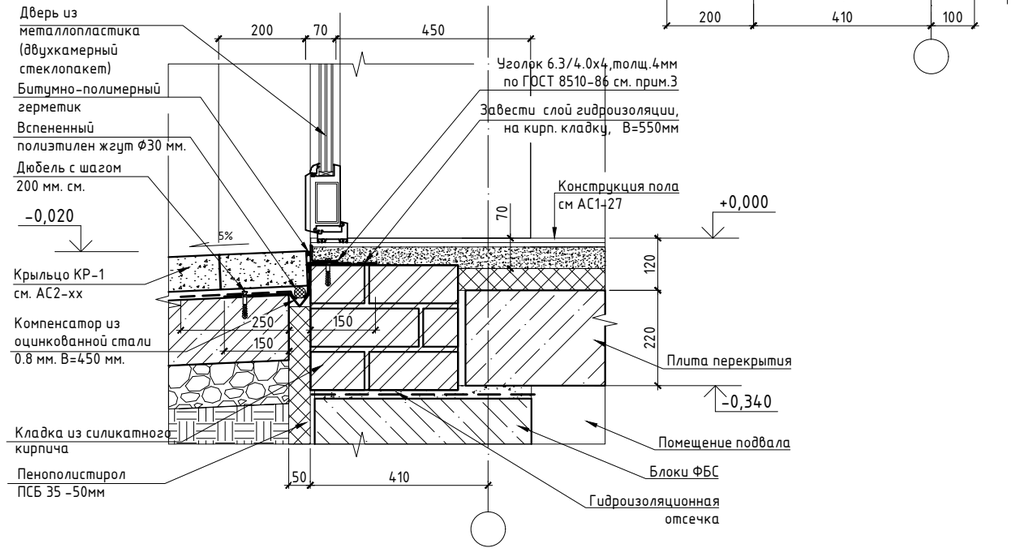

1. Данный лист см. совместно с листами АС1-21-:-23 Разрезы 1-1, 2-2, 3-
2. Устройство отмостки смотри совместно с разделом ГП.
3. Узел "Д" -Уголок 6.3/4.0 толщ. 4мм по ГОСТ 8510-86 - 1,3 п.м. вес 4,12 кг.

						240073- 2024- АС1
						Многоквартирный жилой комплекс со встроенными помещениями и паркингом, г. Астана, район «Нұра», район пересечений улиц Е125, Е127 и Е368 (проектные наименования), севернее шоссе Қорғалжын
Изм.	Кол.уч.	Лист	№док.	Подп.	Дата	
ГИП		Тохтарбаев			03.25	Секция 3
ГАП		Щегорцова			03.25	
ГКП		Дорошок			03.25	
Проверил		Тепляшова			03.25	Узлы фасадов Г, Д, Е, Е/1
Выполнил		Яценко			03.25	

Стадия	Лист	Листов
РП	35	

КОНСТРУКТИВ А1 Астана 2025г.

Копировал А2 420х594 формат А2

Взам. инв. N | Подпись и дата | Инв. N подл.

Козырек К-1
Вид сверху. М1:20

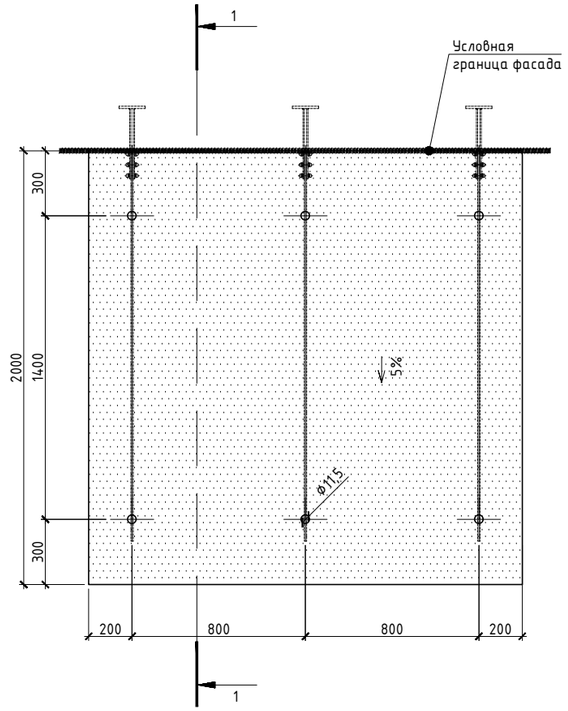

Сечение 1-1

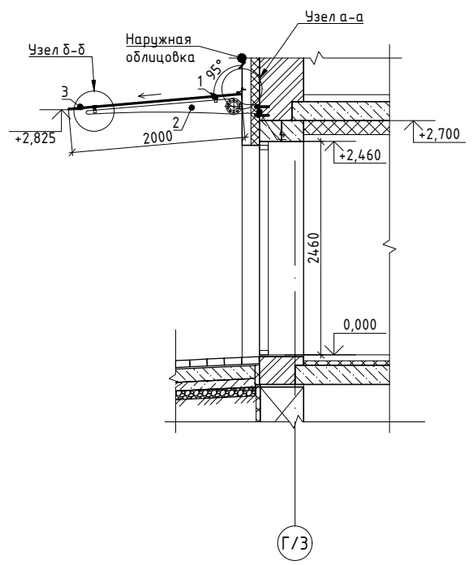

Спецификация элементов козырька

Марка поз.	Обозначение	Наименование	Кол. шт.	Масса ед. кг.	Примеч.
К-1		Козырек К-1 (2000х2000)	2		расход дан на 1 шт.
1		Стеклодержатель	6		
2		Консоль с возможностью регулировки угла наклона стекла, из нержавеющей стали AISI 304 толщиной стенки 10 мм	3		
3	ГОСТ 30826-2014	Триплекс (10мм закаленное стекло + 1,5мм пленка + 10мм закален. стекло)	1		4,00 м²
4		Пластина из нерж.стали AISI 304 толщиной стенки 10 мм. 150х150мм	3		
5	ГОСТ 14918-2020	Оцинк.сталь δ=1 мм (фартук) шир. 100 мм. м.п.	2,00		

Козырек К-1
Общий вид

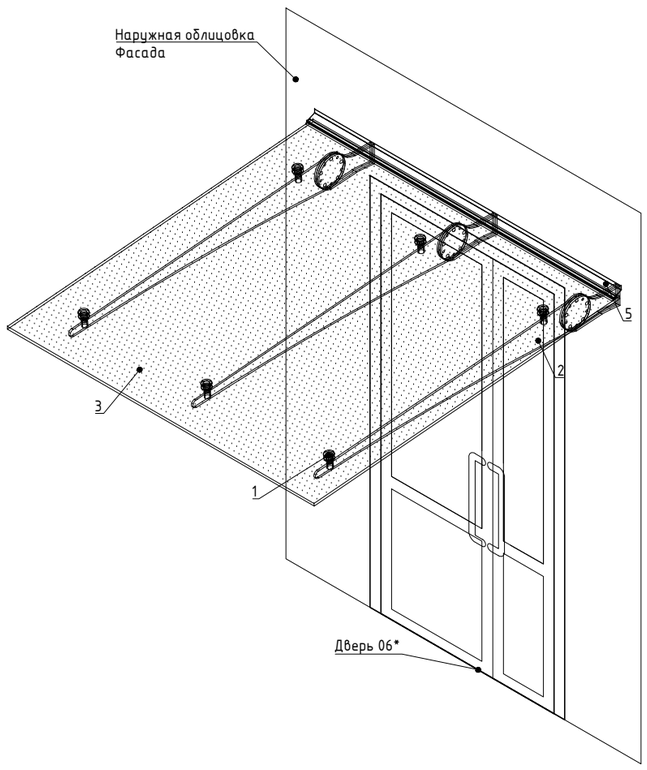

Поз. 5. Фартук

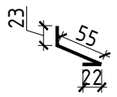

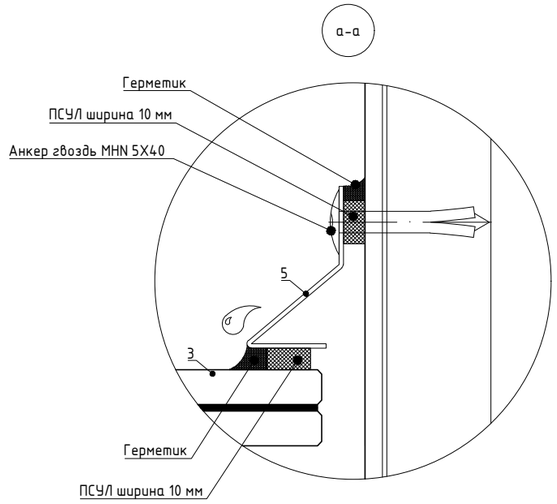

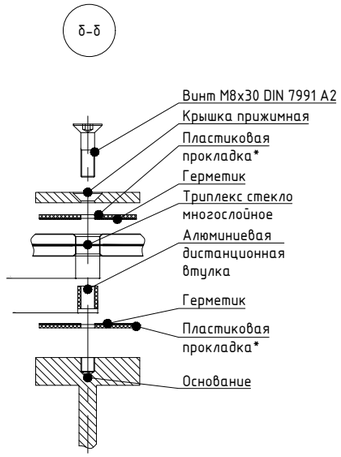

1. Данный лист смотреть совместно с листом АС1-3-:-6, АС1-21-24.
2. Размеры и узлы крепления козырька уточняет фирма-изготовитель в процессе строительства.
3. Сборку козырьков осуществлять в соответствии с технической документацией и рекомендациями изготовителя.
4. Узлы крепления показаны условно, принять согласно требованиям фирмы производителя в соответствие местом крепления.
5. Светопрозрачные конструкции должны соответствовать требованиям (по безопасности при эксплуатации) постановления Правительства Республики Казахстан от 31 декабря 2008 года № 1351 Технический регламент "Требования к безопасности конструкций из других материалов".

Изм.	Кол.уч.	Лист	Nдок.	Подп.	Дата	240073- 2024- АС1			
						Многоквартирный жилой комплекс со встроенными помещениями и паркингом, г. Астана, район «Нұра», район пересечений улиц Е125, Е127 и Е368 (проектные наименования), севернее шоссе Қорғалжын			
ГИП		Тохтарбаев			03.25				
ГАП		Щегорцова			03.25	Секция 3	Стадия	Лист	Листов
ГКП		Дорошок			03.25		РП	36	
Проверил		Тепляшова			03.25	Козырек К-1	КОНСТРУКТИВ Астана 2025г		
Выполнил		Смагин			03.25				
Копировал						А2 420х594 формат А2			

Взам. инв. N | Подпись и дата | Инв. N подл.