Заказчик: ТОО "Елорда даму"
Генпроектировщик: ТОО "Конструктив-А" ГСЛ № 16003086

РАБОЧИЙ ПРОЕКТ

Многоквартирный жилой комплекс со встроенными помещениями и паркингом, г. Астана, район «Нура», район пересечений улиц Е125, Е127 и Е368 (проектные наименования), севернее шоссе Коргалжын

Альбом 3.8 Архитектурные решения (АС1). Секция 8

Астана 2025 г.

Заказчик: ТОО "Елорда даму"
Проектировщик: ТОО "Конструктив - А" ГСЛ № 16003086

РАБОЧИЙ ПРОЕКТ

Многоквартирный жилой комплекс со встроенными помещениями и паркингом, г. Астана, район «Нұра», район пересечений улиц Е125, Е127 и Е368 (проектные наименования), севернее шоссе Коргалжын

Состав проекта

Секция 1 - Жилая секция (9 этажей)
Секция 2 - Жилая секция (9 этажей)
Секция 3 - Жилая секция (9 этажей)
Секция 4 - Жилая секция со встроенными помещениями (9 этажей)
Секция 5 - Жилая секция со встроенными помещениями (9 этажей)
Секция 6 - Жилая секция (9 этажей)
Секция 7 - Жилая секция (9 этажей)
Секция 8 - Паркинг (6 этажей)

ТОМ 1. Пояснительная записка (ПЗ)

ТОМ 2. Общеплощадочные материалы
Альбом 2.1 Генеральный план (ГП)
Альбом 2.2 Наружный водопровод и канализация (НВК)
Альбом 2.3 Сети электроснабжения 10кВ (ЭС-10кВ)
Альбом 2.4 Сети электроснабжения 0,4кВ (ЭС-0,4кВ)
Альбом 2.5 Наружное электроосвещение (ЭН-0,38кВ)
Альбом 2.6 Комплектная трансформаторная подстанция (КТПГ)
Альбом 2.7 Комплектная газовая котельная (Котельная)
Альбом 2.8.1 Теплоснабжение (ТС.ТМ)
Альбом 2.8.2 Теплоснабжение (ТС.КЖ)
Альбом 2.9 Газоснабжение наружное (ГСН)
Альбом 2.10 Наружные сети связи (НСС)

ТОМ 3. Архитектурно - строительные решения (АС)
Альбом 3.1.1 Архитектурно - строительные решения (АС1). Секция 1
Альбом 3.1.2 Архитектурно - строительные решения (АС2). Секция 1
Альбом 3.2.1 Архитектурно - строительные решения (АС1). Секция 2
Альбом 3.2.2 Архитектурно - строительные решения (АС2). Секция 2
Альбом 3.3.1 Архитектурно - строительные решения (АС1). Секция 3
Альбом 3.3.2 Архитектурно - строительные решения (АС2). Секция 3
Альбом 3.4.1 Архитектурно - строительные решения (АС1). Секция 4
Альбом 3.4.2 Архитектурно - строительные решения (АС2). Секция 4
Альбом 3.5.1 Архитектурно - строительные решения (АС1). Секция 5
Альбом 3.5.2 Архитектурно - строительные решения (АС2). Секция 5
Альбом 3.6.1 Архитектурно - строительные решения (АС1). Секция 6
Альбом 3.6.2 Архитектурно - строительные решения (АС2). Секция 6
Альбом 3.7.1 Архитектурно - строительные решения (АС1). Секция 7
Альбом 3.7.2 Архитектурно - строительные решения (АС2). Секция 7
Альбом 3.8 Архитектурные решения (АР). Секция 8

ТОМ 4. Конструкции железобетонные
Альбом 4.1 Конструкции железобетонные. (КЖ). Секция 8

ТОМ 5. Водопровод и канализация (ВК)
Альбом 5.1 Водопровод и канализация (ВК). Секция 1
Альбом 5.2 Водопровод и канализация (ВК). Секция 2
Альбом 5.3 Водопровод и канализация (ВК). Секция 3
Альбом 5.4 Водопровод и канализация (ВК). Секция 4
Альбом 5.5 Водопровод и канализация (ВК). Секция 5
Альбом 5.6 Водопровод и канализация (ВК). Секция 6
Альбом 5.7 Водопровод и канализация (ВК). Секция 7
Альбом 5.8 Водопровод и канализация (ВК). Секция 8

ТОМ 6. Отопление и вентиляция (ОВ)
Альбом 6.1 Отопление и вентиляция (ОВ). Секция 1
Альбом 6.2 Отопление и вентиляция (ОВ). Секция 2
Альбом 6.3 Отопление и вентиляция (ОВ). Секция 3
Альбом 6.4 Отопление и вентиляция (ОВ). Секция 4
Альбом 6.5 Отопление и вентиляция (ОВ). Секция 5
Альбом 6.6 Отопление и вентиляция (ОВ). Секция 6
Альбом 6.7 Отопление и вентиляция (ОВ). Секция 7
Альбом 6.8 Отопление и вентиляция (ОВ). Секция 8

ТОМ 7. Силовое электрооборудование и электроосвещение (ЭОМ)
Альбом 7.1 Силовое электрооборудование и электроосвещение (ЭОМ). Секция 1
Альбом 7.2 Силовое электрооборудование и электроосвещение (ЭОМ). Секция 2
Альбом 7.3 Силовое электрооборудование и электроосвещение (ЭОМ). Секция 3
Альбом 7.4 Силовое электрооборудование и электроосвещение (ЭОМ). Секция 4
Альбом 7.5 Силовое электрооборудование и электроосвещение (ЭОМ). Секция 5
Альбом 7.6 Силовое электрооборудование и электроосвещение (ЭОМ). Секция 6
Альбом 7.7 Силовое электрооборудование и электроосвещение (ЭОМ). Секция 7
Альбом 7.8 Силовое электрооборудование и электроосвещение (ЭОМ). Секция 8
Альбом 7.9 Подсветка фасада (ПФ)

ТОМ 8. Системы связи (СС)
Альбом 8.1 Системы связи (СС). Секция 1
Альбом 8.2 Системы связи (СС). Секция 2
Альбом 8.3 Системы связи (СС). Секция 3
Альбом 8.4 Системы связи (СС). Секция 4
Альбом 8.5 Системы связи (СС). Секция 5
Альбом 8.6 Системы связи (СС). Секция 6
Альбом 8.7 Системы связи (СС). Секция 7
Альбом 8.8 Системы связи (СС). Секция 8

ТОМ 9. Автоматическое пожаротушение (АПТ)
Альбом 9.1 Автоматическое пожаротушение (АПТ). Секция 8

ТОМ 10. Сметная документация

ТОМ 11. Оценка воздействия на окружающую среду

ТОМ 12. Энергоэффекктивность. Энергетический паспорт

ТОМ 13. Проект организации строительства (ПОС)

ТОМ 14. Паспорт проекта (ПП)

ТОМ 15. Мероприятия по обеспечению пожарной безопасности (МПБ)

Разработан фирмой ТОО "Конструктив-А"

Директор _____ Баронэ В.А.

ГИП _____ Тохтарбаев Ж.

"__" _____ 2025 г.

Астана 2025г.

ВЕДОМОСТЬ ОСНОВНЫХ КОМПЛЕКТОВ ЧЕРТЕЖЕЙ

Обозначение	Наименование	Примечание
ГП	Генеральный план	
АР	Архитектурно-строительные решения	
КЖ	Конструкции железобетонные	
ВК	Водопровод и канализация	
ОВ	Отопление и вентиляция	
ЭОМ	Силовое электрооборудование и электроосвещ.	
СС	Системы связи	
АПТ	Автоматическое пожаротушение	
ПФ	Подсветка фасадов	

ВЕДОМОСТЬ ССЫЛОЧНЫХ И ПРИЛАГАЕМЫХ ДОКУМЕНТОВ

Обозначение	Наименование	Примечание
ГОСТ 475-2016	Блоки дверные деревянные и комбинированные	
ГОСТ 30673-2013	Профили поливинилхлоридные для оконных и дверных блоков	
ГОСТ 23166-2021	Конструкции оконные и балконные светопрозрачные ограждающие	
ГОСТ 31173-2003	Блоки дверные стальные	
ГОСТ 15588-2014	Плиты пенополистерольные теплоизоляционные	
ГОСТ 31360-2007	Изделия стеновые неармированные из ячеистого бетона автоклавного твердения	
СП РК 5.06-11-2004	Ограждающие конструкции с применением гипсокартонных листов	
СП РК 5.06-19-2012	Проектирование и монтаж навесных фасадов с воздушным зазором	
ГОСТ 6133-99	Камни бетонные стеновые	
Серия 2.160-4	Узлы крыш жилых зданий	
ГОСТ 530-2012	Кирпич и камень керамические	
ГОСТ 379-2015	Кирпич, камни, блоки и плиты перегородочные силикатные	

Проект выполнен в соответствии с действующими нормами и правилами обеспечивающими пожарную, санитарную и экологическую безопасность, при соблюдении мероприятий, предусмотренных настоящим проектом

Главный инженер проекта Тохтарбаев Ж.

ВЕДОМОСТЬ ЧЕРТЕЖЕЙ ОСНОВНОГО КОМПЛЕКТА АР (начало)

Лист	Наименование	Примечание
1	Общие данные (начало).	
2	Общие данные (окончание).	
3	Не используется	
4	Цветовое решение фасада в осях 8/8-1/8.	
5	Цветовое решение фасада в осях 1/8-8/8.	
6	Цветовое решение фасада в осях А/8-Е/8.	
7	Цветовое решение фасада в осях Е/8-А/8.	
8	Ведомость наружной отделки.	
9	Фасад в осях 8/8-1/8. Схема устройства пожарной рассечки по фасаду	
10	Фасад в осях 1/8-8/8.	
11	Фасад в осях А/8-Е/8.	
12	Фасад в осях Е/8-А/8.	
13	Кладочный план 1-го этажа на отм 0,000.	
14	Кладочный план 2-5-го этажей на отм +3.900.... +15,600.	
15	Кладочный план 6-го этажа на отм +19,500.	
16	План кровли.	
17	Узлы кровли.	
18	Разрез 1-1. Разрез 3-3.	
19	Разрез 2-2.	
20	План отделочных работ 1-го этажа на отм. 0,000.	
21	План отделочных работ 2-5-го этажей на отм +3,900.... +15,600.	
22	План отделочных работ 6-го этажа на отм. +19,500.	
23	Экспликация полов	
24	Ведомость внутренней отделки (начало)	
25	Ведомость внутренней отделки (окончание)	
26	Спецификация элементов заполнения проёмов.	
27	Схемы элементов заполнения проёмов. Узел прохода инженерных коммуникаций через стены и перекрытия.	
28	Узлы окон. Схема устройства пожарной рассечки по окнам.	
29	План дорожной разметки 1-го этажа на отм. 0,000	
30	План дорожной разметки 2-5-го этажа на отм. +3,900....+15,600	
31	План дорожной разметки 6-го этажа на отм. +19,500	
32	Схема дорожной разметки	
33	Схемы расположения и крепления металлических стоек Сф1, Сф2. Спецификация	
34	Схемы устройства и крепления кирпичных стен и перегородок. Спецификация	
35	План перемычек 1-го этажа на отм. 0,000. Ведомость. Спецификация	
36	План перемычек 2-:-5-го этажа на отм. +3,900....+15,600. Ведомость. Спецификация	
37	План перемычек 6-го этажа на отм. +19,500. Ведомость. Спецификация	
38	Лестница МЛ-1. Фундамент. Спецификация	
39	Лестница МЛ-1. Сечения 1-1, 2-2, 3-3, 12-12. Схема расположения стоек Ст-1, Ст-2	
40	Лестница МЛ-1. Сечения 4-4,..., 11-11.	
41	Лестница МЛ-1. Стойка Ст-1, Ст-2. Связь Св-1, Св-2	
42	Лестница МЛ-1. Косоуры ЛК-1т,н, ЛК-2т,н, ЛК-4т,н, ЛК-6т,н, ЛК-8т,н, ЛК-10т,н, ЛК-12т,н. Ступень Ст-1	
43	Лестница МЛ-1. Косоуры ЛК-3т,н, ЛК-5т,н, ЛК-7т,н, ЛК-9т,н, ЛК-11т,н, ЛК-13т,н. Ступень Ст-1. Схема расположения балок. Схемы балок Бм-1,Бм-2, Бм-3	
44	Лестница МЛ-1. Ограждения ОГ-1, ОГ-2, ОГ-3, ОГ-4.	
45	Лестница МЛ-1. Ограждения ОГ-5, ОГ-6, ОГ-7, ОГ-8.	

ВЕДОМОСТЬ ЧЕРТЕЖЕЙ ОСНОВНОГО КОМПЛЕКТА АР (окончание)

Лист	Наименование	Примечание
46	Лестница МЛ-2. Сечения 1-1, 2-2, 3-3	
47	Лестница МЛ-2. Косоуры Лк-1,Лк-2.	
48	Лестница МЛ-2. Ограждения.	
49	Лифтовая шахта ЛШ-1	
50	Ограждения Огм-1, Огм-2. Спецификация	
51	Стремянка См-1, См-2. Сечения. Спецификация	
52	План Козырька Км-1, Км-2. Развертка экрана Эк-1, Эк-2. Сечение	
53	Не используется	
54	Шахты ВЕ-1-ВЕ-4. Каркасы К-1-:-К-4. Сечение. Спецификация.	
55	Зонты 1-4. Спецификация.	
56	Лоток Л-1. Сечения	
57	Приямки ПР-1,ПР-2,Пр-3.Сечения.Решетки Р-1,Р-2,Р-3. Крышка К-1 Спецификация.	
58	Крыльца Кр-1, Кр-3. Пандус П-1. Сечения. Фрагмент армирования. Спецификация	
59	Крыльцо Кр-2. Пандус П-2. Сечения. Фрагмент армирования. Спецификация	
60	Козырек К-1. Спецификация	

ТЕХНИКО-ЭКОНОМИЧЕСКИЕ ПОКАЗАТЕЛИ (ПАРКИНГ -Секция-8)

1	Количество этажей	6 этажей
2	Площадь застройки	1624,94 м²
3	Количество парковочных мест/в том числе для МГН	164/7 м/мест
4	Общая площадь здания	9058,40 м²
5	Строительный объем здания	37733,09 м³
6	Полезная площадь здания (без учета площадей рампы и шлюзов)	7055,91 м²
	В том числе:	
	Площадь паркинга (помещения для хранения легковых автомобилей)	6817,71 м²
	Площадь технических помещений (АПТ-насосная, венткамера, электрощитовая)	64,72 м²
	Площадь помещений для обслуживающего и дежурного персонала	18,74 м²
	Площадь лифтового хола, лестничного хола	154,74 м²
7	Площадь рампы, в т,ч. шлюзов.	1541,86 м²

Согласовано

Группа АПТ	Ковалев	03.25
Группа ВК	Баймуратов	03.25
Группа СС	Филипенко	03.25
Группа ЭОМ	Филипенко	03.25

Согласовано

Группа ГП	Корецкая	03.25
Группа КЖ	Дорошок	03.25
Группа ОВ	Кругелов	03.25

						240073- 2024- АР
						Многоквартирный жилой комплекс со встроенными помещениями и паркингом, г. Астана, район «Нұра», район пересечений улиц Е125, Е127 и Е368 (проектные наименования), севернее шоссе Қорғалжын
Изм.	Кол.уч.	Лист	№док.	Подп.	Дата	
ГИП		Тохтарбаев			03.25	Секция 8 — Стадия: РП; Лист: 1; Листов: 58
ГАП		Щегорцова			03.25	
ГКП		Дорошок			03.25	
Проверил		Тепляшова			03.25	Общие данные (начало)
Выполнил		Борамбаев			03.25	

проектное бюро КОНСТРУКТИВ А1 Астана 2025г.

Инв. N подл. | Подпись и дата | Взам. инв. N

А2 420x594

ОБЩАЯ ХАРАКТЕРИСТИКА

Проект "Многоквартирный жилой комплекс со встроенными помещениями и паркингом, г. Астана, район «Нұра», район пересечений улиц Е125, Е127 и Е368 (проектные наименования), севернее шоссе Қорғалжын" разработан на основании задания на проектирование от 22 июля 2024 года, выписки из постановления акимата г. Астаны №510-2093 от 21 июня 2024 года, Архитектурно-планировочное задание №KZ27VUA01247692 от 09.10.2024 г. и согласно действующих на территории Республики Казахстан нормативных документов для строительства в 1В климатическом подрайоне г.Астана, РК .

Температура наружного воздуха наиболее холодной пятидневки -31,2° С.

Нормативная снеговая нагрузка - 150 кгс/м².

Нормативное ветровое давление - 77 кгс/м².

ХАРАКТЕРИСТИКА ЗДАНИЯ

Уровень ответственности здания - II.

Степень долговечности - II.

Степень огнестойкости -II.

Класс функциональной пожарной опасности паркинга -Ф 5.2

Класс конструктивной пожарной опасности паркинга -С0

Класс пожарной опасности строительных конструкций К0.

Расчётный срок службы здания - 50 лет.

Класс взрывопожароопасности помещений паркинга- В.

За относительную отметку 0,000 принят уровень чистого пола 1-го этажа паркинга, что соответствует абсолютной отметке 343,40.

ОБЪЕМНО-ПЛАНИРОВОЧНОЕ РЕШЕНИЕ

Проектируемый многоквартирный жилой комплекс состоит из трех блоков, которые включают в себя смежные между собой 9-ти этажные жилые секции (секция 1,2,3; секции 4,5; секции 6,7,) и пристроенный к 7-й секции надземный 6-ти этажный паркинг. Секции 1, 2, 3, 6, 7 с жилыми квартирами с 1-го по 9-й этажи. В секциях 4 и 5 на 1-м этаже предусматриваются нежилые встроенные помещения (офисы), со 2-го по 9-ый этажи располагаются жилые квартиры. Секции формируют внутреннее дворовое пространство, включающее зоны тихого отдыха, детские и спортивные площадки, озеленение, проезды.

Секция 8 - пристроенный надземный паркинг, представляет собой шести этажное прямоугольное в плане здание с размерами в осях"1/8-8/8"-"А/8-Е/8" - 46,55м х 33,1м. В середине здания размещена рампа. Рампа двухпутная, прямолинейная одномаршевая, изолированная, оборудованная краевым отбойным барьером 200х100h, средним разделительным барьером 300х100h и тротуаром (шириной 0.8м) для организации пешеходного движения .

В здании автостоянки предусматриваются места для хранения автомобилей, помещения для обслуживающего и дежурного персонала, помещения технического назначения (помещения АПТ и насосной, венткамера), санитарный узел (для служебного пользования), помещение уборочного инвентаря.

Высота этажа составляет 3,9м (в чистоте 3,6м). Для удобной связи между этажами, предусмотрен пассажирский лифт производства фирмы "NB FUJI" (производитель - КНР), без машинного отделения, грузоподъемность -1150кг, скорость подъема - 1,0 м/с., с габаритами кабины 1,3м х 2,1м. Двери с пределом огнестойкости EI-30. Отделка кабины лифта и дверей лифтовых шахт - нержавеющая сталь.

Предусмотрены две лестницы, соединяющие все надземные этажи по вертикали - Лестница Л1 и наружная металлическая лестница 3-го типа.

Тип автостоянки - надземная, закрытая, неотапливаемая, рамповая на 164 м/м. Хранения автомобтлей - парковочные места. Помещение хранения машин паркинга не предусмотрено для хранения автомобилей с двигателями , работающими на сжатом природном газе и сжиженном нефтяном газе.

КОНСТРУКТИВНОЕ РЕШЕНИЕ

Конструктивная схема здания принята в виде монолитного каркаса с перекрестной ригельной системой.

Вертикальная и горизонтальная жесткость обеспечивается системой колонн, вертикальных диафрагм, ригелей и горизонтальных дисков-перекрытий.

Фундаменты - свайные.

Ростверки - отдельностоящие, ленточные.

Каркас - монолитный железобетонный:

-колонны 500х500, 500х800,

-балки 250х500h, 500х700h.

-диафрагмы толщиной 300мм.

-парапеты - монолитные железобетоные толщиной 150мм.

Заполнение наружных стен -кладка из кирпича силикатного полнотелого марки СУРПо-М125/F35/1,8 ГОСТ 379-2015 толщиной 250мм. Кладку вести на растворе М-75.

Заполнение наружных стен теплых помещений (лифтовой холл) -кладка из кирпича силикатного полнотелого марки СУРПо-М125/F35/1,8 ГОСТ 379-2015 толщиной 250мм. Кладку вести на растворе М-75.

Стены внутренние - из кирпича силикатного полнотелого марки СУРПо-М125/F35/1,8 ГОСТ 379-2015, толщиной 120мм, 250мм. Кладку вести на цементно-песчаном растворе М 75.

Внутренние стены и перегородки по высоте армировать сетками С-3 (120мм) и С-6 (250мм) через каждые 4 ряда кладки. (см. АР-34)

Перегородки мокрых помещений - из кирпича силикатного полнотелого марки СУРПо-М125/F35/1,8 ГОСТ 379-2015, δ=120мм. Кладку вести на цементно-песчаном растворе М 75. Кладку обработать гидрозащитным составом - цементно-полимерной пастой Toiler TR 500 или аналог. См. АР-24

Кладка вентблоков выше уровня перекрытия из кирпича керамического полнотелого КР-р по 250х120х88/1.4НФ/150/2,0/50 ГОСТ 530-2012, δ=250 мм., на цементно песчаном растворе М50.

Отделка наружных стен - навесные фасады с вентилируемым зазором с облицовкой фиброцементными плитами по металлическим направляющим (1-6-ые этажи); цокольная часть 1-го этажа-гранит по металлическим направляющим.

Поверхность входных площадок и пандусов - из бетона на сульфатостойком цементе С12/15.W6.F150.

Утеплителем наружной стены лифтового холла выполнить с учётом конструктивной схемы -

двухслойное утепление по ГОСТ 9573-2012:

Наружный слой - плита теплоизоляционная из базальтовой минеральной ваты, ɣ=80 кг/м³, δ=50мм.

Внутренний слой - плита теплоизоляционная из базальтовой минеральной ваты, ɣ=35 кг/м³, δ=50мм.

Утепление внутренних стен примыкающих к лифтовому холлу, а так же стен помещения охраны, ПУИ, санузла - по ГОСТ 9573-2012, базальтовый минераловатный утеплитель, ɣ=100 кг/м³, δ=100 мм.

Утепление потолков в этих помещениях по ГОСТ 9573-2012, базальтовый минераловатный утеплитель, ɣ=100 кг/м³, δ=160 мм.

Утепление стен и перегородок технических помещений -по ГОСТ 9573-2012, базальтовый минераловатный утеплитель, ɣ=100 кг/м³, δ=80 мм, потолоки - ɣ=100 кг/м³, δ=100 мм.

Лестницы - металлические.

Перемычки - железобетонный по серии 1.038.1-1, индивидуальные металлические.

Полы - согласно экспликации полов. Пол паркинга и автомобильных пандусов - бетонный пол с упрочненным верхним слоем. Покрытие пола технических помещений - керамическая плитка для напольных работ по ГОСТ 13996-2019

Внутренняя отделка - отделка помещений паркинга - простая штукатурка и покраска по подготовленной поверхности. Отделка технических помещений - простая штукатурка и покраска по подготовленной поверхности.

Витражи - металлопластиковые с одинарным остеклением и решеткой, окна - металлопластиковые, в лифтовом холле с заполнением двухкамерными стеклопакетами по ГОСТ 30674-99, в лесничном холле с одинарным остеклением. Стекла прозрачные.

- Двери: -наружные - металлические с уплотнение в притворах и установкой замков, согласно ГОСТ 31173-2003. Из технических помещений по СТ РК 3552-2020 внутренние выходящие на рампу и в технических помещениях - металлические, по СТ РК 3552-2020. В теплых помещениях утепленные.см. АС-25-26

Ворота - секционные автоматические типа "Doorhan". См. прим. 18 на листе АР-26

Кровля - рулонная 4-слойная, с организованным водостоком.

Отмостка - предусмотрена из бетона С 16/20 шириной 1м. См. АР-19.

При строительстве необходимо применить экологически чистые строительные и отделочные материалы, имеющие сертификат безопасности материалов в соответствии с требованиями п.13 главы 2 Санитарных правил от 16 июня 2022 года №КР ДСМ-52, а также строительные материалы используемые для строительства объекта должны соответствовать санитарно-эпидемиологическим требованиям к обеспечению I класса радиационной безопасности согласно требованиям Гигиенических нормативов от 2 августа 2022 года № ДСМ-71.

ТЕХНИЧЕСКИЕ ТРЕБОВАНИЯ К МЕТАЛЛИЧЕСКИМ ИЗДЕЛИЯМ

1. Сварные швы выполнять в соответствии с ГОСТ 5264-80.
2. Сварочные работы выполнять с применением следующих материалов:

а) при автоматической и полуавтоматической сварке электродную проволоку СВ-08ГА по ГОСТ 2246-70* и флюсы ОСЦ-45 по ГОСТ 9087-81.

б) при ручной сварке обычных углеродистых сталей - электроды типа Э-42 по ГОСТ 9467-75*. Все видимые сварные швы зачистить.

3. Высоту шва принять не менее минимальной высоты свариваемых элементов.
4. Сварку производить электродами Э-42 по ГОСТ 9467-75*.

АНТИКОРРОЗИОННАЯ ЗАЩИТА

Все металлические детали должны быть защищены от коррозии. Закладные детали и сварные соединения защищаются антикоросийным покрытием в соответствии с СН РК 2.01-01-2013 и СП РК 2.01-101-2013.

Стальные части, входящие в состав сварных соединений (соединительные накладки, анкерные стержни) должны иметь защитное антикоррозионное покрытие: эмаль ПФ-115 наносится по грунтовке ГФ-021 ГОСТ 25129-2020. Лакокрасочные покрытия наносятся 2-мя слоями, общая толщина покрытия 55мкм.

Нарушенное в процессе электросварочных работ лакокрасочное покрытие должно быть восстановлено покраской за 2 раза. Перед выполнением работ по восстановлению антикоррозионного покрытия поврежденная поверхность должна быть зачищена щетками и произведено обеспыливание.

ВИДЫ СКРЫТЫХ РАБОТ

При производстве строительных работ согласно СН РК 1.03-00-2011* "Строительное производство. Организация строительства предприятий, зданий и сооружений" должны быть составлены акты освидетельствования следующих видов скрытых работ:

- о соответствии грунтов основания принятым в проекте;
- на свайные работы ;
- на армирование и бетонирование фундаментов;
- на соответствие проекту установленных выпусков из монолитных фундаментов;
- о правильности смонтированной арматуры;
- на устройство горизонтальной и боковой гидроизоляции фундаментов;
- на антикоррозионное покрытие закладных деталей.

Запрещается выполнение последующих работ при отсутствии актов на предшествующие виды скрытых работ.

ПРОТИВОПОЖАРНЫЕ МЕРОПРИЯТИЯ

Проект разработан в соответствии со СН РК 2.02-01-2023 и СП РК 2.02-101-2022 "Пожарная безопасность зданий и сооружений".

Строительные конструкции, принятые для строительства здания обеспечивают II степень огнестойкости.

Металлические элементы перемычек над проемами, покрыть огнезащитным составом, который соответствует пределу огнестойкости - 1 час.

Габариты принятых дверных проемов, лестничных клеток обеспечивают эвакуацию людей.

Двери на путях эвакуации открываются по направлению выхода.

Из всех этажей паркинга (2-6 эт.) предусмотрены самостоятельные выходы непосредственно наружу через лестничные клетки.

Характеристика лифта	
назначение лифта	Пассажирский
грузоподъемность(кг)	1150
скорость подъема(м/сек)	1,0
число остановок	6
напряжение питающей сети(В)	220/380
габариты шахты(мм)	2700х2200
габариты кабины(мм)	1300х2100х2500
расположение противовеса	сбоку
двери (степень огнестойкости)	EI 30

Схема блокировки

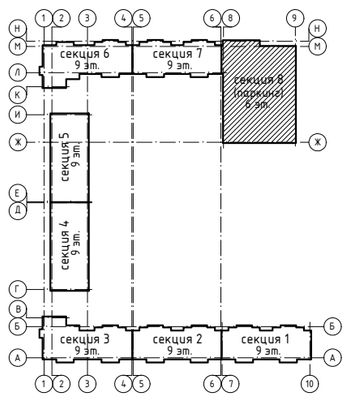

ДОСТУП МАЛОМОБИЛЬНЫХ ГРУПП НАСЕЛЕНИЯ

Проект разработан в соответствии с СП РК 3.03-105-2014,СП РК 3.06-101-2012

Доступ маломобильных групп населения обеспечивается посредством пандуса . Ширина дверных проемов в помещениях, перепады полов, порогов на путях движения МГН, соответствуют нормативным требованиям по обеспечению доступа МГН.

ТРЕБОВАНИЯ К НАВЕСНЫМ ФАСАДАМ С ВЕНТИЛЯЦИОННЫМ ЗАЗОРОМ

Навесной фасад с вентилируемым зазором выполнить в соответствии с рабочим проектом, техническими решениями фирмы производителя и СП РК 5.06-19-2012* "Проектирование и монтаж навесных фасадов с воздушным зазором".

Несущий каркас НФС должен обеспечивать необходимую несущую способность, подтвержденную расчетом в течение всего срока эксплуатации НФсВЗ. Прочность, жесткость, пространственная устойчивость несущего каркаса должны соответствовать нормам СП РК EN 1990:2002 + А1:2005/2011 и ГОСТ 27751-2014 "Надежность строительных конструкций и оснований". Долговечность элементов несущего каркаса должна быть обеспечена защитой их от коррозии согласно СНиП 3.04.03 "Защита строительных конструкций и сооружений от коррозий". Коррозионная стойкость стальных конструкций должна обеспечиваться выполнением требований СН РК 2.01-19-2013, СП РК 2.01-101-2013 "Защита строительных конструкций от коррозий".

Предусмотреть все требуемые СП РК 5.06-19-2012* мероприятия по исключению возможности проникновения во внутренний объём системы пламени от очага пожара. Для обеспеченности надежности и пожарной безопасности в вентилируемой прослойке следует устанавливать противопожарные рассечки по высоте на расстоянии, которое следует определить расчётом, но не более 3-х этажей.

Под облицовкой, по всему периметру оконных и дверных проемов фасада должны устанавливаться защитные козырьки-экраны из оцинкованной стали толщиной не менее 0,55 мм. Экраны должны располагаться перпендикулярно основной плоскости фасада, на расстоянии не менее 70 мм в сторону от соответствующего откоса проема, на всю ширину зазора между строительным основанием и облицовкой.

						240073- 2024- АР
						Многоквартирный жилой комплекс со встроенными помещениями и паркингом, г. Астана, район «Нұра», район пересечений улиц Е125, Е127 и Е368 (проектные наименования), севернее шоссе Қорғалжын
Изм.	Кол.уч.	Лист	Nдок.	Подп.	Дата	
ГИП		Тохтарбаев			03.25	Секция 8
ГАП		Щегорцова			03.25	
ГКП		Дорошок			03.25	
Проверил		Тепляшова			03.25	Общие данные (окончание)
Выполнил		Борамбаев			03.25	

Стадия	Лист	Листов
РП	2	

КОНСТРУКТИВ А1 Астана 2025г

Взам. инв. N | Подпись и дата | Инв. N подл.

А2 420х594

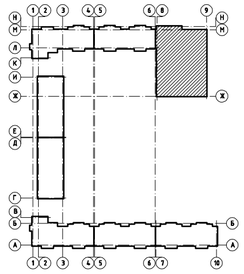

Цветовое решение фасада в осях 8/8-1/8

1. Данный лист см. с л. АР-9.
2. Ведомость наружной отделки фасада см. АР-8.
3. Общие примечания см. АР-8.
4. Отделку фасадов, НФсВЗ выполнить в соответствии с РП и альбомом технических решений фирмы-производителя.

Изм.	Кол.уч.	Лист	Nдок.	Подп.	Дата	240073- 2024- АР			
						Многоквартирный жилой комплекс со встроенными помещениями и паркингом, г. Астана, район «Нұра», район пересечений улиц Е125, Е127 и Е368 (проектные наименования), севернее шоссе Қорғалжын			
ГИП		Тохтарбаев			03.25	Секция 8	Стадия	Лист	Листов
ГАП		Щегорцова			03.25		РП	4	
ГКП		Дорошок			03.25				
Проверил		Тепляшова			03.25	Цветовое решение фасада в осях 8/8-1/8.	КОНСТРУКТИВ		
Выполнил		Борамбаев			03.25				

Инв. N подл. | Подп. и дата | Взам. инв. N

A1 594x841

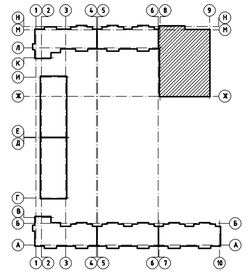

Цветовое решение фасада в осях 1/8-8/8

1. Данный лист см. с л. АР-10.
2. Ведомость наружной отделки фасада см. АР-8.
3. Общие примечания см. АР-8.
4. Отделку фасадов, НФсВЗ выполнить в соответствии с РП и альбомом технических решений фирмы-производителя.

Изм.	Колуч.	Лист	№док.	Подп.	Дата
ГИП		Тохтарбаев			03.25
ГАП		Щегорцова			03.25
ГКП		Дорошок			03.25
Проверил		Теплящова			03.25
Выполнил		Борамбаев			03.25

240073- 2024- АР

Многоквартирный жилой комплекс со встроенными помещениями и паркингом, г. Астана, район «Нура», район пересечений улиц Е125, Е127 и Е368 (проектные наименования), севернее шоссе Кургалжын

Стадия	Лист	Листов
РП	5	

Секция 8

Цветовое решение фасада в осях 1/8-8/8.

проектное бюро КОНСТРУКТИВ Астана 2025г.

Взам. инв. N | Подп. и дата | Инв. N подл.

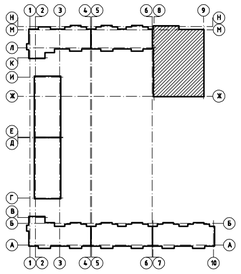

Цветовое решение фасада в осях А/8–Е/8

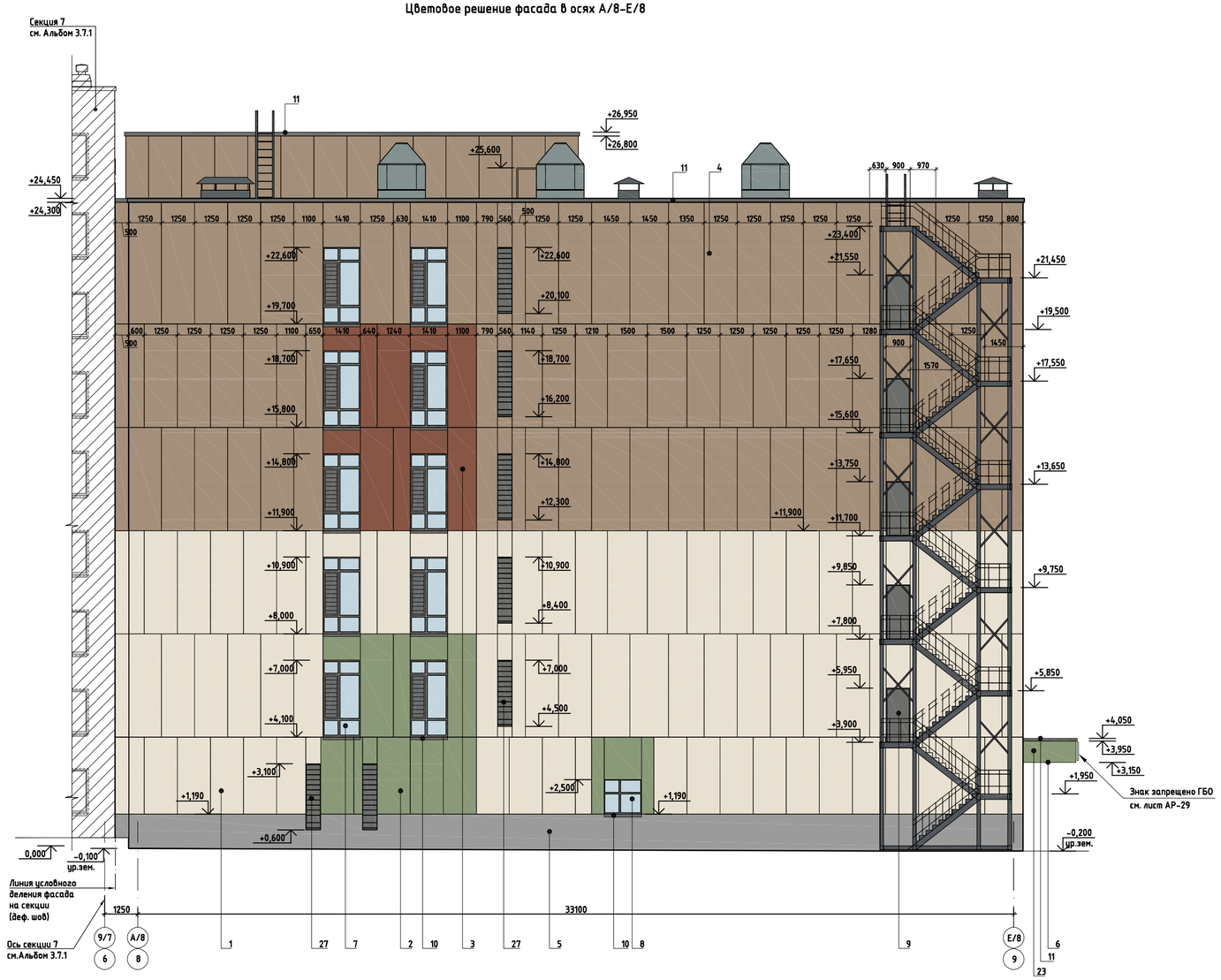

1. Данный лист см. с л. АР–11.
2. Ведомость наружной отделки фасада см. АР–8.
3. Общие примечания см. АР–8.
4. Отделку фасадов, НФсВЗ выполнить в соответствии с РП и альбомом технических решений фирмы-производителя.

Изм.	Колуч.	Лист	№док.	Подп.	Дата	240073– 2024– АР			
						Многоквартирный жилой комплекс со встроенными помещениями и паркингом, г. Астана, район «Нұра», район пересечений улиц Е125, Е127 и Е368 (проектные наименования), севернее шоссе Қорғалжын			
ГИП		Тохтарбаев			03.25				
ГАП		Щегорцова			03.25	Секция 8	Стадия	Лист	Листов
ГКП		Дорошок			03.25		РП	6	
Проверил		Теплящова			03.25	Цветовое решение фасада в осях А/8–Е/8.	проектная фирма КОНСТРУКТИВ Астана 2025г.		
Выполнил		Борамбаев			03.25				

Взам. инв. N | Подп. и дата | Инв. N подл.

А1 594х841

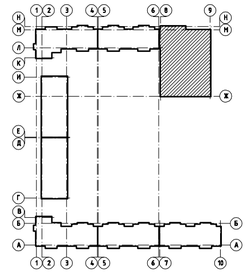

Цветовое решение фасада в осях Е/8-А/8

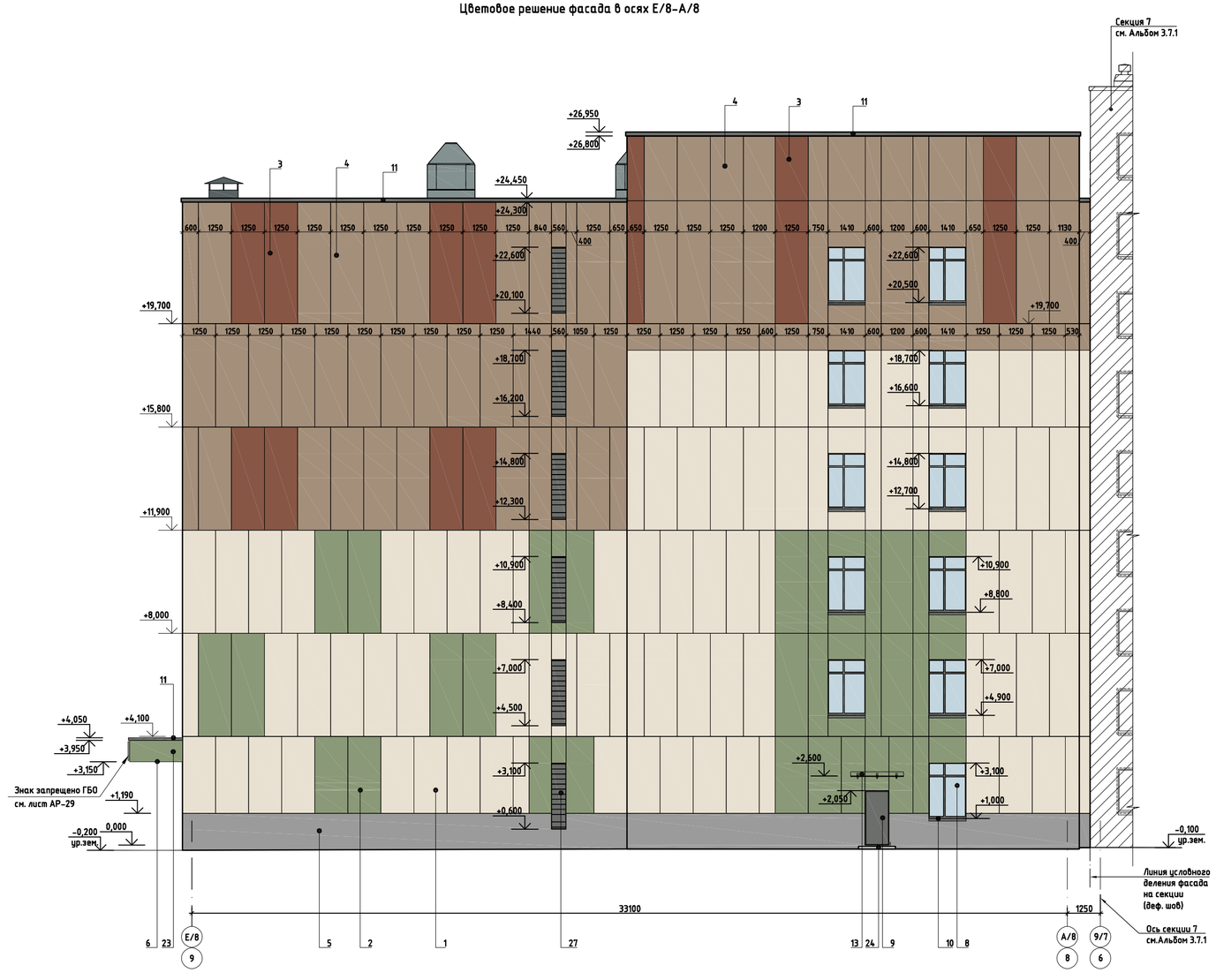

1. Данный лист см. с л. АР-12.
2. Ведомость наружной отделки фасада см. АР-8.
3. Общие примечания см. АР-8.
4. Отделку фасадов, НФсВЗ выполнить в соответствии с РП и альбомом технических решений фирмы-производителя.

						240073- 2024- АР			
						Многоквартирный жилой комплекс со встроенными помещениями и паркингом, г. Астана, район «Нұра», район пересечений улиц Е125, Е127 и Е368 (проектные наименования), севернее шоссе Қорғалжын			
Изм.	Кол.уч.	Лист	Nдок.	Подп.	Дата				
ГИП		Тохтарбаев			03.25	Секция 8	Стадия	Лист	Листов
ГАП		Щегорцова			03.25		РП	7	
ГКП		Дорошок			03.25				
Проверил		Тепляшова			03.25	Цветовое решение фасада в осях Е/8-А/8.	КОНСТРУКТИВ		
Выполнил		Борамбаев			03.25		Астана 2025г.		

А1 594х841

Взам. инв. N | Подп. и дата | Инв. N подл.

Ведомость наружной отделки фасадов

№ поз.	Наименование	Тип отделки	Материал отделки	Эталон	N колера	Площадь, м²	Примечание
1	Стена (Тип 1) / Откос (Тип 1)	Облицовка	Фиброцементные фасадные плиты		NCS S 1502-Y	918,31 / 18,12	
2	Стена (Тип 2) / Откос (Тип 2)	Облицовка	Фиброцементные фасадные плиты		NCS S 5010-G50Y	237,02 / 10,62	
3	Стена (Тип 3) / Откос (Тип 3)	Облицовка	Фиброцементные фасадные плиты		NCS S 4020-Y40R	289,79 / 8,46	
4	Стена (Тип 4) / Откос (Тип 4)	Облицовка	Фиброцементные фасадные плиты		NCS S 3010-Y40R	1330,38 / 20,61	
5	Цоколь / Откос (Тип 5)	Облицовка	Гранит		светло-серый	174,06 / 1,72	Натуральный камень гранит 600x600x20
6	Подшивка низа козырька	Облицовка	Фиброцементные фасадные плиты		NCS S 5010-G50Y	34,27	
7	Витражи	-	Металлопластиковый профиль		RAL7005	-	см. АР-26, АР-27.
			Прозрачное остекление		-	-	
8	Окна	-	Металлопластиковый профиль		RAL7005	-	см. АР-26, АР-27.
			Прозрачное остекление		-	-	
9	Двери	Окраска	Металлические		RAL7005	-	см. АР-26, АР-27.
		-	Металлопластиковый профиль		RAL7005	-	
10	Отливы витражей и окон	Облицовка	Оцинкованная сталь, окрашенная в заводских условиях толщ. 0.7 мм.		RAL7005	31,40	см. АР-28.
11	Отливы парапетов	Облицовка	Оцинкованная сталь, окрашенная в заводских условиях толщ. 0.7 мм.		RAL7005	173,92	см. АР-17
13	Козырек		Стекло закаленное триплекс		-	-	см. АР-60
23	Козырёк над въездом в паркинг	Облицовка	Фиброцементные фасадные плиты		NCS S 5010-G50Y	22,65	
24	Крыльца	-	Бетонная поверхность	-	-	-	см. АР-58
25	Пандусы	-	Бетонная поверхность	-	-	-	см. АР-58
26	Ограждение крыльца с пандусом	-	Металлическое с окраской		RAL7005	-	см. АР-58
27	Вентиляционные решётки	-	Заводского изготовления металл с порошковой окраской		RAL7005	-	см. АР-26, АР-27. см. совместно с разделом ОВ.

Требования к пожарно-техническим характеристикам материалов, применяемых в наружной отделке стен

	Тип отделки фасада	Группа горючести
	Навесной вентиляционный фасад:	
поз.1-4	Облицовка фиброцементными фасадными панелями, по металлическим направляющим	НГ
	Теплоизоляция, минераловатный утеплитель	НГ
	Ветро-влагозащитная паропроницаемая мембрана	НГ
поз.5	Облицовка натуральным камнем- гранит	НГ

1. Данный лист см. совместно с листами АР-4; АР-7.
2. Навесной фасад первого этажа с вентилируемым зазором выполнить в соответствии с рабочим проектом, техническими решениями фирмы производителя и СП РК 5.06-19-2012* "Проектирование и монтаж навесных фасадов с воздушным зазором". Несущий каркас НФС должен обеспечивать необходимую несущую способность, подтвержденную расчетом в течение всего срока эксплуатации НФсВЗ. Прочность, жесткость, пространственная устойчивость несущего каркаса должны соответствовать нормам ГОСТ 27751-2014 "Надежность строительных конструкций и оснований". Долговечность элементов несущего каркаса должна быть обеспечена защитой их от коррозии согласно СНиП 3.04.03 "Защита строительных конструкций и сооружений от коррозий". Коррозионная стойкость стальных конструкций должна обеспечиваться выполнением требований СН РК 2.01-19-2013, СП РК 2.01-101-2013 "Защита строительных конструкций от коррозий". Предусмотреть все требуемые СП РК 5.06-19-2012* мероприятия по исключению возможности проникновения во внутренний объём системы пламени от очага пожара. Для обеспеченности надежности и пожарной безопасности в вентилируемой прослойке следует устанавливать противопожарные рассечки по высоте на расстоянии, которое следует определить расчётом, но не более 3-х этажей.
   Под облицовкой, по всему периметру оконных и дверных проемов фасада должны устанавливаться защитные козырьки-экраны из оцинкованной стали толщиной не менее 0,55 мм. Экраны должны располагаться перпендикулярноосновной плоскости фасада, на расстоянии не менее 70 мм в сторону от соответствующего откоса проема, на всю ширину зазора между строительным основанием и облицовкой.
3. Фиброцементные фасадные плиты (вентилируемый фасад) крепить на подконструкции из нержавеющий стали. Крепить с учётом рекомендаций и требований фирмы производителя. При монтаже панелей, руководствоваться альбомом технических решений.
4. При раскладке листов ФЦП учитывалась важность создания целостного экстерьера с учётом месторасположения окон, витражей и использования цветовых фрагментов на фасадах здания. Длина и высота плит различная, определяется заданной в проекте концепции фасада расстоянием между световыми проёмами. Цвет фиброцементных плит принят по палитре NCS (Natural Color System).
5. В ведомости указаны фактические площади наружной отделки без учета запаса, раскроя и подрезки.
6. Окраску наружных дверей, металлических ограждений, выполнить в заводских условиях.
7. Номера колеров подобраны по каталогу колеров "RAL", по палитре NCS (Natural Color System) и по каталогам производителей соответствующих строительных материалов.
8. Обязательному согласованию цвета с авторами проекта подлежат основные материалы отделки стен (поз. 1-4) и материалы без наименования по каталогу RAL , а именно натуральный камень гранит (поз.5).
9. Позиции 12, 14-:-15; 16-:-22 в секции 8 не используются.

Взам. инв. N | Подпись и дата | Инв. N подл.

Изм.	Кол.уч.	Лист	N док.	Подп.	Дата
ГИП		Тохтарбаев			03.25
ГАП		Щегорцова			03.25
ГКП		Дорошок			03.25
Проверил		Тепляшова			03.25
Выполнил		Борамбаев			03.25

240073- 2024- АР

Многоквартирный жилой комплекс со встроенными помещениями и паркингом, г. Астана, район «Нұра», район пересечений улиц Е125, Е127 и Е368 (проектные наименования), севернее шоссе Қорғалжын

Секция 8

Стадия	Лист	Листов
РП	8	

Ведомость наружной отделки

проектное бюро КОНСТРУКТИВ А1 Астана 2025г.

Копировал

А2 420x594 формат А2

Схема блокировки

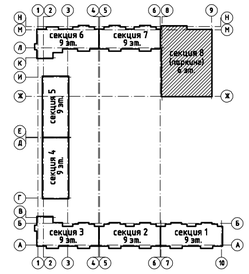

Фасад в осях 8/8-1/8

Принципиальная схема устройства пожарной рассечки по фасаду

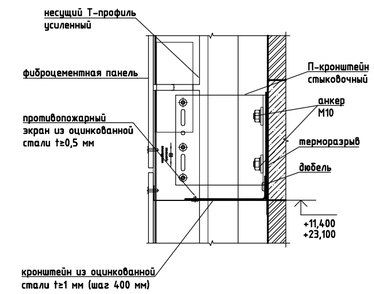

- - - - - - - - - - -линия противопожарной рассечки на фасаде

1. Данный лист см. с л. АР-4
2. Ведомость наружной отделки фасада см. АР-8
3. Общие примечания см. АР-8
4. Отделку фасадов, НФсВЗ выполнить в соответствии с РП и альбомом технических решений фирмы-производителя.

Изм.	Кол.уч.	Лист	Nдок.	Подп.	Дата	240073- 2024- АР			
						Многоквартирный жилой комплекс со встроенными помещениями и паркингом, г. Астана, район «Нұра», район пересечений улиц Е125, Е127 и Е368 (проектные наименования), севернее шоссе Қорғалжын			
ГИП		Тохтарбаев			03.25	Секция 8	Стадия	Лист	Листов
ГАП		Щегорцова			03.25		РП	9	
ГКП		Дорошок			03.25				
Проверил		Тепляшова			03.25	Фасад в осях 8/8-1/8.	проектная фирма КОНСТРУКТИВ А		
Выполнил		Борамбаев			03.25		Астана 2025г.		

А1 594х841

Взам. инв. N | Подп. и дата | Инв. N подл.

Схема блокировки

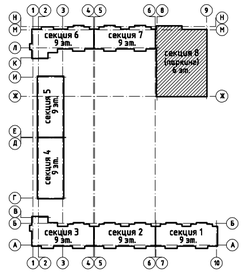

Фасад в осях 1/8-8/8

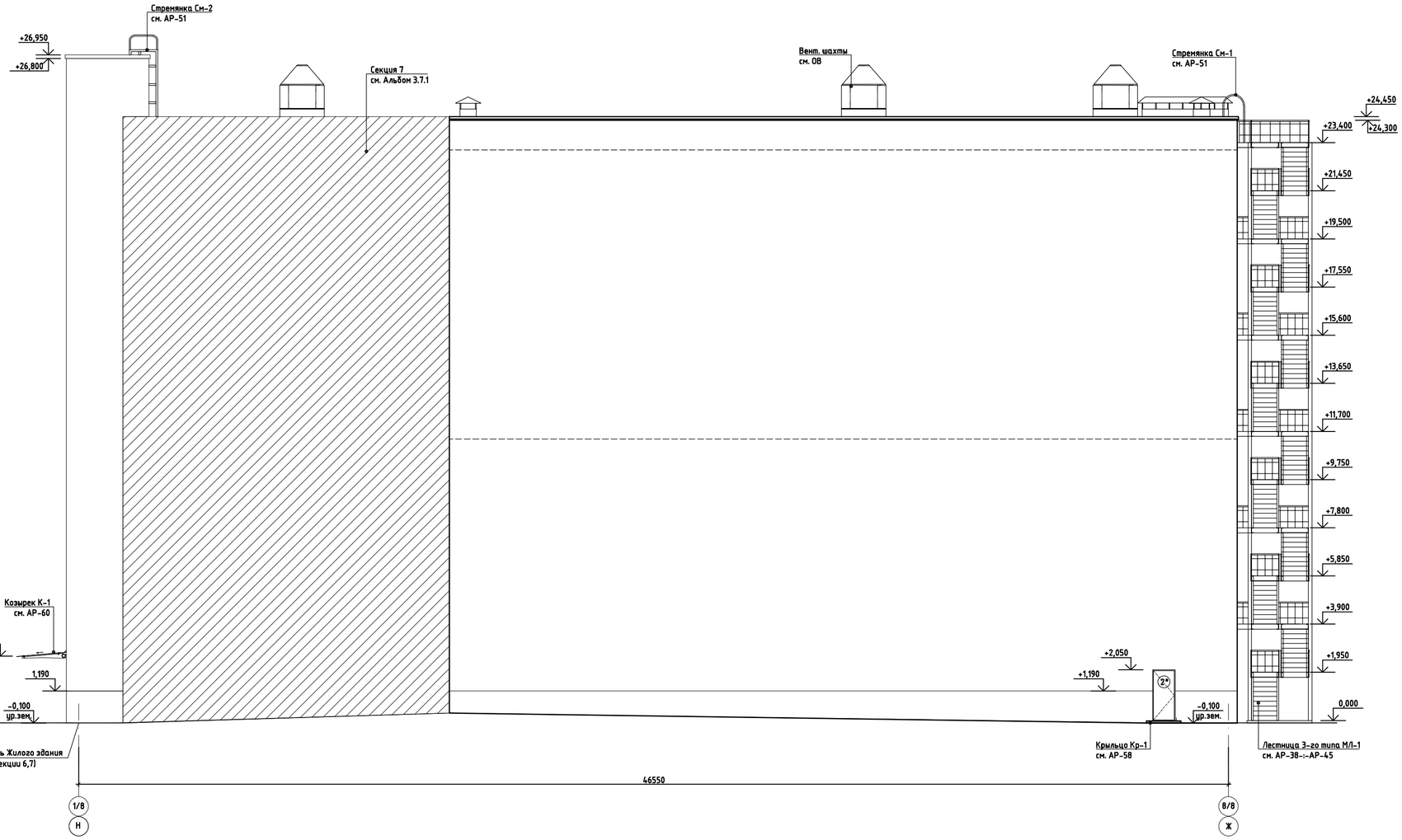

– – – – – – – – – – линия противопожарной рассечки на фасаде
Схема устройства пожарной рассечки см. АР-9

1. Данный лист см. с л. АР-5
2. Ведомость наружной отделки фасада см. АР-8
3. Общие примечания см. АР-8
4. Отделку фасадов, НФсВЗ выполнить в соответствии с РП и альбомом технических решений фирмы-производителя.

						240073- 2024- АР	
						Многоквартирный жилой комплекс со встроенными помещениями и паркингом, г. Астана, район «Нура», район пересечений улиц Е125, Е127 и Е368 (проектные наименования), севернее шоссе Коргалжын	
Изм.	Колуч.	Лист	№док.	Подп.	Дата		
ГИП		Тохтарбаев			03.25		
ГАП		Щегорцова			03.25	Секция 8	Стадия: РП; Лист: 10; Листов:
ГКП		Дорошок			03.25		
Проверил		Тепляшова			03.25	Фасад в осях 1/8-8/8.	проектная группа КОНСТРУКТИВ Астана 2025г.
Выполнил		Борамбаев			03.25		

А1 594х841

Инв. N подл. | Подп. и дата | Взам. инв. N

Схема блокировки

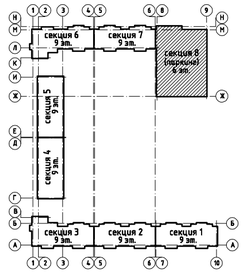

Фасад в осях А/8-Е/8

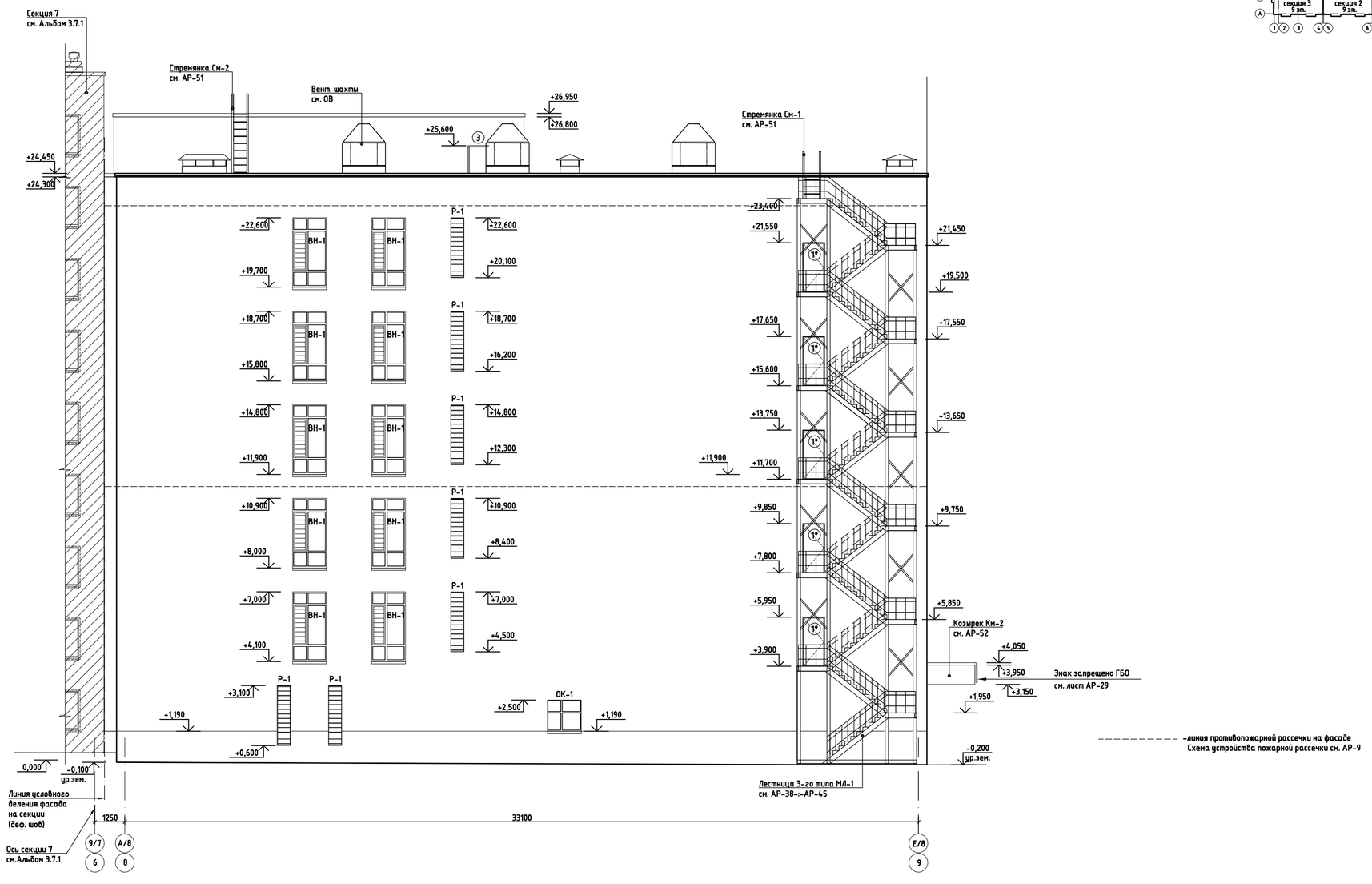

1. Данный лист см. с л. АР-6
2. Ведомость наружной отделки фасада см. АР-8
3. Общие примечания см. АР-8
4. Отделку фасадов, НФсВЗ выполнить в соответствии с РП и альбомом технических решений фирмы-производителя.

						240073- 2024- АР	
						Многоквартирный жилой комплекс со встроенными помещениями и паркингом, г. Астана, район «Нура», район пересечений улиц Е125, Е127 и Е368 (проектные наименования), севернее шоссе Коргалжын	
Изм.	Колуч.	Лист	№док.	Подп.	Дата		
ГИП		Тохтарбаев			03.25	Секция 8	Стадия: РП; Лист: 11; Листов:
ГАП		Щегорцова			03.25		
ГКП		Дорошок			03.25		
Проверил		Тепляшова			03.25	Фасад в осях А/8-Е/8.	ПРОЕКТНЫЙ ИНСТИТУТ КОНСТРУКТИВ Астана 2025г.
Выполнил		Боранбаев			03.25		

Инв. N подл. | Подп. и дата | Взам. инв. N

А1 594x841

Схема блокировки

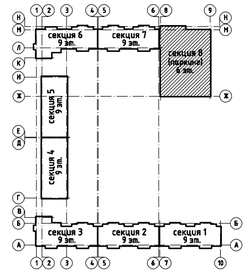

Фасад 8 осях Е/8-А/8

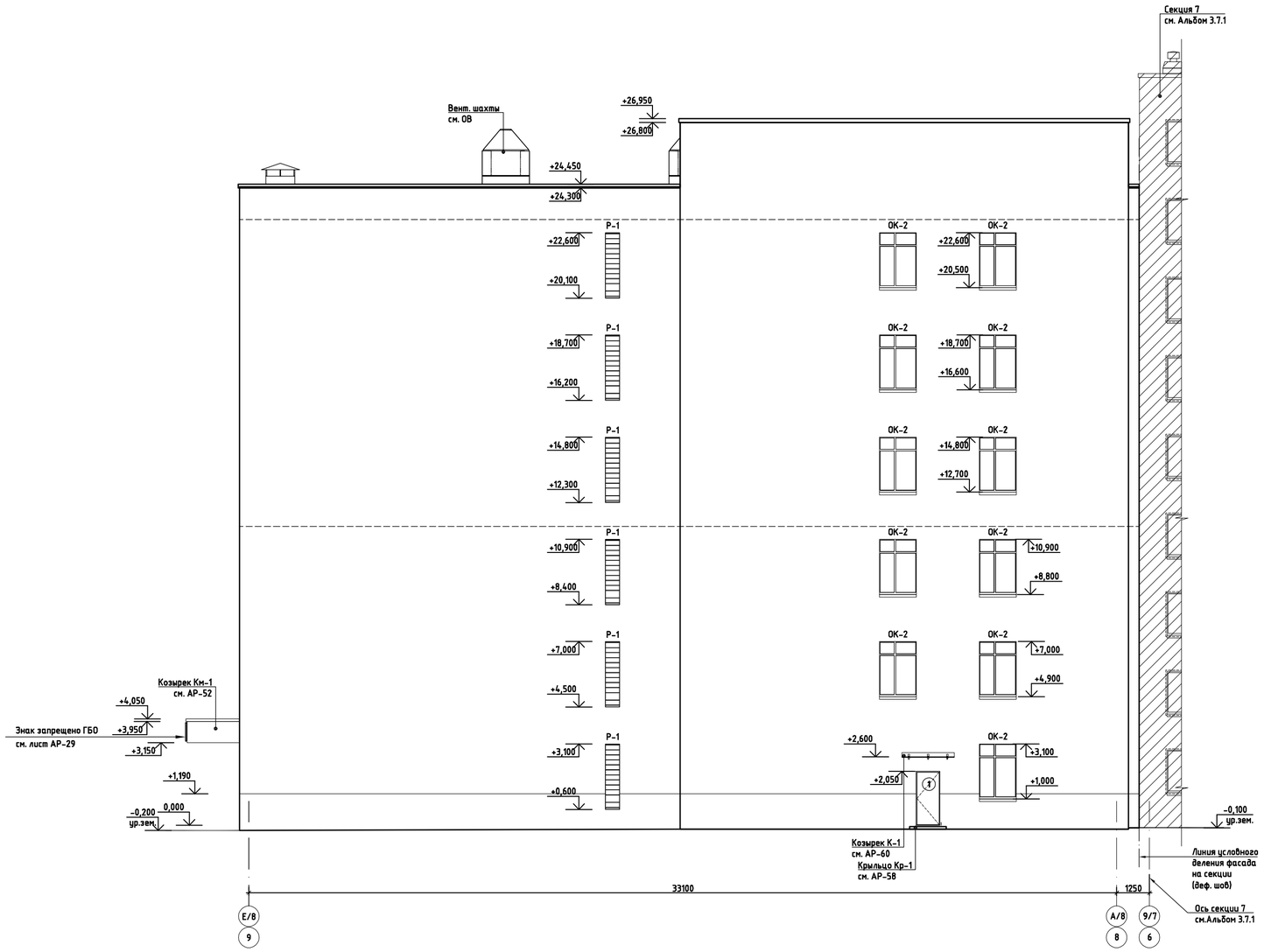

– – – – – – – – – – – –линия противопожарной рассечки на фасаде
Схема устройства пожарной рассечки см. АР-9

1. Данный лист см. с л. АР-7
2. Ведомость наружной отделки фасада см. АР-8
3. Общие примечания см. АР-8
4. Отделку фасадов, НФсВЗ выполнить в соответствии с РП и альбомом технических решений фирмы-производителя.

Изм.	Колуч.	Лист	№док.	Подп.	Дата	240073- 2024- АР			
						Многоквартирный жилой комплекс со встроенными помещениями и паркингом, г. Астана, район «Нұра», район пересечений улиц Е125, Е127 и Е368 (проектные наименования), севернее шоссе Коргалжын			
ГИП		Тохтарбаев			03.25		Стадия	Лист	Листов
ГАП		Щегорцова			03.25	Секция 8	РП	12	
ГКП		Дорошок			03.25				
Проверил		Теляшова			03.25	Фасад 8 осях Е/8-А/8.	проектная фирма КОНСТРУКТИВ Астана 2025г.		
Выполнил		Борамбаев			03.25				

А1 594х841

Инв. N подл. | Подп. и дата | Взам. инв. N

Кладочный план 1-го этажа на отм. 0.000

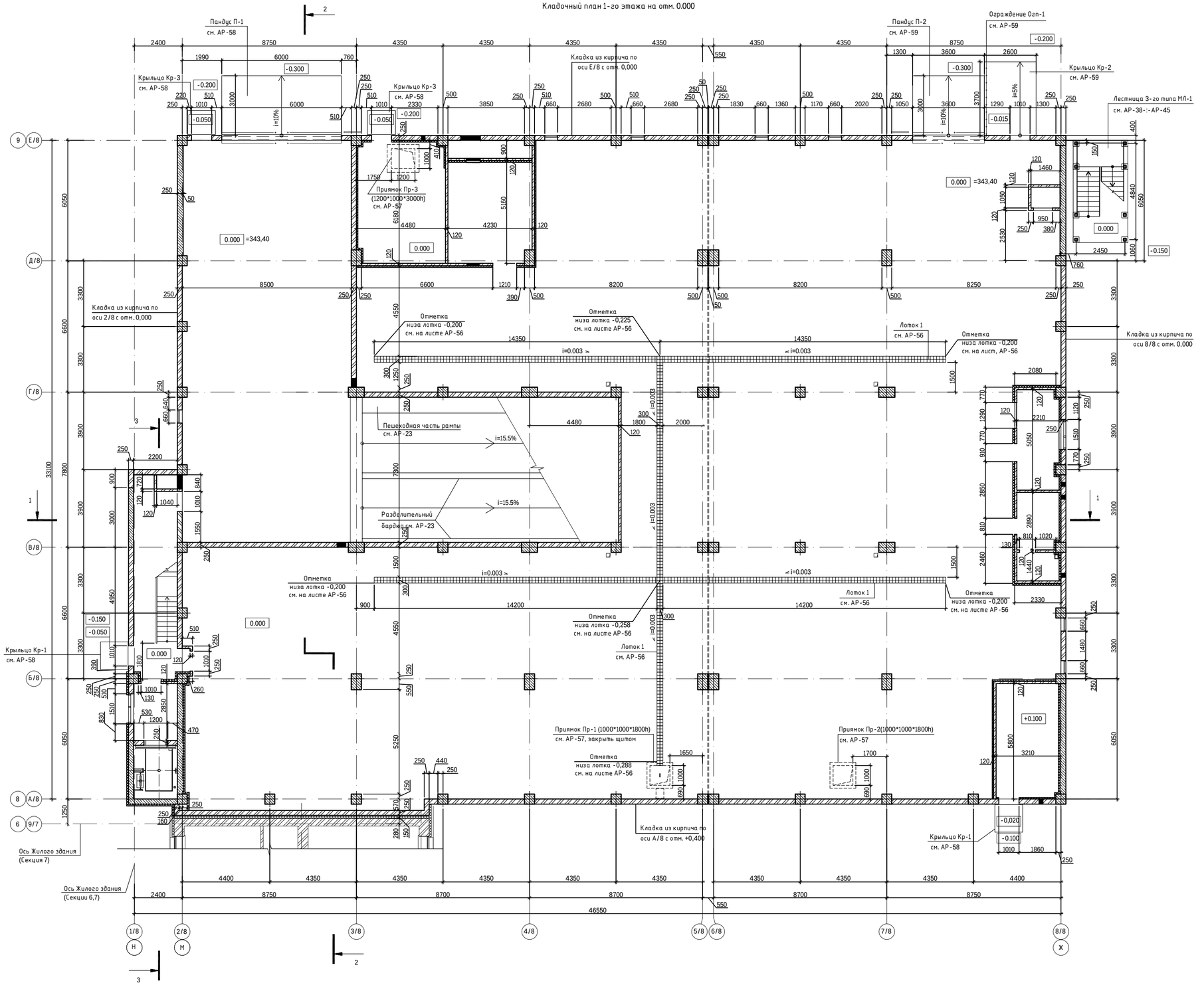

Схема блокировки

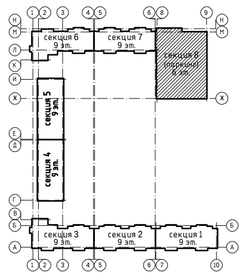

1. План отделочных работ 1 этажа см. на листе АР-20.
2. Узлы кладки стен и узлы крепления внутренних перегородок см. на листах АР-34.
3. Разрезы 1-1, 2-2 см. на листах АР-18, АР-19.
4. Схему расположения перемычек см. на листе АР-35.
5. Отверстии в стенах даны на листе план перемычек и отверстий. см. АР-35.
6. Заполнение наружных стен выполнить из силикатного полнотелого марки СУРПо-М 125/F35/1,8 ГОСТ 379-2015, δ=250 мм. Кладка на цементно песчаном растворе М 75.
7. Кладку межсекционных и внутренних стен выполнить силикатного полнотелого марки СУРПо-М 125/F35/1,8 ГОСТ 379-2015, δ=250 мм. Кладку вести на цементно песчаном растворе М 75.
8. Перегородки внутренних стен из кирпича силикатного полнотелого марки СУРПо-М 125/F35/1,8 ГОСТ 379-2015, δ=120мм. Кладку вести на цементно песчанном растворе М 75.
9. Таблицу соответствия марок материалов несущих стен и растворов см. на листе АР-1.
10. Стены и перегородки не доводить до железобетонных конструкций перекрытий на 30 мм, зазоры между перегородками и плитами перекрытий проконопатить минеральной ватой и зачеканить с двух сторон цементным раствором.
11. Армирование кирпичной кладки см. АР-34.
12. Вентканалы разработаны в альбоме АР. Смотреть лист АР-54-:-АР-55.

Условные обозначения:

- силикатный кирпич по ГОСТ 379-2015
- утеплитель
- монолитный железобетон

Ведомость расхода материала на стены 1-го этажа

Поз.	Обозначения	Наименования	Объем	Примечание
1	Заполнение наружных стен	ГОСТ 379-2015 СУРПо-М 125/F35/1,8 ГОСТ 379-2015, δ=250 мм.	68,75 м³	прим. п. 6
2	Кладка стен (межсекционные и внутренние)	ГОСТ 379-2015 СУРПо-М 125/F35/1,8 ГОСТ 379-2015, δ=250 мм.	49,94 м³	прим. п. 7
3	Кладка перегородок	ГОСТ 379-2015 СУРПо-М 125/F35/1,8 ГОСТ 379-2015, δ=120 мм.	27,01 м³	прим. п. 8
4	Утеплитель наружных стен (внутренний слой)	Плита теплоизоляционная из базальтовой минеральной ваты, χ=35 кг/м³, δ=50мм.	1,82 м³	
5	Утеплитель наружных стен (наружный слой)	Плита теплоизоляционная из базальтовой минеральной ваты, χ=80 кг/м³, δ=50мм.	1,82 м³	
6				

Изм.	Кол.уч.	Лист	Nдок.	Подп.	Дата
ГИП		Тохтарбаев			03.25
ГАП		Щегорцова			03.25
ГКП		Дорошок			03.25
Проверил		Тепляшова			03.25
Выполнил		Борамбаев			03.25

240073- 2024- АР

Многоквартирный жилой комплекс со встроенными помещениями и паркингом, г. Астана, район «Нұра», район пересечений улиц Е125, Е127 и Е368 (проектные наименования), севернее шоссе Қорғалжын

Секция 8

Стадия	Лист	Листов
РП	13	

Кладочный план 1-го этажа на отм 0,000

КОНСТРУКТИВ

Астана 2025г.

А1 594х841

Согласовано: Группа АПТ Ковалев 03.25; Группа ВК Баймуратов 03.25; Группа СС Филипенко 03.25; Группа ЭОМ Филипенко 03.25; Группа ГП Корецкая 03.25; Группа КЖ Дорошок 03.25; Группа ОВ Круглов 03.25

Взам. инв. N | Подпись и дата | Инв. N подл.

Кладочный план 2-5-го этажей на отм +3.900, +15,600

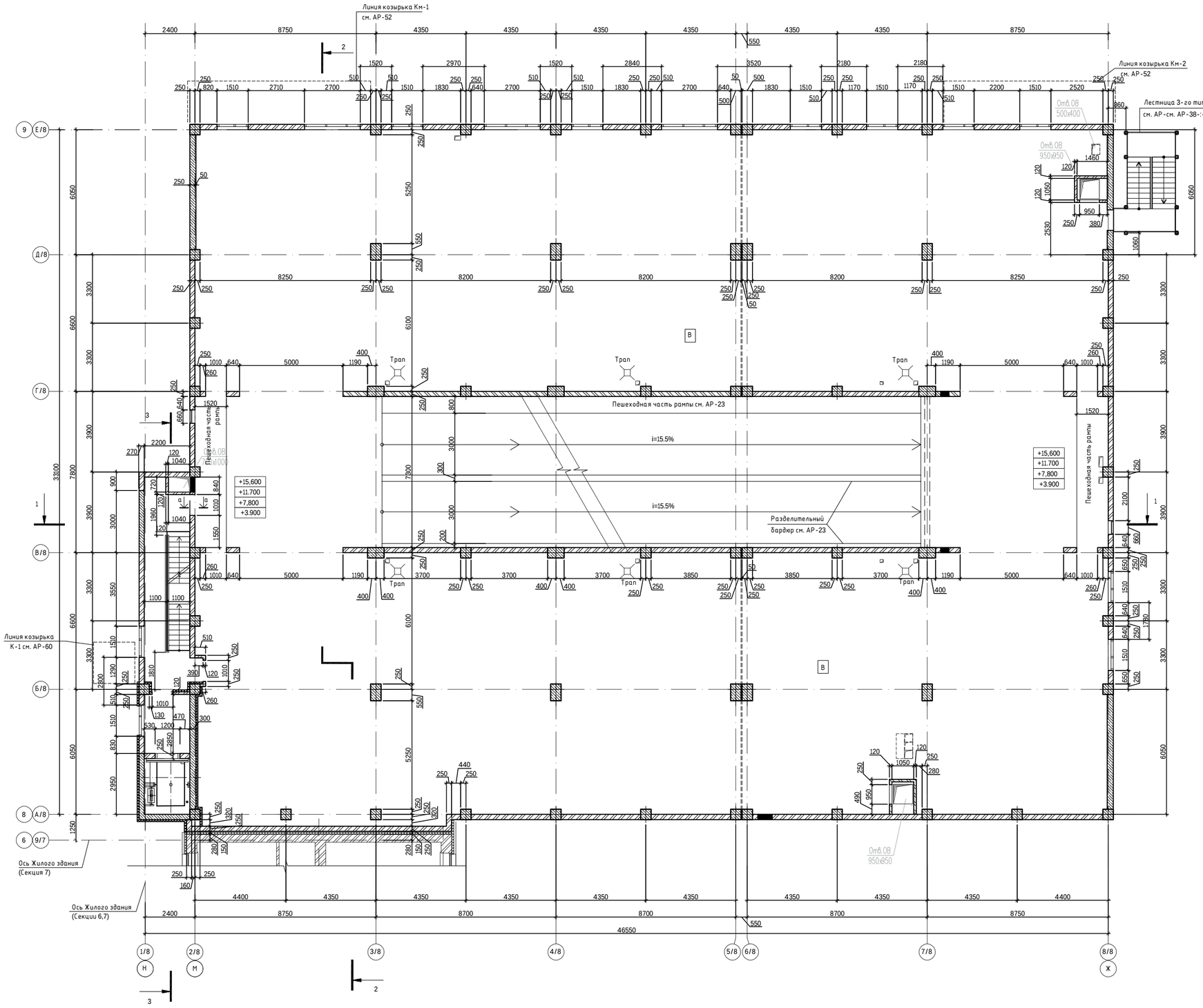

Схема блокировки

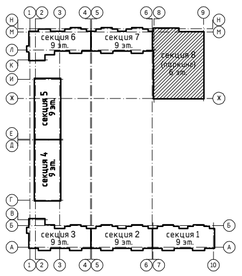

Фрагмент плана 3-го этажа на отм. +7,800

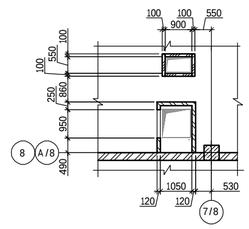

Фрагмент плана 4-го этажа на отм. +11,700

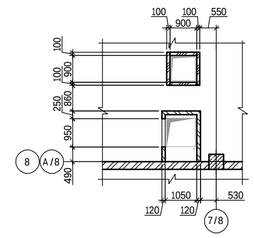

Фрагмент плана 5-го этажа на отм. +15,600

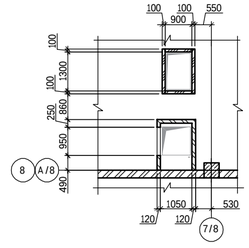

Сечение а-а Шахта ДУ-3

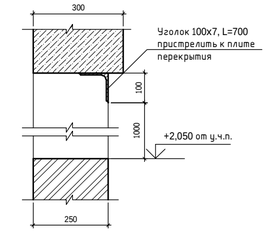

1. План отделочных работ 2-5-го этажей см. на листе АР-21.
2. Узлы кладки стен и узлы крепления внутренних перегородок см. на листах АР-34.
3. Разрезы 1-1, 2-2 см. на листах АР-18, АР-19.
4. Схему расположения перемычек см. на листе АР-36.
5. Отверстии в стенах и ваны на листе план перемычек и отверстий. см. АР-36.
6. Заполнение наружных стен выполнить из силикатного полнотелого марки СУРПо-М 125/F35/1,8 ГОСТ 379-2015, δ=250 мм. Кладка на цементно песчаном растворе М 75.
7. Кладку межсекционных и внутренних стен выполнить силикатного полнотелого марки СУРПо-М 125/F35/1,8 ГОСТ 379-2015, δ=250 мм. Кладку вести на цементно песчаном растворе М 75.
8. Перегородки внутренних стен из кирпича силикатного полнотелого марки СУРПо-М 125/F35/1,8 ГОСТ 379-2015, δ=120мм. Кладку вести на цементно песчанном растворе М 75.
9. Перегородки из газобетонных блоков, Блок I/600/100/300/D600/B2,5/F15 ГОСТ 31360-2007, толщина - 100мм. Кладку вести на клее.
10. Таблицу соответствия марок материалов несущих стен и растворов см. на листе АР-1.
11. Стены и перегородки не доводить до железобетонных конструкций перекрытий на 30 мм, зазоры между перегородками и плитами перекрытий проконопатить минеральной ватой и зачеканить с двух сторон цементным раствором.
12. Армирование кирпичной кладки см. АР-34.
13. Вентканалы разработаны в альбоме АР. Смотреть лист АР-54-:-АР-55.

Условные обозначения:

- силикатный кирпич по ГОСТ 379-2015
- утеплитель
- монолитный железобетон

Ведомость расхода материала на стены 2-5-го этажей

Поз.	Обозначения	Наименования	Объем	Примечание
1	Заполнение наружных стен	ГОСТ 379-2015 СУРПо-М 125/F35/1,8 ГОСТ 379-2015, δ=250 мм.	256,17 м³	прим. п. 6
2	Кладка стен (межсекционные и внутренние)	ГОСТ 379-2015 СУРПо-М 125/F35/1,8 ГОСТ 379-2015, δ=250 мм.	248,20 м³	прим. п. 7
3	Кладка перегородок	ГОСТ 379-2015 СУРПо-М 125/F35/1,8 ГОСТ 379-2015, δ=120 мм.	19,32 м³	прим. п. 8
4	Утеплитель наружных стен (внутренний слой)	Плита теплоизоляционная из базальтовой минеральной ваты, χ=35 кг/м³, δ=50мм.	6,89 м³	
5	Утеплитель наружных стен (наружный слой)	Плита теплоизоляционная из базальтовой минеральной ваты, χ=80 кг/м³, δ=50мм.	6,89 м³	
6	Кладка перегородок	ГОСТ 31360-2007 Газоблок D 600, B2.5 F 15, δ=100 мм.	4,42 м³	прим. п. 9

Согласовано: Группа ГП Корецкая 03.25; Группа КЖ Дорошок 03.25; Группа ОВ Крулов 03.25; Группа АПТ Ковалев 03.25; Группа ВК Байжуматов 03.25; Группа СС Филипенко 03.25; Группа ЭОМ Филипенко 03.25

Взам. инв. N | Подпись и дата | Инв. N подл.

						240073- 2024- АР
						Многоквартирный жилой комплекс со встроенными помещениями и паркингом, г. Астана, район «Нура», район пересечений улиц Е125, Е127 и Е368 (проектные наименования), северное шоссе Коргалжын
Изм.	Колуч.	Лист	№док.	Подп.	Дата	
ГИП		Тохтарбаев			03.25	Секция 8 — Стадия: РП; Лист: 14; Листов:
ГАП		Щегорцова			03.25	
ГКП		Дорошок			03.25	
Проверил		Теляшова			03.25	Кладочный план 2-5-го этажей на отм +3.900... +15,600.
Выполнил		Борамбаев			03.25	ПРОЕКТНЫЙ ОФИС КОНСТРУКТИВ Астана 2025г.

А1 594х841

Кладочный план 6-го этажа на отм. +19,500

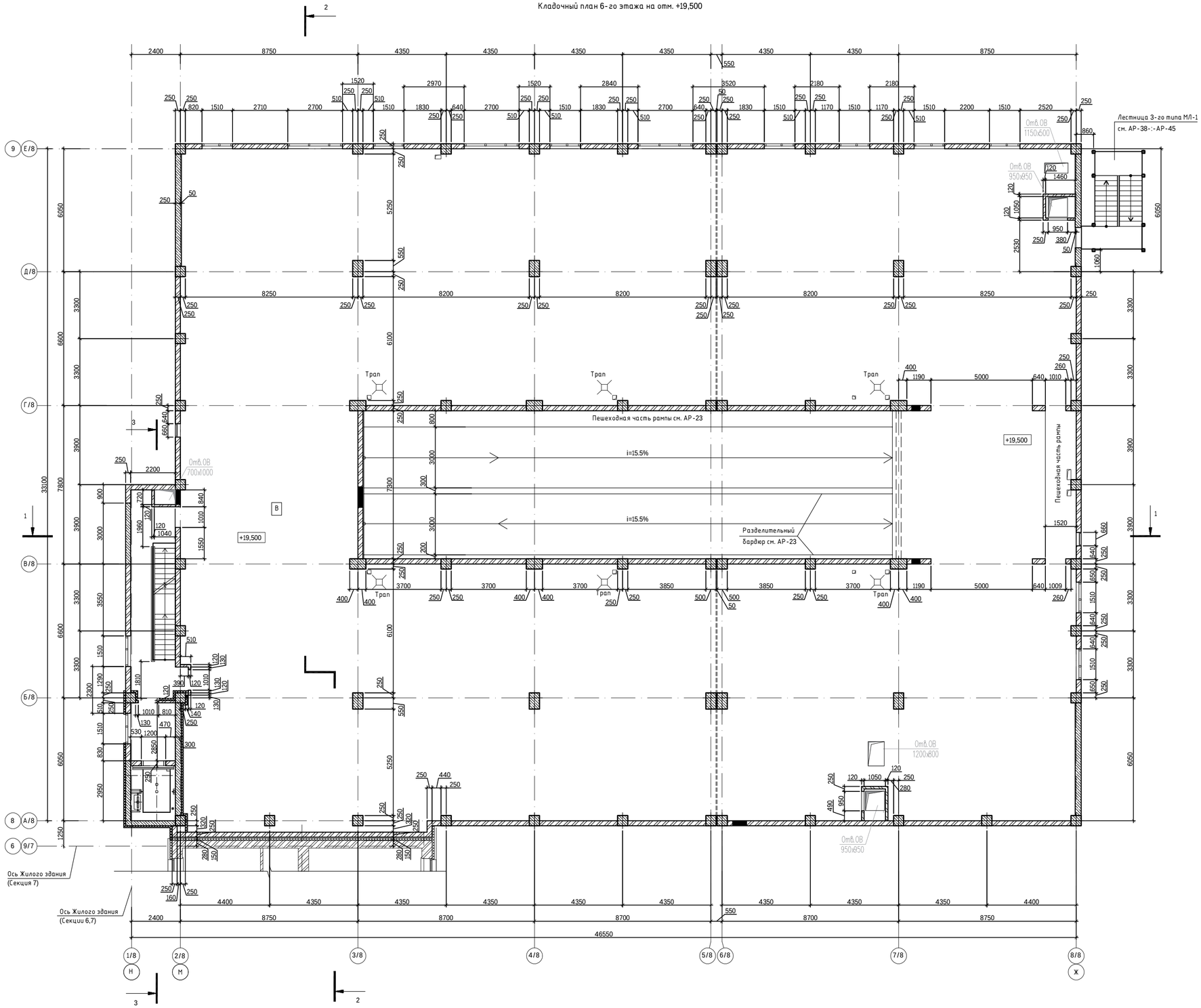

Схема блокировки

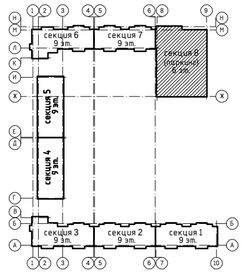

Условные обозначения:

- силикатный кирпич по ГОСТ 379-2015
- утеплитель
- монолитный железобетон

1. План отделочных работ 6-го этажа см. на листе АР-22.
2. Узлы кладки стен и узлы крепления внутренних перегородок см. на листах АР-34.
3. Разрезы 1-1, 2-2 см. на листах АР-18, АР-19.
4. Схему расположения перемычек см. на листе АР-37.
5. Отверстии в стенах и даны на листе план перемычек и отверстий. см. АР-37.
6. Заполнение наружных стен выполнить из силикатного полнотелого марки СУРПо-М 125/F35/1,8 ГОСТ 379-2015, δ=250 мм. Кладка на цементно песчаном растворе М 75.
7. Кладку межсекционных и внутренних стен выполнить силикатного полнотелого марки СУРПо-М125/F35/1,8 ГОСТ 379-2015, δ=250 мм. Кладку вести на цементно песчаном растворе М 100.
8. Перегородки внутренних стен из кирпича силикатного полнотелого марки СУРПо-М 100/F35/1.6 ГОСТ 379-2015, δ=120мм. Кладку вести на цементно песчанном растворе М 75.
9. Перегородки из газобетонных блоков, Блок I/600/100/300/D600/B2,5/F15 ГОСТ 31360-2007, толщина - 100мм. Кладку вести на клее.
10. Таблицу соответствия марок материалов несущих стен и растворов см. на листе АР-1.
11. Стены и перегородки не доводить до железобетонных конструкций перекрытий на 30 мм, зазоры между перегородками и плитами перекрытий проконопатить минеральной ватой и зачеканить с двух сторон цементным раствором.
12. Армирование кирпичной кладки см. АР-34.
13. Вентканалы разработаны в альбоме АР. Смотреть лист АР-54-:-АР-55.

Ведомость расхода материала на стены 6-го этажа

Поз.	Обозначения	Наименования	Объем	Примечание
1	Заполнение наружных стен	ГОСТ 379-2015 СУРПо-М 125/F35/1,8 ГОСТ 379-2015, δ=250 мм.	64,01 м³	прим. п. 6
2	Кладка стен (межсекционные и внутренние)	ГОСТ 379-2015 СУРПо-М 125/F35/1,8 ГОСТ 379-2015, δ=250 мм.	60,64 м³	прим. п. 7
3	Кладка перегородок	ГОСТ 379-2015 СУРПо-М 125/F35/1,8 ГОСТ 379-2015, δ=120 мм.	4,83 м³	прим. п. 8
4	Утеплитель наружных стен (внутренний слой)	Плита теплоизоляционная из базальтовой минеральной ваты, χ=35 кг/м³, δ=50мм.	2,19 м³	
5	Утеплитель наружных стен (наружный слой)	Плита теплоизоляционная из базальтовой минеральной ваты, χ=80 кг/м³, δ=50мм.	2,19 м³	
6	Кладка перегородок	ГОСТ 31360-2007 Газоблок D 600, B2.5 F 15, δ=100 мм.	1,75 м³	прим. п. 9

Согласовано: Группа ГП Корочкая; Группа КЖ Дорошок; Группа ОВ Круглов; Группа ВК Баймуратов; Группа СС Филипенко; Группа ЭОМ Филипенко; Группа АПТ Кавалев — 03.25

Взам. инв. N | Подпись и дата | Инв. N подл.

						240073- 2024- АР
						Многоквартирный жилой комплекс со встроенными помещениями и паркингом, г. Астана, район «Нура», район пересечений улиц Е125, Е127 и Е368 (проектные наименования), северное шоссе Қорғалжын
Изм.	Колуч.	Лист	N док.	Подп.	Дата	
ГИП		Тохтарбаев			03.25	
ГАП		Щегорцова			03.25	Секция 8
ГКП		Дорошок			03.25	
Проверил		Теляшова			03.25	Кладочный план 6-го этажа на отм +19,500
Выполнил		Борамбаев			03.25	

Стадия	Лист	Листов
РП	15	

проектная фирма КОНСТРУКТИВ, Астана 2025г.

А1 594х841

План кровли

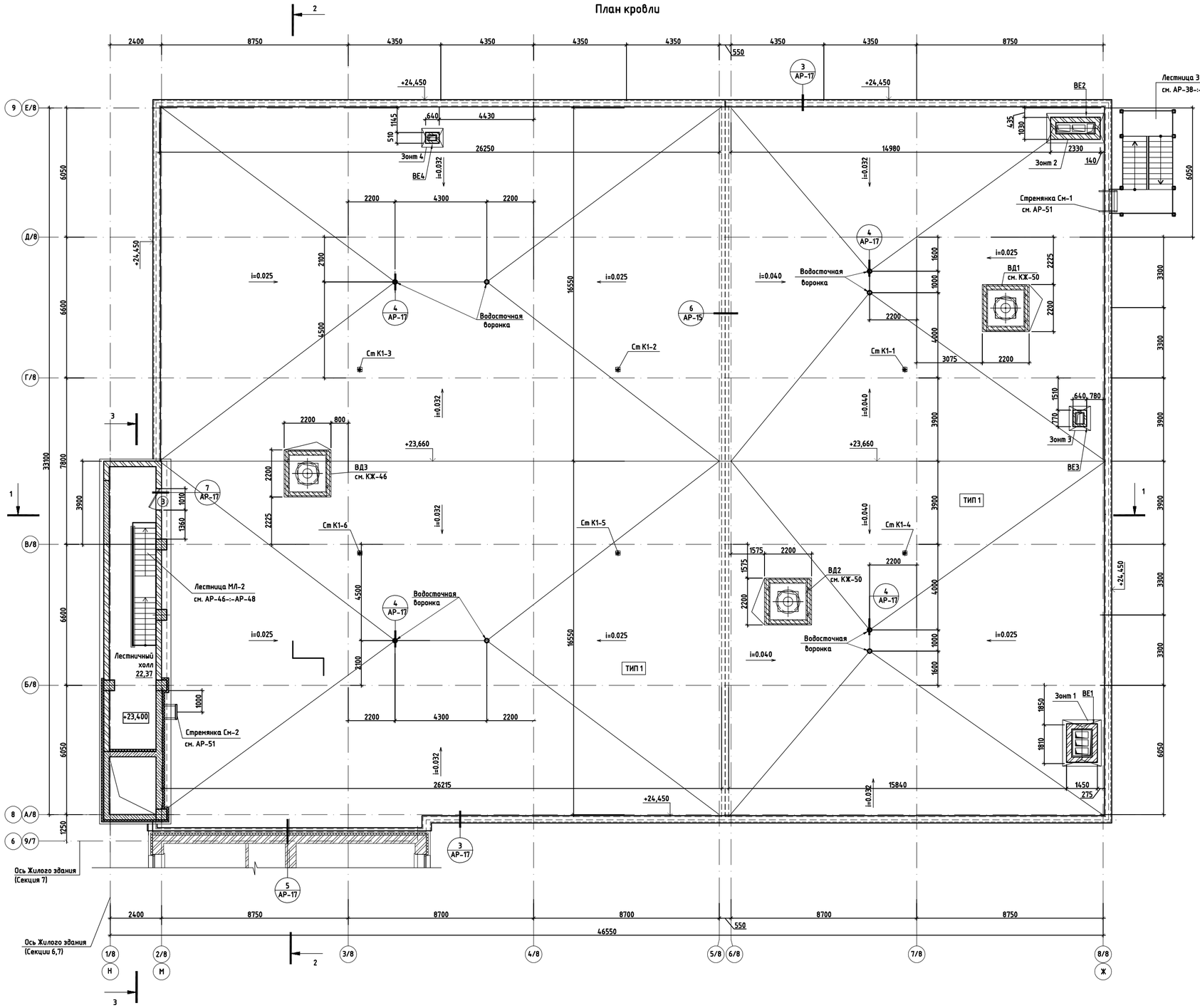

Схема блокировки

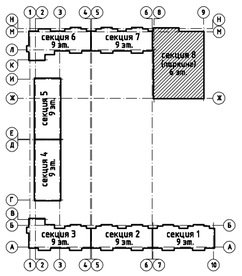

План кровли на отм +26,950

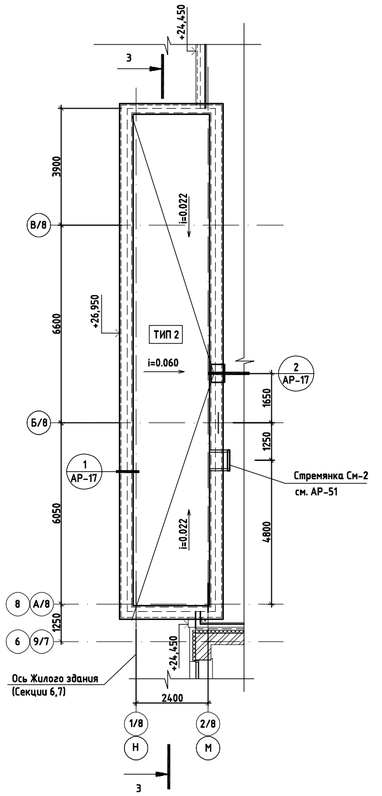

Условные обозначения:

- силикатный кирпич по ГОСТ 379-2015
- керамический кирпич по ГОСТ 530-2012
- утеплитель
- ТИП 1 – тип кровли

1. Парапет выполнить из монолитного железобетона h=1000мм., h=2000мм.
2. При устройстве кровли должны соблюдаться требования СП РК 3.02-137-2013 "Крыши и кровли", СН РК 3.02-137-2013 "Крыши и кровли".
3. Правила пожарной безопасности при производстве строительно-монтажных и огневых работ".
4. Устройство кровли допускается только в сухую погоду, при суточной температуре наружного воздуха не ниже -5°С. При увлажнении теплоизолирующего материала продолжать работу лишь после его просушки.
5. Кладку наружных стен выполнить из силикатного полнотелого марки СУРПо-М 125/F35/1,8 ГОСТ 379-2015, δ=250 мм. Кладка на цементно песчаном растворе М 75.
10. Таблицу соответствия марок материалов несущих стен и растворов см. на листе АР-1.
11. Армирование кирпичной кладки см. АР-34.
12. Основание под водоизоляционный ковер должно быть обеспылено, сухое и ровное. Поверхность основания из цементно-песчаного раствора должна быть огрунтована праймером (соотношение битума и растворителя равно в количестве 0.6кг на 1 м²) за 2 раза. После просушки поверхности основания до "отлипа" приступают к устройству водоизоляционного ковра.
13. В стяжках следует предусматривать температурно-усадочные швы шириной до 5мм, разделяющие поверхность стяжки из цементно-песчаного раствора на участки размером не более 6х6м. Температурно-усадочные швы полосами шириной 150мм из рулонного водоизоляционного материала с точечной приклейкой их с одной стороны шва.
14. Узлы и сечения см. на листе АР-17.
15. Разрезы см. на листах АР-18, АР-19.
16. Чертежи по вентиляционным блокам см. на листах АР-54-:-АР-55.
17. Шахты дымоудаления затереть изнутри штукатуркой по всей высоте. Общий расход: - 388,56 м².
11. Объем кладки выхода на кровлю, вентшахты см. ведомость расхода материала на стены кровли.

Экспликация типов кровли (начало)

Тип кровли	Схема или тип по серии	Данные элементов покрытия (наименование, толщина, основание и др.)	Площадь, м2	Примечание
1		-Верхний слой кровельного ковра-наплавляемый марки ЭКП битумно-полимерный по ГОСТ 30547-97, с гравийной посыпкой, δ=4,5мм - Нижние (3 слоя) кровельного ковра-наплавляемый марки ЭПП битумно-полимерный по ГОСТ 30547-97, δ=4,0ммх3 - Цементно - песчанная стяжка из раствора М150, δ=40мм армир.сеткой 4С 4Вр-I-100/4Вр-I-100 ГОСТ 23279-2012 - Керазит. гравий для уклона γ=800 кг/куб.м, δ=50-260мм - Монолитная ж/б плита покрытия, δ=250мм	1461.88	

Экспликация типов кровли (начало)

Тип кровли	Схема или тип по серии	Данные элементов покрытия (наименование, толщина, основание и др.)	Площадь, м2	Примечание
2		-Верхний слой кровельного ковра-наплавляемый марки ЭКП битумно-полимерный по ГОСТ 30547-97, с гравийной посыпкой, δ=4,5мм - Нижние (3 слоя) кровельного ковра-наплавляемый марки ЭПП битумно-полимерный по ГОСТ 30547-97, δ=4,0ммх3 - Цементно-песчанная стяжка из раствора М 150, δ=40мм армир.сеткой 4С 4Вр-I-100/4Вр-I-100 ГОСТ 23279-2012 - Керазит. гравий для уклона γ=800 кг/куб.м, δ=50...170мм - Утеплитель - ТехноРУФ 45, δ=160мм - Пароизоляция -2слоя наплавляемый ХПП, δ=1,5мм - Монолитная ж/б плита покрытия, δ=200мм	43,73	

Ведомость расхода материала на стены кровли

Поз.	Обозначения	Наименования	Объем	Примечание
1	Заполнение наружных стен	ГОСТ 379-2015 СУРПо-М 125/F35/1,8 ГОСТ 379-2015, δ=250 мм.	11,94 м³	прим. п. 5
2	Утеплитель наружных стен (внутренний слой)	Плита теплоизоляционная из базальтовой минеральной ваты, χ=35 кг/м³, δ=50мм.	1,56 м³	
3	Утеплитель наружных стен (наружный слой)	Плита теплоизоляционная из базальтовой минеральной ваты, χ=80 кг/м³, δ=50мм.	1,56 м³	
4	Кладка стен (Вентблоки)	ГОСТ 530-2012 КР-р-по 250х120хВ8/1.4НФ/150/2,0/50 , δ=120мм.	4.00 м³	ц.п.р. М50

Изм.	Кол.уч.	Лист	Nдок.	Подп.	Дата
ГИП	Тохтарбаев				03.25
ГАП	Щегорцова				03.25
ГКП	Дорошок				03.25
Проверил	Теляшова				03.25
Выполнил	Боранбаев				03.25

240073- 2024- АР

Многоквартирный жилой комплекс со встроенными помещениями и паркингом, г. Астана, район «Нура», район пересечений улиц Е125, Е127 и Е368 (проектные наименования), северное шоссе Коргалжын

Стадия	Лист	Листов
РП	16	

Секция 8

План кровли

частная фирма КОНСТРУКТИВ А
Астана 2025г.

А1 594х841

Согласовано: Группа ГП, Корецкая, 03.25; Группа КЖ, Дорошок, 03.25; Группа ОВ, Круглов, 03.25; Группа ВК, Байнуратов, 03.25; Группа СС, Филипенко, 03.25; Группа ЭОМ, Филипенко, 03.25; Группа АПТ, Ковалев, 03.25

Взам. инв. N | Подпись и дата | Инв. N подл.

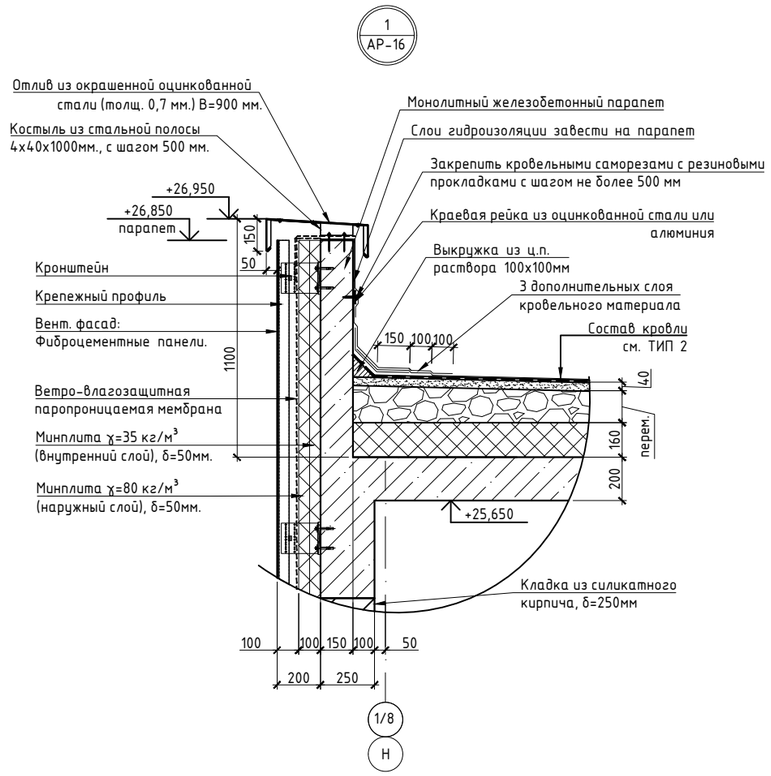

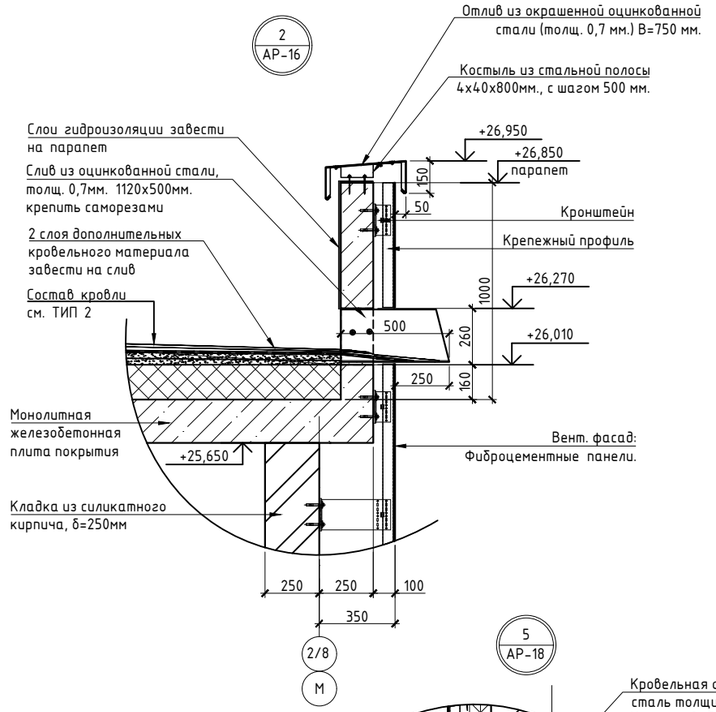

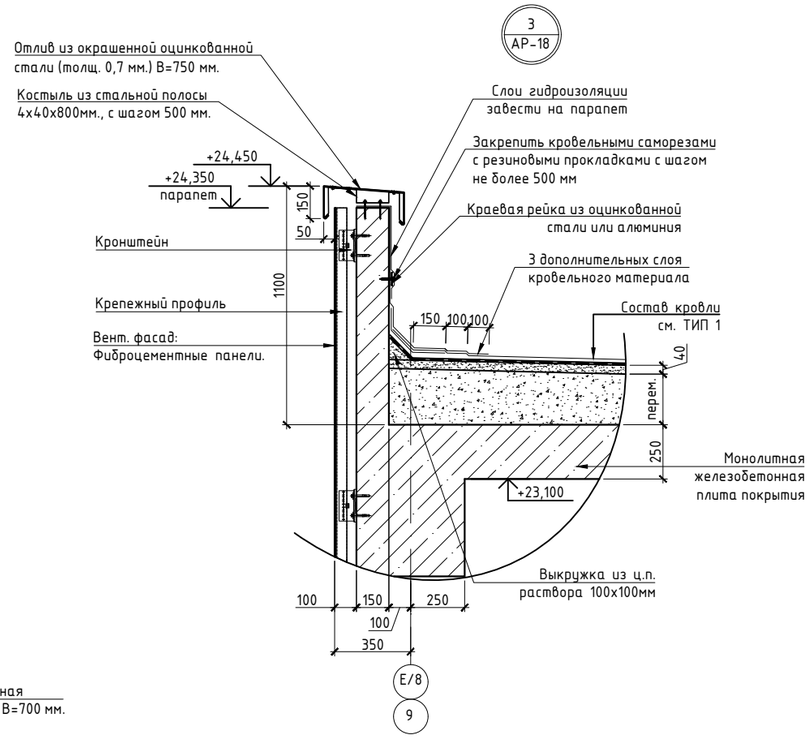

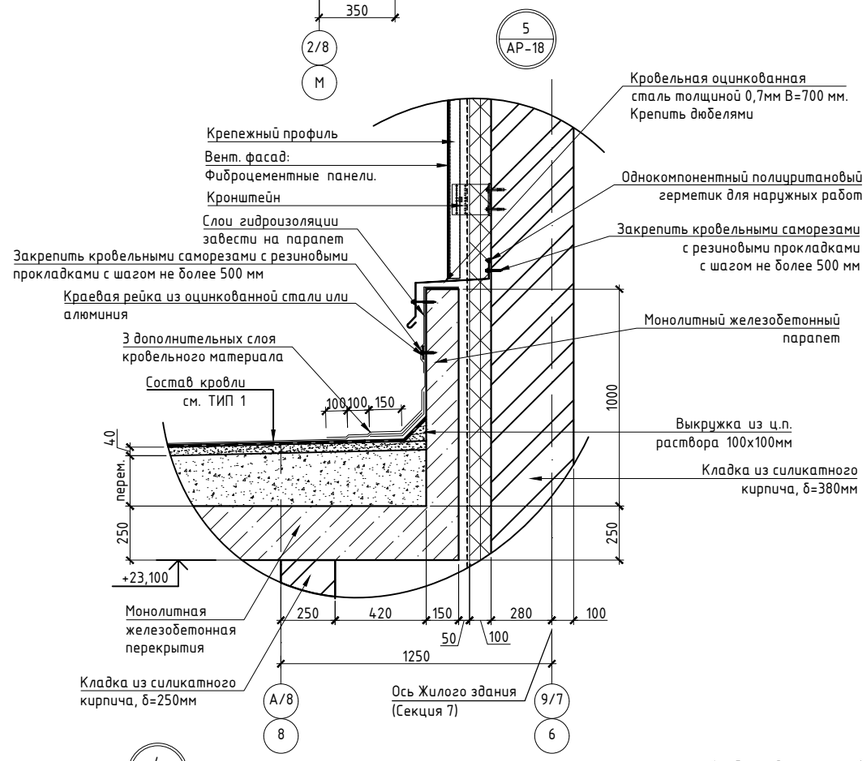

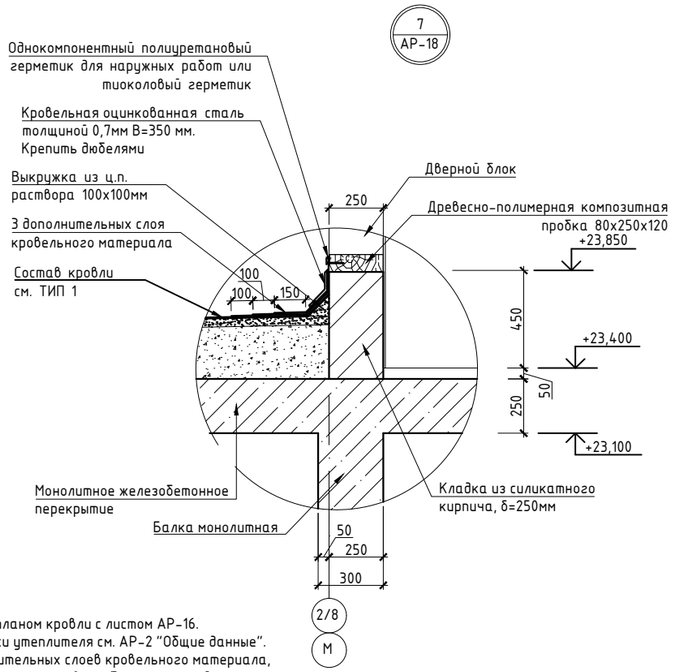

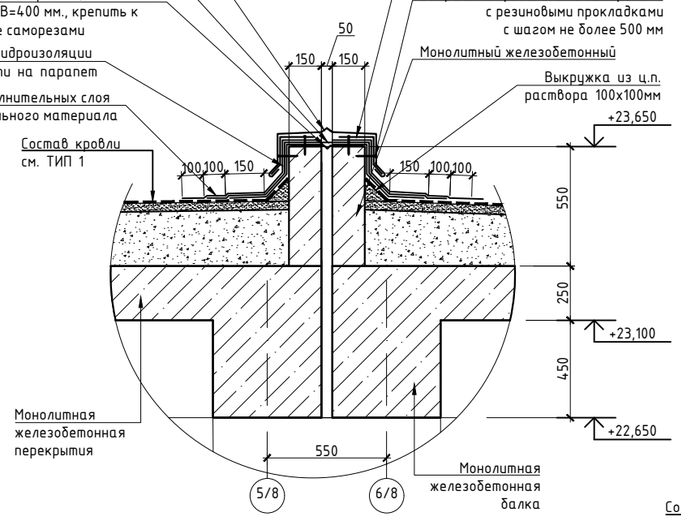

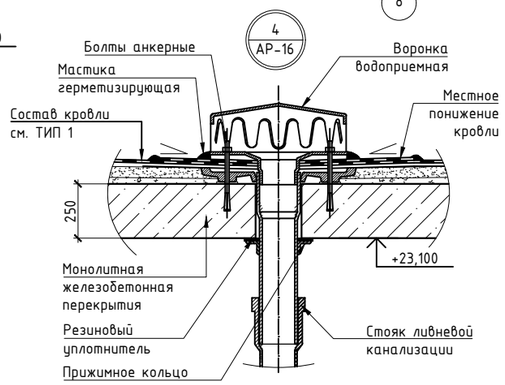

1. Данный лист см. совместно планом кровли с листом АР-16.
2. Технические характеристики утеплителя см. АР-2 "Общие данные".
3. Перед наплавлением дополнительных слоев кровельного материала, поверхности предварительно огрунтовать битумным праймером.
4. Разрезы смотри АР-18-19.
5. Фасады см АР-9-:-АР-12.

						240073- 2024- АР	
						Многоквартирный жилой комплекс со встроенными помещениями и паркингом, г. Астана, район «Нура», район пересечений улиц Е125, Е127 и Е368 (проектные наименования), севернее шоссе Қорғалжын	
Изм.	Кол.уч.	Лист	Nдок.	Подп.	Дата		
ГИП		Тохтарбаев			03.25	Секция 8	Стадия: РП; Лист: 17; Листов:
ГАП		Щегорцова			03.25		
ГКП		Дорошок			03.25		
Проверил		Тепляшова			03.25	Узлы по кровли	КОНСТРУКТИВ А1, Астана 2025г.
Выполнил		Борамбаев			03.25		

Взам. инв. N | Подп. и дата | Инв. N подл.

Разрез 1-1

ТИП 1

Верхний слой кровельного ковра -наплавляемый марки ЭКП битумно-полимерный по ГОСТ 30547-97, с гравийной посыпкой, δ=4,5мм
Нижние (3 слоя) кровельного ковра -наплавляемый марки ЭПП битумно-полимерный по ГОСТ 30547-97, δ=4,0мм (толщ.1го слоя)
Цементно - песчанная стяжка из раствора М150, δ=40мм
армир.сеткой 4С 4Вр-I-100/4Вр-I-100 ГОСТ 23279-2012
Керамзит. гравий для уклона χ=800 кг/куб.м,δ=50-260мм
Монолитная ж/б плита покрытия, δ=250мм

ТИП 2

Верхний слой кровельного ковра -наплавляемый марки ЭКП битумно-полимерный по ГОСТ 30547-97, с гравийной посыпкой, δ=4,5мм
Нижние (3слоя) кровельного ковра -наплавляемый марки ЭПП битумно-полимерный по ГОСТ 30547-97, δ=4,0мм (толщ.1го слоя)
Цементно-песчанная стяжка из раствора М 150, δ=40мм
армир.сеткой 4С 4Вр-I-100/4Вр-I-100 ГОСТ 23279-2012
Керамзит. гравий для уклона χ=800 кг/куб.м, δ=50...170мм
Утеплитель - ТехноРУФ 45, δ=160мм
Пароизоляция -2слоя наплавляемый ХПП, δ=1,5мм
Монолитная ж/б плита покрытия, δ=200мм

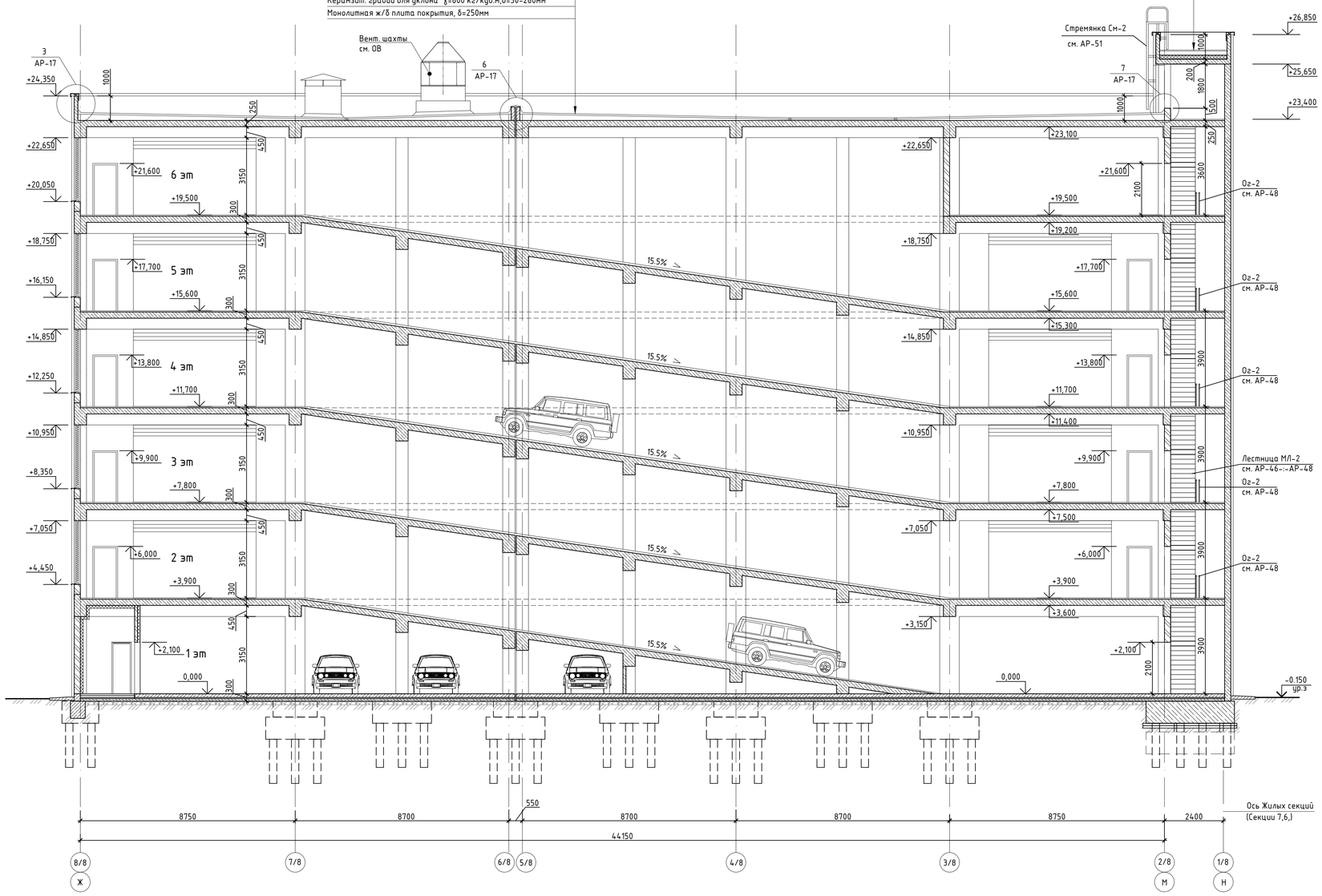

Разрез 3-3

ТИП 2

Верхний слой кровельного ковра -наплавляемый марки ЭКП битумно-полимерный по ГОСТ 30547-97, с гравийной посыпкой, δ=4,5мм
Нижние (3 слоя) кровельного ковра -наплавляемый ЭПП битумно-полимерный по ГОСТ 30547-97, δ=4,0мм (толщ.1го слоя)
Цементно-песчанная стяжка из раствора М 150,δ=40мм
армир.сеткой 4С 4Вр-I-100/4Вр-I-100 ГОСТ 8478-81
Керамзит. гравий для уклона χ=800 кг/куб.м, δ=50...170мм
Утеплитель - ТехноРУФ 45, δ=160мм
Пароизоляция -2слоя наплавляемый ХПП, δ=1,5мм
Монолитная ж/б плита покрытия,δ=200мм

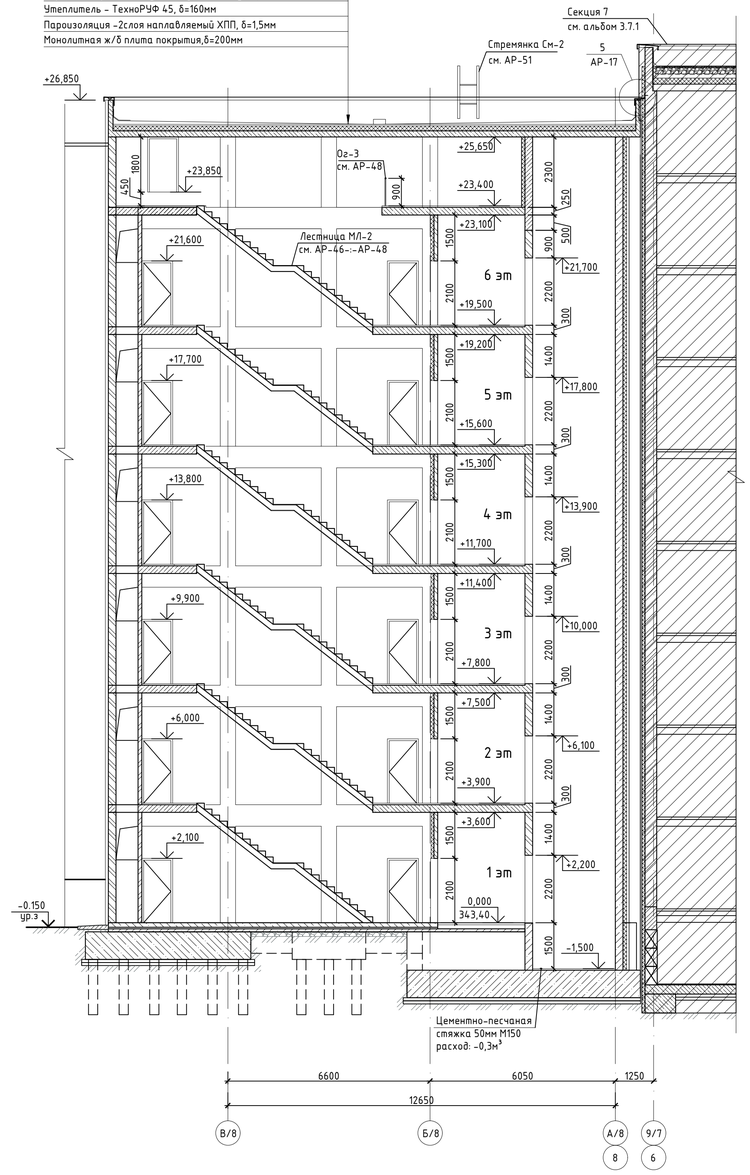

Схема блокировки

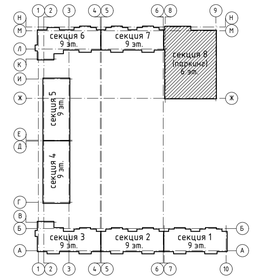

1. Данный лист см. совместно с листами АР-19
2. Лифтовую шахту см. на листе АР-34
3. Кладочные планы см. на листах АР-10-13
4. План кровли см. на листе АР-14
5. Экспликацию полов см. на листе АР-16
6. Лестницы см. на листах АР-47-57

						240073- 2024- АР	
						Многоквартирный жилой комплекс со встроенными помещениями и паркингом, г. Астана, район «Нұра», район пересечений улиц Е125, Е127 и Е368 (проектные наименования), северное шоссе Қорғалжын	
Изм.	Кол.уч.	Лист	№док.	Подп.	Дата		
ГИП		Тохтарбаев			03.25		
ГАП		Щегорцова			03.25	Секция 8	Стадия: РП; Лист: 18; Листов:
ГКП		Дорошок			03.25		
Проверил		Тепляшова			03.25	Разрез 1-1. Разрез 3-3.	КОНСТРУКТИВ
Выполнил		Борамбаев			03.25		Астана 2025г.

Согласовано: Группа ГП Корецкая 03.25; Группа КЖ Дорошок 03.25; Группа ОВ Кругелов 03.25; Группа ВК Филипенко 03.25; Группа СС Филипенко 03.25; Группа ЭОМ Баймұратов 03.25; Группа АПТ Ковалев 03.25

Инв. N подл. | Подпись и дата | Взам. инв. N

A1 594x841

Схема блокировки

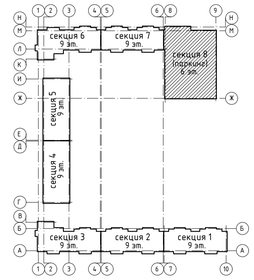

ТИП 1

Верхний слой кровельного ковра -наплавляемый марки ЭКП битумно-полимерный по ГОСТ 30547-97, с гравийной посыпкой, δ=4,5мм
Нижние (3 слоя) кровельного ковра -наплавляемый марки ЭПП битумно-полимерный по ГОСТ 30547-97, δ=4,0мм (толщ.1го слоя)
Цементно - песчанная стяжка из раствора М100, δ=40мм
армир.сеткой 4С 4Вр-I-100/4Вр-I-100 ГОСТ 8478-81
Керамзит. гравий для уклона γ=800 кг/куб.м,δ=50-260мм
Монолитная ж/б плита покрытия, δ=250мм

Разрез 2-2

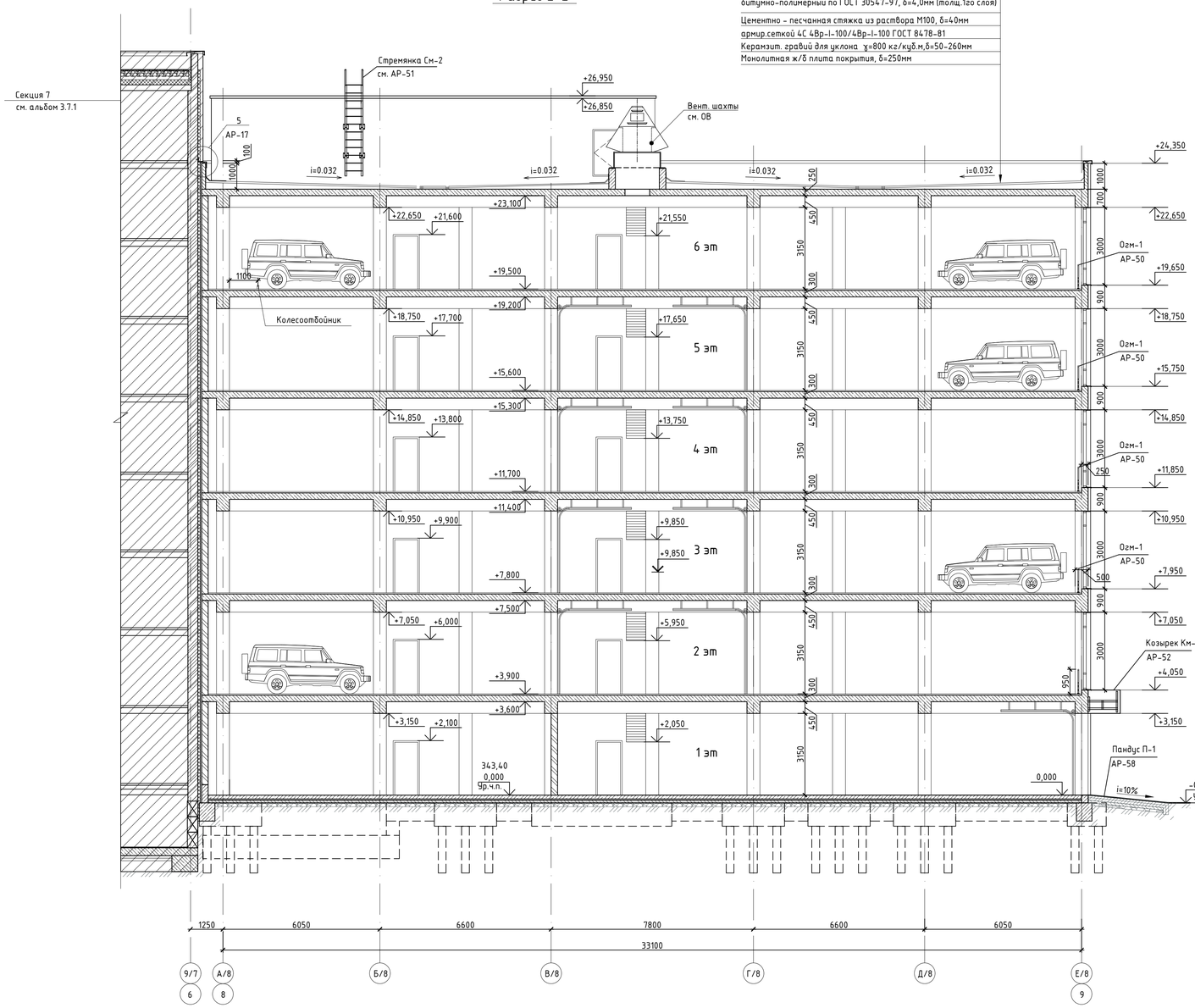

Узел устройства отмостки по осям 2/8, 8/8, Е/8.

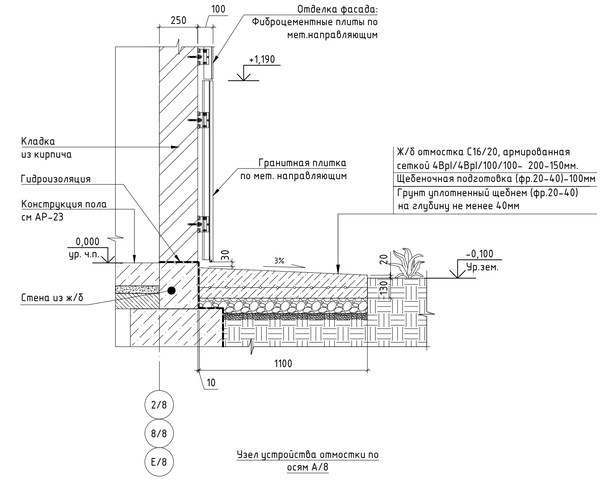

Узел устройства отмостки по осям А/8

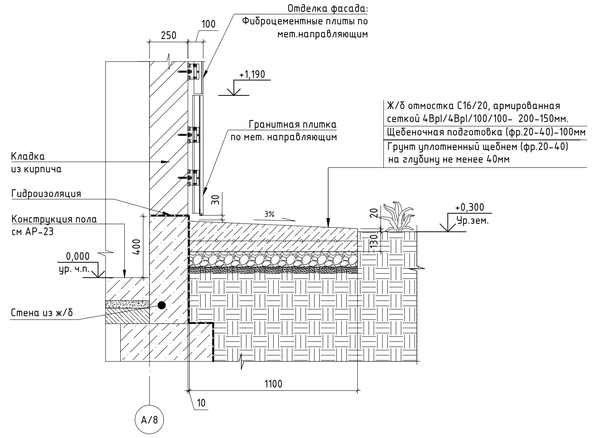

1. Данный лист см. совместно с листами АР-18
2. Лифтовую шахту см. на листе АР-34
3. Кладочные планы см. на листах АР-10-13
4. План кровли см. на листе АР-14
5. Экспликацию полов см. на листе АР-16
6. Лестницы см. на листах АР-47-57

						240073- 2024- АР	
						Многоквартирный жилой комплекс со встроенными помещениями и паркингом, г. Астана, район «Нұра», район пересечений улиц Е125, Е127 и Е368 (проектные наименования), севернее шоссе Қорғалжын	
Изм.	Кол.уч.	Лист	№док.	Подп.	Дата		
ГИП		Тохтарбаев			03.25	Стадия / Лист / Листов	
ГАП		Щегорцова			03.25	Секция 8 — РП / 19	
ГКП		Дорошок			03.25		
Проверил		Тепляшова			03.25	Разрез 2-2	КОНСТРУКТИВ Астана 2025г.
Выполнил		Борамбаев			03.25		

Согласовано: Группа ГП Корецкая 03.25; Группа КЖ Дорошок 03.25; Группа ОВ Кругелов 03.25; Группа ВК Филипенко 03.25; Группа СС Филипенко 03.25; Группа ЭОМ 03.25; Группа АПТ Ковалев 03.25

Инв. N подл. | Подпись и дата | Взам. инв. N

А1 594х841

План отделочных работ 1-го этажа на отм 0,000

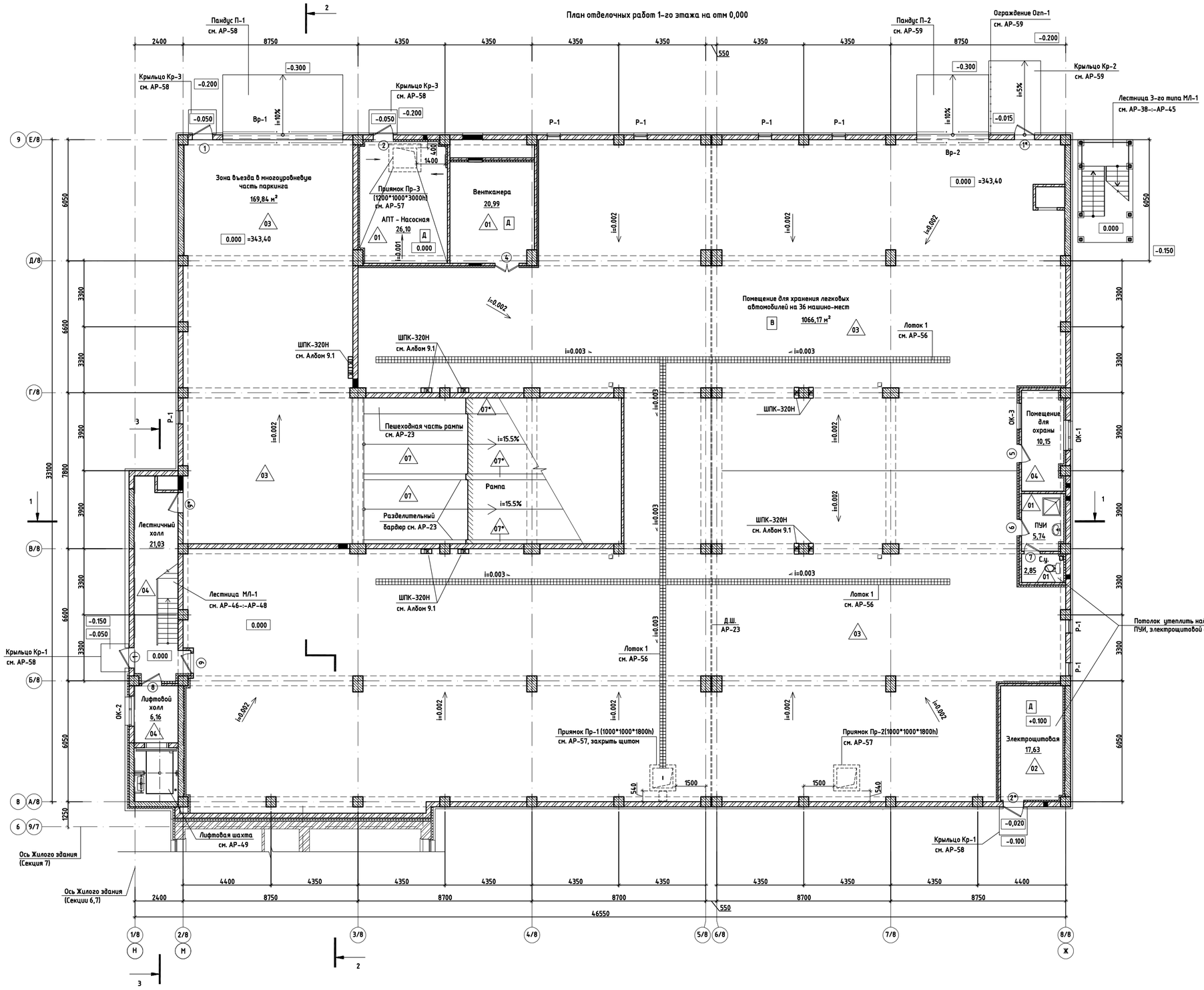

Схема блокировки

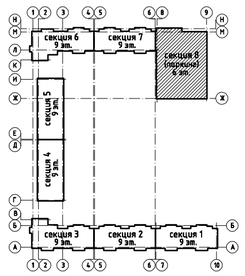

Условные обозначения (начало):

- -силикатный кирпич по ГОСТ 379-2015
- -утеплитель
- -монолитный железобетон

Условные обозначения (окончание):

Коридор	-наименование помещения
3,98	-площадь помещения
ОК-1	-окно
ВН-1	-витраж наружный
Р-1	решетка алюминиевая
01	-дверь
1	-тип пола по проекту

1. Кладочный план 1-го этажа на отм. 0.000 см. на листе АР-13.
2. Разрезы 1-1, 2-2, 3-3 см. на листах АР-18, АР-19.
3. Ведомость внутренней отделки помещений см. на листе АР-24, АР-25.
4. План перемычек и отверстий 1-го этажа на отм. -0,000 см. на листе АР-35.
5. Спецификацию перемычек см. на листе АР-35.
6. Схемы элементов заполнения проемов см. АР-27.
7. Экспликацию полов см. АР-23.

Изм.	Кол.уч.	Лист	Nдок.	Подп.	Дата
ГИП		Тохтарбаев			03.25
ГАП		Щегорцова			03.25
ГКП		Дорошок			03.25
Проверил		Тепляшова			03.25
Выполнил		Борамбаев			03.25

240073- 2024- АР

Многоквартирный жилой комплекс со встроенными помещениями и паркингом, г. Астана, район «Нұра», район пересечений улиц Е125, Е127 и Е368 (проектные наименования), севернее шоссе Қорғалжын

Секция 8

Стадия	Лист	Листов
РП	20	

План отделочных работ 1-го этажа на отм. 0,000.

КОНСТРУКТИВ

Астана 2025г.

А1 594х841

Согласовано: Группа ГП Корецкая 03.25; Группа КЖ Дорошок 03.25; Группа ОВ Круглов 03.25; Группа ВК Байнуратов 03.25; Группа СС Филипенко 03.25; Группа ЭОМ Филипенко 03.25; Группа АПТ Ковалев 03.25

Инв. N подл. | Подпись и дата | Взам. инв. N

План отделочных работ 2-5-го этажей на отм. +3.900.....+15,600

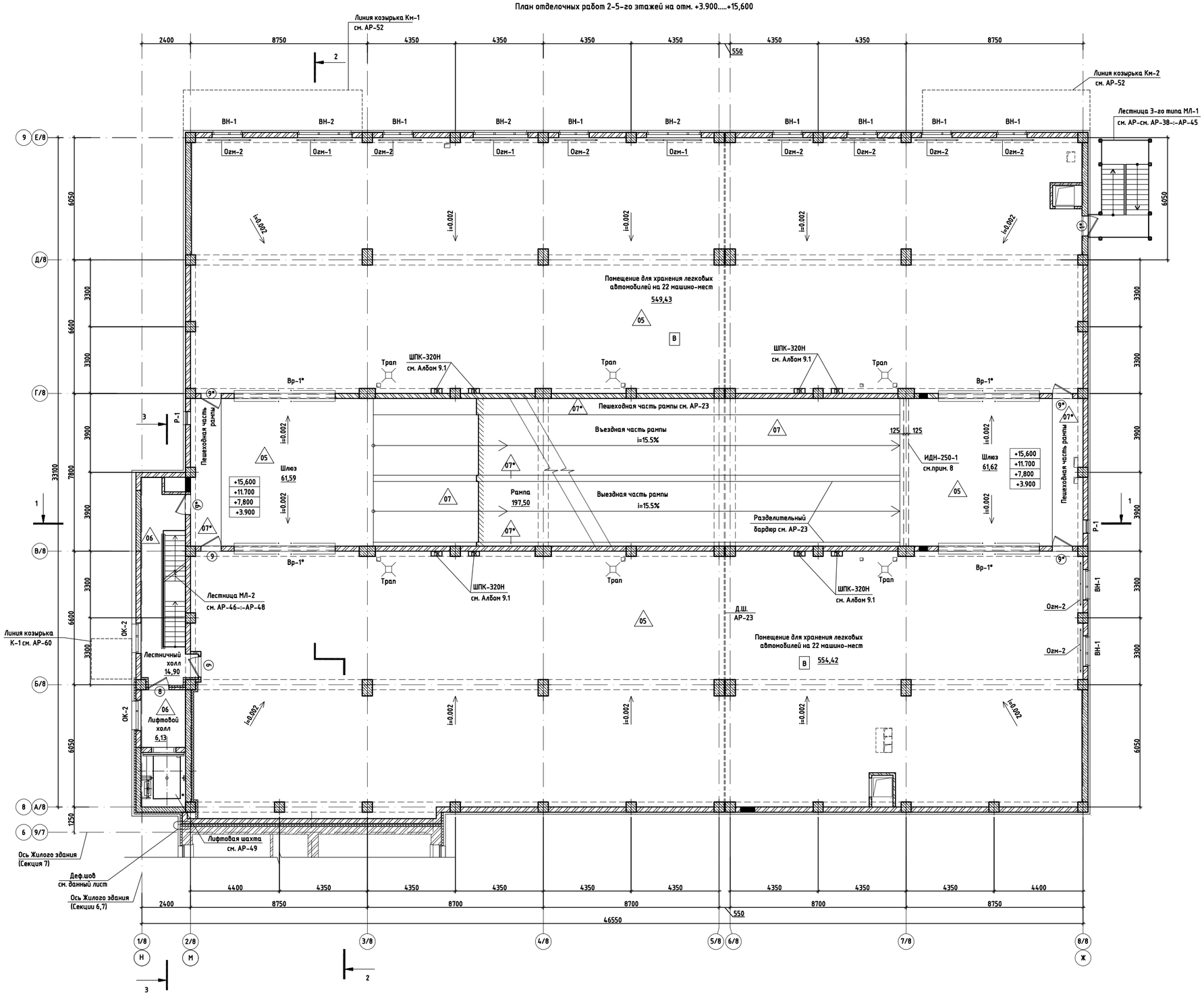

Схема блокировки

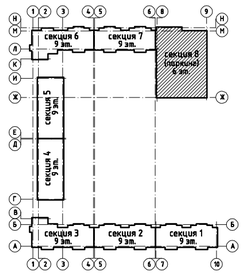

Узел устройства деф.шва (между секциями)

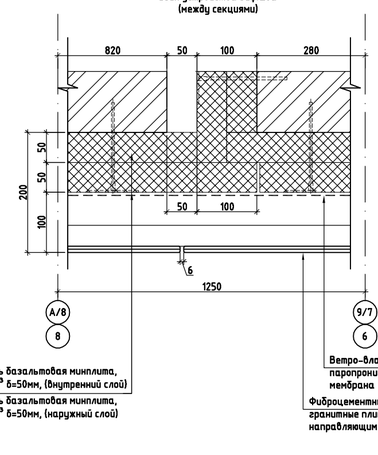

Условные обозначения (начало):

- –силикатный кирпич по ГОСТ 379-2015
- –утеплитель
- –монолитный железобетон

Условные обозначения (окончание):

Коридор	–наименование помещения
3,98	–площадь помещения
ОК-1	–окно
ВН-1	–витраж наружный
Р-1	решетка алюминиевая
01	–дверь
1	–тип пола по проекту

1. Кладочный план 2-5-го этажей см. на листе АР-14.
2. Разрезы 1-1, 2-2, 3-3 см. на листах АР-18, АР-19.
3. Ведомость внутренней отделки помещений см. на листе АР-24, АР-25.
4. План перемычек и отверстий 2-5-го этажей на отм. +3,900.....+15,600 см. АР-36.
5. Спецификацию перемычек см. на листе АР-36.
6. Схемы элементов заполнения проемов см. АР-26, АР-27.
7. Экспликацию полов см. АР-23.
8. Ограждения Огм-1, Огм-2 см. АР-50.

Согласовано: Группа ГП Корячкая 03.25; Группа КЖ Дорошок 03.25; Группа ОВ Кругляй 03.25; Группа ВК Байгунаков 03.25; Группа СС Филипенко 03.25; Группа ЭМ Филипенко 03.25; Группа АПТ Ковалев 03.25

Взам. инв. N | Подпись и дата | Инв. N подл.

Изм.	Колуч.	Лист	№док.	Подп.	Дата
ГИП		Тохтарбаев			03.25
ГАП		Щегорцова			03.25
ГКП		Дорошок			03.25
Проверил		Тепляшова			03.25
Выполнил		Борамбаев			03.25

240073- 2024- АР

Многоквартирный жилой комплекс со встроенными помещениями и паркингом, г. Астана, район «Нура», район пересечений улиц Е125, Е127 и Е368 (проектные наименования), севернее шоссе Коргалжын

Секция 8

Стадия	Лист	Листов
РП	21	

План отделочных работ 2-5-го этажей на отм +3,900.... +15,600.

Архитектурная мастерская КОНСТРУКТИВ Астана 2025г.

А1 594х841

План отделочных работ 6-го этажа на отм. +19,500

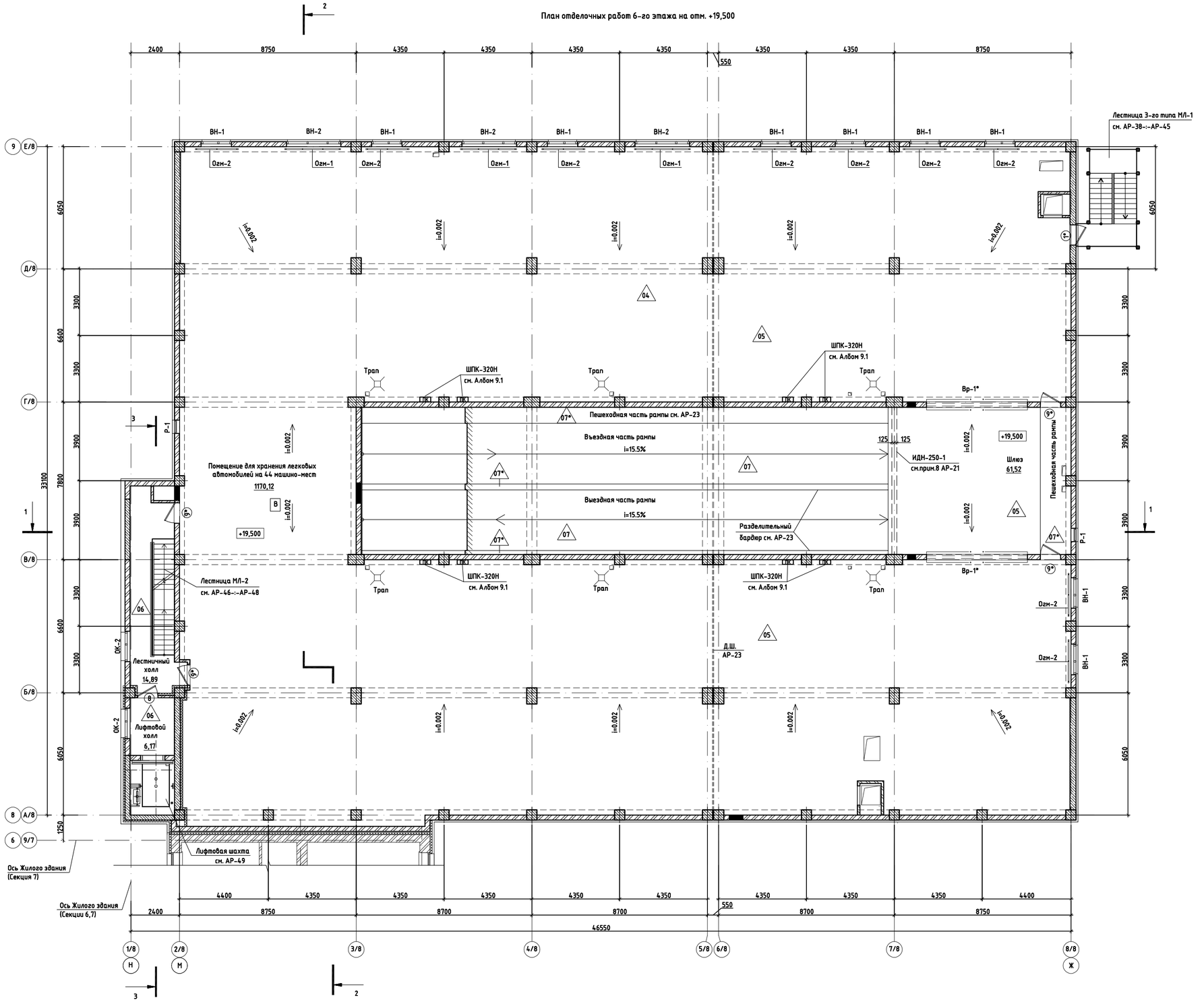

Схема блокировки

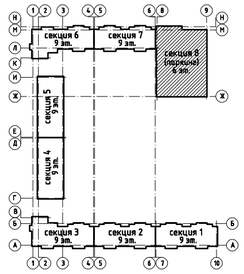

Условные обозначения (начало):

- -силикатный кирпич по ГОСТ 379-2015
- -утеплитель
- -монолитный железобетон

Условные обозначения (окончание):

Коридор	-наименование помещения
3,98	-площадь помещения
ОК-1	-окно
ВН-1	-витраж наружный
Р-1	решетка алюминиевая
01	-дверь
1	-тип пола по проекту

1. Кладочный план 6-го этажа см. на листе АР-15
2. Разрезы 1-1, 2-2, 3-3 см. на листах АР-18, 19
3. Ведомость внутренней отделки помещений см. на листе АР-24, АР-25.
4. План перемычек и отверстий 6-го этажа на отм. +19,500 см. на листе АР-37.
5. Спецификацию перемычек см. на листе АР-37.
6. Схемы элементов заполнения проемов см. АР-26, АР-27.
7. Экспликацию полов см. АР-23.
8. План кровли см. АР-16.
9. Ограждения Огм-1,Огм-2 см. АР-50

Изм.	Кол.уч.	Лист	Nдок.	Подп.	Дата
ГИП		Тохтарбаев			03.25
ГАП		Щегорцова			03.25
ГКП		Дорошок			03.25
Проверил		Теплящова			03.25
Выполнил		Борамбаев			03.25

240073- 2024- АР

Многоквартирный жилой комплекс со встроенными помещениями и паркингом, г. Астана, район «Нұра», район пересечений улиц Е125, Е127 и Е368 (проектные наименования), севернее шоссе Қорғалжын

Секция 8

Стадия	Лист	Листов
РП	22	

План отделочных работ 6-го этажа на отм. +19,500.

КОНСТРУКТИВ
Астана 2025г.

А1 594х841

Согласовано													
Группа ГП	Корецкая		03.25	Группа ВК	Байнуратов		03.25	Группа АПТ	Ковалев		03.25		
Группа КЖ	Дорошок		03.25	Группа СС	Филипенко		03.25						
Группа ОВ	Круглов		03.25	Группа ЭОМ	Филипенко		03.25						

Взам. инв. N | Подпись и дата | Инв. N подл.

ЭКСПЛИКАЦИЯ ПОЛОВ (начало)

Наименование помещения	Тип пола	Схема пола или тип пола по серии	Данные элементов пола (наименование, толщина, основание и др.), мм	Площадь, м²
1 этаж				
Насосная АПТ, Венткамера, Санузел, ПУИ 0,000	01	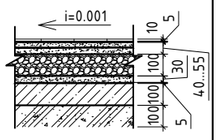	-Керамическая плитка неглазурованная, по ГОСТ 6787-2001 δ=10мм -Клеевой состав, δ=5мм -Стяжка из цем.-песч. раствора М 150, армированная сеткой 4Вр-1/4Вр-1-100 δ=40-55мм -Керамзитовый гравий М500, фракцией 10-20, 20-40, δ=100мм -Защитная стяжка из цем.-песч. раствора М 150 δ=30мм -Гидроизоляция -Техноэласт ЭПП -1слой δ=4мм -Бетонная подготовка из бетона С8/10, δ=100мм -Слой щебеня втрамбованного в грунт, δ=100мм	58,90
Электрощитовая +0,100	02	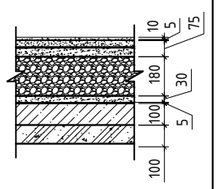	-Керамическая плитка неглазурованная, по ГОСТ 6787-2001, δ=10мм -Клеевой состав, δ=5мм -Стяжка из цем.-песч. раствора М 150, армированная сеткой 4Вр-1/4Вр-1-100, δ=75мм -Керамзитовый гравий М500, фракцией 10-20, 20-40, δ=180мм -Защитная стяжка из цем.-песч. раствора М 150, δ=30мм -Гидроизоляция -Техноэласт ЭПП -1слой δ=4мм -Бетонная подготовка из бетона С8/10, δ=100мм -Слой щебеня втрамбованного в грунт, δ=100мм	18,82
Помещение для хранения легковых автомобилей, Зона въезда в многоуровневую часть паркинга 0,000	03	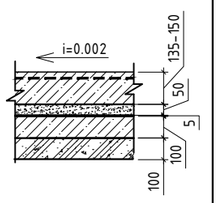	-Топинг (LEVL Top Cor) -Бетона С20/25, армированный сеткой Ф12А400с-150/Ф12 А400с-150, δ=135-150мм -Защитная стяжка из цем.-песч. раствора М 150 δ=50мм -Гидроизоляция - Техноэласт ЭПП -1слой δ=4мм -Бетонная подготовка из бетона кл.С8/10 δ=100мм -Слой щебеня втрамбованного в грунт, δ=100мм	1251,30
Лестничный холл, Лифтовой холл, Помещение охраны 0,000	04	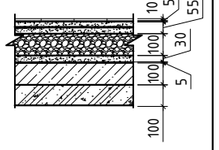	-Керамическая плитка неглазурованная, по ГОСТ 6787-2001, δ=10мм -Клеевой состав, δ=5мм -Стяжка из цем.-песч. раствора М 150, армированная сеткой 4Вр-1/4Вр-1-100, δ=55мм -Керамзитовый гравий М500, фракцией 10-20, 20-40, δ=100мм -Защитная стяжка из цем.-песч. раствора М 150 δ=30мм -Гидроизоляция -Техноэласт ЭПП-1слой δ=4мм -Бетонная подготовка из бетона С8/10, δ=100мм -Слой щебеня втрамбованного в грунт, δ=100мм	40,17
2-6 этажи				
Помещения для хранения легковых автомобилей, Шлюз	05	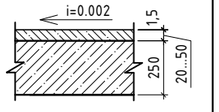	-Топинг (LEVL Top Cor) -Слой бетона С20/25, δ=20...50мм -Монолитная железобетонная плита, δ=250мм	6224,47

ЭКСПЛИКАЦИЯ ПОЛОВ (окончание)

Наименование помещения	Тип пола	Схема пола или тип пола по серии	Данные элементов пола (наименование, толщина, основание и др.), мм	Площадь, м²
Лифтовой холл, лестничный холл, площадка выхода на кровлю на отм.+23,400	06	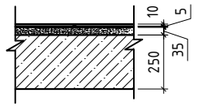	-Керамическая плитка не глазурованная, по ГОСТ 6787-2001, δ=10мм -Клеевой состав, δ=5мм -Стяжка из цем.-песч. раствора М 150, δ=35мм -Монолитная железобетонная плита, δ=250мм	137,89
Наклонный участок рампы (1-6этажи),	07	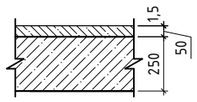	-Топинг (LEVL Top Cor) -Слой бетона С20/25, δ=50мм -Монолитная железобетонная плита, δ=250мм	793,50
Пешеходная дорожка рампы, разделительный бордюр, колесоотбойник (1-6этажи)	07*	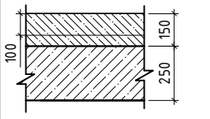	-Топинг (LEVL Top Cor) -Слой бетона С12/15, ,δ=150мм -Монолитная железобетонная плита, δ=250мм	171,90

Деформационный шов

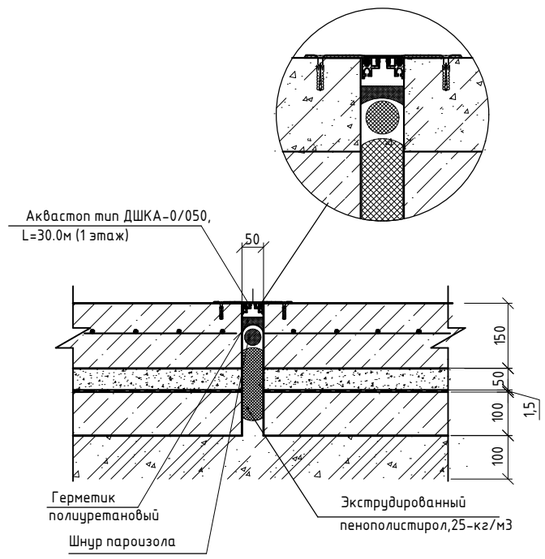

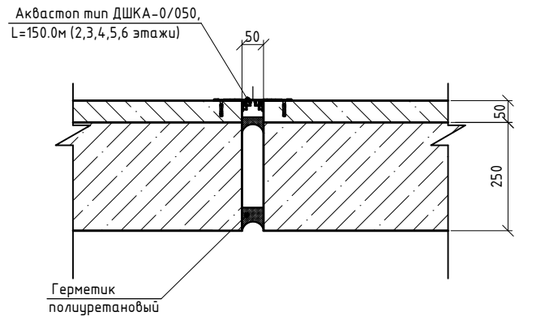

1. Отделочные планы см. листы АР-20-22
2. Ведомость отделки помещений см. листы АР-24, АР-25
3. Устройство чистых полов следует выполнять после монтажа электротехнического технологического и сантехнического оборудования.
4. Общий расход арматуры на армирование полов 1-го этажа сеткой Ф12 А400с-150/Ф12 А400с-150 -1359.77м2 (данные из экспликации) составляет-16904,66кг
5. В помещениях с гидроизоляцией в местах примыкания пола к перегородкам гидроизоляционный слой завести на стены на 300мм над уровнем чистого пола.
6. В полах тип 05 - толщина стяжки дана минимально возможной в местах примыкания пола к лотку.
7. Для дополнительной гидроизоляции помещений для хранения автомобилей, по всем этажам применить плинтус (С-42. 100х80мм., R50, Rem Tixo по контуру наружных стен. Общая длина плинтуса составляет 1242,52м.п.
8. При устройстве полов в помещениях для хранения автомобилей, рамп, пешеходного участка предусмотреть для гермитизации швов прокладку шнура из вспененного полиэтилена диаметром 6 мм. Общий расход шнура- 1800 м.п.

Изм.	Кол.уч.	Лист	№док.	Подп.	Дата	240073- 2024- АР			
						Многоквартирный жилой комплекс со встроенными помещениями и паркингом, г. Астана, район «Нұра», район пересечений улиц Е125, Е127 и Е368 (проектные наименования), севернее шоссе Қорғалжын			
ГИП		Тохтарбаев			03.25	Секция 8	Стадия	Лист	Листов
ГАП		Щегорцова			03.25		РП	23	
ГКП		Дорошок			03.25				
Проверил		Тепляшова			03.25	Экспликация полов	КОНСТРУКТИВ Astana 2025г.		
Выполнил		Борамбаев			03.25				

Взам. инв. N | Подп. и дата | Инв. N подл.

ВЕДОМОСТЬ ВНУТРЕННЕЙ ОТДЕЛКИ ПОМЕЩЕНИЙ (начало)

Наименование или номер помещения	Вид отделки элементов интерьеров									Примечание
	Потолок	Площадь,м²	Стены, перегородки, колонны	Площадь,м²	Низ стен (панели)	Высота,м	Площадь,м²	Плинтус	Длина,п/м	
1 этаж (начало)										
АПТ насосная , венткамера	– Утеплитель минераловатный базальтовый , ɣ=100 кг/м³, δ=100 мм. – Штукатурка по синтетической сетке, δ=10мм – Клеевая побелка	47,62	Отделка по кирпичу: – Простая штукатурка δ=12мм – Сплошное выравнивание гипсовыми смесями, δ=3мм – Окраска масляной краской	78,46				– Керамическая плитка, h=100 мм.	37,81	
			Отделка по бетону: – Сплошное выравнивание гипсовыми смесями, δ=3мм – Окраска масляной краской	7,51						
			Отделка по теплоизоляции: – Утеплитель минераловатный базальтовый , ɣ=100 кг/м³, δ=80 мм. – Штукатурка по синтетической сетке, δ=10мм – Окраска масляной краской	59,16						
Электрощитовая.	– Утеплитель минераловатный базальтовый , ɣ=100 кг/м³, δ=100 мм. – Штукатурка по полимерной сетке δ=10мм – Сплошное выравнивание гипсовыми смесями, δ=3мм – Клеевая побелка	17,85	Отделка по кирпичу: – Простая штукатурка δ=12мм – Сплошное выравнивание гипсовыми смесями, δ=3мм – Окраска масляной краской	31,72				– Керамическая плитка, h=100 мм.	17,10	
			Отделка по бетону: – Сплошное выравнивание гипсовыми смесями, δ=3мм – Окраска масляной краской	0,72						
			Отделка по теплоизоляции: – Утеплитель минераловатный базальтовый , ɣ=100 кг/м³, δ=80 мм. – Штукатурка по синтетической сетке, δ=10мм – Окраска масляной краской	32,44						
Помещение охраны	–Утеплитель минераловатный базальтовый , ɣ=100 кг/м³, δ=160 мм. –Гипсокартонные листы ГКЛВ по металлическим направляющим (см прим.6) –Сплошное выравнивание гипсовыми смесями, δ=3мм –Водоэмульсионная окраска	10,36	Отделка по кирпичу: – Простая штукатурка δ=12мм – Сплошное выравнивание гипсовыми смесями, δ=3мм – Водоэмульсионная окраска	29,74				– Керамическая плитка, h=100 мм.	13,91	
			Отделка по теплоизоляции: – Утеплитель минераловатный базальтовый , ɣ=100 кг/м³, δ=100 мм. – Штукатурка по синтетической сетке, δ=10мм – Водоэмульсионная окраска	18,75						
С/у, ПУИ	–Утеплитель минераловатный базальтовый , ɣ=100 кг/м³, δ=160 мм. –Гипсокартонные листы ГКЛВ по металлическим направляющим (см прим.6) –Сплошное выравнивание гипсовыми смесями, δ=3мм –Водоэмульсионная окраска	8,99	Отделка по кирпичу: – Гидрозащитный состав цементно – полимерная паста Toiler TR500 или аналог.2 слоя (расход 0,625 кг на 1 м²) – Простая штукатурка, δ=12мм – Сплошное выравнивание гипсовыми смесями, δ=3мм – Керамическая глазурованная плитка на клею, δ=10мм	17,20						Керамическая плитка на высоту 1,5м от уровня чистого пола
			Отделка по кирпичу: – Простая штукатурка, δ=12мм – Сплошное выравнивание гипсовыми смесями, δ=3мм – Водоэмульсионная окраска	24,70						
			Отделка по теплоизоляции: – Гидрозащитный состав цементно – полимерная паста Toiler TR500 или аналог.2 слоя (расход 0,625 кг на 1 м²) – Утеплитель минераловатный базальтовый , ɣ=100 кг/м³, δ=100 мм. – Штукатурка по синтетической сетке, δ=10мм – Керамическая глазурованная плитка на клею, δ=10мм	7,40						
			Отделка по теплоизоляции: – Утеплитель минераловатный базальтовый , ɣ=100 кг/м³, δ=100 мм. – Штукатурка по синтетической сетке, δ=10мм – Водоэмульсионная окраска	10,36						

1. Данный лист смотреть совместно с листом АР-18, АР-19.
2. Планы отделочных работ см. на листах АР-20, АР-21, АР-22.
3. Экспликацию полов см. листы АР-23.
4. Штукатурку стен и зашивку их гипсокартоном выполнить после прокладки труб всех коммуникаций.
5. Откосы дверных, оконных и проемов решеток с 1го-6го этажа:
   -по кирпичным стенам оштукатурить простой штукатуркой, выровнять гипсовыми смесями и окрасить в/э краской. Общая площадь откосов составляет – 156,75 м²
   -по кирпичным стенам оштукатурить простой штукатуркой, выровнять гипсовыми смесями и окрасить масляной краской. Общая площадь откосов составляет – 2,81 м²
6. Расход гипсокартонных листов дан в спецификации гипсокартонных облицовочных систем.

Спецификация гипсокартонных облицовочных систем

Поз.	Обозначение	Наименование	Кол. м²	Масса ед.,кг	Примеч.
1	СП РК 5.06-11-2004	Потолок подвесной (D=72,5 мм) метал. каркас: профиль ПП60х27; ПНП28х27 Обшивка: ГКЛВ- 12,5мм	58,03	13,00	754,39

Изм.	Кол.уч.	Лист	№док.	Подп.	Дата	240073- 2024- АР			
						Многоквартирный жилой комплекс со встроенными помещениями и паркингом, г. Астана, район «Нұра», район пересечений улиц Е125, Е127 и Е368 (проектные наименования), севернее шоссе Қорғалжын			
ГИП		Тохтарбаев			03.25	Секция 8	Стадия	Лист	Листов
ГАП		Щегорцова			03.25		РП	24	
ГКП		Дорошок			03.25				
Проверил		Тепляшова			03.25	Ведомость внутренней отделки (начало)	проектная фирма КОНСТРУКТИВ А1 Астана 2025г.		
Выполнил		Борамбаев			03.25				

Взам. инв. N | Подп. и дата | Инв. N подл.

Копировал

ВЕДОМОСТЬ ВНУТРЕННЕЙ ОТДЕЛКИ ПОМЕЩЕНИЙ (окончание)

Наименование или номер помещения	Вид отделки элементов интерьеров									Примечание
	Потолок	Площадь,м²	Стены, перегородки, колонны	Площадь,м²	Низ стен (панели)	Высота,м	Площадь,м²	Плинтус	Длина,п/м	
1 этаж (продолжение)										
Помещение для хранения легковых автомобилей,колонны, рампа, зона въезда в многоуровневую часть паркинга.	- Сплошное выравнивание гипсовыми смесями, δ=3мм - водоэмульсионная окраска	1433,96	Отделка по кирпичу: - Простая штукатурка δ=12мм - Сплошное выравнивание гипсовыми смесями, δ=3мм - Водоэмульсионная окраска	582,65				- бетонный плинтус, h=100 мм.		См. прим. 7 на листе АР-23
			Отделка по бетону: - Сплошное выравнивание гипсовыми смесями, δ=3мм - Водоэмульсионная окраска	486,70						
			Отделка по теплоизоляции: - Утеплитель минераловатный базальтовый , γ=100 кг/м³, δ=100 мм. - Штукатурка по синтетической сетке, δ=10мм - Водоэмульсионная окраска	71,79						
			Отделка по теплоизоляции: - Утеплитель минераловатный базальтовый , γ=100 кг/м³, δ=80 мм. - Штукатурка по синтетической сетке, δ=10мм - Водоэмульсионная окраска	84,94						
Лестнично-лифтовой холл										
Лестнично-лифтовой холл, площадка выхода на кровлю.	- Сплошное выравнивание гипсовыми смесями, δ=3мм - Водоэмульсионная окраска	125,12	Отделка по кирпичу: - Простая штукатурка δ=12мм - Сплошное выравнивание гипсовыми смесями, δ=3мм - Водоэмульсионная окраска	492,14				- Керамическая плитка, h=100 мм.	161,29	
	-Утеплитель минераловатный базальтовый , γ=100 кг/м³, δ=160 мм. -Гипсокартонные листы ГК/ВВ по металлическим направляющим (см прим.5) -Сплошное выравнивание гипсовыми смесями, δ=3мм -Водоэмульсионная окраска	37,62	Отделка по бетону: - Сплошное выравнивание гипсовыми смесями, δ=3мм - Водоэмульсионная окраска	172,57						
			Отделка по теплоизоляции: - Утеплитель минераловатный базальтовый , γ=100 кг/м³, δ=100 мм. - Штукатурка по синтетической сетке, δ=10мм - Водоэмульсионная окраска	70,10						
2-6 этажи										
Помещение для хранения легковых автомобилей, рампа, шлюз.	- Сплошное выравнивание гипсовыми смесями, δ=3мм - Водоэмульсионная окраска	7143,29	Отделка по кирпичу: - Простая штукатурка δ=12мм - Сплошное выравнивание гипсовыми смесями, δ=3мм - Водоэмульсионная окраска	3320,98				- бетонный плинтус, h=100 мм.		См. прим. 7 на листе АР-23
			Отделка по бетону: - Сплошное выравнивание гипсовыми смесями, δ=3мм - Водоэмульсионная окраска	2091,97						
			Отделка по теплоизоляции: - Утеплитель минераловатный базальтовый , γ=100 кг/м³, δ=100 мм. - Штукатурка по синтетической сетке, δ=10мм - Водоэмульсионная окраска	112,62						
			Отделка по ячеистому бетону: - Сплошное выравнивание гипсовыми смесями, δ=3мм - Водоэмульсионная окраска	68,48						

1. Данный лист смотреть совместно с листом АР-18, АР-19.
2. Планы отделочных работ см. на листах АР-20, АР-21, АР-22
3. Экспликацию полов см. листы АР-23.
4. Штукатурку стен и зашивку их гипсокартоном выполнить после прокладки труб всех коммуникаций.
5. Расход гипсокартонных листов дан в спецификации гипсокартонных облицовочных систем см. на листе АР-24.

						240073- 2024- АР	
						Многоквартирный жилой комплекс со встроенными помещениями и паркингом, г. Астана, район «Нұра», район пересечений улиц Е125, Е127 и Е368 (проектные наименования), севернее шоссе Қорғалжын	
Изм.	Кол.уч.	Лист	№док.	Подп.	Дата		
ГИП		Тохтарбаев			03.25	Секция 8	Стадия: РП; Лист: 25; Листов:
ГАП		Щегорцова			03.25		
ГКП		Дорошок			03.25		
Проверил		Тепляшова			03.25	Ведомость внутренней отделки (окончание)	проектная фирма КОНСТРУКТИВ Астана 2025г.
Выполнил		Борамбаев			03.25		

Взам. инв. N | Подп. и дата | Инв. N подл.

Копировал

СПЕЦИФИКАЦИЯ ЭЛЕМЕНТОВ ЗАПОЛНЕНИЯ ПРОЕМОВ.

Позиция	Обозначение	Наименование	Количество				Примечание
			1 этаж	2-6 этажи	Кровля	всего	
Двери							
1	ГОСТ 31173-2003	ДСН КППН 1-2-2 М2 З 2100-1000	2	-	-	2	См.прим.п.3
1*	ГОСТ 31173-2003	ДСН КПЛН 1-2-2 М2 З 2100-1000	1	5	-	6	
2	СТ РК 3552-2020	ДПС 01 2070-970 пр EI45	1	-	-	1	См.прим.п.4
2*	СТ РК 3552-2020	ДПС 01 2070-970 л EI45	1	-	-	1	
3	СТ РК 3552-2020	ДПС 01 1770-970 л EI45	-	-	1	1	См.прим.п.5
4	СТ РК 3552-2020	ДПС 01 2070-1170 ДВ EI45	1	-	-	1	См.прим.п.6
5	СТ РК 3552-2020	ДПС 01 2080-860 пр EI30	1	-	-	1	См.прим.п.7
6	СТ РК 3552-2020	ДПС 01 2080-760 пр EI30	1	-	-	1	См.прим.п.7
7	ГОСТ 30970-2014	ДПВ ГП Л 2100-800	1	-	-	1	См.прим.п.8
8	ГОСТ 30970-2014	ДПВ ОП 2100-1000	1	5	-	6	См.прим.п.8
9	СТ РК 3552-2020	ДПС 01 2070-970 пр EI30	1	8	-	9	См.прим.п.9
9*	СТ РК 3552-2020	ДПС 01 2070-970 л EI30	1	20	-	21	См.прим.п.9
Окна							
ОК-1	ГОСТ 30674-99	ОП В2 2200-1510 (4М1-12-4М1-12-И4)	1	-	-	1	См.прим.п.11
ОК-2	ГОСТ 30674-99	ОП В2 2200-1510 (4М1)	1	10	-	11	См.прим.п.11
ОК-3	Противопожарное индивидуального изготовления	1160мм-960мм (6FC60-22-4M1) E30	1	-	-	1	См.прим.п.19
Вентиляционные решётки							
Р-1	Фасадная металлическая с полимерным покрытием	Решетка 620х2560 (h)	7	10	-	17	См. примечание п.10
Витражи							
ВН-1	-	Витраж ВН-1 (с решеткой 1640hх530) 2930hх1470	-	45	-	45	См.прим.п. 20-25
ВН-2	-	Витраж ВН-2 2960hх2660	-	15	-	15	См.прим.п. 20-25
Ворота гаражные							
ВР-1	Индивидуальное изготовление	RSD02 6000х3150(h)	1	-	-	1	См.прим.п.17,18
ВР-1*	Индивидуальное изготовление	DUS237 5000х3150(h)		18	-	18	См.прим.п.17,18
ВР-2	Индивидуальное изготовление	RSD02 3600х3150(h)	1	-	-	1	См.прим.п.17,18

1. Данный лист см. совместно с листами АР-20-22,
2. Схемы окон, витражей, дверей и ворот показаны со стороны фасадов.(АР-27)
3. Двери позиций 1, 1* - металлические, наружные, индивидуального изготовления, с порогом, с установкой доводчика и обеспечением уплотнения в притворах. Обеспечить установку замков, с открыванием изнутри без помощи ключа.
4. Двери позиций 2 (правого исполнения), 2*(левого исполнения) -стальные наружные противопожарные по СТ РК 3552-2020 с пределом огнестойкости не менее EI45, глухие, однопольные с порогом, утепленные. Установить дверные ручки, врезной замок, доводчик и обеспечить уплотнение в притворах.
5. Двери позиций 3 - стальная наружная противопожарная по ГОСТ 3552-2020 с пределом огнестойкости не менее EI45, с порогом и с обеспечением уплотнения в притворах. Выполнить установку замков.
6. Дверь позиций 4 -стальная внутренняя противопожарная по СТ РК 3552-2020, с пределом огнестойкости EI45, глухая двупольная утепленная с порогом. Установить дверные ручки, врезной замок обеспечить уплотнение в притворах.
7. Двери позиций 5, 6, -стальные внутренние по ГОСТ СТ РК 3552-2020. Двери противопожарные глухие, однопольные, утепленные с порогом. Установить дверные ручки и обеспечить уплотнения в притворах. Предел огнестойкости не менее EI30.
8. Дверь позиции 7-металлопластиковая внутренняя, глухая с порогом, однопольная, левого исполнения. Двери позиции 8 -металлопластиковая внутренняя, утепленная, с установкой доводчика и обеспечением уплотнения в притворах по ГОСТ 30970-2002. С установкой одинарного стеклопакета. Остекление выполнить с закаленным стеклом по ГОСТ 30698-2000.
9. Двери позиций 9 (правого исполнения), 9*(левого исполнения) - стальные внутренние противопожарные по СТ РК 3552-2020 с пределом огнестойкости не менее EI30, глухие однопольные с порогом. Установить доводчики и обеспечить уплотнения в притворах.
10. Решетки Р-1 - ацинкованная сталь, выполнить по типу витражных решеток,окраска в заводских условиях.
11. Окна ОК-1, - ГОСТ 30674-99 металлопластиковые с двухкамерным стеклопакетом (без открывания).
    Окна ОК-2, - ГОСТ 30674-99 металлопластиковые с однокамерным стелопакетом (без открывания).
12. Монтаж оконных блоков выполняет фирма-изготовитель данных изделий. Изделия показаны со стороны фасада.
13. Схемы элементов заполнения проемов см.лист АР-27.
14. После установки оконных, витражных блоков, зазоры заделать вспенивающимися составами, откосы с наружной стороны оштукатурить, окрасить фасадной краской и по низу оконного проема выполнить слив.
15. В местах установки оконных блоков и наружных дверей в качестве уплотнителя применять вспенивающие растворы для заделки стыков между стеной, плитой и дверным блоком.
16. Размеры переплетов, монтажные зазоры и узлы крепления уточнить в процессе строительства фирмой-изготовителем, без изменения схем.
17. Ворота ВР-1, ВР-1*, ВР-2 замаркированны на листе АР-20-22.
18. Ворота фирмы "DOORHAN", промышленные секционные ворота из стальных сэндвич-панелей с торсированным механизмом ISD01, стандартного подъема. Для возможности прокладки пожарных рукавов в нижней части ворот необходимо предусмотреть люк с самозакрывающейся заслонкой размером 20х20см. Цвет ворот - серый цвет согласно каталогу RAL7005 в заводских условиях, с проемом:
    ВР-1 6000(b)х3150(h);
    ВР-2 3600(b)х3150(h);
    ВР-1* 5000(b)х3150(h) противопожарные не менее EI30, секционные с электроприводом (устройствами, обеспечивающими их автоматическое закрывание при пожаре), серии DUS 237
    Представитель: ТОО "DoorHan", г. Астана ул. Акжол 26/1, тел 8 (7172) 97 80 43.
19. Окно в помещении паркинга ОК-3 - ГОСТ 30247.0-94,ГОСТ32539-2013, окно E30 из КПТ78EI (алюминиевый профиль) с однокамерным стеклопакетом. Цвет импоста белый.
20. Витражи металлопластиковые, импосты с усиленным профилем (крепление по ГОСТ 30971-2012) с одинарным остеклением (стекло закаленное по ГОСТ 30698-2014), с устройством жалюзийной решетки в проеме, без открывания (жалюзийная решетка -оцинкованная сталь окрашенная в заводских условиях). Основное крепление витражей осуществляется к железобетонным конструкциям - вверху к балке, внизу к бетонному выступу. Дополнительные крепления - к кирпичным простенкам.
    Монтаж витражей, расчет и подбор сечения профиля выполняет специализированная фирма-изготовитель.
21. Цветовое решение переплетов и цвет стекол фирме-изготовителю дополнительно согласовать с заказчиком и авторами проекта.
22. При изготовлении витражей фирме-изготовителю необходимо уточнить габариты витражей по месту. Разработать альбомы технических решений и характерных узлов, применяемых витражных систем.
23. Коэффициент пропускания света прозрачных стеклах должен быть не менее 0.75.
24. Витражи и окна замаркированы на листах АР-9-:-АР-12, АР-20-:-АР-22.

Взам. инв. N | Подп. и дата | Инв. N подл.

Изм.	Кол.уч.	Лист	Nдок.	Подп.	Дата	240073- 2024- АР			
						Многоквартирный жилой комплекс со встроенными помещениями и паркингом, г. Астана, район «Нұра», район пересечений улиц E125, E127 и E368 (проектные наименования), севернее шоссе Қорғалжын			
ГИП		Тохтарбаев			03.25	Секция 8	Стадия	Лист	Листов
ГАП		Щегорцова			03.25		РП	26	
ГКП		Дорошок			03.25				
Проверил		Тепляшова			03.25	Спецификация элементов заполнения проемов.	КОНСТРУКТИВ		
Выполнил		Борамбаев			03.25		Астана 2025г.		

А2 420х594

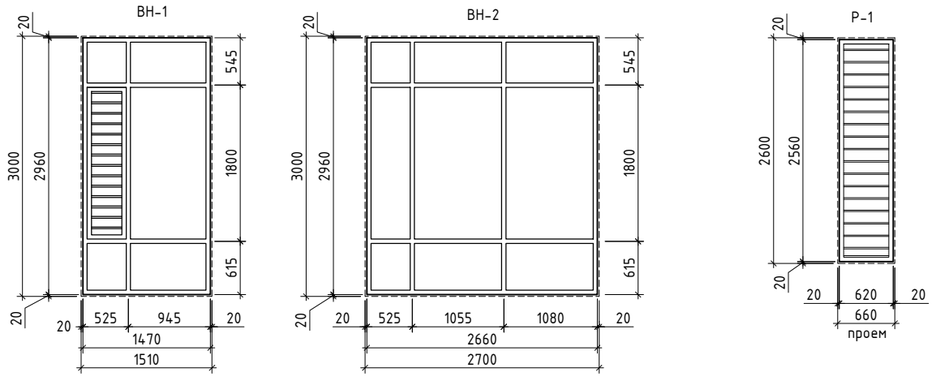

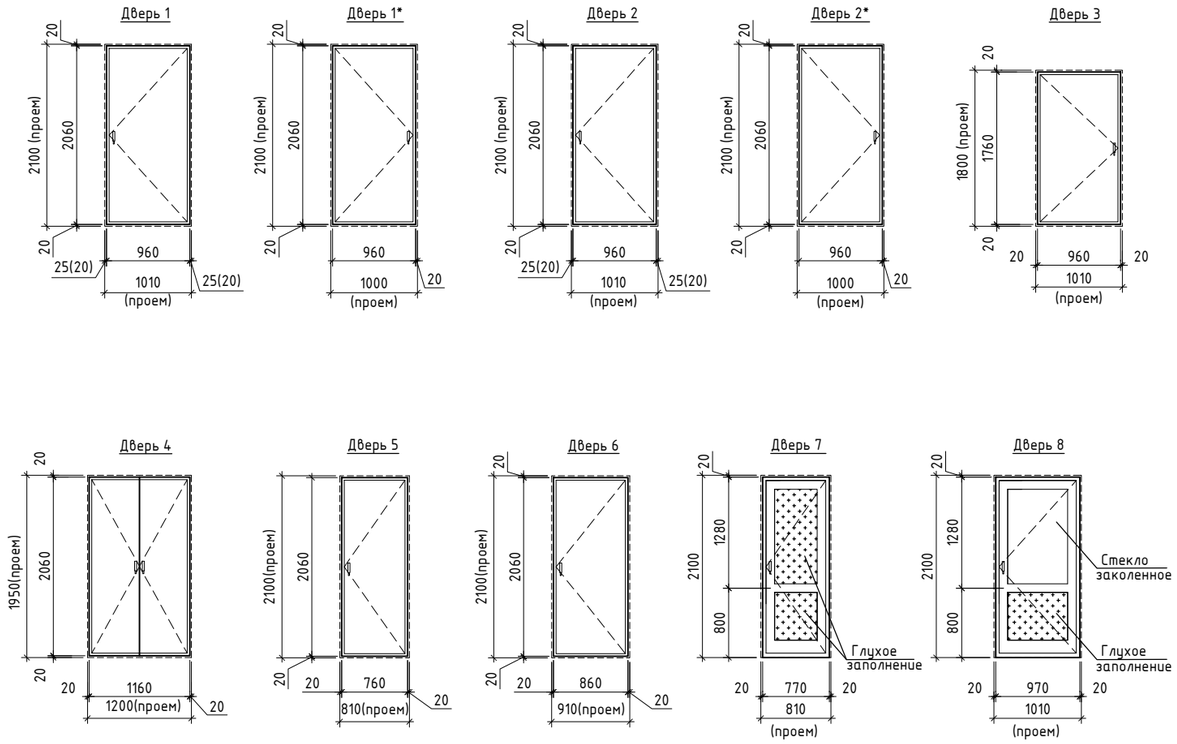

Ворота ВР-1 (ВР-1*)

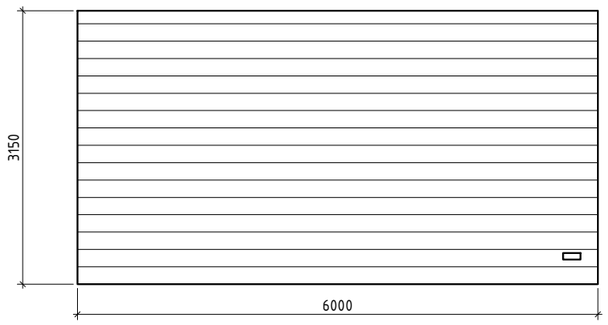

Ворота ВР-1*

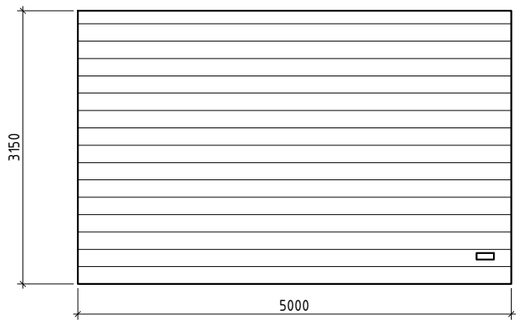

Ворота ВР-2

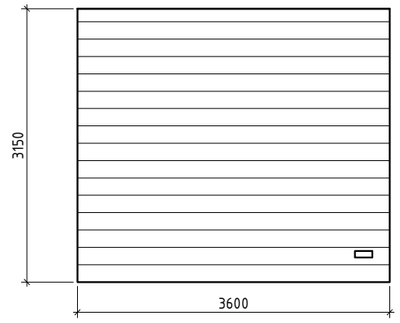

Узел устройства прохода кабелей и инженерных систем через стены, перекрытия (заделка противопожарным герметиком с требуемым пределом огнестойкости).

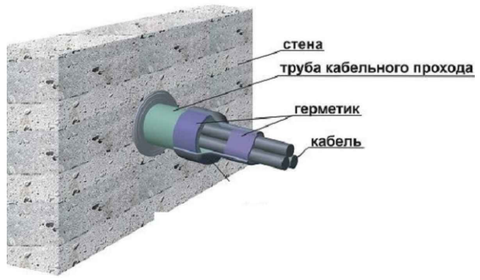

Узлы пересечения ограждающих строительных конструкций кабелями, трубопроводами и другим технологическим оборудованием должны иметь предел огнестойкости не ниже требуемых пределов, установленных для этих конструкций, а именно:

Согласно таблице 1 приложение 2 Приказа Министерства по черезвычайным ситуациям Республики Казахстан от 17 августа 2021 года за №405 "Об утверждении технического регламента " Общие требования к пожарной безопасности"(с изм. по состоянию на 26.02.2023г.)

Для здания II степени огнестойкости-прохождения кабелей и инженерных систем:

- через несущие стены и несущие элементы- R 120,
- наружные ненесущие стены Е 15,
- внутренние ненесущие стены (перегородки) EI-15,
- перекрытия между этажные (в том числе чердачные) REI 45,
- лестничные клетки (внутренние стены) REI 120,
- лестничные клетки (косоуры, марши и площадки лестниц) R 60.

Условные обозначения:

- Глухое заполнение
- Прозрачное остекление

1. Спецификацию элементов заполнения проемов см. на листе АР-26
2. Данный лист см. совместно с листами АР-9-:-АР-12; АР-20-:-АР-22.

Изм.	Кол.уч.	Лист	Nдок.	Подп.	Дата	240073- 2024- АР			
						Многоквартирный жилой комплекс со встроенными помещениями и паркингом, г. Астана, район «Нұра», район пересечений улиц Е125, Е127 и Е368 (проектные наименования), севернее шоссе Қорғалжын			
ГИП		Тохтарбаев			03.25	Секция 8	Стадия	Лист	Листов
ГАП		Щегорцова			03.25		РП	27	
ГКП		Дорошок			03.25				
Проверил		Тепляшова			03.25	Схемы элементов заполнения проёмов. Узел устройства прохождения инженерных коммуникаций через стены и перекрытия	проектная фирма КОНСТРУКТИВ А1 Астана 2025г.		
Выполнил		Борамбаев			03.25				

Взам. инв. N | Подп. и дата | Инв. N подл.

А2 420х594

Монтажная схема окна

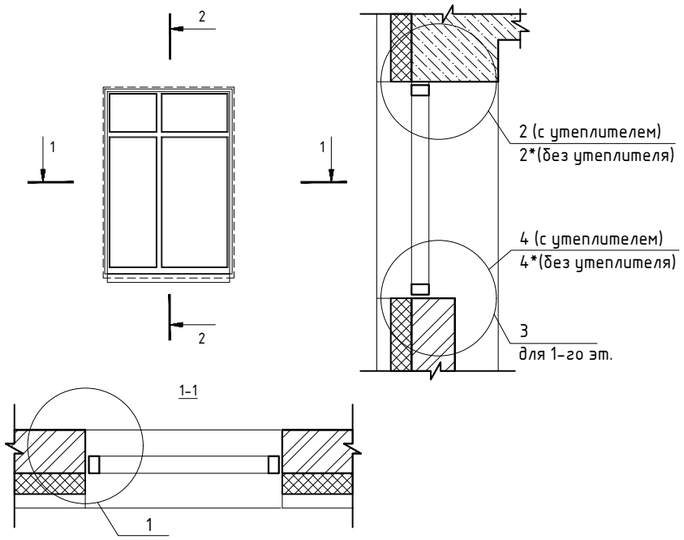

1

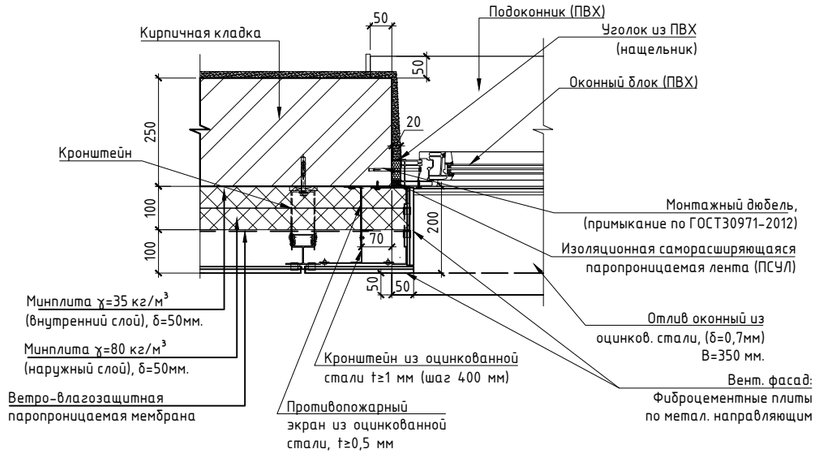

2

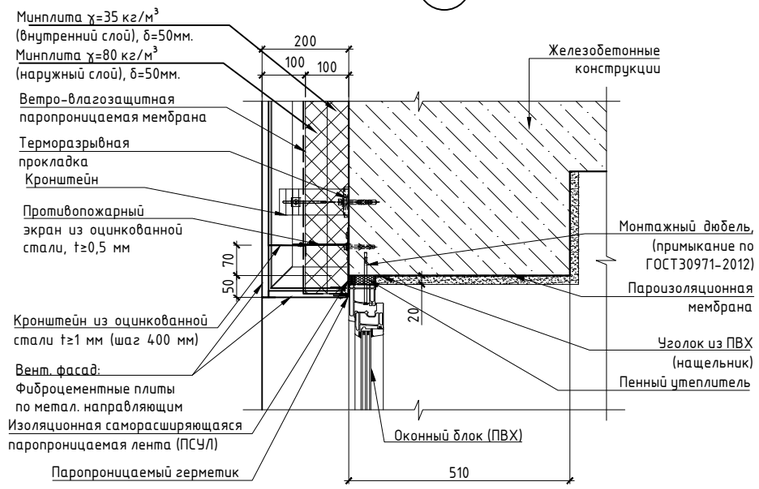

2*

3

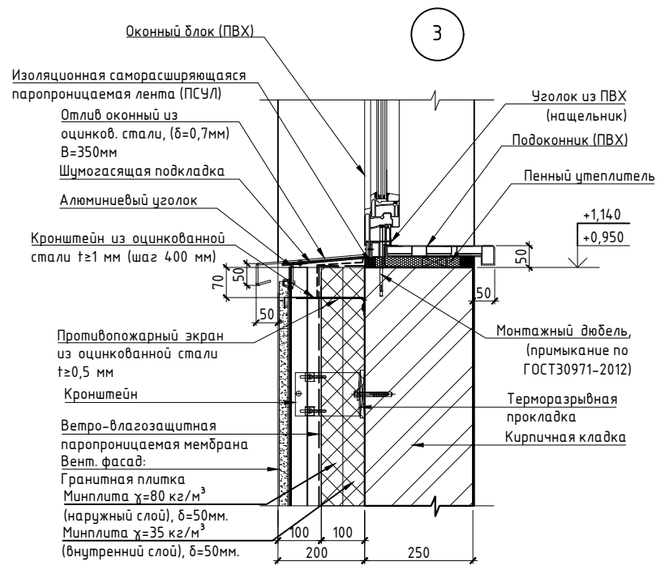

4

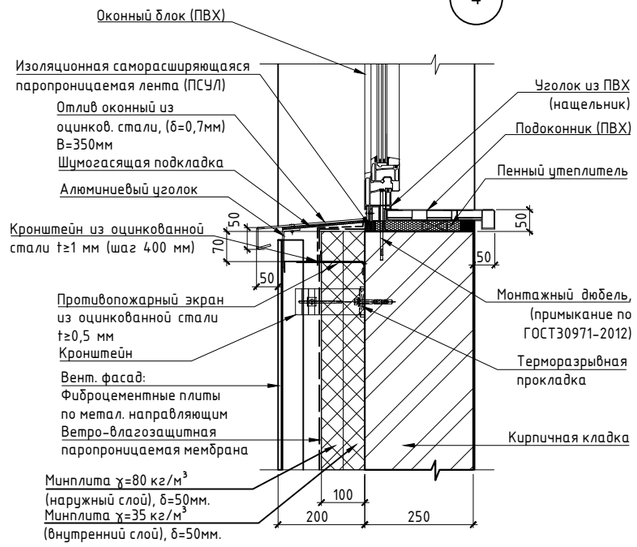

4*

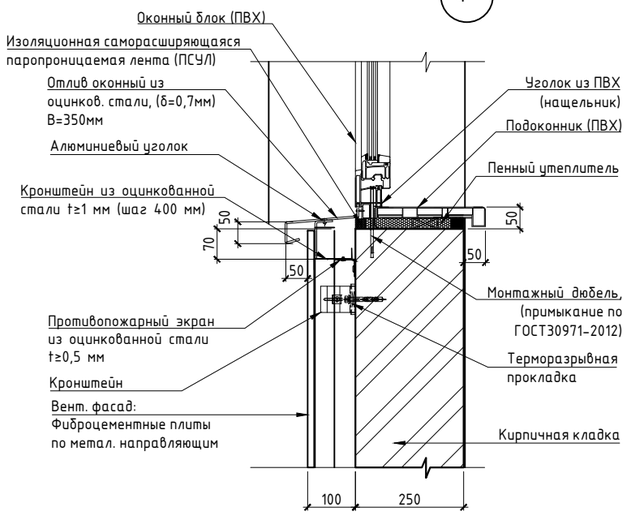

Принципиальная схема устройство пожарной рассечки для проемов

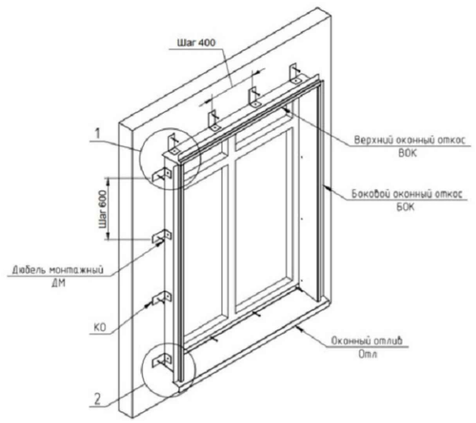

1. Спецификацию элементов заполнения проемов см. лист АР-26, АР-27.
2. Узлы установки переплетов остекления выполняются согласно узлам и рекомендациям фирмы-изготовителя.
3. Оконный профиль показан условно.
4. Для изготовления терморазрывных прокладок следует применять стереорегулярный (изотактический) полипропилен марки 02015 по ТУ 2211-020-00203521-96. Толщина терморазрывных прокладок должна быть не менее 4 мм.

						240073- 2024-АР
						Многоквартирный жилой комплекс со встроенными помещениями и паркингом, г. Астана, район «Нұра», район пересечений улиц Е125, Е127 и Е368 (проектные наименования), севернее шоссе Қорғалжын
Изм.	Кол.уч.	Лист	Nдок.	Подп.	Дата	
ГИП		Тохтарбаев			03.25	Секция 8
ГАП		Щегорцова			03.25	
ГКП		Дорошок			03.25	
Проверил		Тепляшова			03.25	Узлы окон Схема устройства пожарной рассечки
Выполнил		Борамбаев			03.25	

Стадия	Лист	Листов
РП	28	

проектное бюро КОНСТРУКТИВ А1 Астана 2025г.

Взам. инв. N | Подпись и дата | Инв. N подл.

Копировал А2 420x594 формат А2

План дорожной разметки 1-го этажа на отм. 0.000

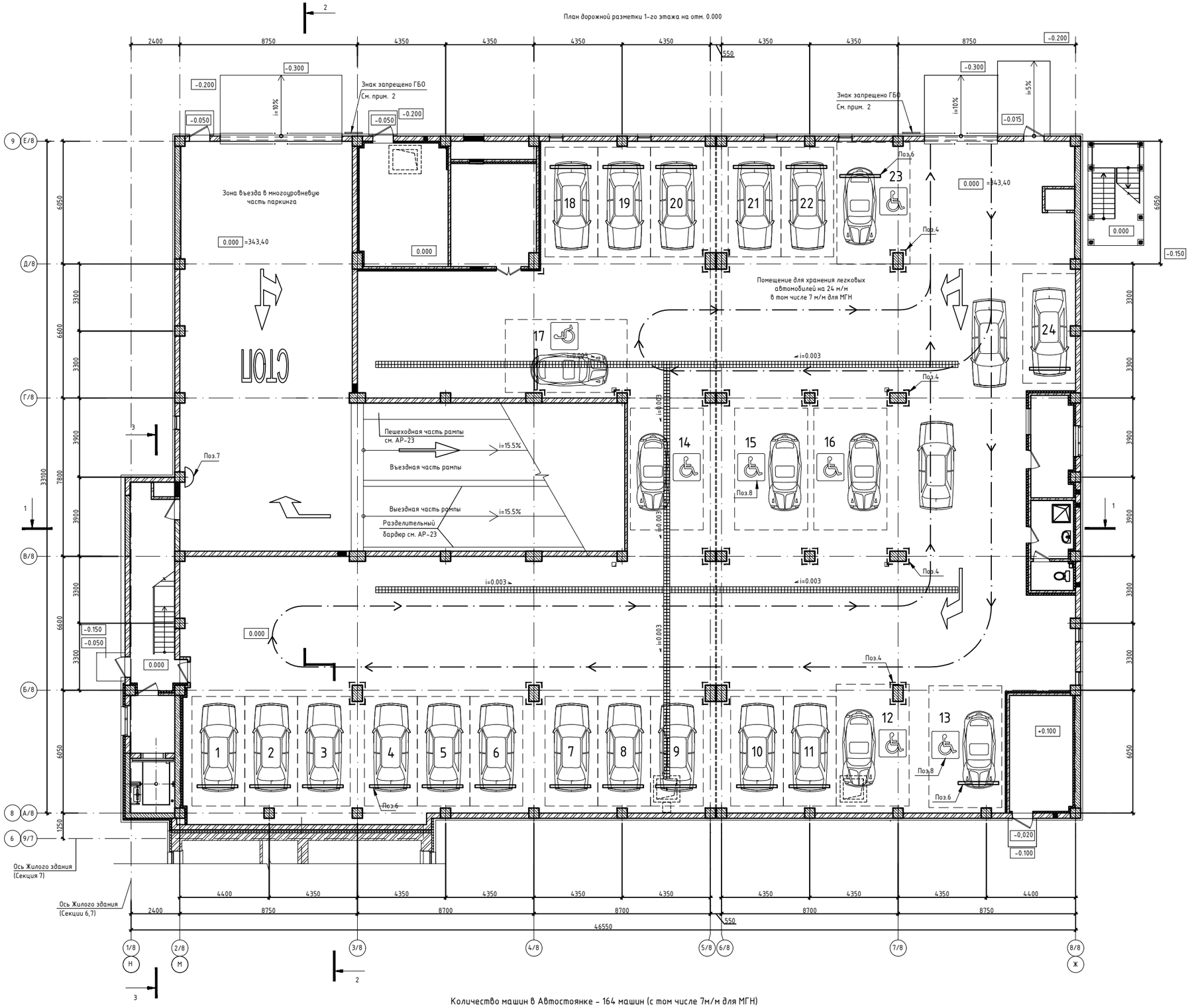

Количество машин в Автостоянке - 164 машин (с том числе 7м/м для МГН)

Место парковочное для машины количество: 157 м/м

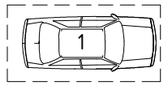

Место для машины маломобильных групп населения (на 1-ом этаже) количество: 7 м/м

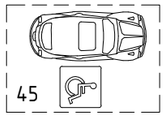

Условные обозначения:

- -силикатный кирпич по ГОСТ 379-2015
- -утеплитель
- -монолитный железобетон

Схема блокировки

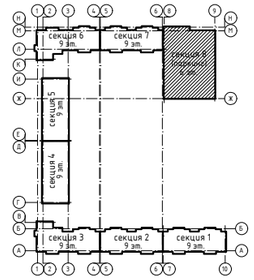

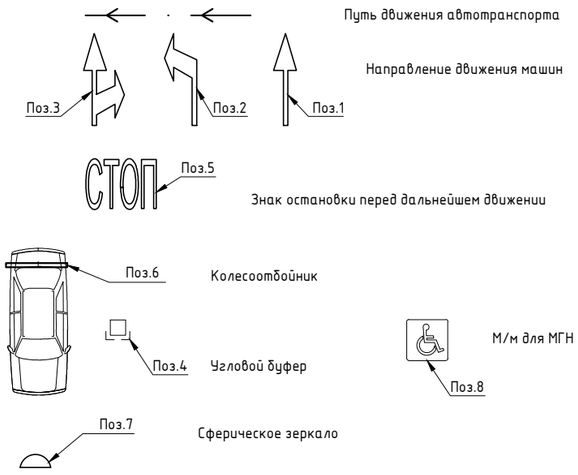

1. Схема дорожной разметки смотри лист АР-32
2. Предусмотреть установку знака "Въезд автомобилям, работающим на сжатом природном газ и сжиженном нефтяном газе, запрещен" на фасадной части над въездом в паркинг на отм. +3,500, расположение знака на фасаде см. лист АР-3,4

Изм.	Кол.уч.	Лист	Nдок.	Подп.	Дата
ГИП		Тохтарбаев			03.25
ГАП		Щегорцова			03.25
ГКП		Дорошок			03.25
Проверил		Тепляшова			03.25
Выполнил		Борамбаев			03.25

240073- 2024- АР

Многоквартирный жилой комплекс со встроенными помещениями и паркингом, г. Астана, район «Нура», район пересечений улиц Е125, Е127 и Е368 (проектные наименования), севернее шоссе Қорғалжын

Секция 8

Стадия	Лист	Листов
РП	29	

План дорожной разметки 1-го этажа на отм. 0,000

КОНСТРУКТИВ

Астана 2025г.

A1594x841

Инв. N подл.	Подпись и дата	Взам. инв. N

Согласовано													
Группа ГП	Корецкая		03.25	Группа ВК	Баймуратов		03.25	Группа АПТ	Ковалев		03.25
Группа КЖ	Дорошок		03.25	Группа СС	Филипенко		03.25				
Группа ОВ	Круглов		03.25	Группа ЗОМ	Филипенко		03.25				

План дорожной разметки 2-5-го этажей на отм. +3,900...+15,600

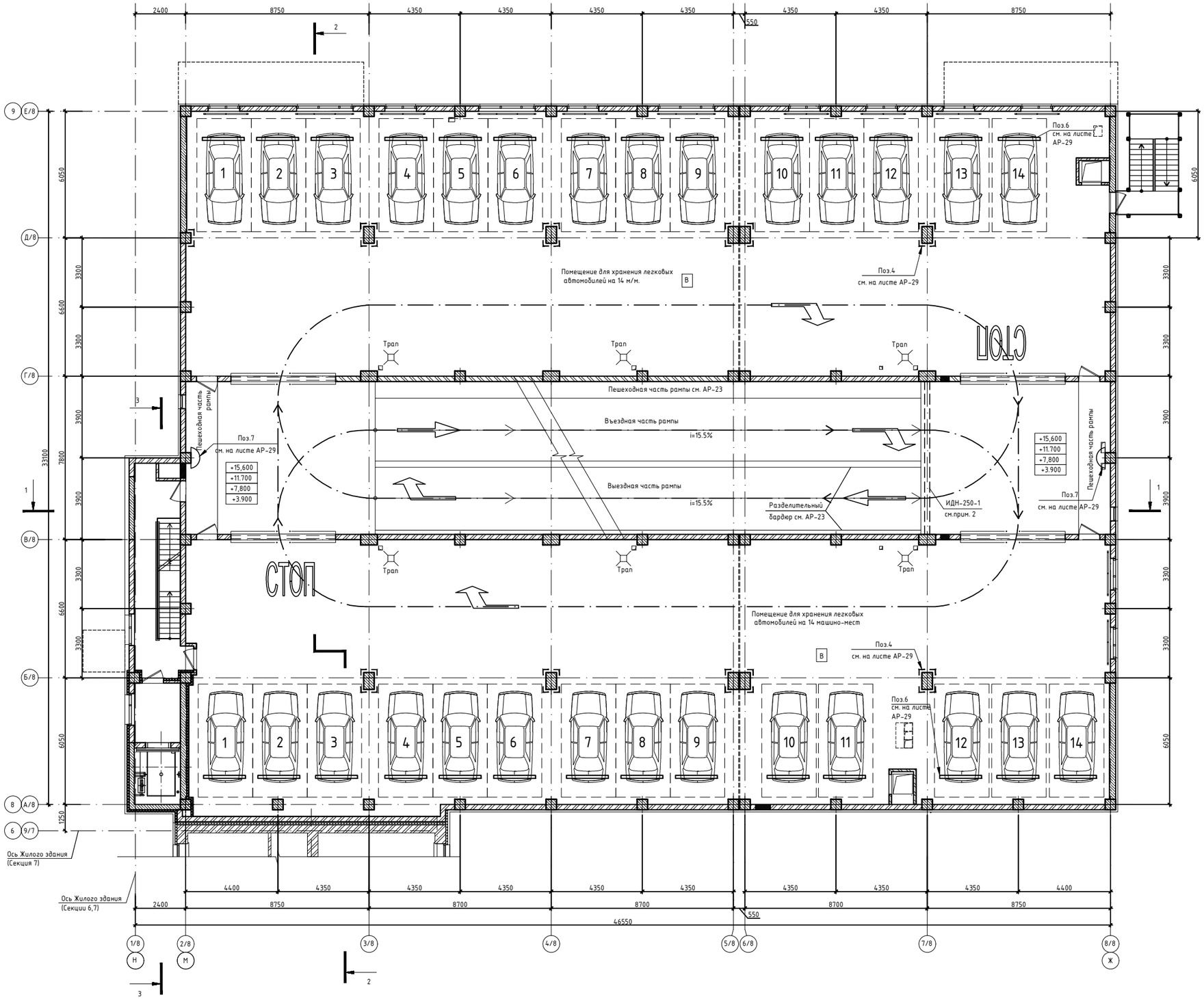

Схема блокировки

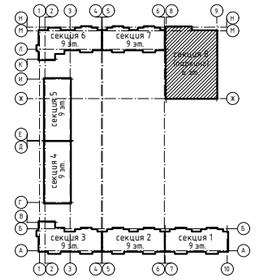

Условные обозначения:

- силикатный кирпич по ГОСТ 379-2015
- утеплитель
- монолитный железобетон

1. Условные обозначение дорожной разметки смотри на листе АР-29.
2. Схема дорожной разметки смотри лист АР-32
3. С каждого этажа перед спуском на рампу предусмотреть "искусственную дорожную неровность" ИДН-250-1 шириной -250мм, высотой-25мм, длина-7300мм. Итого: 5 шт.

Согласование

Группа ГП	Корецкая	03.25
Группа КЖ	Дорошок	03.25
Группа ОВ	Кругляк	03.25
Группа ВК	Балицкалов	03.25
Группа СС	Филипенко	03.25
Группа ЭОМ	Филипенко	03.25
Группа АПТ	Ковалев	03.25

Инв. N подл. | Подпись и дата | Взам. инв. N

					240073- 2024- АР
					Многоквартирный жилой комплекс со встроенными помещениями и паркингом, г. Астана, район «Нұра», район пересечений улиц Е125, Е127 и Е368 (проектные наименования), северное шоссе Қорғалжын
Изм.	Колуч.	Лист	№док.	Подп.	Дата
ГИП		Тохтарбаев			03.25
ГАП		Щегорцова			03.25
ГКП		Дорошок			03.25
Проверил		Теплящова			03.25
Выполнил		Борамбаев			03.25

Секция 8

Стадия	Лист	Листов
РП	30	

План дорожной разметки 2-5-го этажей на отм. +3,900...+15,600

КОНСТРУКТИВ
Астана 2025г.

А1 594x841

План дорожной разметки 6-го этажа на отм. +19,500

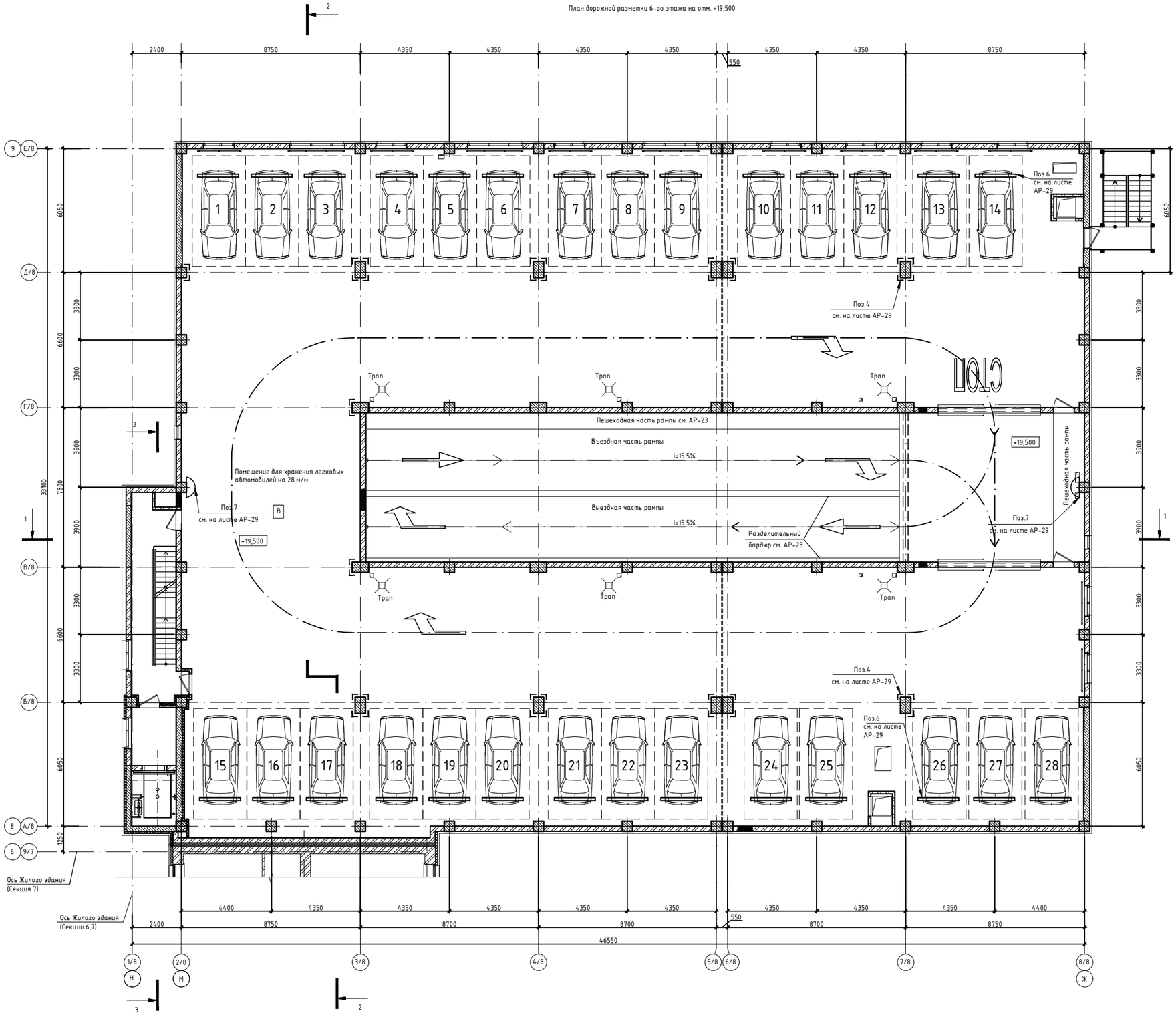

Схема блокировки

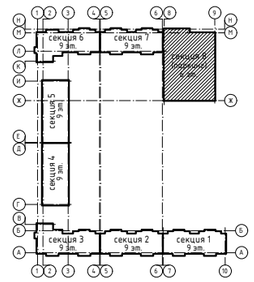

Условные обозначения:

- -силикатный кирпич по ГОСТ 379-2015
- -утеплитель
- -монолитный железобетон

1. Условные обозначение дорожной разметки смотри на листе АР-29.
2. Схема дорожной разметки смотри лист АР-32.

Изм.	Кол.уч.	Лист	Nдок.	Подп.	Дата
ГИП		Тохтарбаев			03.25
ГАП		Щегорцова			03.25
ГКП		Дорошок			03.25
Проверил		Тепляшова			03.25
Выполнил		Борамбаев			03.25

240073- 2024- АР

Многоквартирный жилой комплекс со встроенными помещениями и паркингом, г. Астана, район «Нұра», район пересечений улиц Е125, Е127 и Е368 (проектные наименования), севернее шоссе Қорғалжын

Секция 8

Стадия	Лист	Листов
РП	31	

План дорожной разметки 6-го этажа на отм. +19,500

Архитектурная КОНСТРУКТИВ Астана 2025г.

A1594x841

Инв. N подл.	Подпись и дата	Взам. инв. N

Согласовано				Согласовано				Согласовано		
Группа ГП	Корецкая		03.25	Группа ВК	Баймуратов		03.25	Группа АПТ	Ковалев	03.25
Группа КЖ	Дорошок		03.25	Группа СС	Филипенко		03.25			
Группа ОВ	Круглов		03.25	Группа ЗОМ	Филипенко		03.25			

Знаки направления движения машин поз.1,2,3

Поз. 1

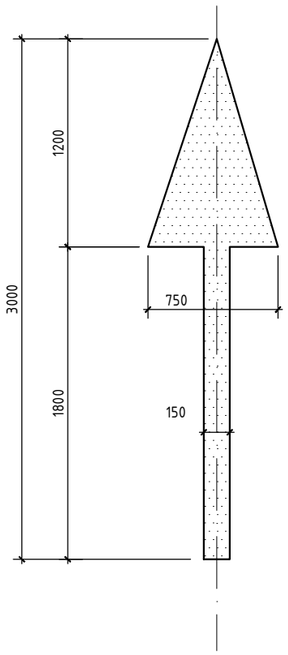

Ось полосы движения

Поз. 2

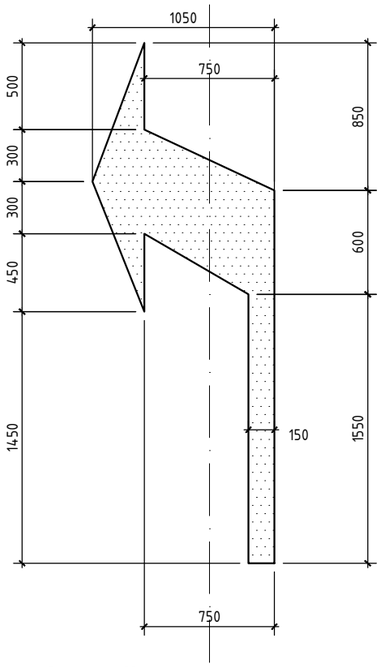

Ось полосы движения

Поз. 3

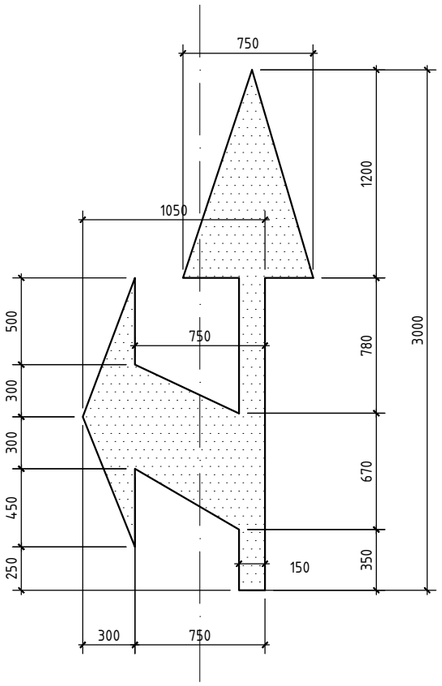

Ось полосы движения

Знак остановки перед дальнейшим движением

Поз. 5

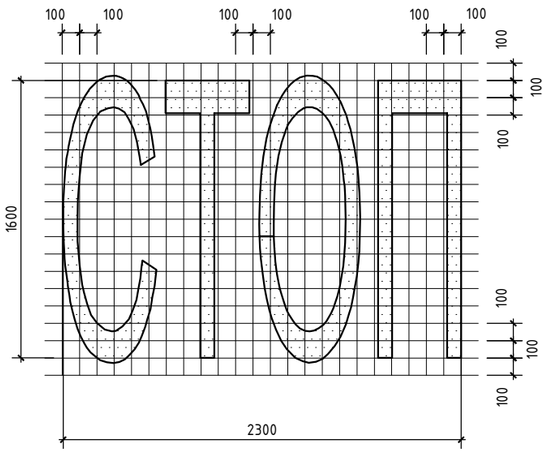

Поз. 6

(деталь крепления колесоотбойника)

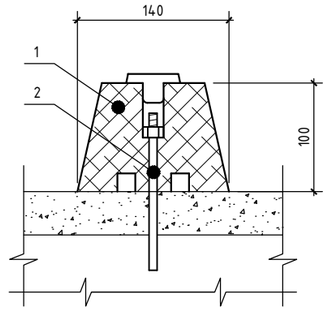

1. Неопреновый каучук (L=2000)
2. Деформационный болт М12)

Поз. 10, Поз. 5

Разметка парковочного места

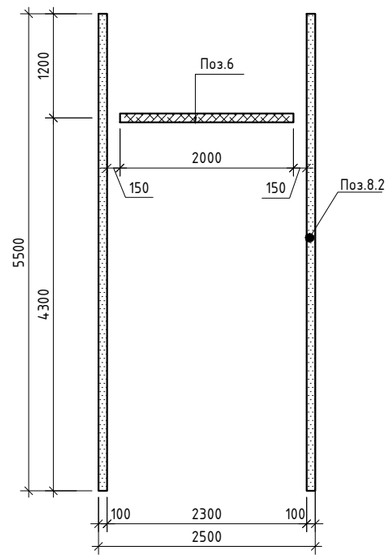

Поз. 4

(угловой буфер)

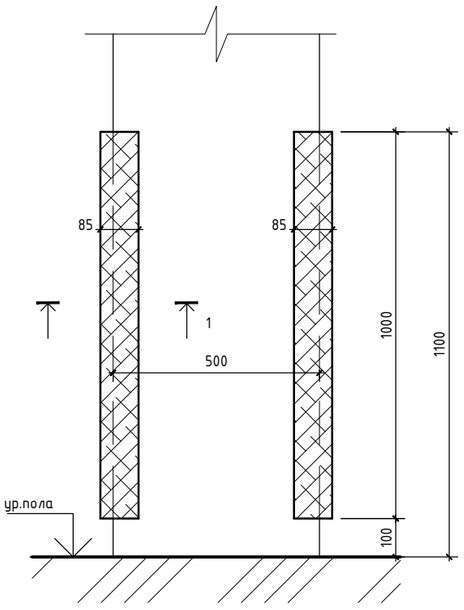

Сечение 1-1

(фрагмент углового буфера)

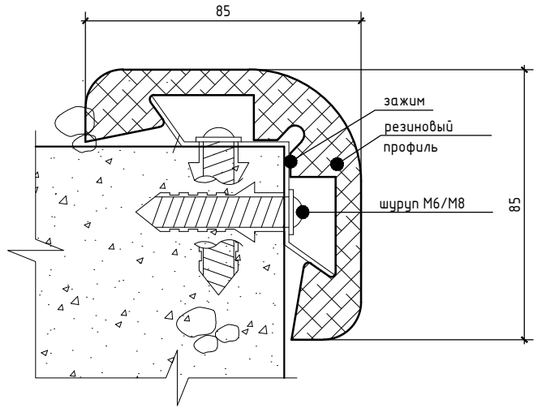

Путь движения машин

Поз.5, Поз.7, Поз.10

Парковочное место для МГН

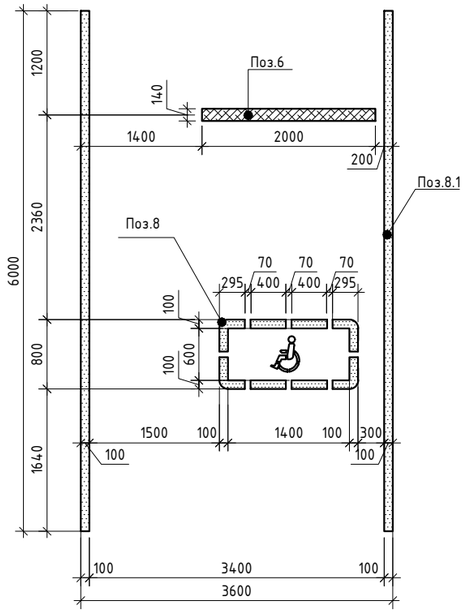

Поз. 7

Сферическое зеркало

1. Данный лист смотреть совместно с АР-18, АР-19, АР-29, АР-31.
2. Позиции 1, 2, 3, 5, 8, 8.1, 8.2 – нанести светоотражающей краской, расход краски рассчитать на 123,84 м2
3. Угловые буферы (поз.4) резиновые ударозащитные располагаются на колоннах, находящихся вдоль проездов паркинга. Общий расход углового буфера – 217 шт.
4. Количество колесоотбойников (поз.6) из неопренового каучука (L2000) – 164 шт.
5. Количество зеркал поз.7 – 10шт.
6. Предусмотреть установку знака "Въезд автомобилям, работающим на сжатом природном газе и сжиженном нефтяном газе, запрещен" на фасадной части над въездом в паркинг на отм. +3,150

						240073- 2024- АР	
						Многоквартирный жилой комплекс со встроенными помещениями и паркингом, г. Астана, район «Нұра», район пересечений улиц Е125, Е127 и Е368 (проектные наименования), севернее шоссе Қорғалжын	
Изм.	Кол.уч.	Лист	№док.	Подп.	Дата		
		ГИП	Тохтарбаев		03.25	Секция 8	Стадия: РП; Лист: 32; Листов:
		ГАП	Щегорцова		03.25		
		ГКП	Дорошок		03.25		
		Проверил	Тепляшова		03.25	Схема дорожной разметки	КОНСТРУКТИВ А1 Астана 2025г.
		Выполнил	Борамбаев		03.25		

Взам. инв. N | Подпись и дата | Инв. N подл.

А2 420х594

Схема расположения металлических стоек 1-й этаж

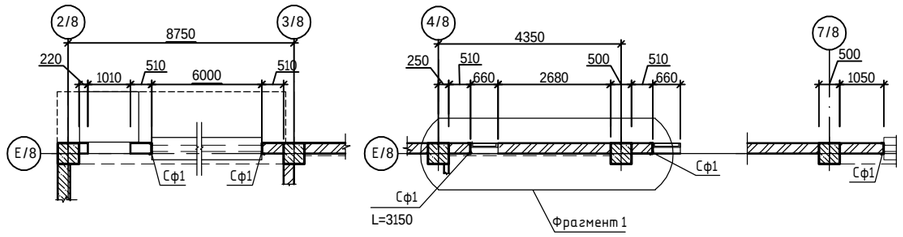

Схема расположения металлических стоек 2-6-й этаж

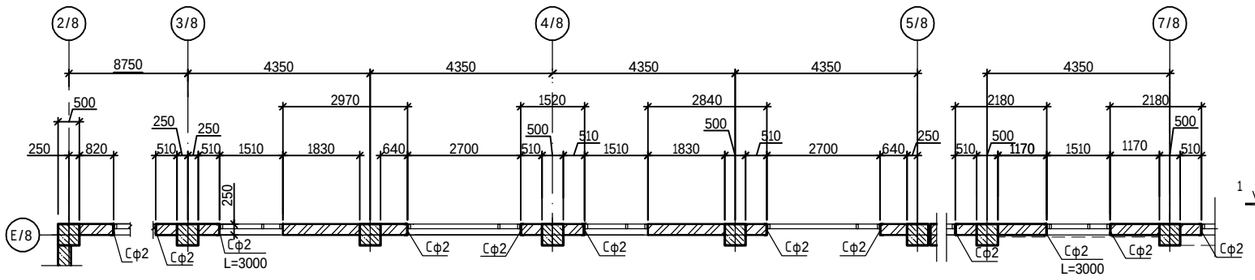

Схема расположения металлических стоек 2-6-й этаж

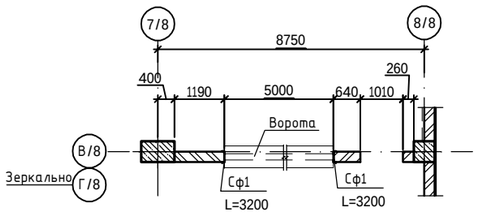

Схема расположения металлических стоек 2-6-й этаж

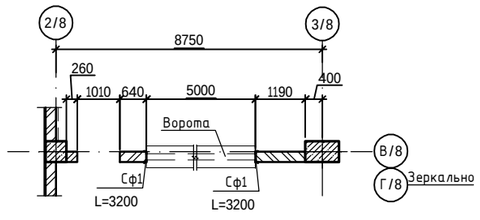

Схема расположения металлических стоек 1-6-й этаж

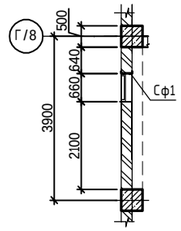

Схема расположения металлических стоек 2-6-й этаж

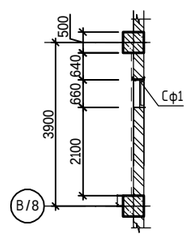

Стойка Сф1 (Сф2)

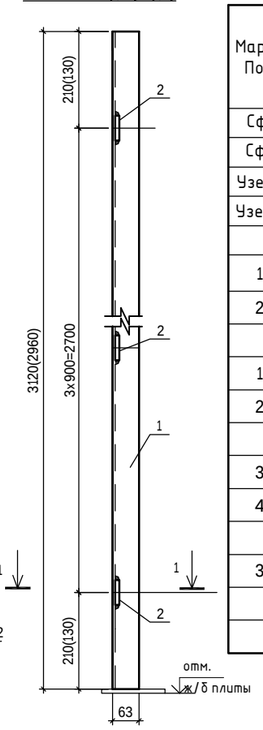

Спецификация элементов кирпичных перегородок

Марка Поз.	Обозначение	Наименование	Кол-во 1-й этаж	Кол-во 2-6-й этаж	Всего	Масса ед. кг	Примечание
Сф1		Стойка Сф1	6	10	56	39.02	2185.12
Сф2		Стойка Сф2	-	12	12	37.18	446.16
Узел 1		Узел 1	6	22	116	5.19	602.04
Узел 2		Узел 2	6	22	116	1.52	176.32
		Стойка Сф1					39.02
1		Уголок 63х6 ГОСТ 8509-93 / С245 ГОСТ 27772-2015 L=3120	-	-	2	17.85	35.70
2		Полоса -8х60 ГОСТ 103-2006 / С 245 ГОСТ 27772-2015 L=220	-	-	4	0,83	3.32
		Стойка Сф2					37.18
1		Уголок 63х6 ГОСТ 8509-93 / С245 ГОСТ 27772-2015 L=2960	-	-	2	16,93	33.86
2		Полоса -8х60 ГОСТ 103-2006 / С 245 ГОСТ 27772-2015 L=220	-	-	4	0,83	3.32
		Узел 1					5.19
3		Уголок 75х6 ГОСТ 8509-93 / С245 ГОСТ 27772-2015 L=220	-	-	1	1,52	1.52
4		Полоса -8х150 ГОСТ 103-2006 / С 245 ГОСТ 27772-2015 L=390	-	-	1	3,67	3.67
		Узел 2					1.52
3		Уголок 75х6 ГОСТ 8509-93 / С245 ГОСТ 27772-2015 L=220	-	-	1	1,52	1.52

Схема расположения металлических стоек Фрагмент 1

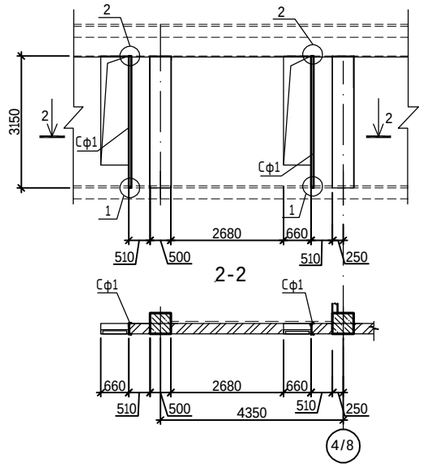

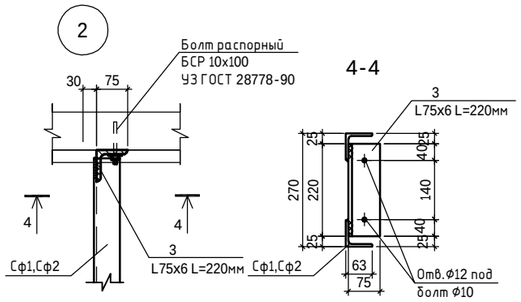

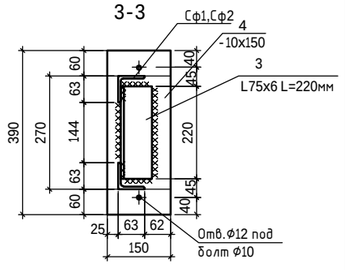

1. Данный лист см. совместно с л. АР-13-15,34-37.
2. Все металлоконструкции соединить ручной электродуговой сваркой по ГОСТ 5264-80* электродами Э42А по ГОСТ 9467-75*.
3. Высоту катета сварного шва принять по наименьшей толщине свариваемых элементов, но не менее чем 5мм.
4. Все сварные швы зачистить.
5. После монтажа стальные конструкции окрасить эмалью ПФ-115 по ГОСТ 6465-76 в два слоя по грунту ГФ 021 по ГОСТ 25124-2020.

						240073- 2024-АР
						Многоквартирный жилой комплекс со встроенными помещениями и паркингом, г. Астана, район «Нура», район пересечений улиц Е125, Е127 и Е368 (проектные наименования), севернее шоссе Қорғалжын
Изм.	Кол.уч	Лист	Nдок.	Подп.	Дата	
ГИП		Тохтарбаев			12.24	Секция 8 — Стадия: РП; Лист: 33; Листов:
ГАП		Щегорцова			12.24	
ГКП		Дорошок			12.24	Схемы расположения и крепления металлических стоек Сф1, Сф2. Спецификация
Проверил		Дорошок			12.24	
Выполнил		Дель			12.24	

проектная фирма КОНСТРУКТИВ Астана 2025 г.

Взам. инв. N | Подп. и дата | Инв. N подл.

Схема устройства кирпичных стен и перегородок

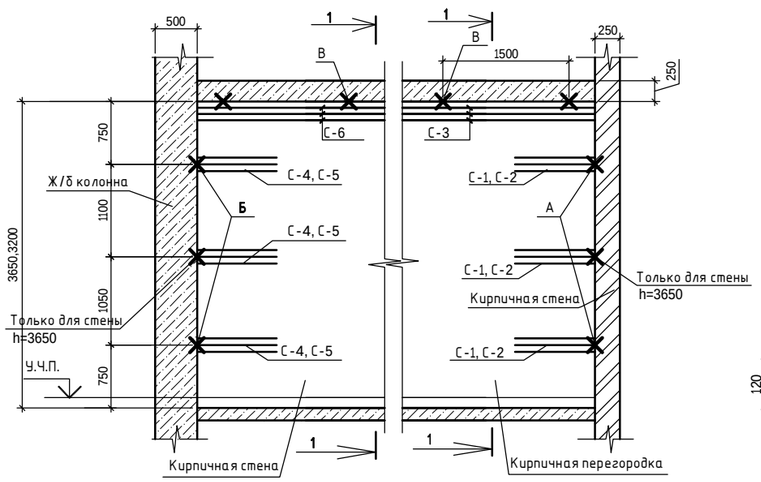

Узел А

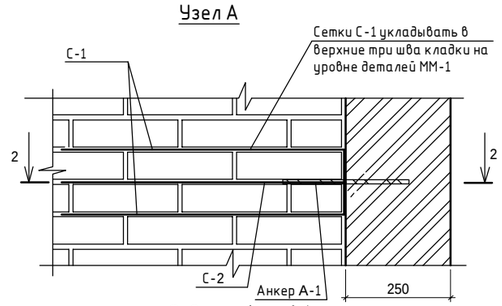

2-2

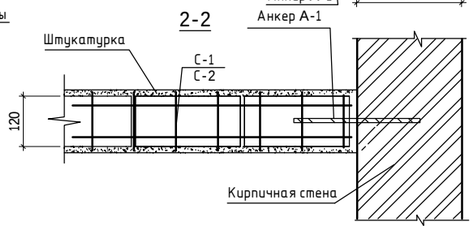

1-1
(для стен δ=250мм)

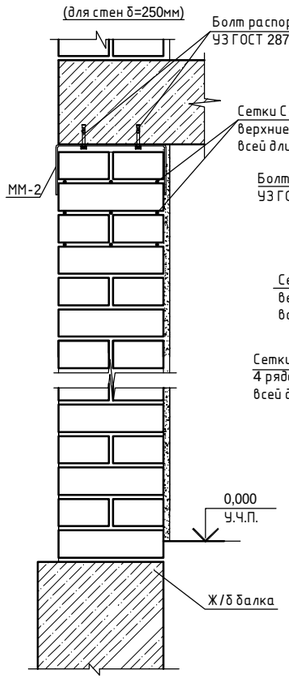

1-1
(для перегородки δ= 120мм)

Узел Б

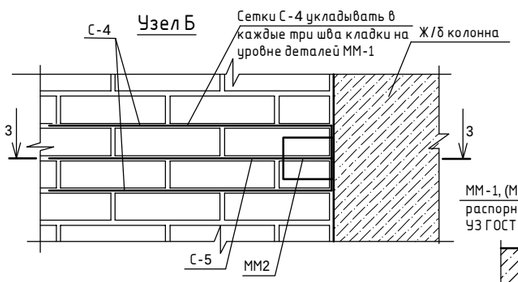

3-3

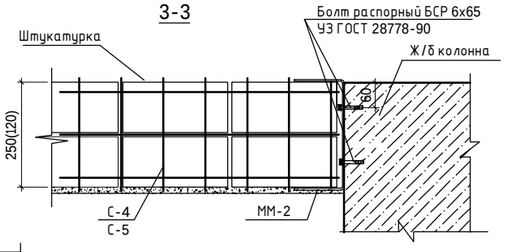

Узел В

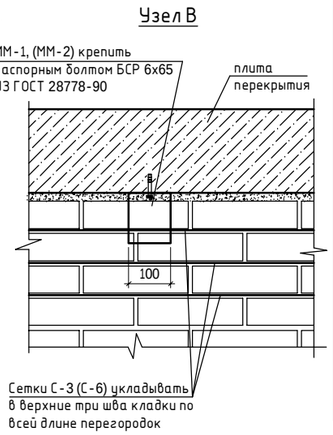

С-4

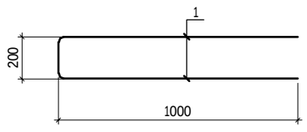

С-2/С-3 (1м.п.)

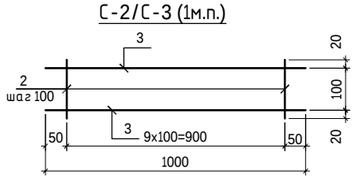

С-1 (развертка)

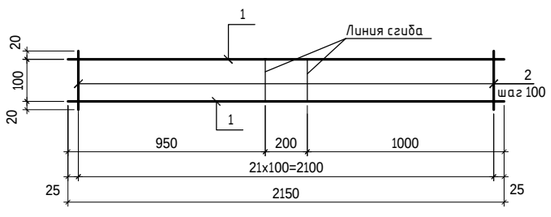

С-4 (развертка)

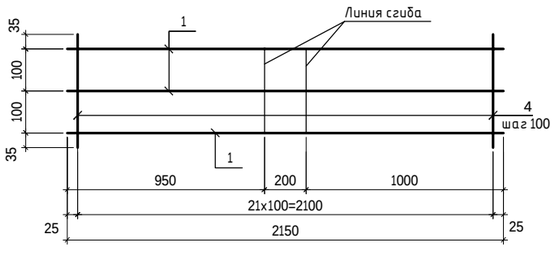

С-5/С-6 (1м.п.)

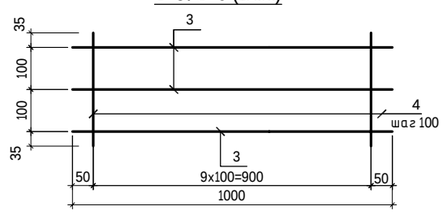

С-1

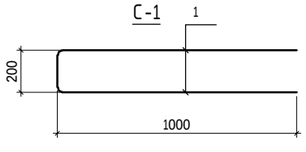

ММ-1

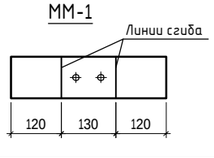

ММ-2

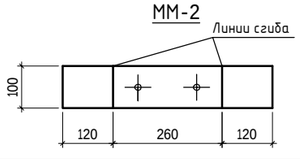

Спецификация

Марка Поз.	Обозначение	Наименование	Кол-во 1-й этаж	Кол-во 2-5-й этаж	Кол-во 6-й этаж	Всего	Масса ед. кг	Примечание
		Стены и перегородки кирпичные						
ММ-1		Металлическое изделие ММ-1	87	25	25	212	0.870	184.44
ММ-2		Металлическое изделие ММ-2	295	319	319	1890	1.180	2230.20
А-1		Анкер А-1	12	9	9	57	0.266	15.16
С-1		Сетка арматурная С-1	54	24	24	174	0.686	119.36
С-2		Сетка арматурная С-2	54	24	24	174	0,314	54.64
С-3		Сетка арматурная С-3, м.п	180,0	42,0	42,0	390.0	0,314	122.46
С-4		Сетка арматурная С-4	185	209	197	1218	1.150	1400.70
С-5		Сетка арматурная С-5	185	209	197	1218	0,526	640.67
С-6		Сетка арматурная С-6, м.п	468,0	468,0	468,0	2808.0	0,526	1477.01
		Металлическое изделие ММ-1						0,87
		-3х100 ГОСТ 19904-2015 L=370	-	-	-	1	0,87	0,87
		Металлическое изделие ММ-2						1,18
		-3х100 ГОСТ 19904-2015 L=500	-	-	-	1	1,18	1,18
		Анкер А-1						
	ГОСТ 34028-2016	Арматура ф12 А400 L=300	-	-	-	1	0,266	0,266
		Сетка арматурная С-1						0.686
1		ф4 Вр-1 ГОСТ 6727-80 L=2150	-	-	-	2	0,20	0.400
2		ф4 Вр-1 ГОСТ 6727-80 L=140	-	-	-	22	0,013	0.286
		Сетка арматурная С-2/С-3						0,314/0,314
3		ф4 Вр-1 ГОСТ 6727-80 L=1000	-	-	-	2	0,092	0.184
2		ф4 Вр-1 ГОСТ 6727-80 L=140	-	-	-	10	0,013	0.130
		Сетка арматурная С-4						1.150
1		ф4 Вр-1 ГОСТ 6727-80 L=2150	-	-	-	3	0,20	0.600
4		ф4 Вр-1 ГОСТ 6727-80 L=270	-	-	-	22	0,025	0.550
		Сетка арматурная С-5/С-6						0,526/0,526
3		ф4 Вр-1 ГОСТ 6727-80 L=1000	-	-	-	3	0,092	0.276
4		ф4 Вр-1 ГОСТ 6727-80 L=270	-	-	-	10	0,025	0.250

1. Данный лист см. совместно с кладочными планами и планами перемычек АР-13-15,33,35-37
2. Кладку перегородок δ=120мм и стен δ=250мм вести из керамического полнотелого кирпича марки КР-р-по 250х120х88 /1,4НФ/100/2,0/35 ГОСТ 530-2012 толщиной 120 мм и 250 мм на растворе М50.
3. Перегородки t=120мм армировать конструктивно через 4 ряда кладки плоскими сетками С-3. Расход сеток С-3 на конструктивное армирование перегородок -1110,0 п.м.-316,51кг. Стены t=250мм армировать конструктивно через 4 ряда кладки плоскими сетками С-6. Расход сеток С-6 на конструктивное армирование стен δ=250мм- 6318,0п.м.-3323,27кг
4. В местах примыкания перегородок к стенам, колоннам армирование выполнять по узлу А ,Б плоскими сетками С-1, С-2, С-4, С-5.
5. Сетки укладывать внахлест не менее 150мм. Для возможности контроля сеток выполнить выпуски стержней за поверхность стен на 10мм.
6. После прокладки сантехнических коммуникаций отверстия в перегородках забить минеральной ватой и зачеканить с двух сторон цементно-песчаным раствором.
7. При кладке внутренних стен и перегородок в откосах дверных проемов заложить антисептированные деревянные пробки размером 250х120х88(h) на высоте 300мм от низа проемов и далее через 600мм, но не менее двух с каждой стороны.

Изм.	Кол.уч	Лист	Nдок.	Подп.	Дата	240073- 2024-АР		
						Многоквартирный жилой комплекс со встроенными помещениями и паркингом, г. Астана, район «Нұра», район пересечений улиц Е125, Е127 и Е368 (проектные наименования), севернее шоссе Қорғалжын		
ГИП		Тохтарбаев			12.24			
ГАП		Щегорцова			12.24	Секция 8	Стадия: РП	Лист: 34 / Листов:
ГКП		Дорошок			12.24	Схемы устройства и крепления кирпичных стен и перегородок. Спецификация		
Проверил		Дорошок			12.24			
Выполнил		Дель			12.24		проектная фирма КОНСТРУКТИВ Астана 2025 г.	

Взам. инв. N | Подп. и дата | Инв. N подл.

План перемычек и отверстий 1-го этажа на отм. 0.000

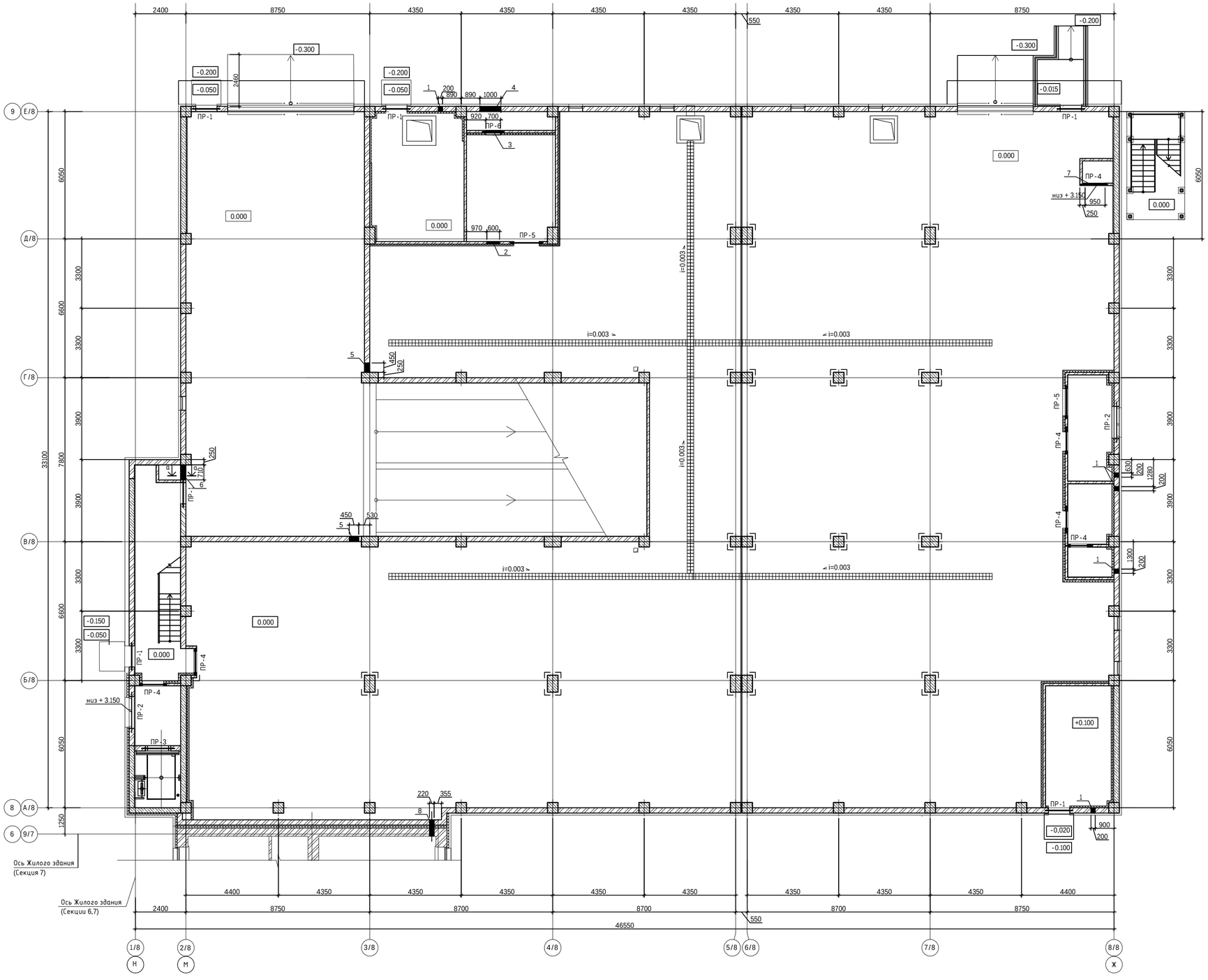

Схема блокировки

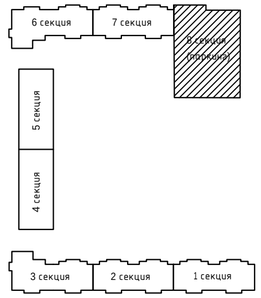

Ведомость перемычек (начало)

Марка	Схема сечения
ПР-1 (6 шт)	2ПБ13-1-п (поз.2); +2.100; 250
ПР-2 (2 шт)	2ПБ19-3-п (поз.4); +3.150; +2.550; 250
ПР-3 (1 шт)	2ПБ16-2-п (поз.3); +2.200; 250

Ведомость перемычек (окончание)

Марка	Схема сечения
ПР-4 (6 шт)	2ПБ13-1-п (поз.2); +3.150; +2.100; 120
ПР-5 (2 шт)	2ПБ16-2-п (поз.3); +2.100; 120
ПР-6 (1 шт)	2ПБ10-1-п (поз.1); +3.150; 120

Сечение а-а
Шахта ДУ-3

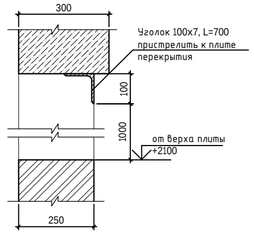

Экспликация отверстий

Номер отверст.	Размер, мм В	Размер, мм Н	Отм.низа отверст.м	Назначение
1	200	200	+2.950	ОВ
2	600	400	+2.750	ОВ
3	700	450	+2.700	ОВ
4	1000	500	+2.650	ОВ
5	450	400	+2.750	ОВ
6	700	1000	+2.050	ОВ
7	950	950	+2,200	ОВ
8	220	220	+0,520	ВК

Спецификация перемычек 1-го этажа

Поз.	Обозначение	Наименование	Кол-во	Масса ед. кг	Примечание
		Изделия железобетонные			
1	Серия 1.038.1-1, вып. 1	Перемычка 2ПБ10-1-п	1	43	
2	Серия 1.038.1-1, вып. 1	Перемычка 2ПБ13-1-п	18	54	
3	Серия 1.038.1-1, вып. 1	Перемычка 2ПБ-16-2-п	4	65	
4	Серия 1.038.1-1, вып. 1	Перемычка 2ПБ19-3-п	4	81	

1. Данный лист смотреть совместно с кладочными планами АР-13.
2. Для крепления противопожарных клапанов в шахте дымоудаления ДУ-3, пристрелить к балке уголок 100х7 по ГОСТ 8509-86 (см. Сечение а-а), общий расход на все этажи составляет 6,75м (67,30кг).

						240073- 2024-АР	
						Многоквартирный жилой комплекс со встроенными помещениями и паркингом, г. Астана, район «Нұра», район пересечений улиц Е125, Е127 и Е368 (проектные наименования), севернее шоссе Қорғалжын	
Изм.	Кол.уч.	Лист	№док.	Подп.	Дата		
ГИП		Тохтарбаев			12.24	Секция 8	Стадия: РП; Лист: 35; Листов:
ГАП		Шегорцова			12.24		
ГКП		Дорошок			12.24	План перемычек 1-го этажа на отм. 0,000. Ведомость. Спецификация	ТОО «Проектная фирма» КОНСТРУКТИВ, Астана 2025 г.
Проверил		Дорошок			12.24		
Выполнил		Лель			12.24		

План перемычек и отверстий 2-:-5-го этажа на отм. +3,900....+15,600

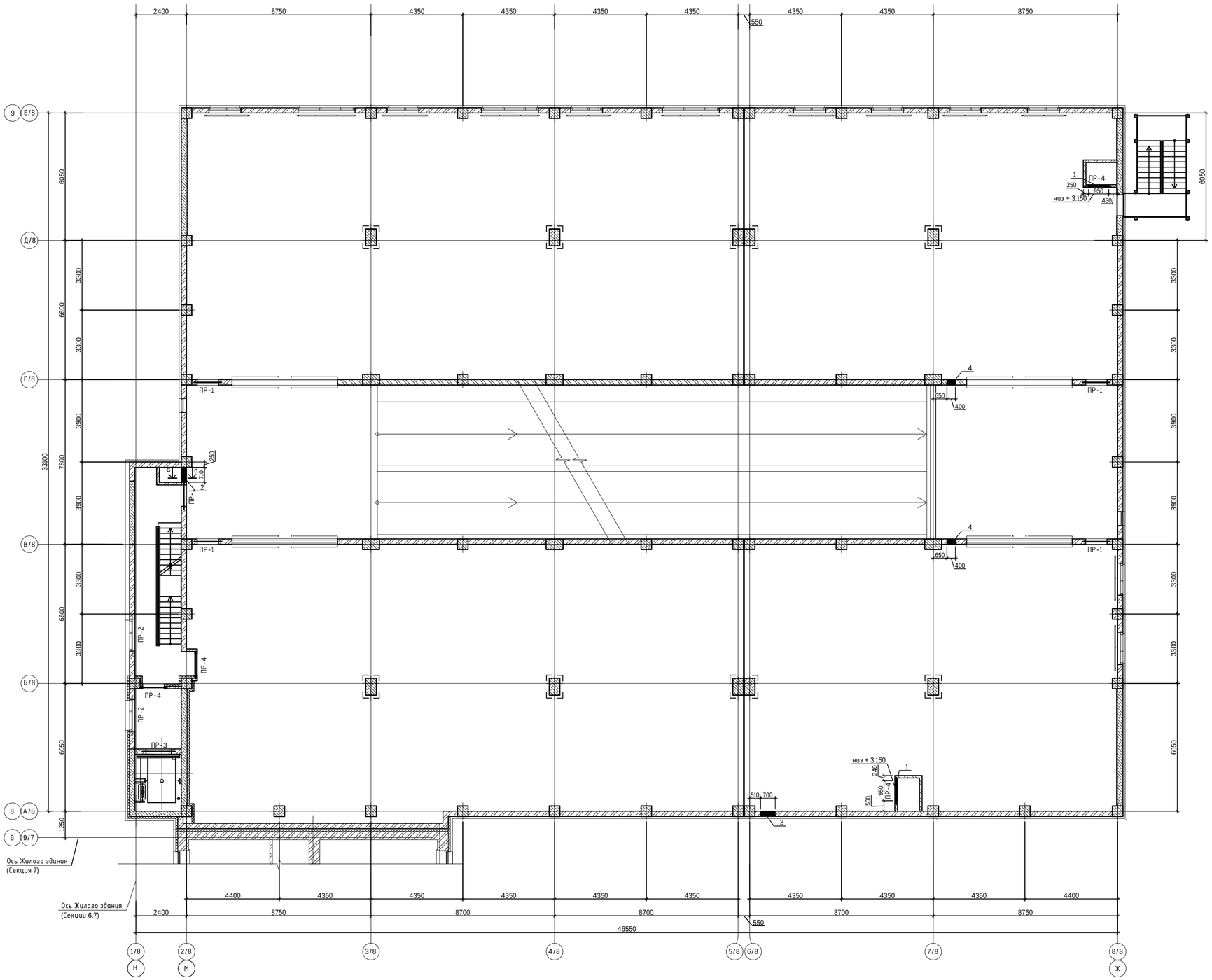

Схема блокировки

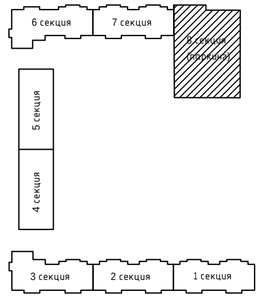

Ведомость перемычек

Марка	Схема сечения
ПР-1 (5 шт)	2ПБ13-1-п (поз.2); от верха плиты +2150мм; 250
ПР-2 (2 шт)	2ПБ19-3-п (поз.4); от верха плиты +3200мм; 250
ПР-3 (1 шт)	2ПБ16-2-п (поз.3); от верха плиты +2250мм; 250
ПР-4 (4 шт)	2ПБ13-1-п (поз.2); от верха плиты +2150мм (+3200мм); 120

Сечение а-а
Шахта ДУ-3

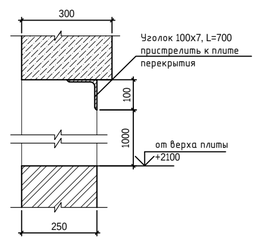

Экспликация отверстий

Номер отверст.	Размер, мм B	Размер, мм H	Отм.низа отверст.м	Назначение
1	950	950	от верха плиты +2250мм	ОВ
2	700	1000	от верха плиты +2100мм	ОВ
3	700	300	от верха плиты +2900мм	ОВ
4	400	400	от верха плиты +2800мм	ОВ

Спецификация перемычек 2-5-го этажа

Поз.	Обозначение	Наименование	Кол-во (на 1 этаж)	Всего	Масса ед. кг	Примечание
		Изделия железобетонные				
2	Серия 1.038.1-1, вып. 1	Перемычка 2ПБ13-1-п	12	48	54	
3	Серия 1.038.1-1, вып. 1	Перемычка 2ПБ-16-2-п	2	8	65	
4	Серия 1.038.1-1, вып. 1	Перемычка 2ПБ19-3-п	4	16	81	

1. Данный лист смотреть совместно с кладочными планами АР-14.
2. Для крепления противопожарных клапанов в шахте дымоудаления ДУ-3, пристрелить к балке уголок 100х7 по ГОСТ 8509-86 (см. Сечение а-а).

240073- 2024-АР

Многоквартирный жилой комплекс со встроенными помещениями и паркингом, г. Астана, район «Нура», район пересечений улиц Е125, Е127 и Е368 (проектные наименования), севернее шоссе Коргалжын

Изм.	Кол.уч.	Лист	№док.	Подп.	Дата
ГИП		Тохтарбаев			12.24
ГАП		Щегорцова			12.24
ГКП		Дорошок			12.24
Проверил		Дорошок			12.24
Выполнил		Дель			12.24

Секция 8

Стадия	Лист	Листов
РП	36	

План перемычек 2-:-5-го этажа на отм. +3,900....+15,600. Ведомость. Спецификация

филиал ТОО «КОНСТРУКТИВ»
Астана 2025 г.

План перемычек и отверстий 6-го этажа на отм. +19,500

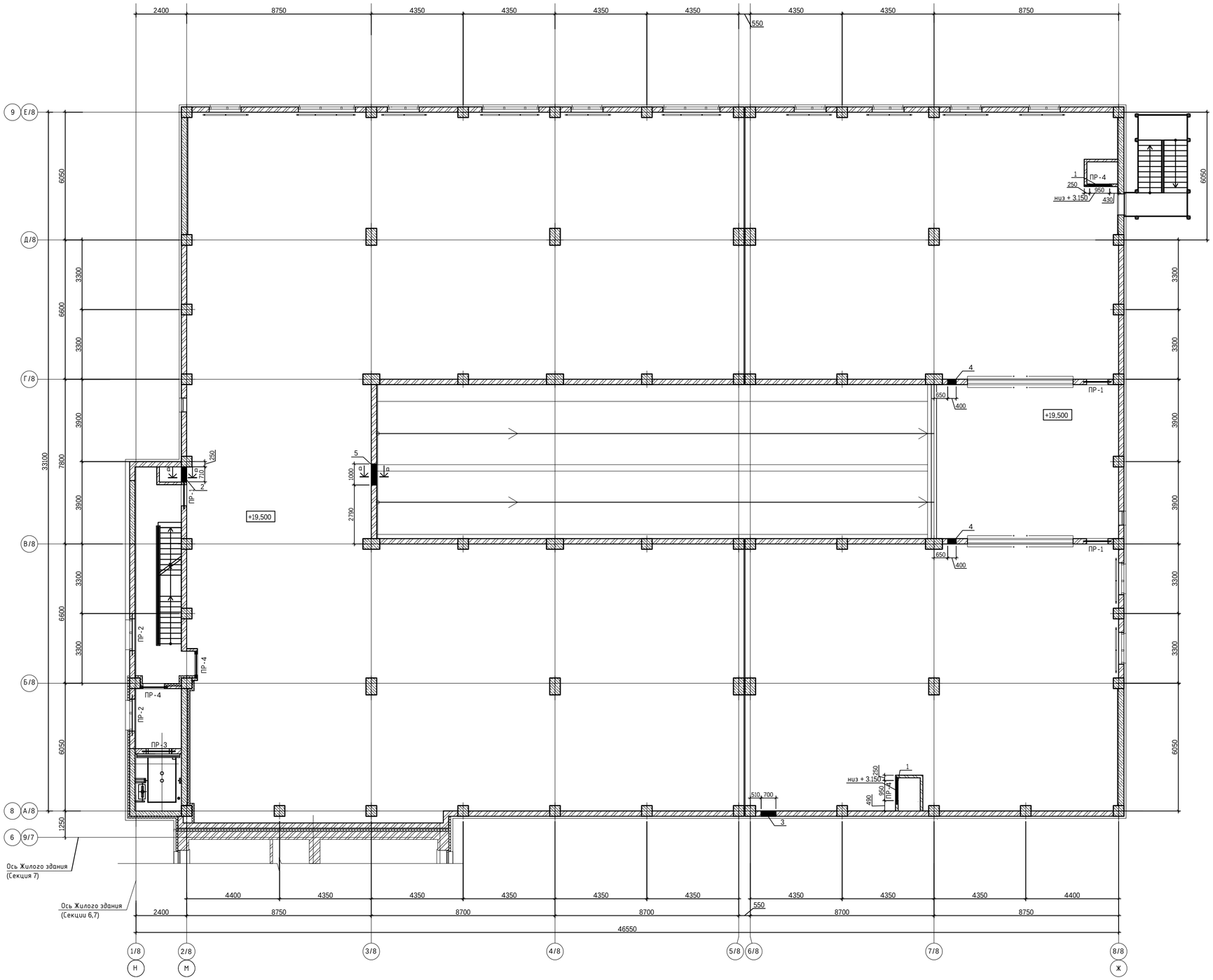

Схема блокировки

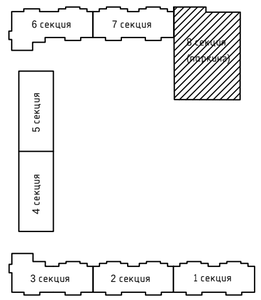

Ведомость перемычек

Марка	Схема сечения
ПР-1 (3 шт)	2ПБ13-1-п (поз.2); от верха плиты +2150мм; 250
ПР-2 (2 шт)	2ПБ19-3-п (поз.4); от верха плиты +3200мм; 250
ПР-3 (1 шт)	2ПБ16-2-п (поз.3); от верха плиты +2250мм; 250
ПР-4 (4 шт)	2ПБ13-1-п (поз.2); от верха плиты +2150мм (+3200мм); 120

Сечение а-а
Шахта ДУ-3

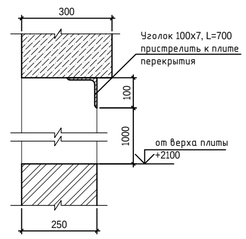

Экспликация отверстий

Номер отверст.	Размер, мм		Отм.низа отверст.м	Назначение
	В	Н		
1	950	950	от верха плиты +2250мм	ОВ
2	700	1000	от верха плиты +2100мм	ОВ
3	700	300	от верха плиты +2900мм	ОВ
4	400	400	от верха плиты +2800мм	ОВ
5	1000	1000	от верха плиты +2100мм	ОВ

Спецификация перемычек 6-го этажа

Поз.	Обозначение	Наименование	Кол-во	Масса ед. кг	Примечание
		Изделия железобетонные			
2	Серия 1.038.1-1, вып. 1	Перемычка 2ПБ13-1-п	10	54	
3	Серия 1.038.1-1, вып. 1	Перемычка 2ПБ-16-2-п	2	65	
4	Серия 1.038.1-1, вып. 1	Перемычка 2ПБ19-3-п	4	81	

1. Данный лист смотреть совместно с кладочными планами АР-15.
2. Для крепления противопожарных клапанов в шахте дымоудаления ДУ-3, пристрелить к балке уголок 100х7 по ГОСТ 8509-86 (см. Сечение а-а).

Изм.	Кол.уч	Лист	Nдок.	Подп.	Дата
ГИП	Тохтарбаев				12.24
ГАП	Щегорцова				12.24
ГКП	Дорошок				12.24
Проверил	Дорошок				12.24
Выполнил	Дель				12.24

240073- 2024-АР

Многоквартирный жилой комплекс со встроенными помещениями и паркингом, г. Астана, район «Нұра», район пересечений улиц Е125, Е127 и Е368 (проектные наименования), севернее шоссе Қорғалжын

Секция 8

Стадия	Лист	Листов
РП	37	

План перемычек 6-го этажа на отм. +19,500. Ведомость. Спецификация

СОВЕСТНАЯ ФИРМА КОНСТРУКТИВ

Астана 2025 г.

Лестница МЛ-1. Схема расположения фундаментов

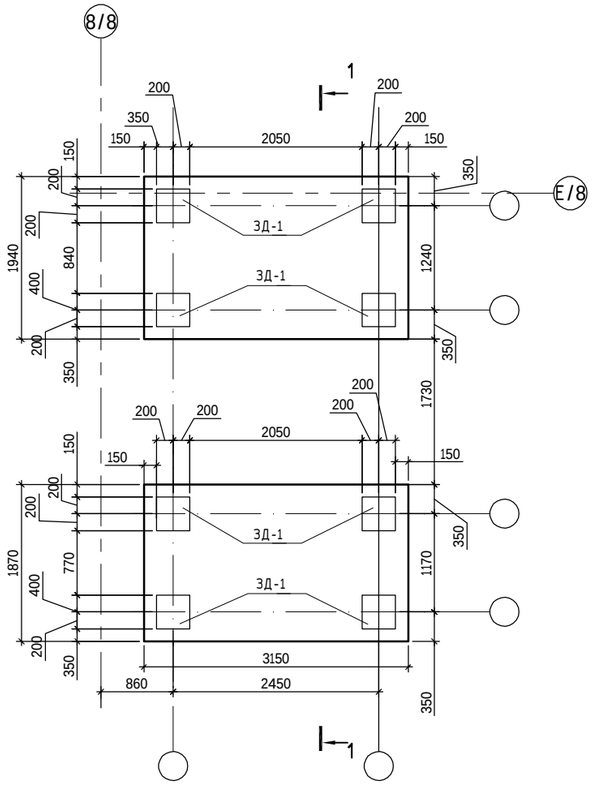

Сечение 1-1

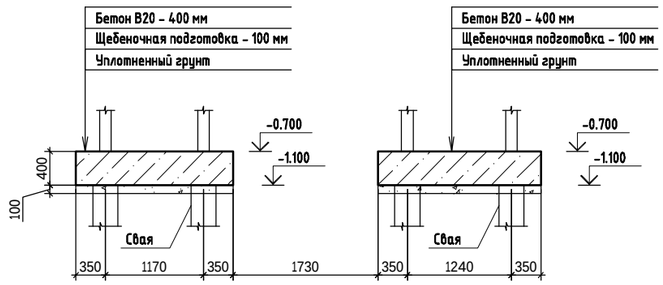

Ведомость элементов

Поз.	Эскиз
2	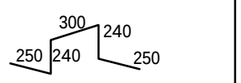

Армирование фундаментов

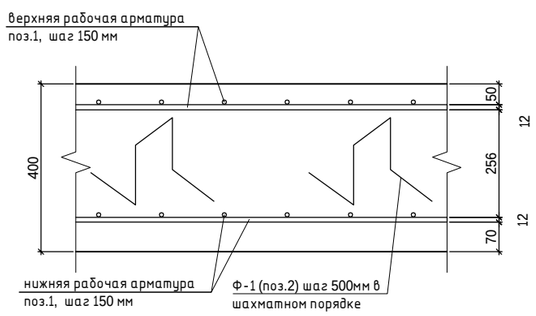

Спецификация фундамента КТП

Поз.	Обозначение	Наименование	Кол.	Масса ед. кг	Примеч.
		Фундаменты			
1	ГОСТ 34028-2016	ф12А-III(А-400), L=м.п.	318	0,888	282.38
2	ГОСТ 34028-2016	ф8А-III(А-400), L=1280	45	0,51	22.95
ЗД-1	Серия 1.400-15 в.0	Изделие закладное МН 156-5	8	14,9	119.20
		Материалы			
		Бетон С16/20, F50, сульфатостойкий м3	5,12		

СПЕЦИФИКАЦИЯ ЭЛЕМЕНТОВ

Поз.	Обозначение	Наименование	Кол.	Масса ед. кг	Примеч.
		Лестница МЛ-1			10450.07
		Стойка Ст-1	4	532,03	2128.12
		Стойка Ст-2	4	576,13	2304.52
		Балка БМ-1	12	42,50	510.00
		Балка БМ-2	12	7,38	88.56
		Балка БМ-3	6	15,76	94.56
		Косоур ЛК-1н (ЛК-1т)	1(1)	87,05	174,10
		Косоур ЛК-2н (ЛК-2т)	1(1)	103,10	206,20
		Косоур ЛК-3н (ЛК-3т)	1(1)	103,10	206,20
		Косоур ЛК-4н (ЛК-4т)	1(1)	103,10	206,20
		Косоур ЛК-5н (ЛК-5т)	1(1)	103,10	206,20
		Косоур ЛК-6н (ЛК-6т)	1(1)	103,10	206,20
		Косоур ЛК-7н (ЛК-7т)	1(1)	103,10	206,20
		Косоур ЛК-8н (ЛК-8т)	1(1)	103,10	206,20
		Косоур ЛК-9н (ЛК-9т)	1(1)	103,10	206,20
		Косоур ЛК-10н (ЛК-10т)	1(1)	103,10	206,20
		Косоур ЛК-11н (ЛК-11т)	1(1)	103,10	206,20
		Косоур ЛК-12н (ЛК-12т)	1(1)	103,10	206,20
		Связь Св-1	11	43,56	479.16
		Связь Св-2	15	24,93	373.95
		Ограждение ОГ-1	11	65,15	716.65
		Ограждение ОГ-2	12	54,23	650.76
		Ограждение ОГ-3	5	43,57	217.85
		Ограждение ОГ-4	5	33,23	166.15
		Ограждение ОГ-5	1	51,81	51.81
		Ограждение ОГ-6	1	40,76	40.76
		Ограждение ОГ-7	1	33,22	33.22
		Ограждение ОГ-8	2	75,85	151.70
		Детали			
		Ступень Ст-1	120	20,25	2430.00
	ГОСТ 8568-77	Лист чечевица В-К-ПУ-5,0 ГОСТ 8568-90 /Ст3сп ГОСТ 8568-90 (м2)	41	40,5	1660.50

1. Данный лист см. совместно с л.АР-20-22,39-45.
2. Под подошвой фундамента выполнить подушку толщ. 0,1 м из щебня.
3. Обратную засыпку выполнять местным грунтом без органических включений с уплотнением слоями 25…30см до достижения коэф. уплотнения грунта не менее Ку=0,95 максимальной плотности.
4. Боковые поверхности фундаментов, соприкасающиеся с грунтом, обмазать горячим битумом за два раза.
5. Стыки стержней перевязать вязальной проволокой ф1,6мм (ГОСТ 2333-80) в каждом пересечении.

						240073- 2024-АР	
						Многоквартирный жилой комплекс со встроенными помещениями и паркингом, г. Астана, район «Нұра», район пересечений улиц Е125, Е127 и Е368 (проектные наименования), севернее шоссе Қорғалжын	
Изм.	Кол.уч.	Лист	Nдок.	Подп.	Дата		
ГИП		Тохтарбаев			12.24	Секция 8	Стадия: РП; Лист: 38; Листов:
ГАП		Щегорцова			12.24		
ГКП		Дорошок			12.24	Лестница МЛ-1. Фундамент. Спецификация	проектная фирма КОНСТРУКТИВ Астана 2024 г.
Проверил		Дорошок			12.24		
Выполнил		Дель			12.24		

A2 420x594

Сечение 1-1

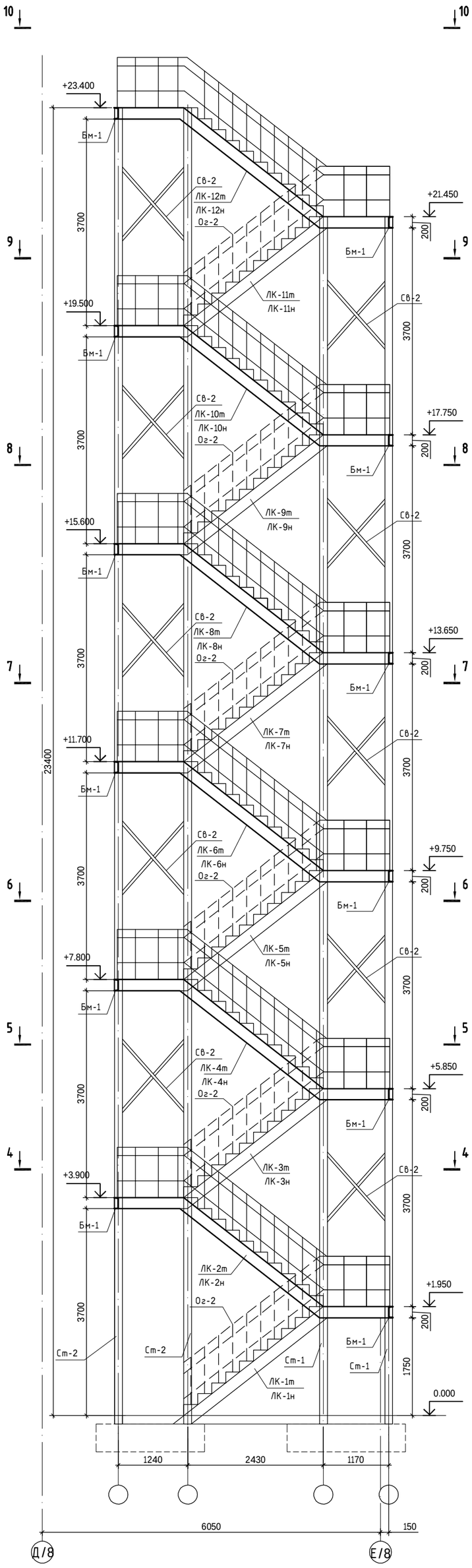

Сечение 2-2

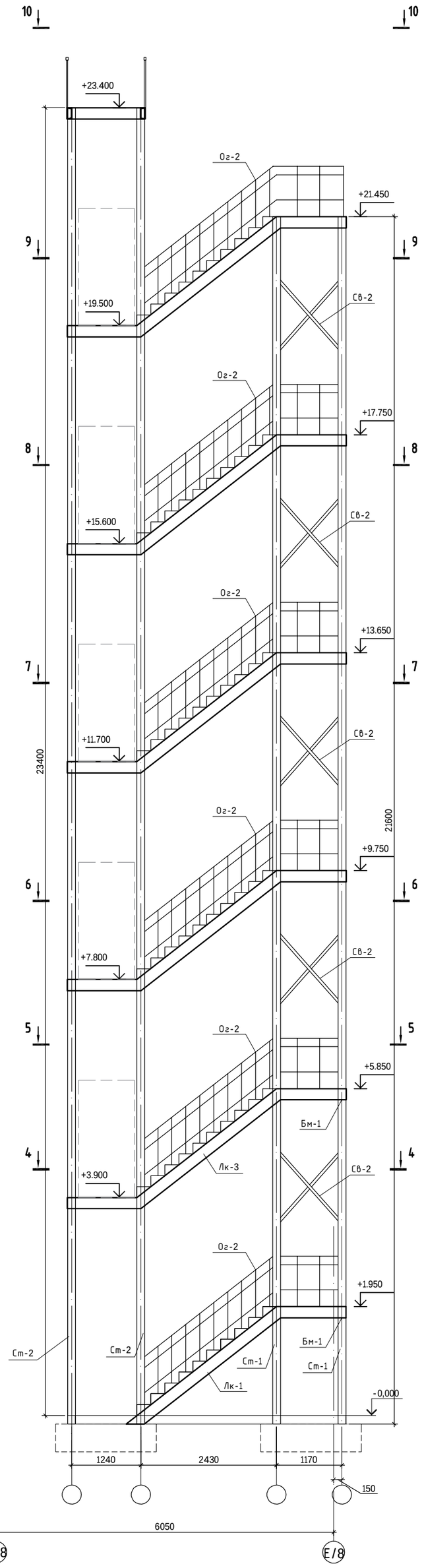

Сечение 3-3

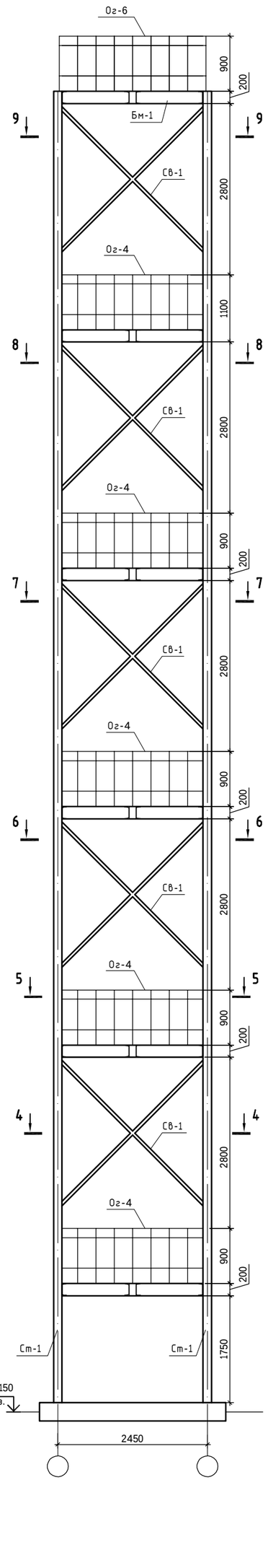

Сечение 12-12

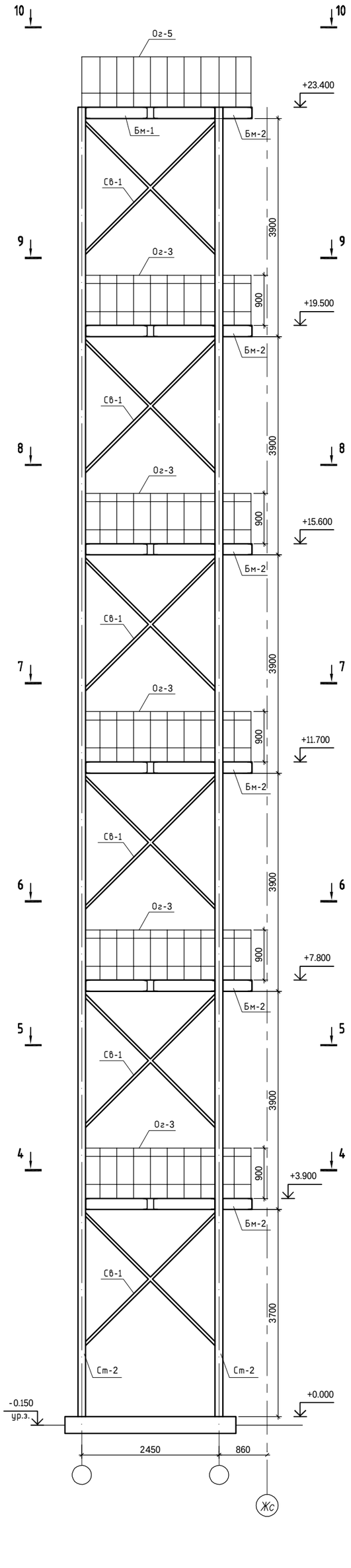

Лестница МЛ-1. Схема расположения стоек Ст-1, Ст-2

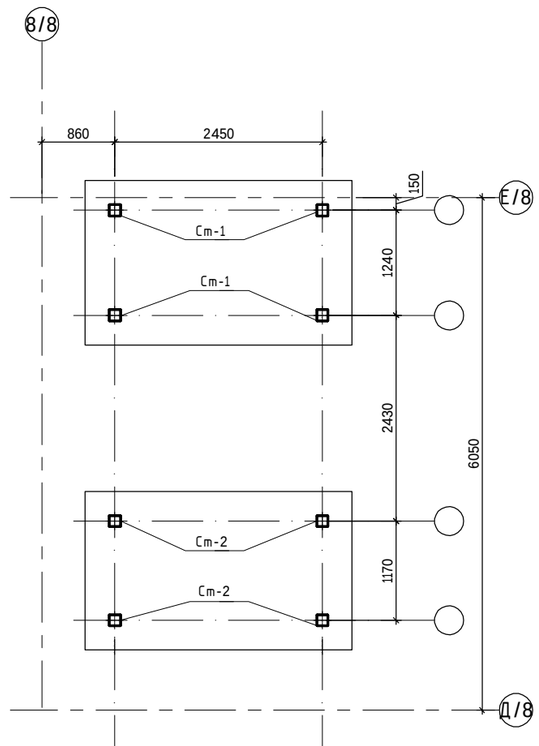

1. Данный лист см. совместно с листами АР-38,40-45.

						240073- 2024-АР	
						Многоквартирный жилой комплекс со встроенными помещениями и паркингом, г. Астана, район «Нұра», район пересечений улиц Е125, Е127 и Е368 (проектные наименования), севернее шоссе Қорғалжын	
Изм.	Кол.уч.	Лист	№док.	Подп.	Дата		
ГИП		Тохтарбаев			12.24	Секция 8	Стадия: РП; Лист: 39; Листов:
ГАП		Щегорцова			12.24		
ГКП		Дорошок			12.24	Лестница МЛ-1. Сечения 1-1, 2-2, 3-3, 12-12. Схема расположения стоек Ст-1, Ст-2	проектная дирекция КОНСТРУКТИВ А1 Астана 2024 г.
Проверил		Дорошок			12.24		
Выполнил		Дель			12.24		

Сечение 4-4

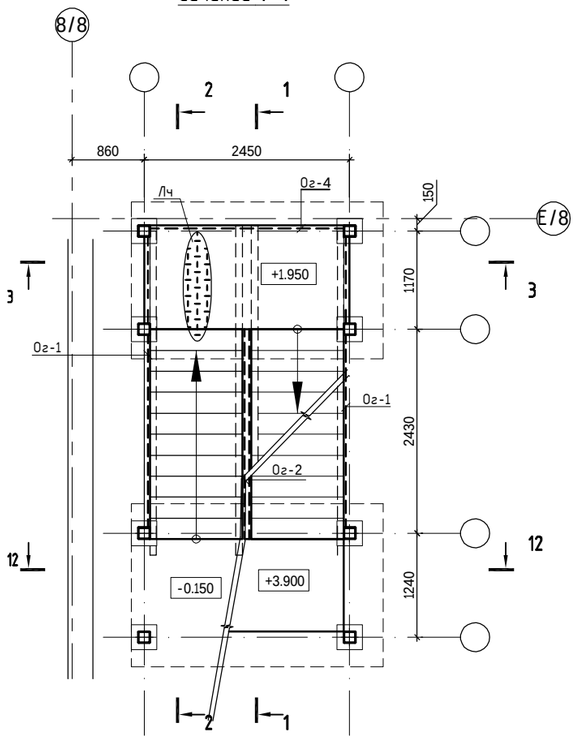

Сечение 5-5

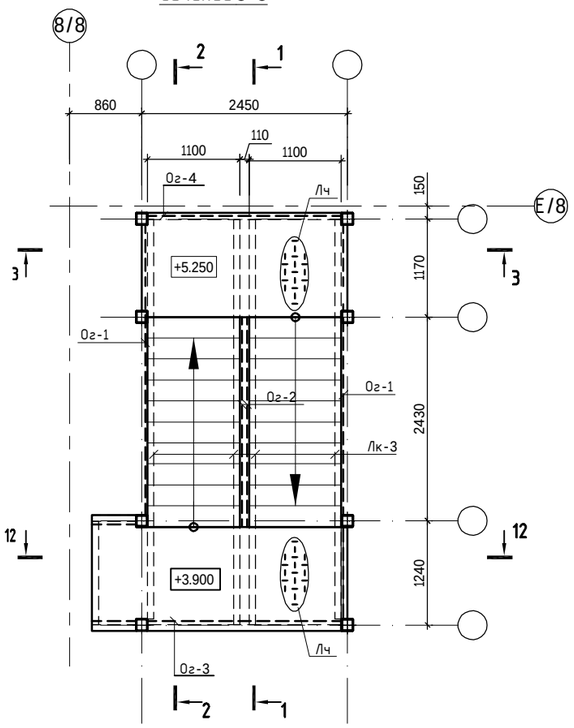

Сечение 6-6, 7-7, 8-8, 9-9

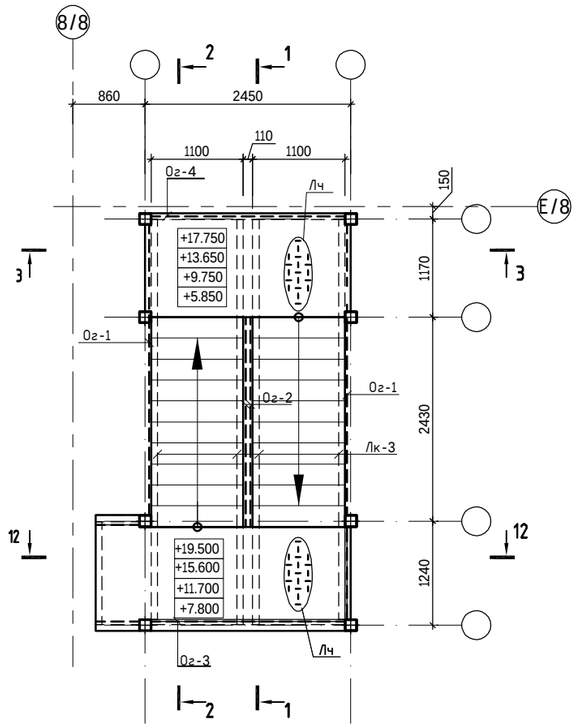

Сечение 10-10

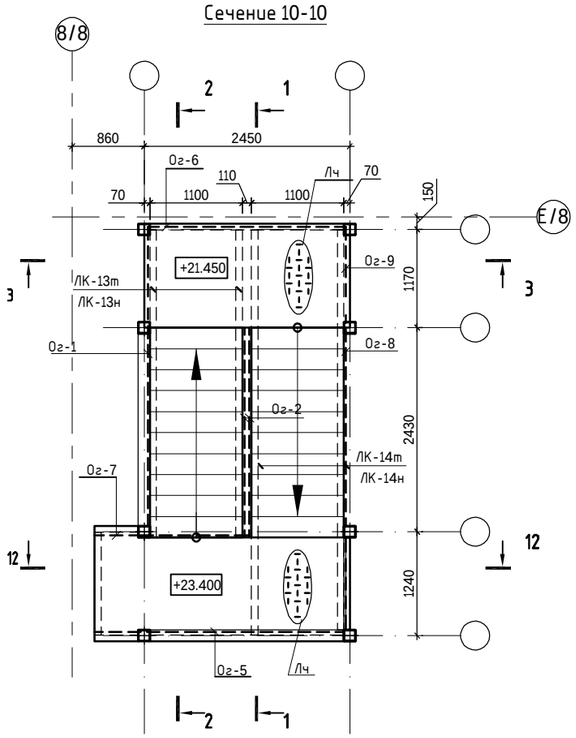

1. Данный лист см. совместно с листами АР-39

						240073- 2024-АР	
						Многоквартирный жилой комплекс со встроенными помещениями и паркингом, г. Астана, район «Нұра», район пересечений улиц Е125, Е127 и Е368 (проектные наименования), севернее шоссе Қорғалжын	
Изм.	Кол.уч.	Лист	Nдок.	Подп.	Дата		
ГИП		Тохтарбаев			12.24	Секция 8	Стадия: РП; Лист: 40; Листов:
ГАП		Щегорцова			12.24		
ГКП		Дорошок			12.24	Лестница МЛ-1. Сечения 4-4,..., 11-11.	проектная фирма КОНСТРУКТИВ Астана 2024 г.
Проверил		Дорошок			12.24		
Выполнил		Дель			12.24		

A2 420x594

Стойка Ст-1

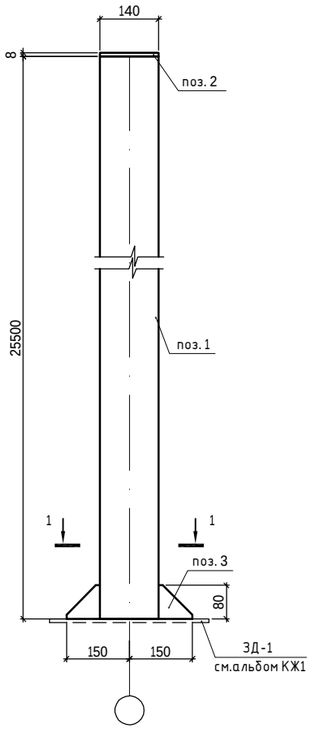

Стойка Ст-2

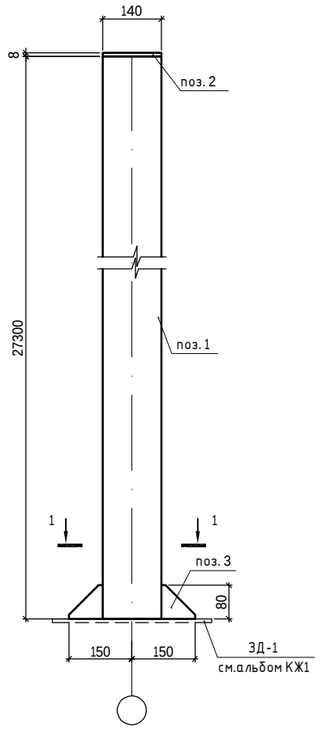

1-1

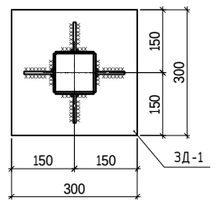

СПЕЦИФИКАЦИЯ

Поз.	Обозначение	Наименование	Кол.	Масса ед. кг	Примеч.
		Стойка Ст-1			532.03
1	ГОСТ 30245-2003	Труба 140х6 L=м.п.	21,6	24,5	529.20
2	ГОСТ 19903-74*	Пластина -8х140х140	1	1,23	1.23
3	ГОСТ 19903-74*	Пластина -8х80х80	4	0,4	1.60
		Стойка Ст-2			576.13
1	ГОСТ 30245-2003	Труба 140х6 L=м.п.	23,4	24,5	573.30
2	ГОСТ 19903-74*	Пластина -8х140х140	1	1,23	1.23
3	ГОСТ 19903-74*	Пластина -8х80х80	4	0,4	1.60
		Связь Св-1			43.56
9	ГОСТ 30245-2003	Труба 140х6 L=м.п.	6,64	6,56	43.56
		Связь Св-2			24.93
10	ГОСТ 30245-2003	Труба 50х4 L=м.п.	3,8	6,56	24.93

Схема устройства связи Св-1

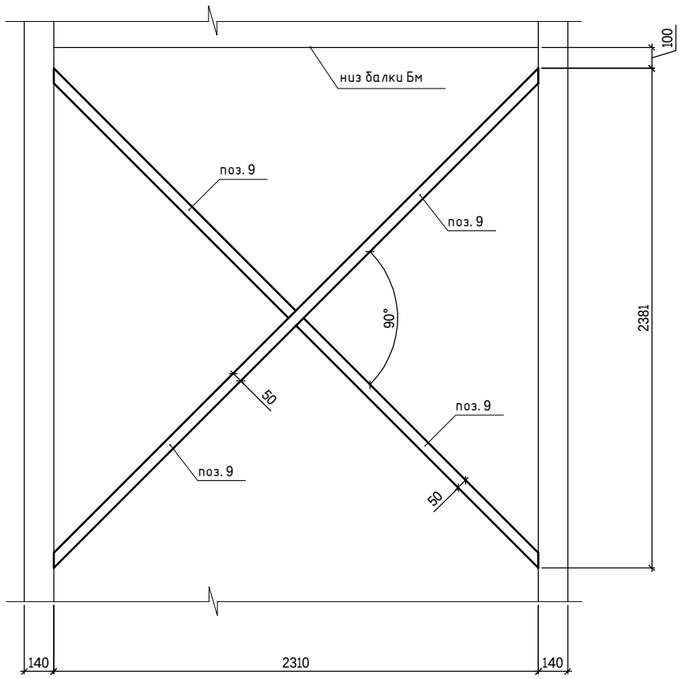

Схема устройства связи Св-2

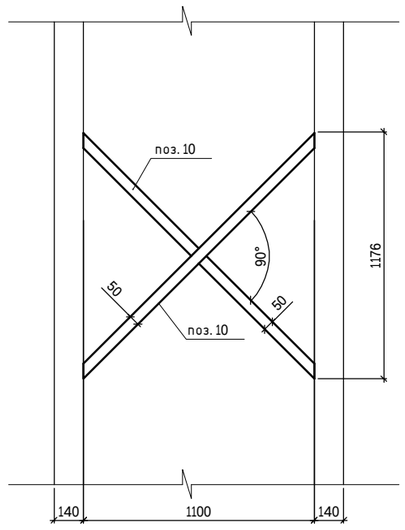

1. Данный лист см. совместно с листами АР-39
2. Металл всех металлоконструкций марки С245 ГОСТ 27772-88.
3. Все металлоконструкции соединить ручной электродуговой сваркой по ГОСТ 5264-80* электродами Э42 по ГОСТ 9467-75*.
4. Высоту катета сварного шва принять по наименьшей толщине свариваемых элементов, но не менее чем 5мм.
5. Все стальные конструкции должны быть огрунтованы и окрашены в соответствии СНиП 2.03.11-85 "Защита строительных конструкций от коррозии" алкидными эмалями марки ПФ-115 ГОСТ 6465-76

						240073- 2024-АР	
						Многоквартирный жилой комплекс со встроенными помещениями и паркингом, г. Астана, район «Нұра», район пересечений улиц Е125, Е127 и Е368 (проектные наименования), севернее шоссе Қорғалжын	
Изм.	Кол.уч.	Лист	Nдок.	Подп.	Дата		
ГИП		Тохтарбаев			12.24	Секция 8	Стадия: РП; Лист: 41; Листов:
ГАП		Щегорцова			12.24		
ГКП		Дорошок			12.24	Лестница МЛ-1. Стойка Ст-1, Ст-2. Связь Св-1, Св-2	проектная фирма КОНСТРУКТИВ Астана 2024 г.
Проверил		Дорошок			12.24		
Выполнил		Дель			12.24		

Косоур ЛК-1т,ЛК-1н (зеркально).

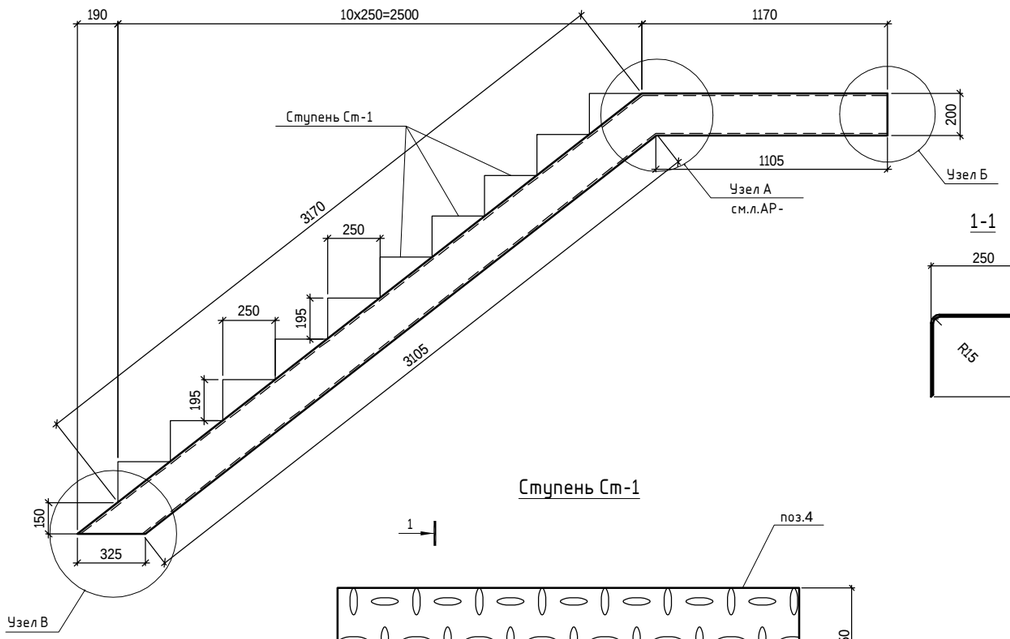

Узел В

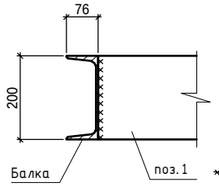

Узел А

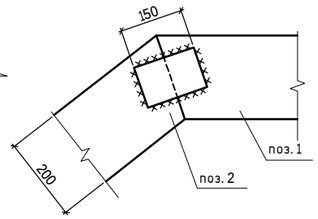

1-1

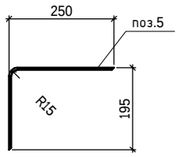

Узел Б

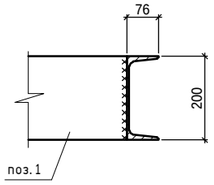

Ступень Ст-1

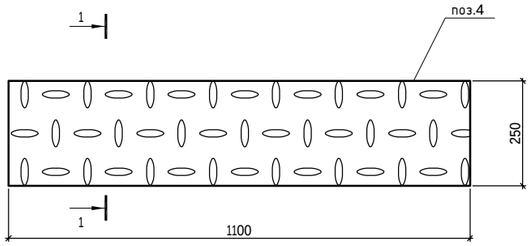

Узел В

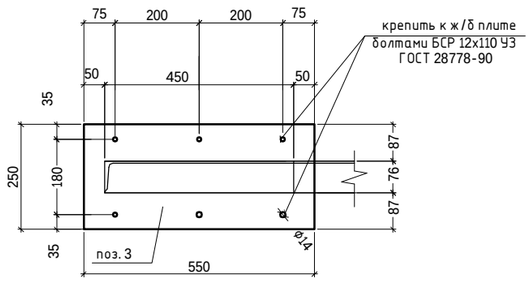

Косоур ЛК-2т,ЛК-2н, ЛК-4т,ЛК-4н, ЛК-6т,ЛК-6н, ЛК-8т,ЛК-8н, ЛК-10т,ЛК-10н, ЛК-12т,ЛК-12н (зеркально)

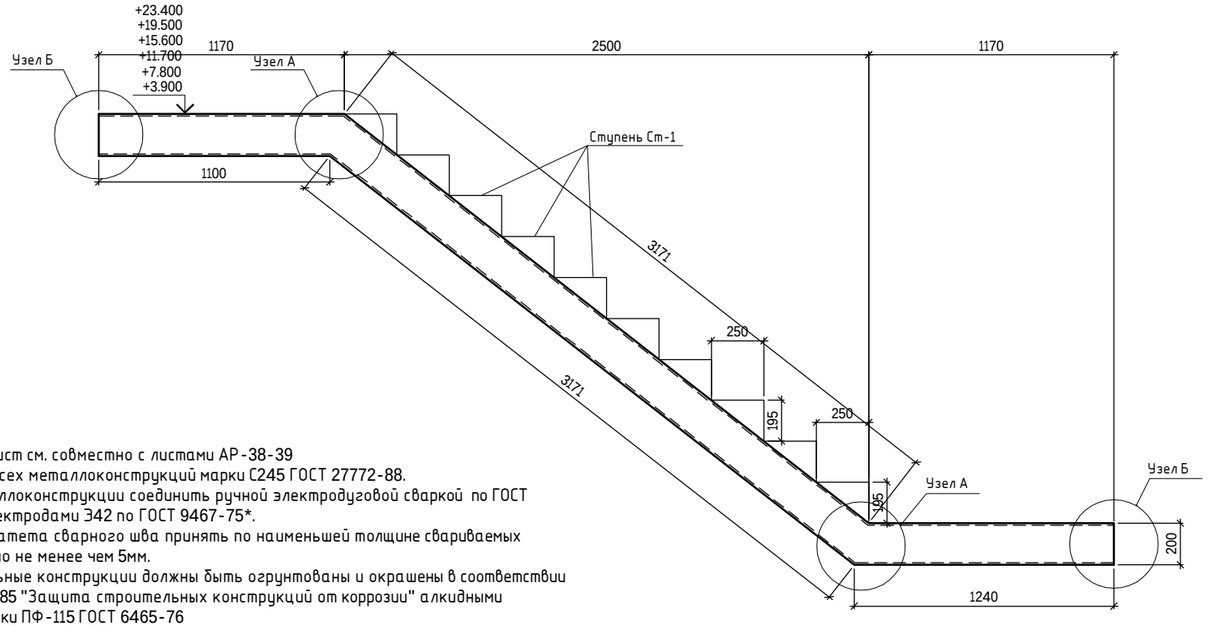

1. Данный лист см. совместно с листами АР-38-39
2. Металл всех металлоконструкций марки С245 ГОСТ 27772-88.
3. Все металлоконструкции соединить ручной электродуговой сваркой по ГОСТ 5264-80* электродами Э42 по ГОСТ 9467-75*.
4. Высоту катета сварного шва принять по наименьшей толщине свариваемых элементов, но не менее чем 5мм.
5. Все стальные конструкции должны быть огрунтованы и окрашены в соответствии СНиП 2.03.11-85 "Защита строительных конструкций от коррозии" алкидными эмалями марки ПФ-115 ГОСТ 6465-76

СПЕЦИФИКАЦИЯ

Поз.	Обозначение	Наименование	Кол.	Масса ед. кг	Примеч.
		Косоур ЛК-1н (ЛК-1т)	1(1)		87.05
1	ГОСТ 8240-97	Швеллер 20У L=м.п.	4,21	18,4	77.46
2	ГОСТ 19903-74*	Пластина -8х100х150	1	0,95	0.95
3	ГОСТ 19903-74*	Пластина -8х250х550	1	8,64	8.64
		Ступень Стм-1	10		
		Косоур ЛК-2н (ЛК-2т)	1(1)		103.10
1	ГОСТ 8240-97	Швеллер 20У L=м.п.	5,5	18,4	101.20
2	ГОСТ 19903-74*	Пластина -8х100х150	2	0,95	1.90
		Ступень Стм-1	10		
		Косоур ЛК-4н (ЛК-4т)	1(1)		103.10
1	ГОСТ 8240-97	Швеллер 20У L=м.п.	5,5	18,4	101.20
2	ГОСТ 19903-74*	Пластина -8х100х150	2	0,95	1.90
		Ступень Стм-1	10		
		Косоур ЛК-6н (ЛК-6т)	1(1)		103.10
1	ГОСТ 8240-97	Швеллер 20У L=м.п.	5,5	18,4	101.20
2	ГОСТ 19903-74*	Пластина -8х100х150	2	0,95	1.90
		Ступень Стм-1	10		
		Косоур ЛК-8н (ЛК-8т)	1(1)		103.10
1	ГОСТ 8240-97	Швеллер 20У L=м.п.	5,5	18,4	101.20
2	ГОСТ 19903-74*	Пластина -8х100х150	2	0,95	1.90
		Ступень Стм-1	10		
		Косоур ЛК-10н (ЛК-10т)	1(1)		103.10
1	ГОСТ 8240-97	Швеллер 20У L=м.п.	5,5	18,4	101.20
2	ГОСТ 19903-74*	Пластина -8х100х150	2	0,95	1.90
		Ступень Стм-1	10		
		Косоур ЛК-12н (ЛК-12т)	1(1)		103.10
1	ГОСТ 8240-97	Швеллер 20У L=м.п.	5,5	18,4	101.20
2	ГОСТ 19903-74*	Пластина -8х100х150	2	0,95	1.90
		Ступень Стм-1	10		
		Детали			
	ГОСТ 28778-90	БСР 12х110 У3	12	0,134	1.61
		Ступень Стм-1			
4	ГОСТ 8568-77	Лист чечевица В-К-ПУ-5,0х1100х450 ГОСТ 8568-77/Ст3сп ГОСТ 8568-77 (м2)	0,5	40,5	20.25

Изм.	Кол.уч	Лист	Nдок.	Подп.	Дата
ГИП		Тохтарбаев			12.24
ГАП		Щегорцова			12.24
ГКП		Дорошок			12.24
Проверил		Дорошок			12.24
Выполнил		Дель			12.24

240073- 2024-АР

Многоквартирный жилой комплекс со встроенными помещениями и паркингом, г. Астана, район «Нура», район пересечений улиц Е125, Е127 и Е368 (проектные наименования), севернее шоссе Қорғалжын

Секция 8

Стадия	Лист	Листов
РП	42	

Лестница МЛ-1. Косоуры ЛК-1т,н, ЛК-2т,н, ЛК-4т,н, ЛК-6т,н, ЛК-8т,н, ЛК-10т,н, ЛК-12т,н. Ступень Ст-1

проектная фирма КОНСТРУКТИВ Астана 2024 г.

Косоур ЛК-3т,ЛК-3н, ЛК-5т,ЛК-5н, ЛК-7т, ЛК-7н, ЛК-9т,ЛК-9н, ЛК-11т,ЛК-11н (зеркально)

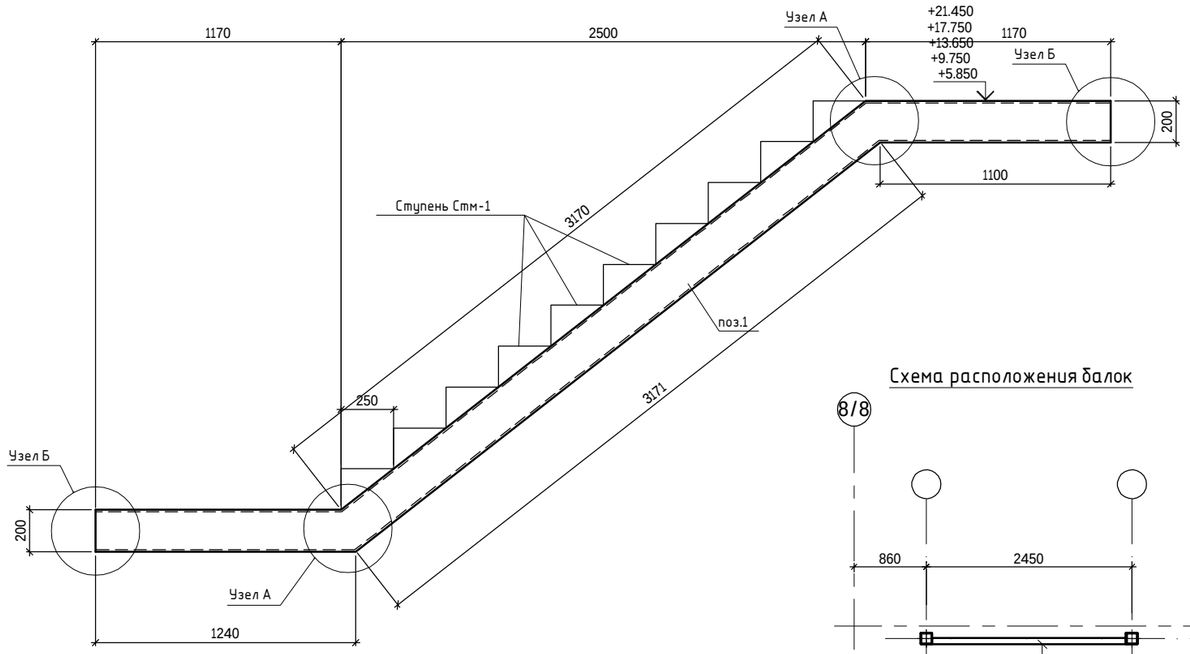

Узел А

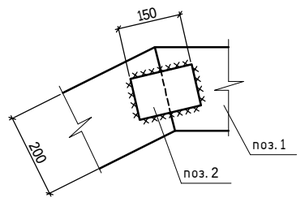

Узел Б

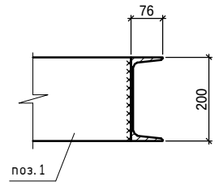

Схема расположения балок

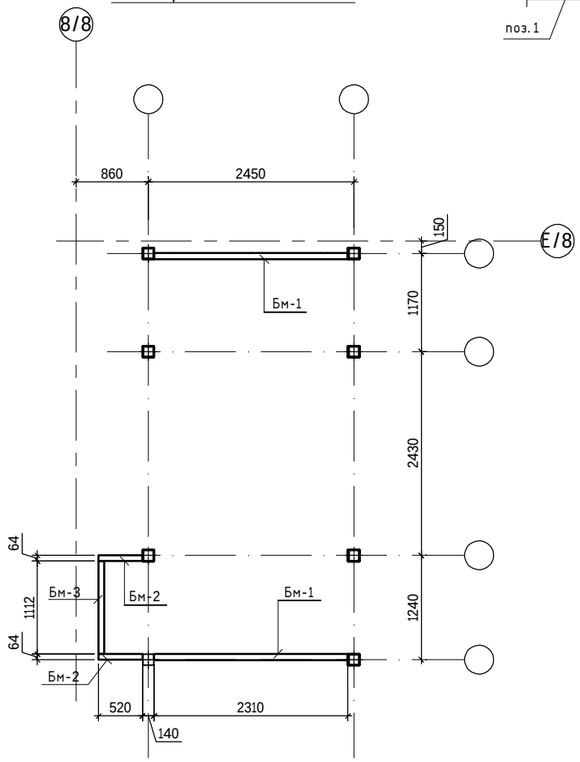

Схема балок Бм-1, Бм-2

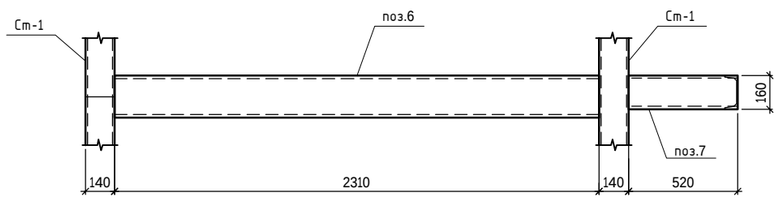

Схема балки Бм-3

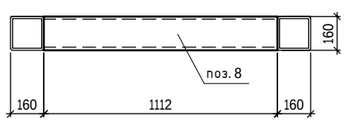

СПЕЦИФИКАЦИЯ

Поз.	Обозначение	Наименование	Кол.	Масса ед. кг	Примеч.
		Косоур ЛК-3н (ЛК-3т)	1(1)		103.10
1	ГОСТ 8240-97	Швеллер 20У L=м.п.	5,5	18,4	101.20
2	ГОСТ 19903-74*	Пластина -8х100х150	2	0,95	1.90
		Ступень Стм-1	10		
		Косоур ЛК-5н (ЛК-5т)	1(1)		103.10
1	ГОСТ 8240-97	Швеллер 20У L=м.п.	5,5	18,4	101.20
2	ГОСТ 19903-74*	Пластина -8х100х150	2	0,95	1.90
		Ступень Стм-1	10		
		Косоур ЛК-7н (ЛК-7т)	1(1)		103.10
1	ГОСТ 8240-97	Швеллер 20У L=м.п.	5,5	18,4	101.20
2	ГОСТ 19903-74*	Пластина -8х100х150	2	0,95	1.90
		Ступень Стм-1	10		
		Косоур ЛК-9н (ЛК-9т)	1(1)		103.10
1	ГОСТ 8240-97	Швеллер 20У L=м.п.	5,5	18,4	101.20
2	ГОСТ 19903-74*	Пластина -8х100х150	2	0,95	1.90
		Ступень Стм-1	10		
		Косоур ЛК-11н (ЛК-11т)	1(1)		103.10
1	ГОСТ 8240-97	Швеллер 20У L=м.п.	5,5	18,4	101.20
2	ГОСТ 19903-74*	Пластина -8х100х150	2	0,95	1.90
		Ступень Стм-1	10		
		Балка Бм-1			42.50
6	ГОСТ 8240-97	Швеллер 20У L=м.п.	2,31	18,4	42.50
		Балка Бм-2			7.38
7	ГОСТ 8240-97	Швеллер 16У L=м.п.	0,52	14,20	7.38
		Балка Бм-3			15.76
8	ГОСТ 8240-97	Швеллер 16У L=м.п.	1,11	14,20	15.76

1. Данный лист см. совместно с листами АР-38-39
2. Металл всех металлоконструкций марки С245 ГОСТ 27772-88.
3. Все металлоконструкции соединить ручной электродуговой сваркой по ГОСТ 5264-80* электродами Э42 по ГОСТ 9467-75*.
4. Высоту катета сварного шва принять по наименьшей толщине свариваемых элементов, но не менее чем 5мм.
5. Все стальные конструкции должны быть огрунтованы и окрашены в соответствии СНиП 2.03.11-85 "Защита строительных конструкций от коррозии" алкидными эмалями марки ПФ-115 ГОСТ 6465-76

Изм.	Кол.уч	Лист	Nдок.	Подп.	Дата	240073- 2024-АР			
						Многоквартирный жилой комплекс со встроенными помещениями и паркингом, г. Астана, район «Нұра», район пересечений улиц Е125, Е127 и Е368 (проектные наименования), севернее шоссе Қорғалжын			
ГИП		Тохтарбаев			12.24	Секция 8	Стадия	Лист	Листов
ГАП		Щегорцова			12.24		РП	43	
ГКП		Дорошок			12.24	Лестница МЛ-1. Косоуры ЛК-3т,н, ЛК-5т,н, ЛК-7т,н, ЛК-9т,н, ЛК-11т,н, ЛК-13т,н. Ступень Ст-1. Схема расположения балок. Схемы балок Бм-1,Бм-2, Бм-3	проектная фирма КОНСТРУКТИВ Астана 2024 г.		
Проверил		Дорошок			12.24				
Выполнил		Дель			12.24				

Ограждение Ог-1 (схема)

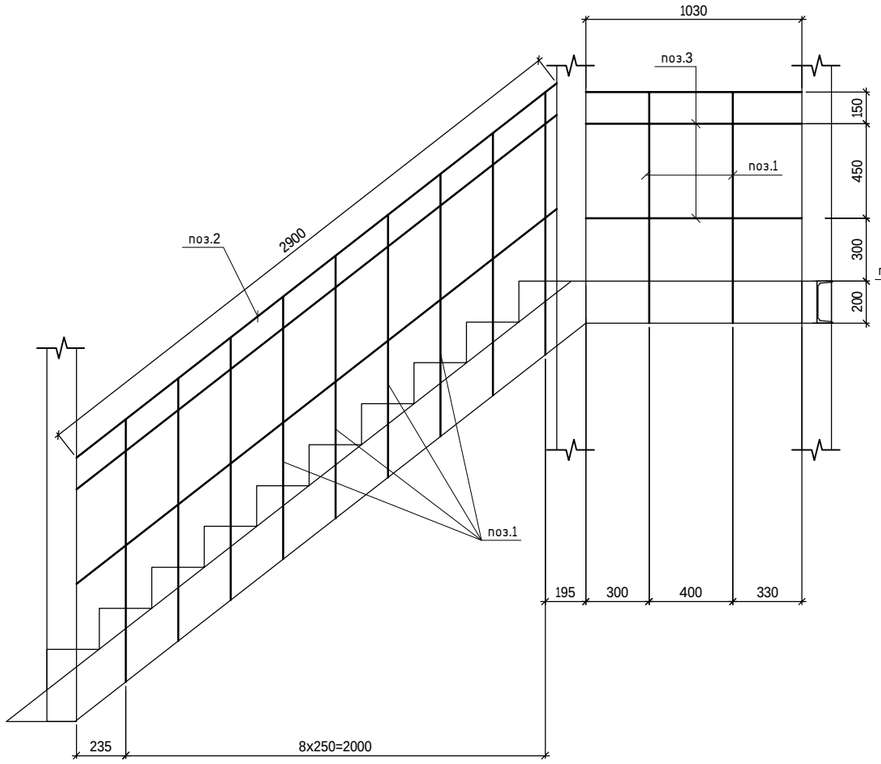

Ограждение Ог-3 (схема)

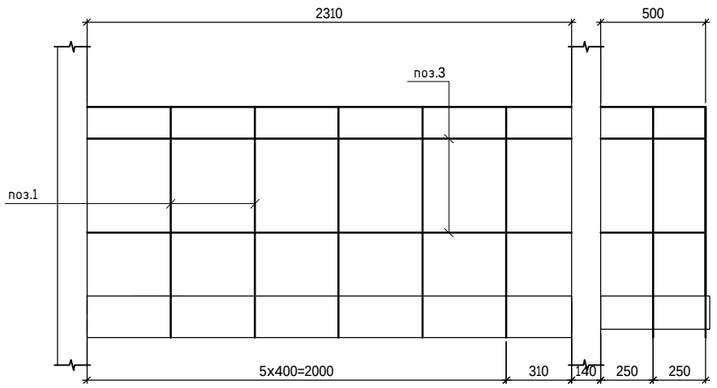

Ограждение Ог-4 (схема)

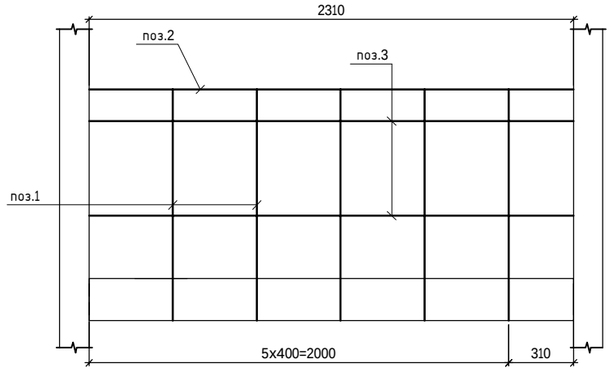

Ограждение Ог-2 (схема)

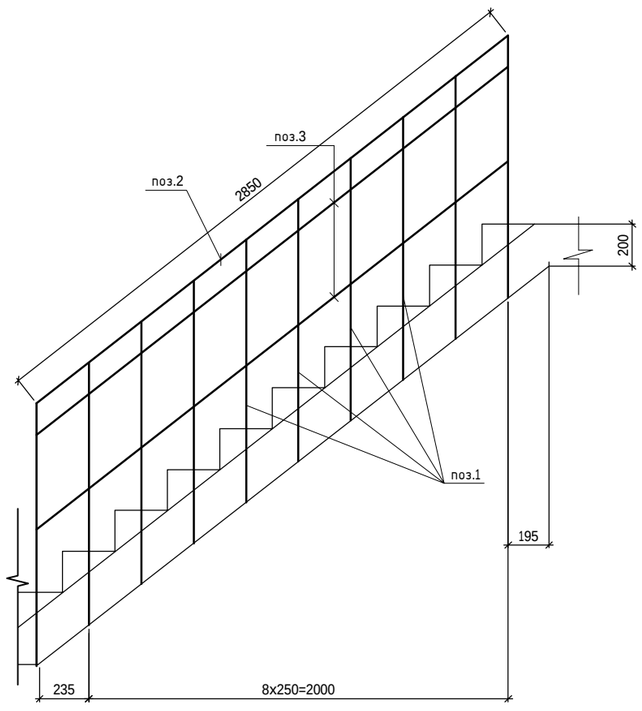

Типовой фрагмент ограждений

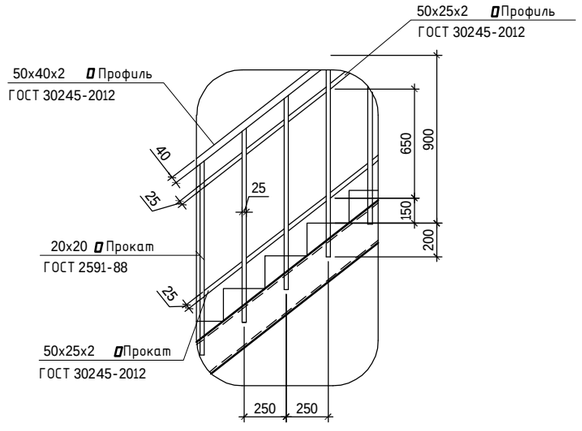

СПЕЦИФИКАЦИЯ

Поз.	Обозначение	Наименование	Кол.	Масса ед. кг	Примеч.
		Ограждение Ог-1			65.15
1	ГОСТ 2591-88	Прокат 20х20 L=1100	11	3,45	37.95
2	ГОСТ 30245-2012	Профиль 50х40х2 L=м.п.	3,93	2,62	10.30
3	ГОСТ 30245-2012	Профиль 50х25х2 L=м.п.	7,86	2,15	16.90
		Ограждение Ог-2			54.22
1	ГОСТ 2591-88	Прокат 20х20 L=1100	10	3,45	34.50
2	ГОСТ 30245-2012	Профиль 50х40х2 L=м.п.	2,85	2,62	7.47
3	ГОСТ 30245-2012	Профиль 50х25х2 L=м.п.	5,7	2,15	12.26
		Ограждение Ог-3			43.57
1	ГОСТ 2591-88	Прокат 20х20 L=1100	7	3,45	24.15
2	ГОСТ 30245-2012	Профиль 50х40х2 L=м.п.	2,8	2,62	7.34
3	ГОСТ 30245-2012	Профиль 50х25х2 L=м.п.	5,62	2,15	12.08
		Ограждение Ог-4			33.24
1	ГОСТ 2591-88	Прокат 20х20 L=1100	5	3,45	17.25
2	ГОСТ 30245-2012	Профиль 50х40х2 L=м.п.	2,31	2,62	6.05
3	ГОСТ 30245-2012	Профиль 50х25х2 L=м.п.	4,62	2,15	9.93

1. Данный лист см. совместно с листами АР-39
2. Металл всех металлоконструкций марки С245 ГОСТ 27772-88.
3. Все металлоконструкции соединить ручной электродуговой сваркой по ГОСТ 5264-80* электродами Э42 по ГОСТ 9467-75*.
4. Высоту катета сварного шва принять по наименьшей толщине свариваемых элементов, но не менее чем 5мм.
5. Все стальные конструкции должны быть огрунтованы и окрашены в соответствии СНиП 2.03.11-85 "Защита строительных конструкций от коррозии" алкидными эмалями марки ПФ-115 ГОСТ 6465-76

						240073- 2024-АР	
						Многоквартирный жилой комплекс со встроенными помещениями и паркингом, г. Астана, район «Нұра», район пересечений улиц Е125, Е127 и Е368 (проектные наименования), севернее шоссе Қорғалжын	
Изм.	Кол.уч.	Лист	Nдок.	Подп.	Дата		
ГИП		Тохтарбаев			12.24	Секция 8	Стадия: РП; Лист: 44; Листов:
ГАП		Щегорцова			12.24		
ГКП		Дорошок			12.24	Лестница МЛ-1. Ограждения ОГ-1, ОГ-2, ОГ-3, ОГ-4.	Проектная фирма КОНСТРУКТИВ Астана 2024 г.
Проверил		Дорошок			12.24		
Выполнил		Дель			12.24		

Ограждение Ог-8 (схема)

Типовой фрагмент ограждений

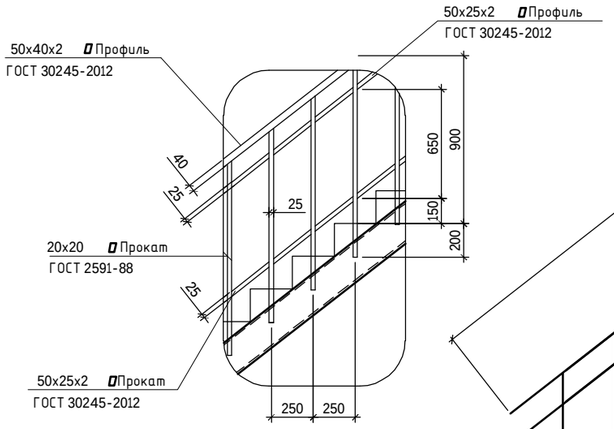

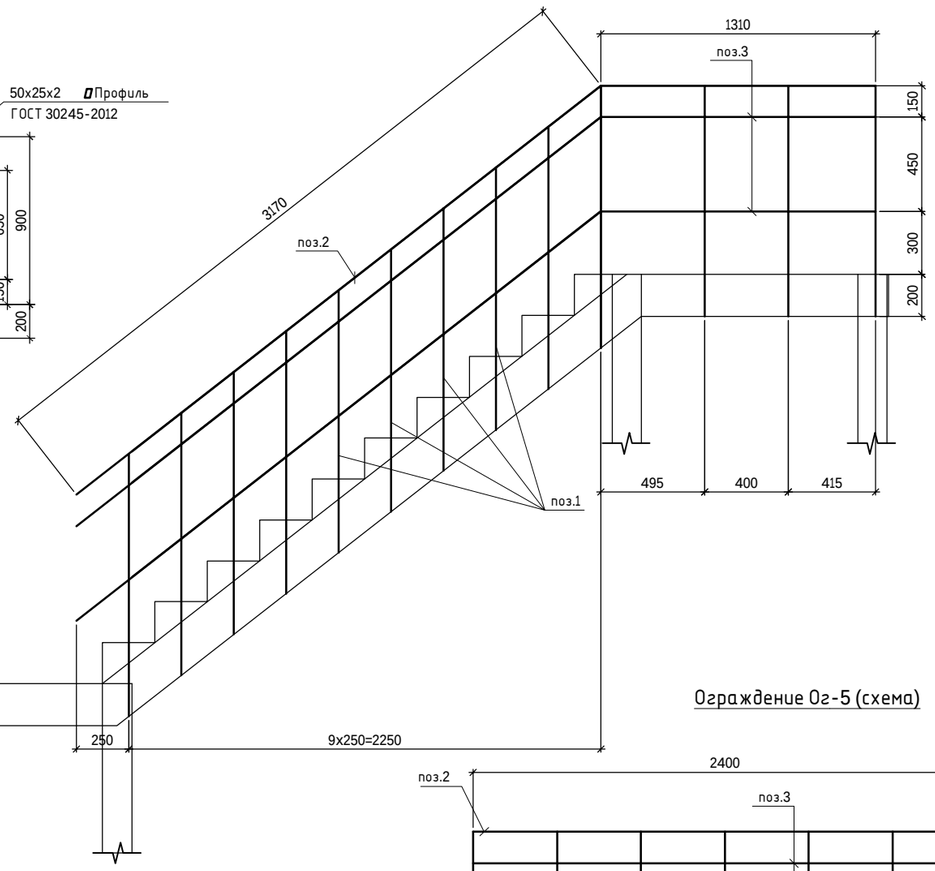

Ограждение Ог-5 (схема)

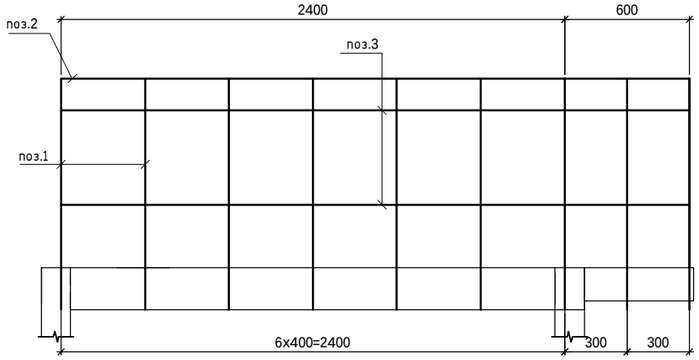

Ограждение Ог-7 (схема)

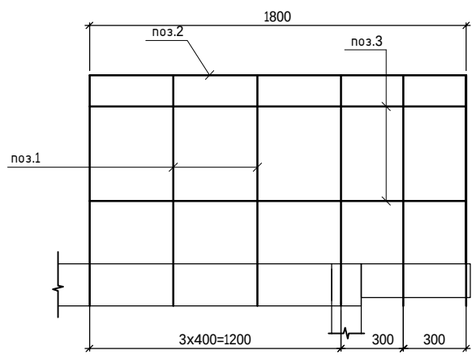

Ограждение Ог-6 (схема)

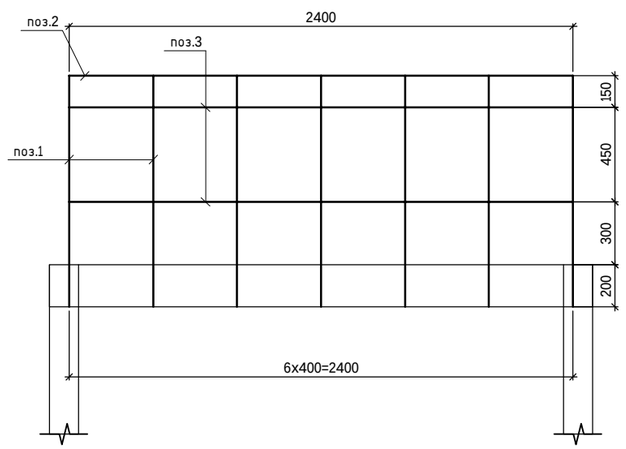

СПЕЦИФИКАЦИЯ

Поз.	Обозначение	Наименование	Кол.	Масса ед. кг	Примеч.
		Ограждение Ог-5			51.81
1	ГОСТ 2591-88	Прокат 20х20 L=1100	9	3,45	31.05
2	ГОСТ 30245-2012	Профиль 50х40х2 L=м.п.	3	2,62	7.86
3	ГОСТ 30245-2012	Профиль 50х25х2 L=м.п.	6	2,15	12.90
		Ограждение Ог-6			40.76
1	ГОСТ 2591-88	Прокат 20х20 L=1100	7	3,45	24.15
2	ГОСТ 30245-2012	Профиль 50х40х2 L=м.п.	2,4	2,62	6.29
3	ГОСТ 30245-2012	Профиль 50х25х2 L=м.п.	4,8	2,15	10.32
		Ограждение Ог-7			33.16
1	ГОСТ 2591-88	Прокат 20х20 L=1100	6	3,45	20.70
2	ГОСТ 30245-2012	Профиль 50х40х2 L=м.п.	1,8	2,62	4.72
3	ГОСТ 30245-2012	Профиль 50х25х2 L=м.п.	3,6	2,15	7.74
		Ограждение Ог-8			75.85
1	ГОСТ 2591-88	Прокат 20х20 L=1100	13	3,45	44.85
2	ГОСТ 30245-2012	Профиль 50х40х2 L=м.п.	4,48	2,62	11.74
3	ГОСТ 30245-2012	Профиль 50х25х2 L=м.п.	8,96	2,15	19.26

1. Данный лист см. совместно с листами АР-39
2. Металл всех металлоконструкций марки С245 ГОСТ 27772-88.
3. Все металлоконструкции соединить ручной электродуговой сваркой по ГОСТ 5264-80* электродами Э42 по ГОСТ 9467-75*.
4. Высоту катета сварного шва принять по наименьшей толщине свариваемых элементов, но не менее чем 5мм.
5. Все стальные конструкции должны быть огрунтованы и окрашены в соответствии СНиП 2.03.11-85 "Защита строительных конструкций от коррозии" алкидными эмалями марки ПФ-115 ГОСТ 6465-76

Изм.	Кол.уч.	Лист	Nдок.	Подп.	Дата	240073- 2024-АР			
						Многоквартирный жилой комплекс со встроенными помещениями и паркингом, г. Астана, район «Нұра», район пересечений улиц Е125, Е127 и Е368 (проектные наименования), севернее шоссе Қорғалжын			
ГИП		Тохтарбаев			12.24				
ГАП		Щегорцова			12.24	Секция 8	Стадия	Лист	Листов
							РП	45	
ГКП		Дорошок			12.24	Лестница МЛ-1. Ограждения ОГ-5, ОГ-6, ОГ-7, ОГ-8.	проектная фирма КОНСТРУКТИВ Астана 2024 г.		
Проверил		Дорошок			12.24				
Выполнил		Дель			12.24				

Лестница МЛ-2

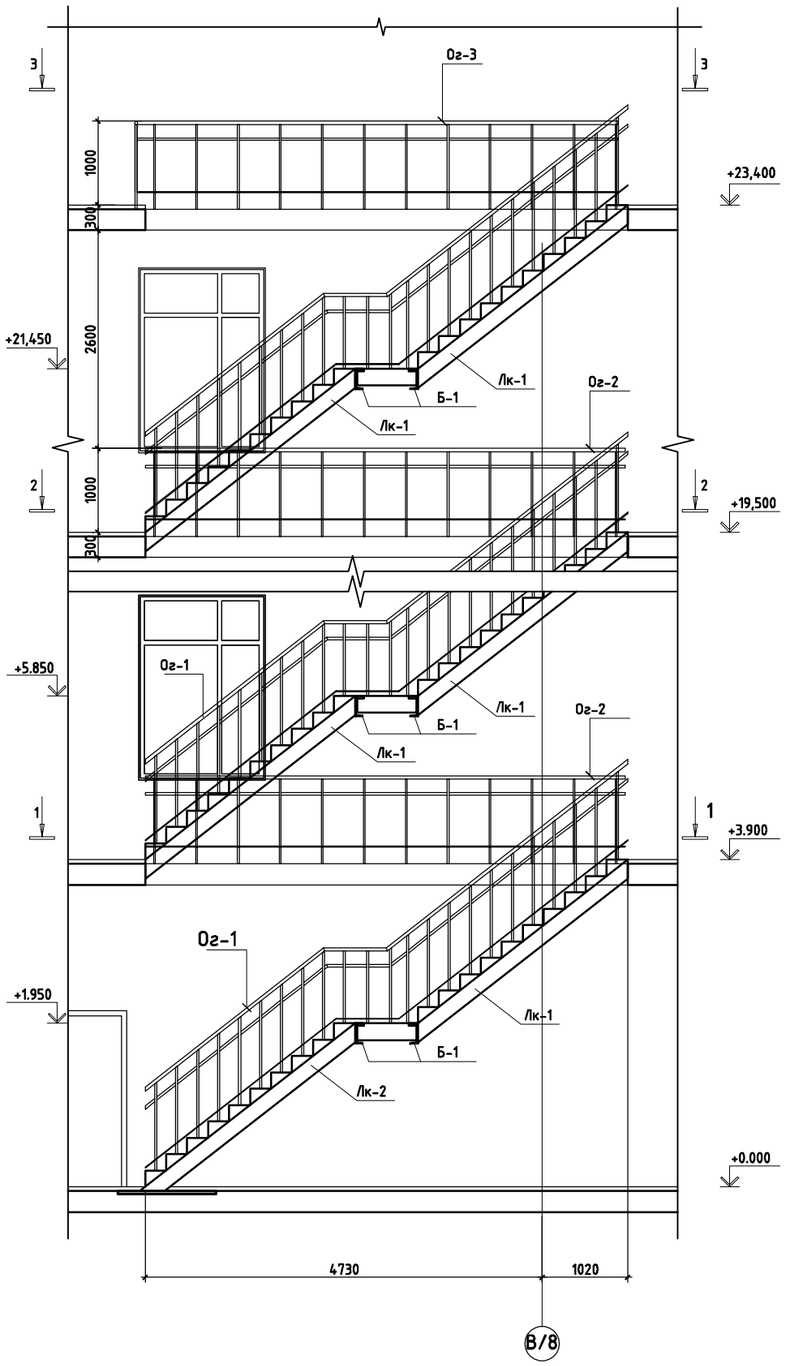

Сечение 1-1

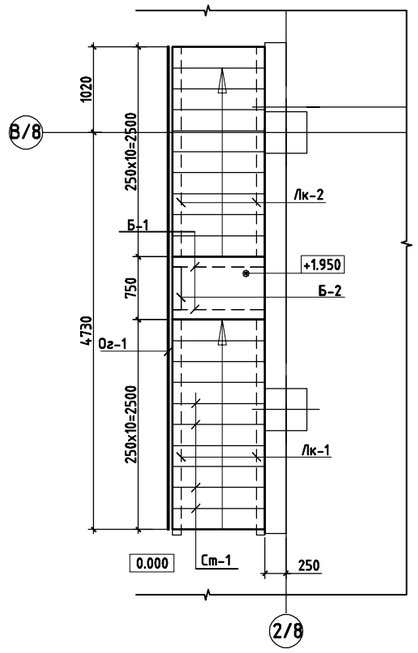

Сечение 2-2

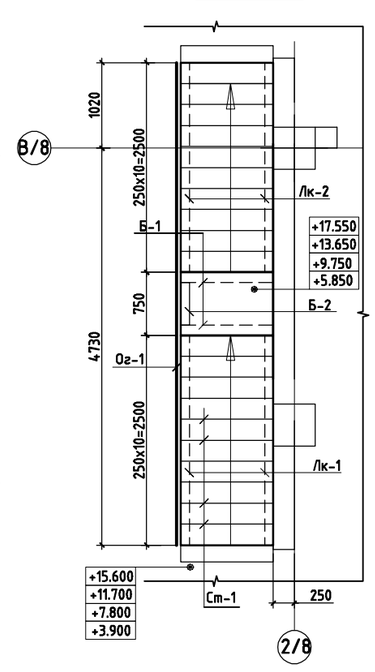

Сечение 3-3

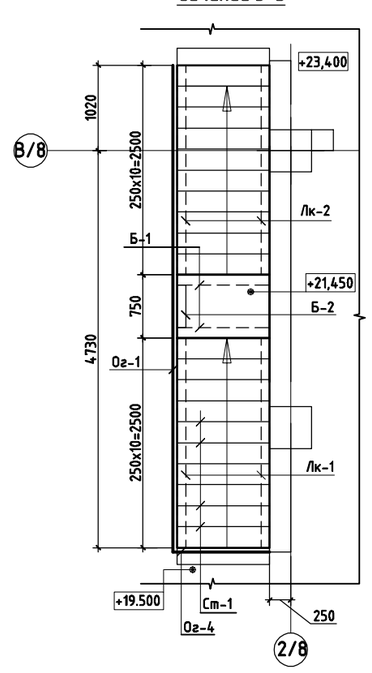

Спецификация элементов

Поз.	Обозначение	Наименование	Кол.	Масса ед. кг	Примеч.
Лк-1	АР-47	Лестничный косоур Лк-1	22	51,67	1136.74
Лк-2	АР-47	Лестничный косоур Лк-2	2	61,64	123.28
Б-1	АР-47	Балка металлическая Бм-1	12	27,89	334.68
Б-2	АР-47	Балка металлическая Бм-2	6	12,81	76.86
Ст-1	АР-47	Ступень Ст-1	120	20,05	2406.00
Ог-1	АР-48	Ограждение металлическое Ог-1	6	135,84	815.04
Ог-2	-//-	Ограждение металлическое Ог-2	5	111,21	556.05
Ог-3	-//-	Ограждение металлическое Ог-3	1	102,59	102.59
Ог-4	-//-	Ограждение металлическое Ог-4	1	20,52	20.52
	АР-47	Лист для площадки	6	31,19	187.14

1. Данный лист см. совместно с листами АР-20-22,47,48

						240073- 2024-АР	
						Многоквартирный жилой комплекс со встроенными помещениями и паркингом, г. Астана, район «Нұра», район пересечений улиц Е125, Е127 и Е368 (проектные наименования), севернее шоссе Қорғалжын	
Изм.	Кол.уч	Лист	Nдок.	Подп.	Дата		
ГИП		Тохтарбаев			12.24	Секция 8	Стадия: РП; Лист: 46; Листов:
ГАП		Щегорцова			12.24		
ГКП		Дорошок			12.24	Лестница МЛ-2. Сечения 1-1, 2-2, 3-3	проектная фирма КОНСТРУКТИВ Астана 2025 г.
Проверил		Дорошок			12.24		
Выполнил		Дель			12.24		

Копировал

А2 420x594

Косоур Лк-1

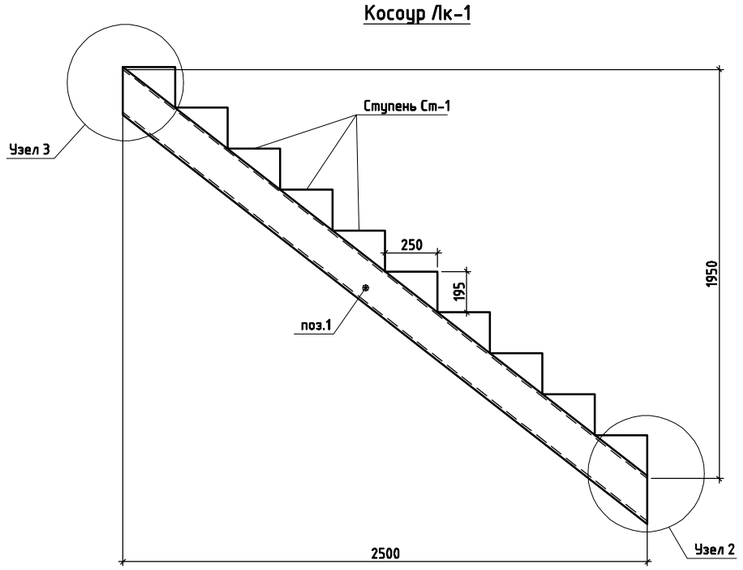

Узел 2

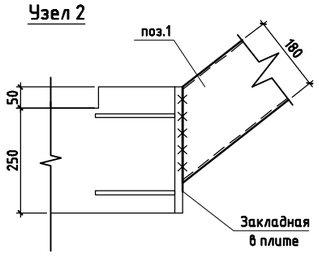

Узел 3

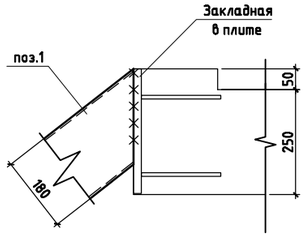

Узел 1

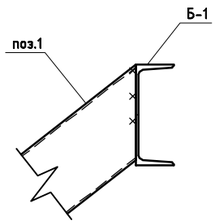

Узел 4

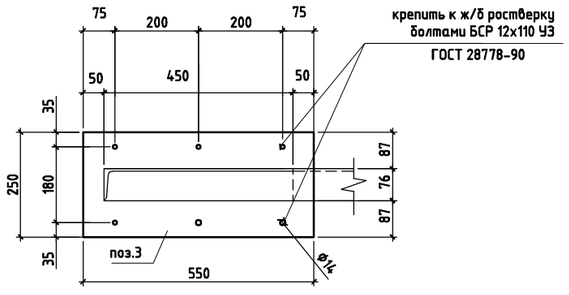

Косоур Лк-2

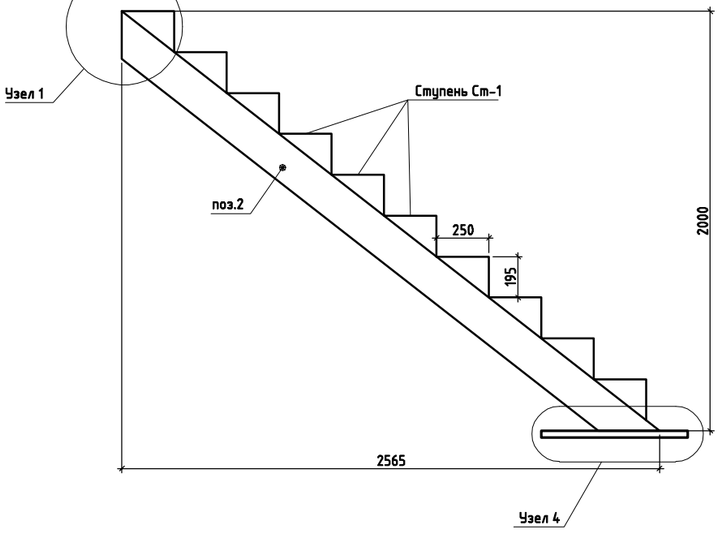

Балка Б-1

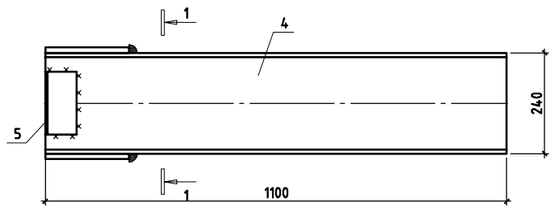

1-1

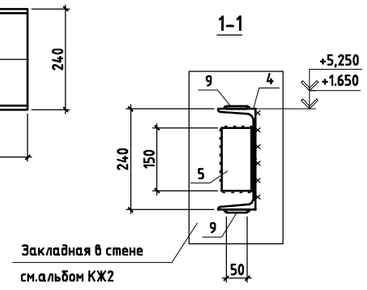

Ступень Ст-1

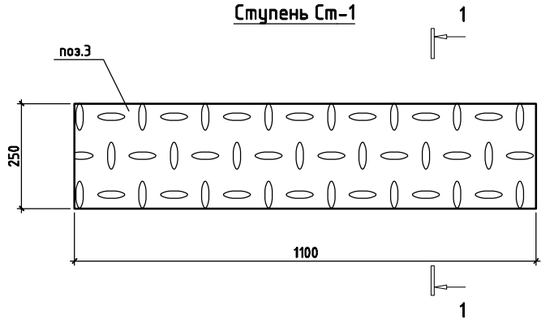

1-1

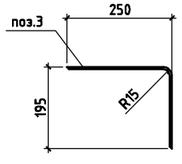

Балка Б-2

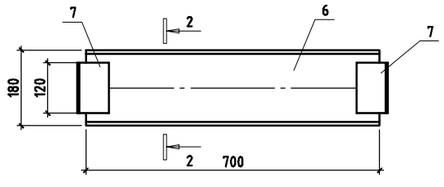

2-2

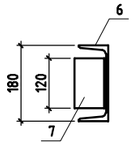

СПЕЦИФИКАЦИЯ

Поз.	Обозначение	Наименование	Кол.	Масса ед. кг	Примеч.
		Косоур Лк-1			51.67
1	ГОСТ 8240-97	Швеллер 18У L=3170	1	51.67	51,67
		Ступень Ст-1	10		
		Косоур Лк-2			61.64
2	ГОСТ 8240-97	Швеллер 18У L=3250	1	53.0	53,00
3	ГОСТ 19903-74*	Пластина -8х250х550	1	8.64	8,64
		Ступень Ст-1	10		
		Ступень Ст-1			20.05
3	ГОСТ 8568-77	Лист чечевица В-К-ПУ-5,0х1100х450 ГОСТ 8568-77/Ст3сп ГОСТ 8568-77	1	20.05	20,05
		Балка Б-1			27.89
4	ГОСТ 8240-97	Швеллер 24У L=1100	1	26.4	26,40
5	ГОСТ 8509-93	Уголок 75х5 L=150	1	0.87	0,87
9	ГОСТ 19903-74*	Пластина -8х50х100	2	0.31	0,62
		Балка Б-2			12.81
6	ГОСТ 8240-97	Швеллер 18У L=700	1	11.41	11,41
7	ГОСТ 8509-93	Уголок 75х5 L=120	2	0.70	1,40
		Лист для площадки			31.19
8	ГОСТ 8568-77	Лист чечевица В-К-ПУ-5,0х1100х700 ГОСТ 8568-77/Ст3сп ГОСТ 8568-77	1	31.19	31,19
		Детали			
	ГОСТ 28778-90	БСР 12х110 УЗ	8		

1. Данный лист см. совместно с листом АР-46.
2. Металл всех металлоконструкций марки С245 ГОСТ 27772-88.
3. Все металлоконструкции соединить ручной электродуговой сваркой по ГОСТ 5264-80* электродами Э42 по ГОСТ 9467-75*.
4. Высоту катета сварного шва принять по наименьшей толщине свариваемых элементов, но не менее чем 5мм.
5. Все стальные конструкции должны быть огрунтованы и окрашены в соответствии СНиП 2.03.11-85 "Защита строительных конструкций от коррозии" алкидными эмалями марки ПФ-115 ГОСТ 6465-76

						240073- 2024-АР	
						Многоквартирный жилой комплекс со встроенными помещениями и паркингом, г. Астана, район «Нұра», район пересечений улиц Е125, Е127 и Е368 (проектные наименования), севернее шоссе Қорғалжын	
Изм.	Кол.уч	Лист	Nдок.	Подп.	Дата		
ГИП		Тохтарбаев			12.24	Секция 8	Стадия: РП; Лист: 47; Листов:
ГАП		Щегорцова			12.24		
ГКП		Дорошок			12.24	Лестница МЛ-2. Косоуры Лк-1,Лк-2.	проектная фирма КОНСТРУКТИВ Астана 2025 г.
Проверил		Дорошок			12.24		
Выполнил		Дель			12.24		

Копировал

А2 420х594

Ограждение Ог-1 (схема)

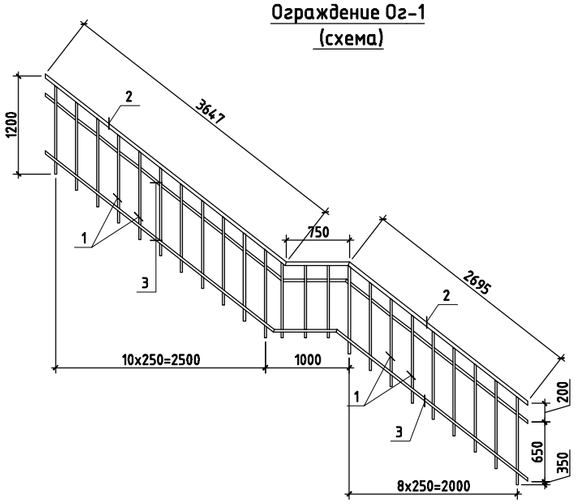

Типовой фрагмент ограждений

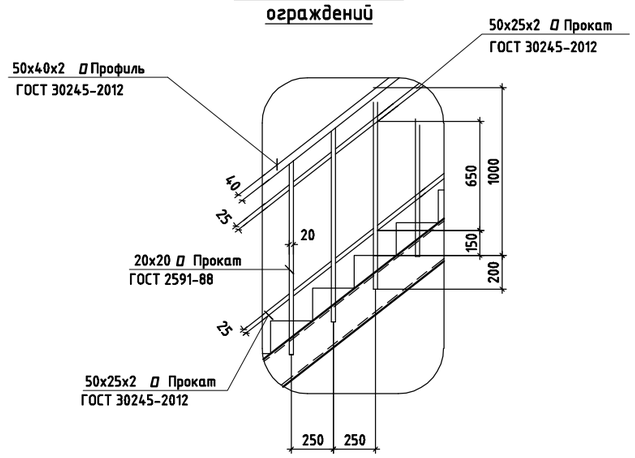

Ограждение Ог-2 (схема)

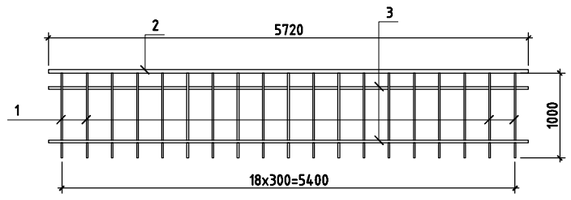

Ограждение Ог-3 (схема)

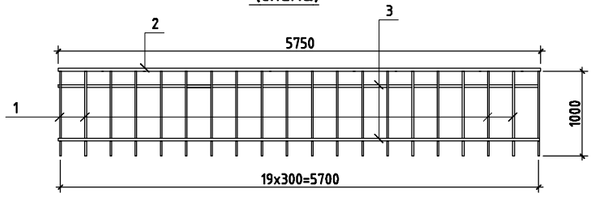

Ограждение Ог-4 (схема)

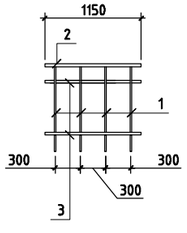

СПЕЦИФИКАЦИЯ

Поз.	Обозначение	Наименование	Кол.	Масса ед. кг	Примеч.
		Ограждение Ог-1			135.84
1	ГОСТ 2591-88	Прокат 20х20 L=1200	23	3,77	86,71
2	ГОСТ 30245-2012	Профиль 50х40х2 L=м.п.	7.1	2.62	18,60
3	ГОСТ 30245-2012	Профиль 50х25х2 L=м.п.	14.2	2.15	30,53
		Ограждение Ог-2			111.21
1	ГОСТ 2591-88	Прокат 20х20 L=1200	19	3,77	71,63
2	ГОСТ 30245-2012	Профиль 50х40х2 L=м.п.	5.72	2.62	14,99
3	ГОСТ 30245-2012	Профиль 50х25х2 L=м.п.	11.44	2.15	24,60
		Ограждение Ог-3			102.59
1	ГОСТ 2591-88	Прокат 20х20 L=1000	20	3,14	62,80
2	ГОСТ 30245-2012	Профиль 50х40х2 L=м.п.	5.75	2.62	15,07
3	ГОСТ 30245-2012	Профиль 50х25х2 L=м.п.	11.5	2.15	24,73
		Ограждение Ог-4			20.52
1	ГОСТ 2591-88	Прокат 20х20 L=1000	4	3,14	12,56
2	ГОСТ 30245-2012	Профиль 50х40х2 L=м.п.	1.15	2.62	3,01
3	ГОСТ 30245-2012	Профиль 50х25х2 L=м.п.	2.3	2.15	4,94

1. Данный лист см. совместно с листом АР-46
2. Металл всех металлоконструкций марки С245 ГОСТ 27772-88.
3. Все металлоконструкции соединить ручной электродуговой сваркой по ГОСТ 5264-80* электродами Э42 по ГОСТ 9467-75*.
4. Высоту катета сварного шва принять по наименьшей толщине свариваемых элементов, но не менее чем 5мм.
5. Все стальные конструкции должны быть огрунтованы и окрашены в соответствии СНиП 2.03.11-85 "Защита строительных конструкций от коррозии" алкидными эмалями марки ПФ-115 ГОСТ 6465-76

Изм.	Кол.уч	Лист	Nдок.	Подп.	Дата	240073- 2024-АР			
						Многоквартирный жилой комплекс со встроенными помещениями и паркингом, г. Астана, район «Нұра», район пересечений улиц Е125, Е127 и Е368 (проектные наименования), севернее шоссе Қорғалжын			
ГИП		Тохтарбаев			12.24				
ГАП		Щегорцова			12.24	Секция 8	Стадия	Лист	Листов
							РП	48	
ГКП		Дорошок			12.24				
Проверил		Дорошок			12.24	Лестница МЛ-2. Ограждения.	проектная фирма КОНСТРУКТИВ Астана 2025 г.		
Выполнил		Дель			12.24				

Копировал

А2 420х594

1-1

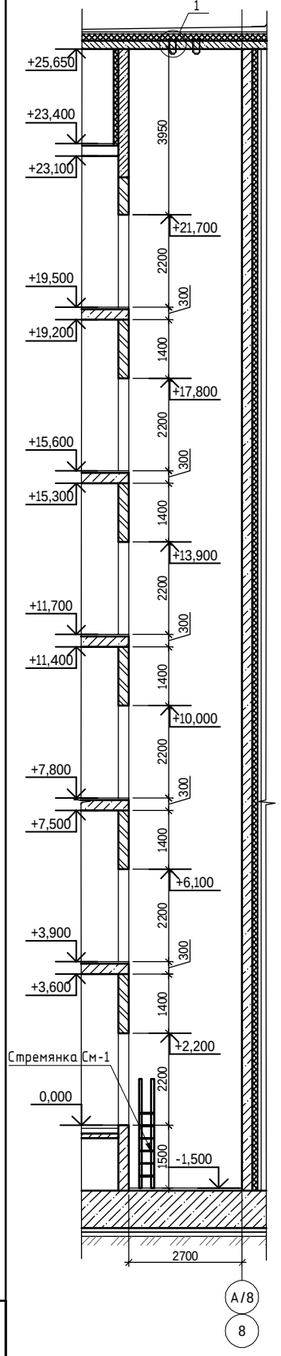

План лифтовой шахты на отм. 0,000

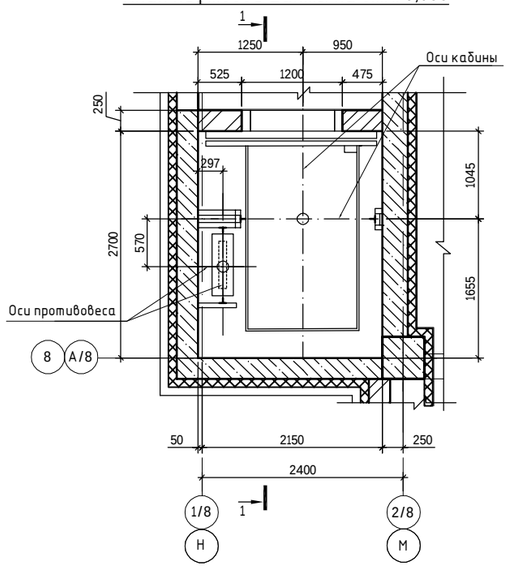

План расположения ниш и петель

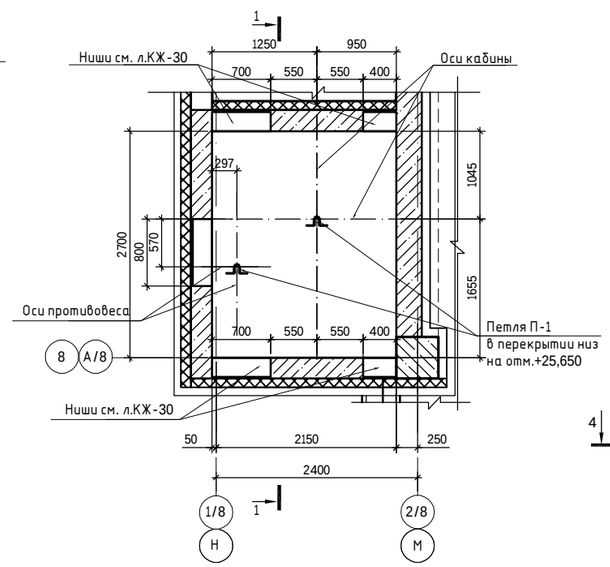

Стремянка См-1

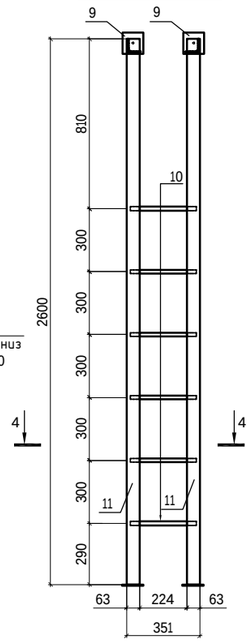

Спецификация

Поз.	Обозначение	Наименование	Кол.	Масса ед. кг	Примечание
		Обрамление проема			56.43
1	ГОСТ 8509-93	Уголок 75х5 L= 525	2	2.69	5.38
2	ГОСТ 103-2006	Полоса 100х5 L= 200	2	0.79	1.58
3	ГОСТ 30245-94	Профиль 100х5 ГОСТ 30245-2012 / С245 ГОСТ 27772-2015 L= 1637	2	23.59	47.18
4		Пластина 200х5 ГОСТ 19903-74 / С245 ГОСТ 27772-2015 L= 290	1	2.3	2.29
		БСР 12х110 УЗ ГОСТ 28778-90	4		
		Петля П-1	2		6.29
5	ГОСТ 34028-2016	ф20 А240 L= 1050	1	2.59	2.59
6	ГОСТ 103-2006	Полоса 10х150 L= 300	1	3.53	3.53
7	ГОСТ 5915-70	Гайка М20	2	0.071	0.14
8	ГОСТ 11371-78*	Шайба М 20	2	0.014	0.03
		Стремянка См-1	1		30.80
9	ГОСТ 103-2006	Полоса 6х100 L= 100	4	0.47	1.88
10	ГОСТ 34028-2016	ф18 А500С L= 325	6	0.65	3.90
11	ГОСТ 8509-93	L63х5 ГОСТ8509-93 L= 2600	2	12.51	25.01
		БСР 12х110 УЗ ГОСТ 28778-90	4		

Строительный проем дверей

1-й этаж

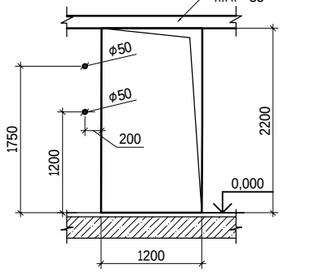

Типовой этаж

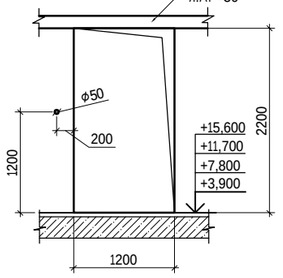

Верхний этаж

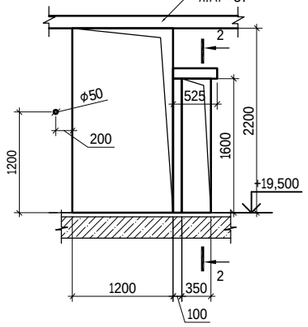

4-4

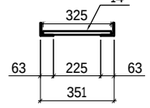

2-2

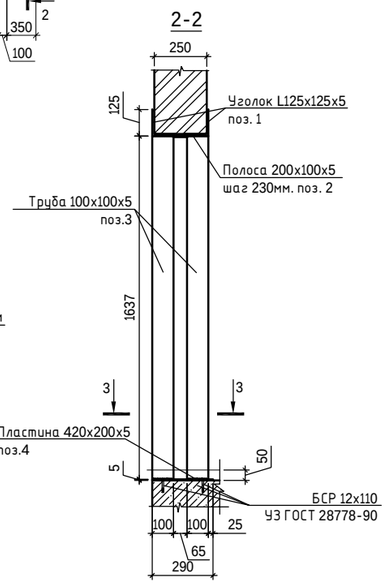

3-3

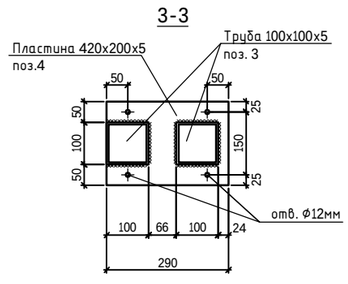

Узел 1

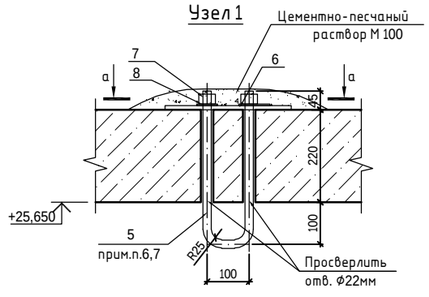

а-а

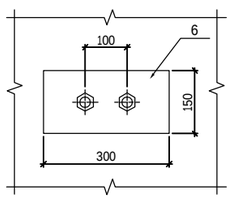

Поз.6

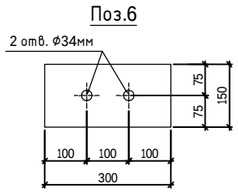

1. Данный лист см. совместно с АР-20-22
2. Все металлоконструкции соединить ручной электродуговой сваркой по ГОСТ 5264-80* электродами Э42 по ГОСТ 9467-75*.
3. Высоту катета сварного шва принять по наименьшей толщине свариваемых элементов, но не менее чем 5мм.
4. Все сварные швы зачистить.
5. После монтажа стальные конструкции окрасить эмалью ПФ-115 по ГОСТ 6465-76 в два слоя по грунту ГФ 021 по ГОСТ 25124-82.
6. На стержнях ф22 сделать резьбу с двух сторон.
7. Для предотвращения развинчивания Петли П-1 необходимо предусматривать плотную затяжку болтов с зачеканкой резьбы или подваркой гаек.
8. После монтажа металлоконструкции обезжирить и покрыть грунтом ГФ-021 за 2 раза.
9. Заливку чистого пола в приямке производить при монтаже после установки оборудования лифта и прокладки труб электропроводки.
10. Отклонение стен шахты от вертикальной плоскости не должно пре вышать 15 мм.Допустимая разность длин диагоналей шахты не должна быть более 25 мм.
11. Монорельс установить в подготовленные ниши.
12. Строительная часть лифта выполнена в соответствии со строительным заданием для установки лифта.
13. Двери с пределом огнестойкости EI-30.
14. Характеристики лифта см.л.АР-2.

Изм.	Кол.уч.	Лист	Nдок.	Подп.	Дата	240073- 2024- АР		
						Многоквартирный жилой комплекс со встроенными помещениями и паркингом, г. Астана, район «Нұра», район пересечений улиц Е125, Е127 и Е368 (проектные наименования), северное шоссе Қорғалжын		
ГИП		Тохтарбаев			03.25	Секция 8	Стадия: РП	Лист: 49 / Листов:
ГАП		Щегорцова			03.25			
ГКП		Дорошок			03.25			
Проверил		Дорошок			03.25	Лифтовая шахта ЛШ-1	проектная фирма КОНСТРУКТИВ Астана 2025 г.	
Выполнил		Дель			03.25			

Взам. инв. N | Подп. и дата | Инв. N подл.

Ограждение Огм-1 (схема)

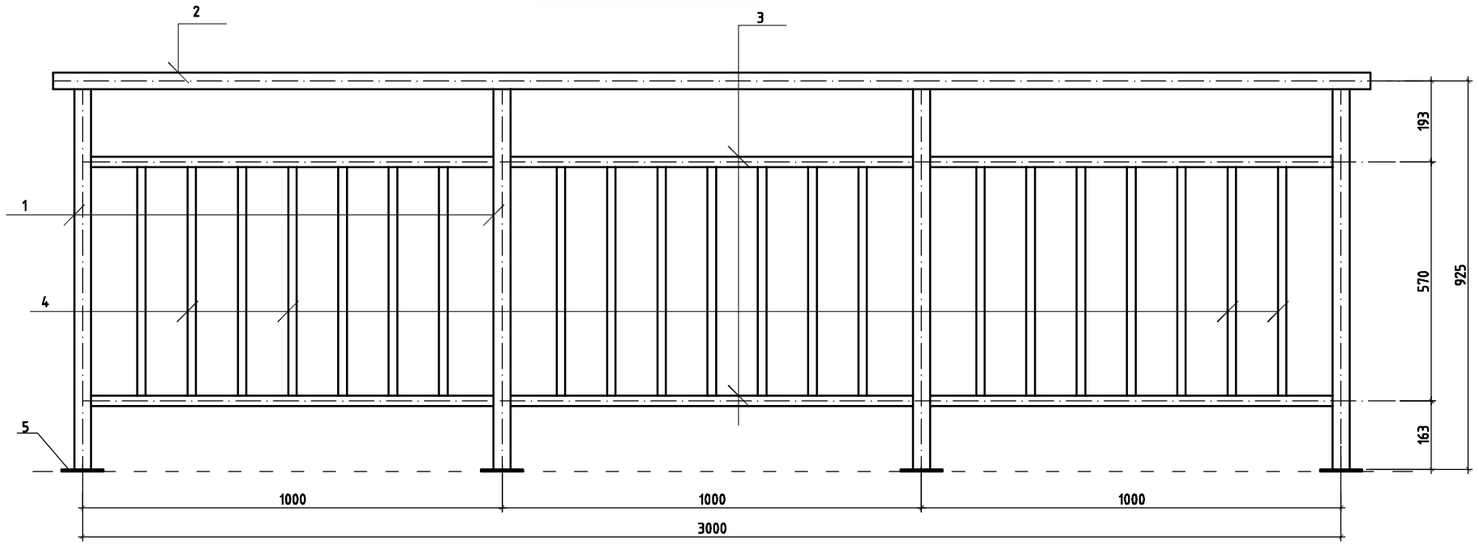

Ограждение Огм-2 (схема)

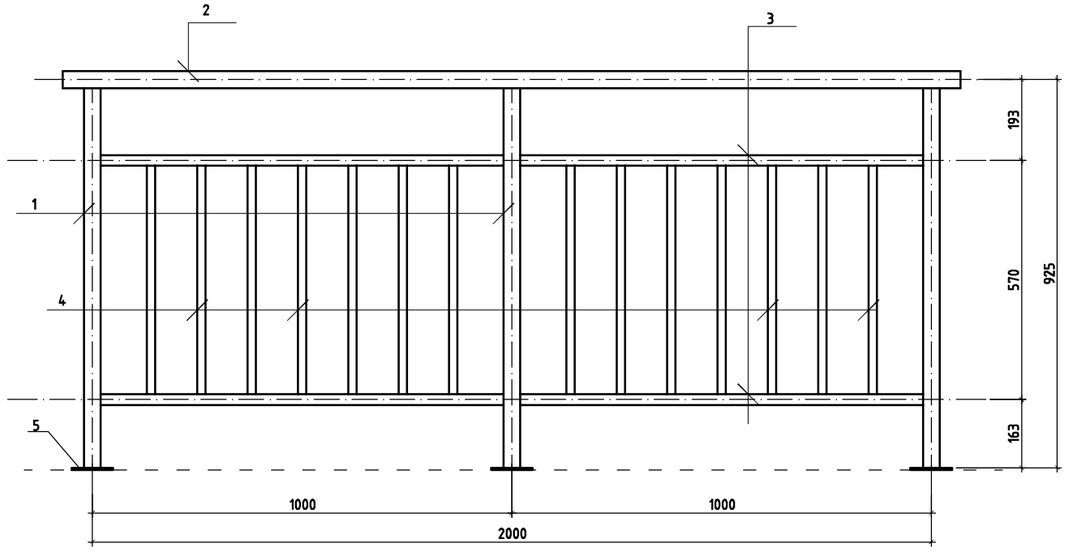

Узел крепления ограждения

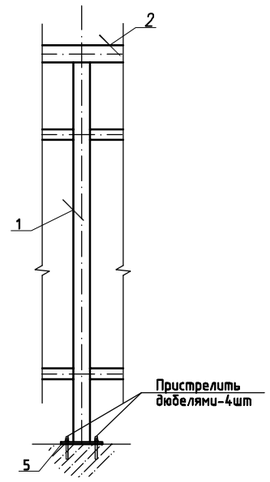

СПЕЦИФИКАЦИЯ

Поз.	Обозначение	Наименование		Кол.	Масса ед. кг	Примеч.
		Ограждение Огм-1		15		108.85
1	ГОСТ 2591-88	Прокат 40х40	L=910мм	4	11,43	45.72
2	ГОСТ 30245-2012	Профиль 50х40х2	L=м.п.	3,14	2,62	8.23
3	ГОСТ 30245-2012	Профиль 50х25х2	L=м.п.	5,76	2,15	12.38
4	ГОСТ 2591-88	Прокат 20х20	L=545мм	21	1,72	36.12
5	ГОСТ 103-87*	Пластина 100х5	L=100мм	16	0,40	6.40
		Ограждение Огм-2		45		77.03
1	ГОСТ 2591-88	Прокат 40х40	L=910мм	3	11,43	34.29
2	ГОСТ 30245-2012	Профиль 50х40х2	L=м.п.	2,14	2,62	5.61
3	ГОСТ 30245-2012	Профиль 50х25х2	L=м.п.	3,84	2,15	8.26
4	ГОСТ 2591-88	Прокат 20х20	L=545мм	14	1,72	24.08
5	ГОСТ 103-87*	Пластина 100х5	L=100мм	12	0,40	4.80

1. Данный лист см. совместно с листами АР-20-22.
2. Разрезы см. АР-18,19.
3. Все металлоконструкции соединить ручной электродуговой сваркой по ГОСТ 5264-80* электродами Э42 по ГОСТ 9467-75*.
4. Высоту катета сварного шва принять по наименьшей толщине свариваемых элементов, но не менее чем 5мм.
5. Все стальные конструкции должны быть огрунтованы и окрашены в соответствии СНиП 2.03.11-85 "Защита строительных конструкций от коррозии" алкидными эмалями марки ПФ-115 ГОСТ 6465-76

Изм.	Кол.уч	Лист	Nдок.	Подп.	Дата	240073- 2024-АР			
						Многоквартирный жилой комплекс со встроенными помещениями и паркингом, г. Астана, район «Нұра», район пересечений улиц Е125, Е127 и Е368 (проектные наименования), севернее шоссе Қорғалжын			
ГИП		Тохтарбаев			12.24	Секция 8	Стадия	Лист	Листов
ГАП		Щегорцова			12.24		РП	50	
ГКП		Дорошок			12.24				
Проверил		Дорошок			12.24	Ограждения Огм-1, Огм-2. Спецификация	проектная фирма КОНСТРУКТИВ Астана 2025 г.		
Выполнил		Дель			12.24				

Копировал

А2 420х594

Стремянка См-1

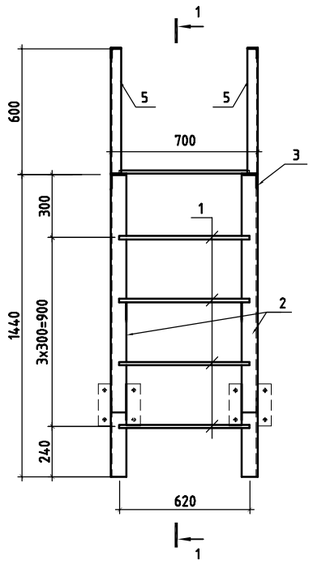

Стремянка См-2

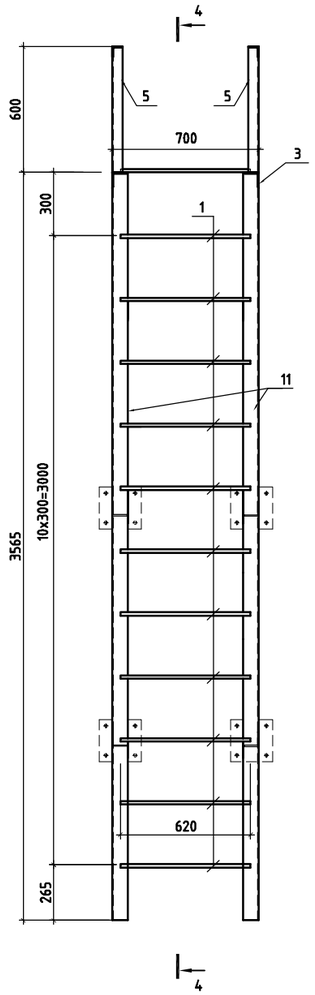

1-1

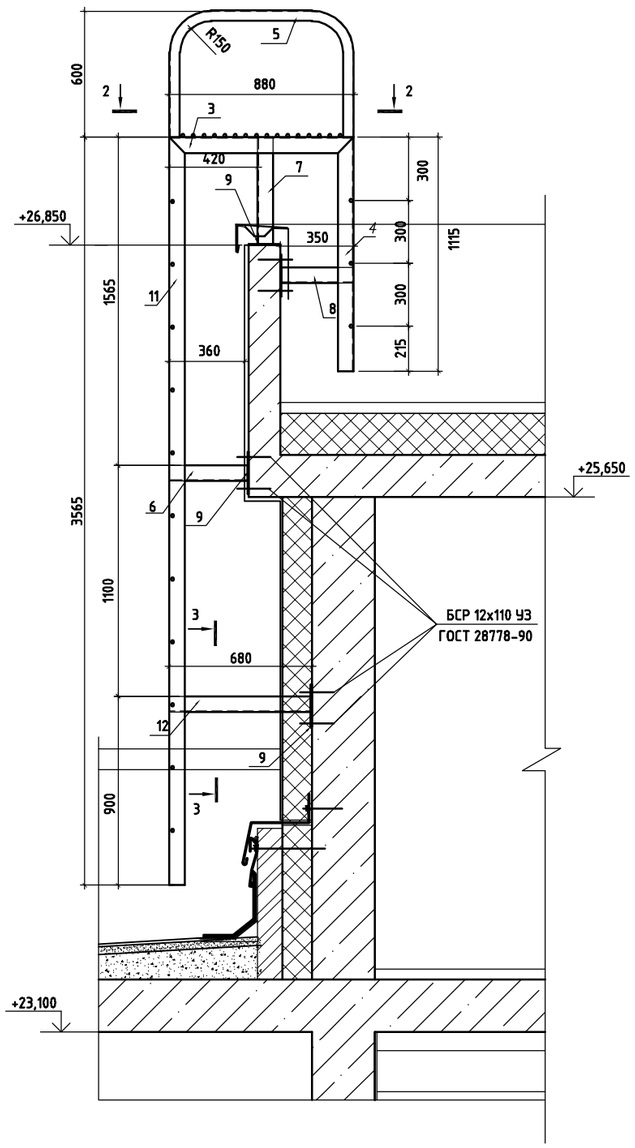

1-1

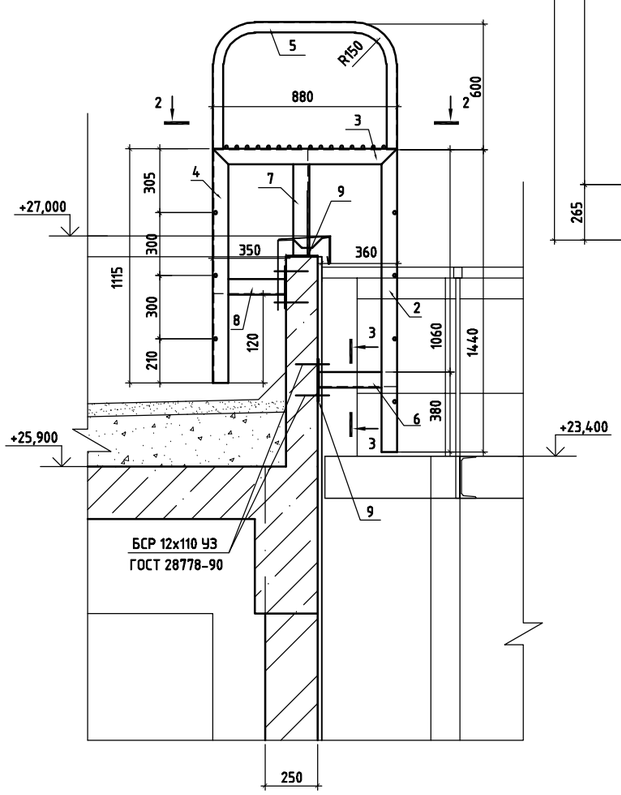

2-2

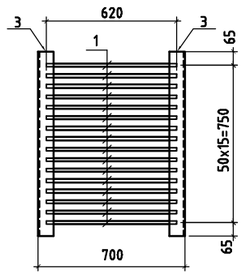

3-3

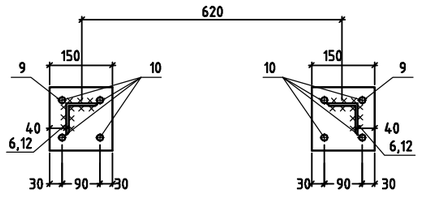

Спецификация элементов

Поз.	Обозначение	Наименование	Кол.	Масса ед. кг	Примеч.
		Стремянка См-1	1		104.46
1		ф16 А-III ГОСТ 5781-82 L=620	23	0,98	22.54
2		Уголок 75х5 ГОСТ 8509-93 L=1440	2	8,4	16.80
3		Уголок 75х5 ГОСТ 8509-93 L=880	2	5,104	10.21
4		Уголок 75х5 ГОСТ 8509-93 L=1115	2	6,5	13.00
5		Уголок 50х5 ГОСТ 8509-93 L=1920	2	7,24	14.48
6		Уголок 75х5 ГОСТ 8509-93 L=370	2	2,15	4.30
7		Уголок 75х5 ГОСТ 8509-93 L=405	2	2,35	4.70
8		Уголок 75х5 ГОСТ 8509-93 L=340	2	1,97	3.94
9		Полоса 6х200 ГОСТ 103-87* L=200	6	1,88	11.28
10		БСР 12х110 УЗ ГОСТ 28778-90	24	0,134	3.22
		Стремянка См-2	1		148.52
1		ф16 А-III ГОСТ 5781-82 L=620	30	0,98	29.40
11		Уголок 75х5 ГОСТ 8509-93 L=3565	2	20,67	41.34
3		Уголок 75х5 ГОСТ 8509-93 L=880	2	5,104	10.21
4		Уголок 75х5 ГОСТ 8509-93 L=1115	2	6,5	13.00
5		Уголок 50х5 ГОСТ 8509-93 L=1920	2	7,24	14.48
6		Уголок 75х5 ГОСТ 8509-93 L=370	2	2,15	4.30
7		Уголок 75х5 ГОСТ 8509-93 L=405	2	2,35	4.70
8		Уголок 75х5 ГОСТ 8509-93 L=340	2	1,97	3.94
9		Полоса 6х200 ГОСТ 103-87* L=200	8	1,88	15.04
10		БСР 12х110 УЗ ГОСТ 28778-90	32	0,134	4.29
12		Уголок 75х5 ГОСТ 8509-93 L=675	2	3,91	7.82

1. Данный лист см. совместно с АР-16.
2. Сетки выполнять контактно-точечной сваркой по ГОСТ 14098-91.
3. Свариваемые элементы должны быть очищены от грязи и ржавчины.
4. Сварку вести электродами типа Э42 по ГОСТ 9467-75*.
5. Катеты сварных швов принимать по меньшей толщине свариваемых элементов. Длину сварных швов принимать по всей длине соприкосновения свариваемых поверхностей.
6. Все металлические элементы окрасить эмалью ПФ-115 по грунтовке ГФ-021 .

Изм.	Кол.уч	Лист	Nдок.	Подп.	Дата	240073- 2024-АР			
						Многоквартирный жилой комплекс со встроенными помещениями и паркингом, г. Астана, район «Нұра», район пересечений улиц Е125, Е127 и Е368 (проектные наименования), севернее шоссе Қоргалжын			
ГИП		Тохтарбаев			12.24				
ГАП		Щегорцова			12.24	Секция 8	Стадия	Лист	Листов
							РП	51	
ГКП		Дорошок			12.24	Стремянка См-1, См-2. Сечения. Спецификация	проектная фирма КОНСТРУКТИВ Астана 2024 г.		
Проверил		Дорошок			12.24				
Выполнил		Дель			12.24				

План козырька Км-1

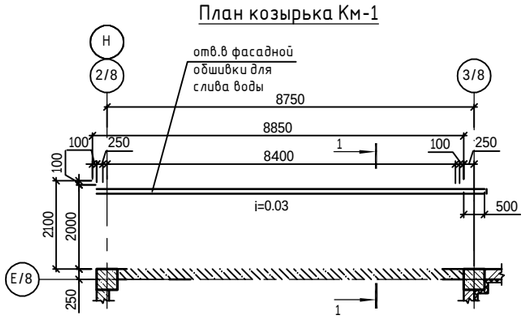

Схема расположения металлических элементов Козырька Км-1

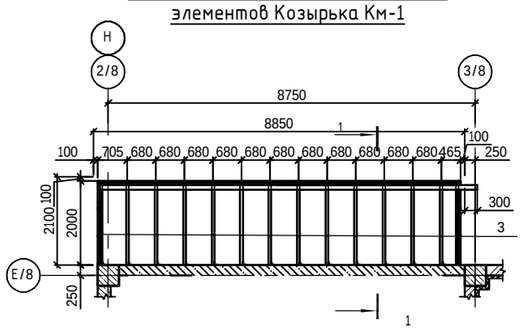

План козырька Км-2

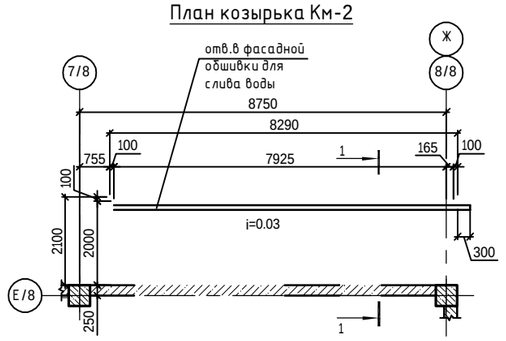

Развертка экрана козырька Эк-1

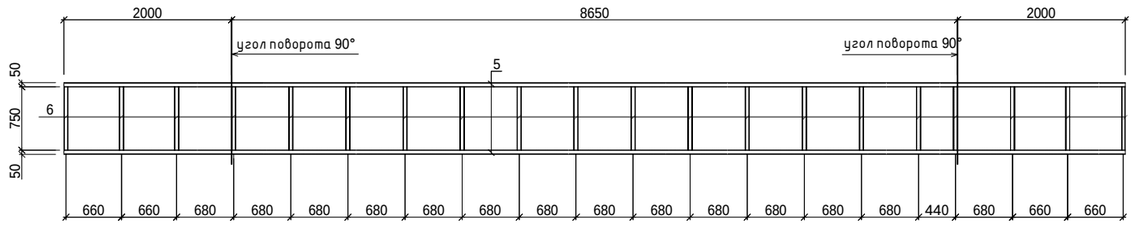

Развертка экрана козырька Эк-2

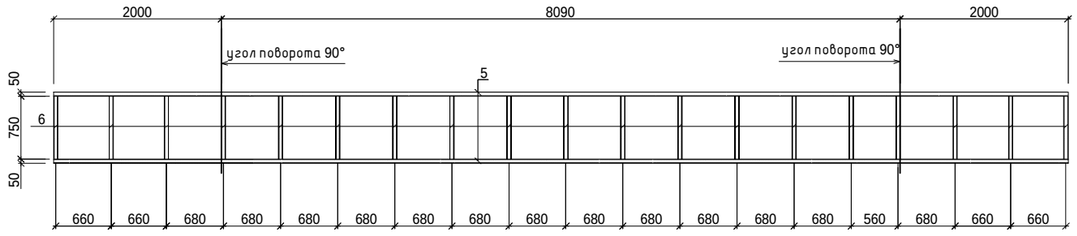

Схема расположения металлических элементов Козырька Км-2

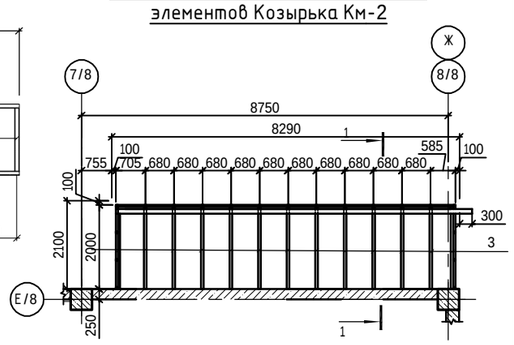

Сечение 1-1

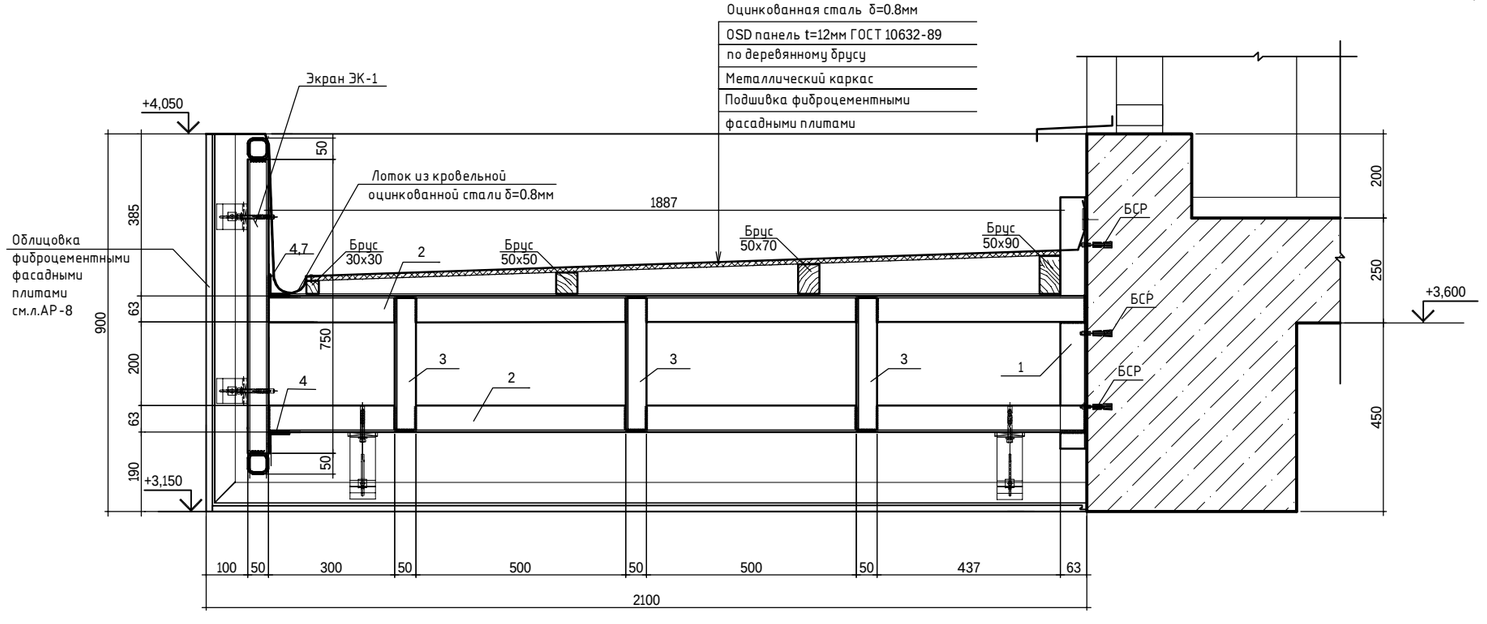

Спецификация расхода материалов

Поз.	Обозначение	Наименование	Кол.	Масса ед. кг	Примеч.
		Козырек Км-1			750.99
1		Уголок 63х6 ГОСТ 8509-93 / С245 ГОСТ 27772-2015 L=700мм	14	4,0	56.00
2		Уголок 63х6 ГОСТ 8509-93 / С245 ГОСТ 27772-2015 L=1946мм	28	11,13	311.64
3		Уголок 50х5 ГОСТ 8509-93 / С245 ГОСТ 27772-2015 L=315мм	42	1,19	49.98
4		Уголок 50х5 ГОСТ 8519-93 / С245 ГОСТ 27772-2015 L=8650мм	2	32,61	65.22
		БСР 10х100 УЗ ГОСТ 28778-90	42	0,09	3.78
		Экран козырька Эк-1			264.37
5		Профиль 50х5 ГОСТ 30245-2012 / С245 ГОСТ 27772-2015 L=м.п	25,3	6,56	165,97
6		Профиль 50х5 ГОСТ 30245-2012 / С245 ГОСТ 27772-2015 L=750мм	20	4,92	98,40
	ГОСТ 24454 - 80* Е	Брус 30х30 L=8650 м3	3	0,008	
	ГОСТ 24454 - 80* Е	Брус 50х50 L=8650 м3	3	0,022	
	ГОСТ 24454 - 80* Е	Брус 50х70 L=8650 м3	3	0,030	
	ГОСТ 24454 - 80* Е	Брус 50х90 L=8650 м3	3	0,039	
		Конструкция покрытия			
	ГОСТ 10632-89	OSB панель δ=12мм м^2	15,75		
	ГОСТ 14918 - 80*	Оцинк. кровельная сталь δ=0,08мм, м^2	22,75		
		Козырек Км-2	1		704.40
1		Уголок 63х6 ГОСТ 8509-93 / С245 ГОСТ 27772-2015 L=700мм	13	4,0	52,00
2		Уголок 63х6 ГОСТ 8509-93 / С245 ГОСТ 27772-2015 L=1946мм	26	11,13	289,38
3		Уголок 50х5 ГОСТ 8509-93 / С245 ГОСТ 27772-2015 L=315мм	39	1,19	46,41
7		Уголок 50х5 ГОСТ 8519-93 / С245 ГОСТ 27772-2015 L=8090мм	2	30,50	61,00
		БСР 10х100 УЗ ГОСТ 28778-90	39	0,09	3,51
		Экран козырька Эк-2			252.10
5		Профиль 50х4 ГОСТ 30245-2012 / С245 ГОСТ 27772-2015 L=м.п	24,18	6,56	158,62
6		Профиль 50х5 ГОСТ 30245-2012 / С245 ГОСТ 27772-2015 L=750мм	19	4,92	93,48
		Брус 30х30 L=8260 м3	1	0,007	
		Брус 50х50 L=8260 м3	1	0,021	
		Брус 50х70 L=8260 м3	1	0,029	
		Брус 50х90 L=8260 м3	1	0,037	
		Конструкция покрытия			
	ГОСТ 10632-89	OSB панель δ=12мм м^2	14,56		
	ГОСТ 14918 - 80*	Оцинк. кровельная сталь δ=0,08мм, м^2	20,79		

1. Данный лист см. совместно с л. АР- 20.
2. Все металлоконструкции на сварке. Сварка ручная по ГОСТ 5264-80* электродами типа Э 42 по ГОСТ 9467-75*.
3. Стальные конструкции окрасить эмалью ПФ 115 по ГОСТ 6465-78 за 2 раза по грунтовке ГФ-021 по ГОСТ 25129-2021.
4. Высота сварных швов не более толщины свариваемых элементов.
5. Все сварные швы зачистить.
6. Деревянные элементы изготовить из древесины хвойных пород II категории влажностью не более 20 % ГОСТ 24454 - 80*. Длины деревянных элементов см. спецификацию. Защиту деревянных конструкций и элементов от гниения и возгорания вести в соответствии с требованиями СНиП II 25 - 80. Обработку древесины вести способом холодной пропитки по ГОСТ 20022.6 - 93 препаратом ПББ 225.
7. Длины всех элементов уточнить по месту

							240073- 2024-АР
							Многоквартирный жилой комплекс со встроенными помещениями и паркингом, г. Астана, район «Нұра», район пересечений улиц Е125, Е127 и Е368 (проектные наименования), севернее шоссе Қорғалжын
Изм.	Кол.уч	Лист	Nдок.	Подп.	Дата		
ГИП		Тохтарбаев			03.25		
ГАП		Щегорцова			03.25	Секция 8	Стадия: РП; Лист: 52; Листов:
ГКП		Дорошок			03.25		
Проверил		Дорошок			03.25	План Козырька Км-1, Км-2. Развертка экрана Эк-1, Эк-2. Сечение	проектная фирма КОНСТРУКТИВ Астана 2025 г.
Выполнил		Дель			03.25		

Копировал

Формат А2

Шахта ВЕ1 для Вентстояков В8,В9,В10,В11,В12,В13

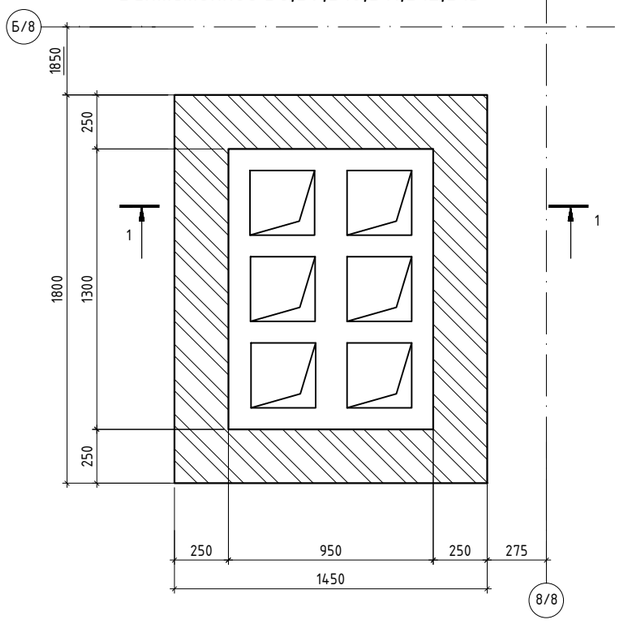

Шахта ВЕ2 для Вентстояков В1,В2,В3,В4.

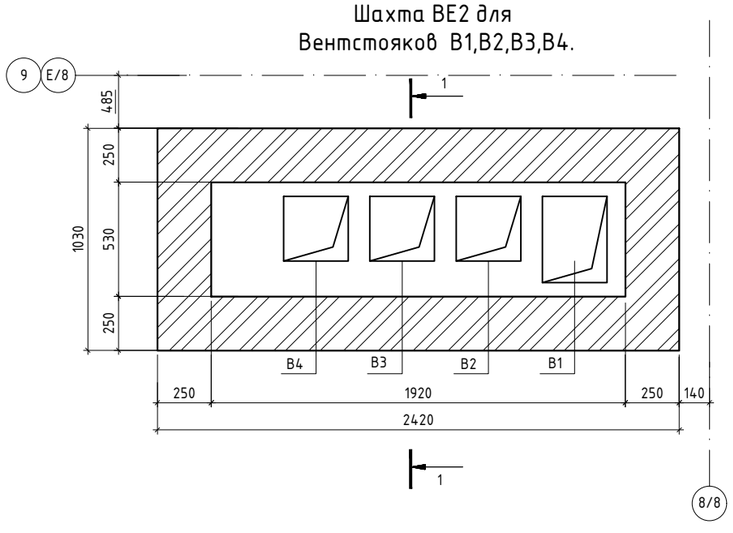

Поз.	Обозначение	Наименование	Кол.	Масса ед. кг	Примечание
		Элементы каркаса			
		Каркас К-1 (для шахты ВЕ1)			
1	ГОСТ 8509 - 93	Уголок 63х5, Lобщ. м.п.	15,9	4.810	76,48
		Каркас К-2 (для шахты ВЕ2)			
1	ГОСТ 8509 - 93	Уголок 63х5, Lобщ. м.п.	16,1	4.810	77,44
		Каркас К-3 (для шахты ВЕ3)			
1	ГОСТ 8509 - 93	Уголок 63х5, Lобщ. м.п.	16,1	4.810	77,44
		Каркас К-4 (для шахты ВЕ4)			
1	ГОСТ 8509 - 93	Уголок 63х5, Lобщ. м.п.	16,1	4.810	77,44

Каркасы К-1, К-2

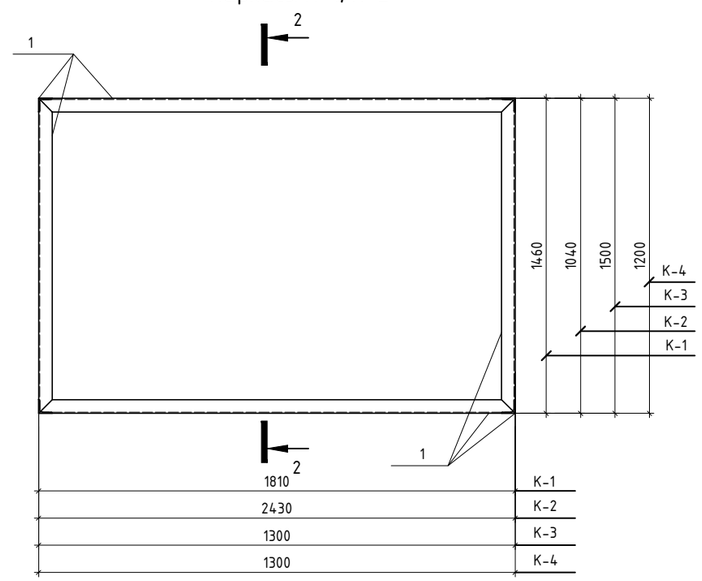

Шахта ВЕ3

Шахта ВЕ4

Сечение 1-1

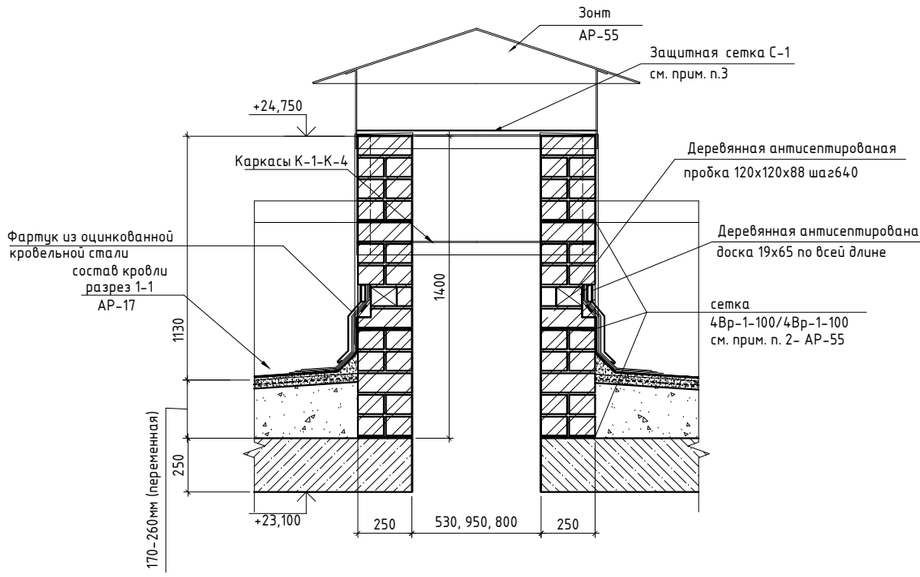

2-2

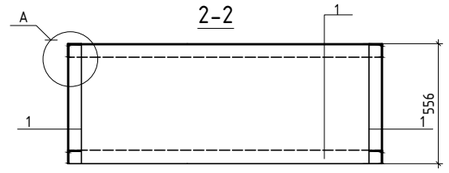

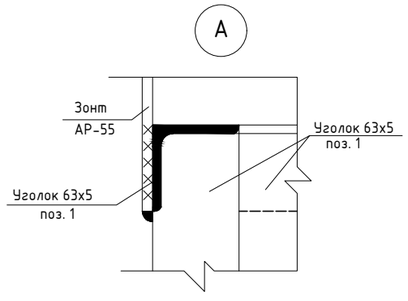

1. данный лист смотри с листами АР-14, 55
2. Металлические элементы зонтов окрасить эмалью ПФ-115 по огрунтованной поверхности
3.К уголкам 63х5 наварить сетку С-1 N20-2.0-К ГОСТ 5336-80 см. сечение 1-1.
Общий расход сетки на все вентстояки 8,65 м2, массой 25,95кг.

Изм.	Кол.уч.	Лист	Nдок.	Подп.	Дата	240073- 2024- АР			
						Многоквартирный жилой комплекс со встроенными помещениями и паркингом, г. Астана, район Нұра , район пересечений улиц Е125, Е127 и Е368 (проектные наименования), севернее шоссе Қорғалжын			
ГИП		Тохтарбаев			3/25	Секция 8	Стадия	Лист	Листов
ГАП		Щегорцова			3/25		РП	54	
ГКП		Дорошок			3/25				
Проверил		Дорошок			3/25	Шахты ВЕ1-ВЕ4. Каркасы К-1 -К-4. Сечение. Спецификация	КОНСТРУКТИВ Астана 2025г.		
Выполнил		Абдышкурова			3/25				

Взам. инв. N | Подпись и дата | Инв. N подл.

Зонт 1 для шахты ВЕ1

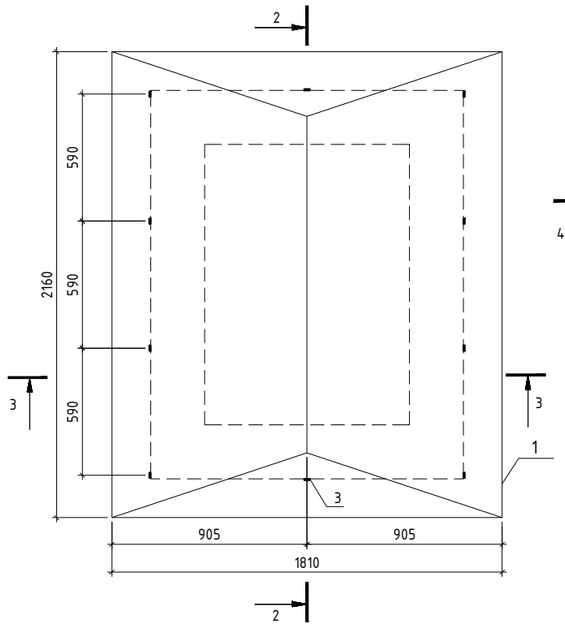

Зонт 2 для шахты ВЕ2

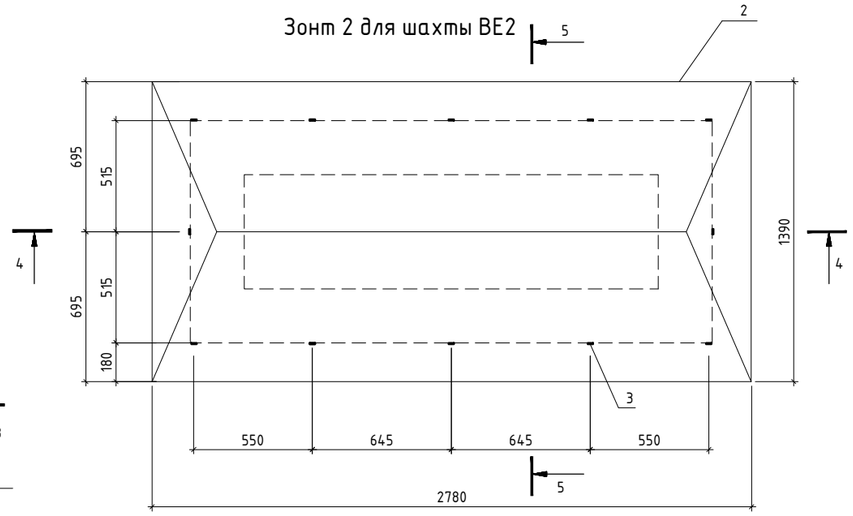

Поз.	Обозначение	Наименование	Кол.	Масса ед. кг	Примечание
		Зонт 1 (для шахты ВЕ1)			32.88
1	ГОСТ 14918-2020	Лист толщ.0,8 м2	4,2	6,28	26,38
3	ГОСТ 103-2006	Полоса 6х25, L=550	10	0,65	6,50
		Зонт 2 (для шахты ВЕ2)			40.50
2	ГОСТ 14918-2020	Лист толщ.0,8 м2	5	6.28	31,40
3	ГОСТ 103-2006	Полоса 6х25, L=550	14	0.65	9,10
		Зонт 3 (для шахты ВЕ3)			30.32
4	ГОСТ 14918-2020	Лист толщ.0,8 м2	4	6,28	25,12
3	ГОСТ 103-2006	Полоса 6х25, L=550	8	0,65	5,20
		Зонт 4 (для шахты ВЕ4)			29.06
5	ГОСТ 14918-2020	Лист толщ.0,8 м2	3,8	6,28	23,86
3	ГОСТ 103-2006	Полоса 6х25, L=550	8	0,65	5,20

Зонт 3 для шахты ВЕ3

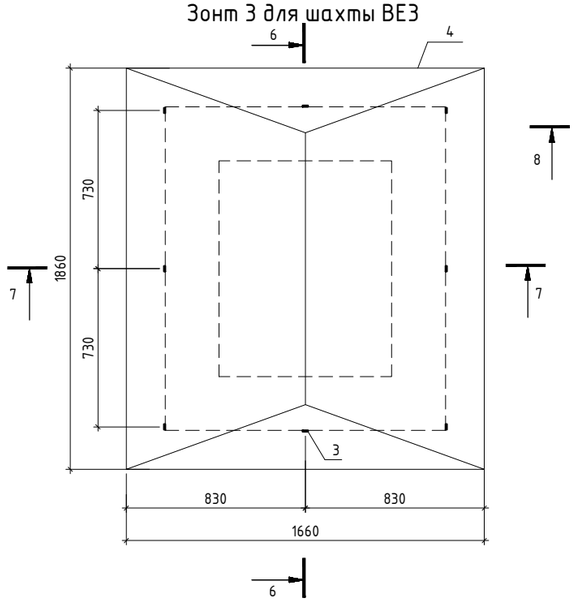

Зонт 4 для шахты ВЕ4

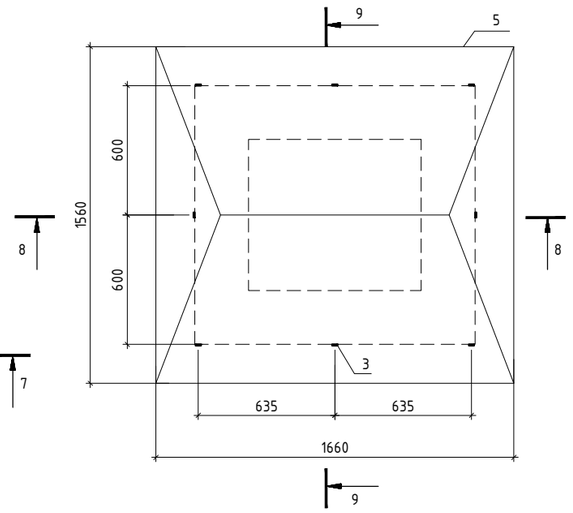

2-2

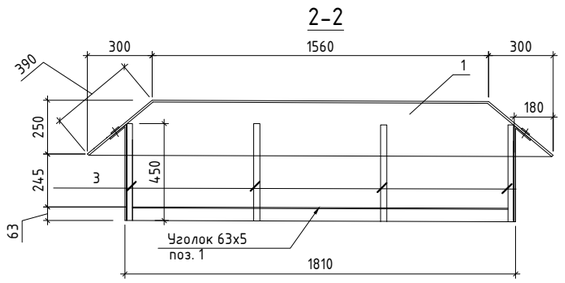

4-4

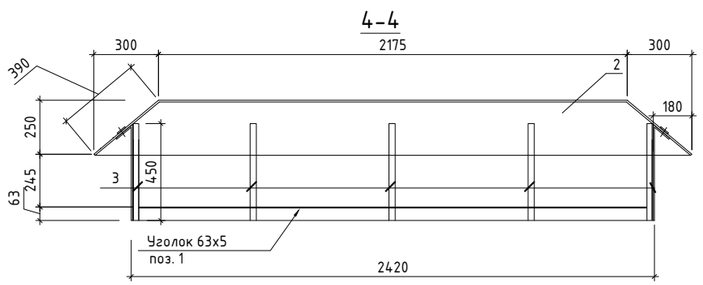

6-6

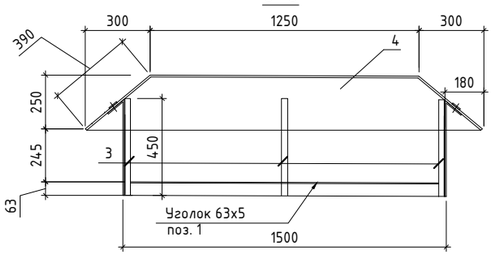

8-8

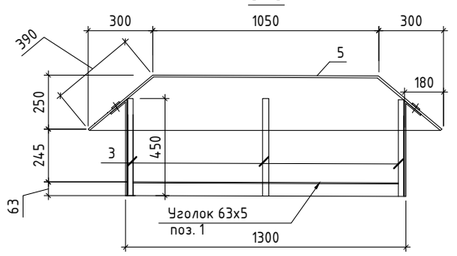

5-5

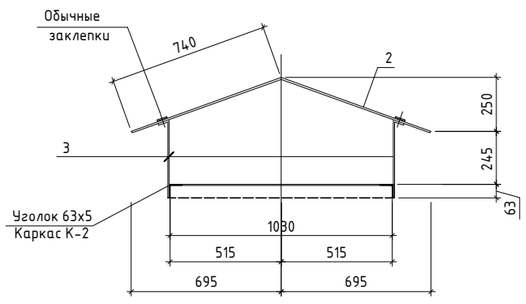

9-9

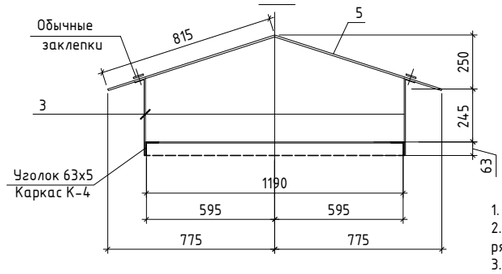

3-3

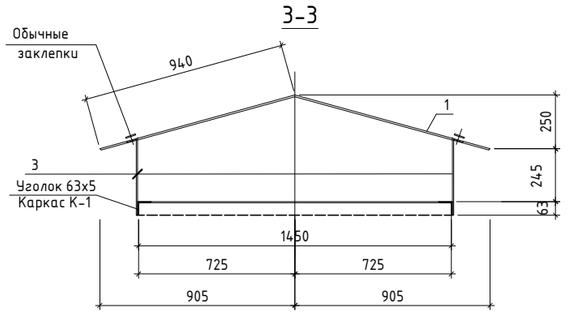

7-7

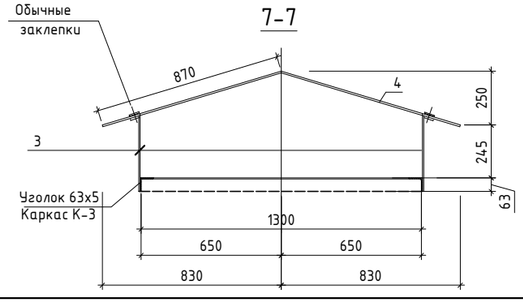

1. данный лист смотри с листами АР-14,55
2. Стены вентиляционных шахт по высоте армировать сеткой 4Вр-1-100/4Вр-1-100 по ГОСТ 8478-81* через каждые 5 рядов кладки. Расход сетки составляет 10,83м2.
3. Объем кладки на вентшахты кровли см. АР-13-15
4. Вентшахты оштукатурить цементно-песчаным раствором и окрасить фасадной краской .см. Ведомость наружной отделки фасадов.

							240073- 2024- АР
							Многоквартирный жилой комплекс со встроенными помещениями и паркингом, г. Астана, район Нұра , район пересечений улиц Е125, Е127 и Е368 (проектные наименования), севернее шоссе Қорғалжын
Изм.	Кол.уч.	Лист	Nдок.	Подп.	Дата		
ГИП		Тохтарбаев			3/25	Секция 8	Стадия: РП; Лист: 55; Листов:
ГАП		Щегорцова			3/25		
ГКП		Дорошок			3/25		
Проверил		Дорошок			3/25	Зонты 1-4. Спецификация	КОНСТРУКТИВ, Астана 2025г.
Выполнил		Абдышкурова			3/25		

Взам. инв. N | Подпись и дата | Инв. N подл.

А2 420х594

План лотка Л-1

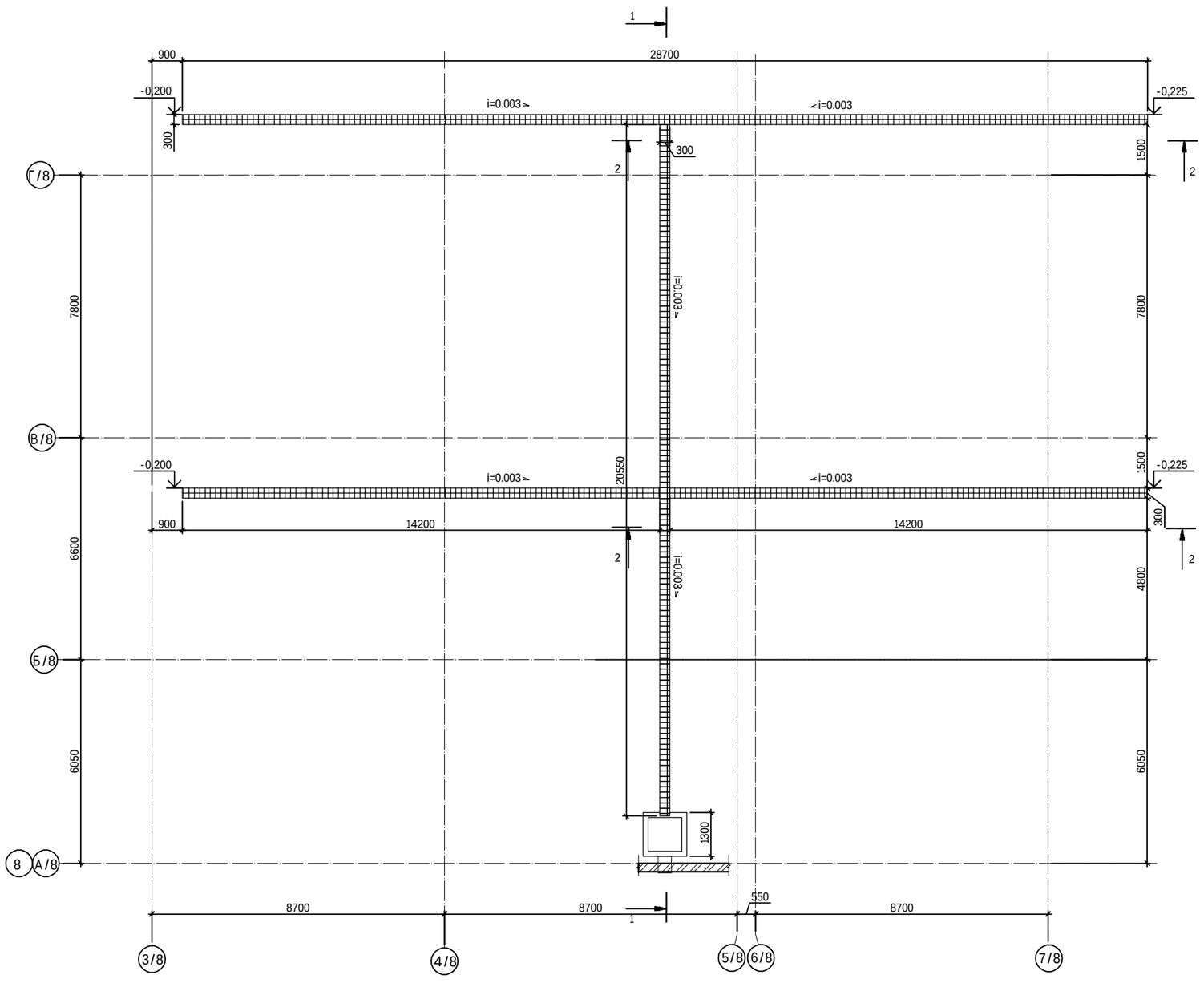

СПЕЦИФИКАЦИЯ

Поз.	Обозначение	Наименование	Кол.	Масса ед. кг	Примечание
		Лоток Л-1			2918.99
ЗД-1	Серия 1.400-15 вып.1	Изделие закладное МН548 L=п.м.	156	4.20	655,20
Р-1		Решетка Р-1 L=п.м.	78	14.60	1138,49
С-1	ГОСТ 23279-2012	Сетка 4С $\frac{12\ A500c\text{-}150}{12\ A500c\text{-}150}$,м²	110	10,23	1125,30
		Материалы			
		Бетон кл. 12/15 м³	12.7		
		Решетка Р-1 (м.п.)			14.60
1	ГОСТ 8509-93	L50x5 L= 1000	2	3.77	7,54
2	ГОСТ 103-2006	Полоса 5x50 L= 180	20	0.35	7,06

Сечение 2-2

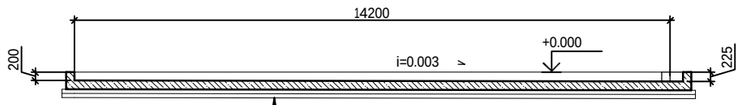

Бетон С12/15,W6 армированный сеткой
4С 10А400с-200/10А400с-200 -200
Техноэласт ЭПП 4 мм слой
Бетонная подготовка С8/10 - 100
Щебеночная подготовка -100

Сечение 3-3

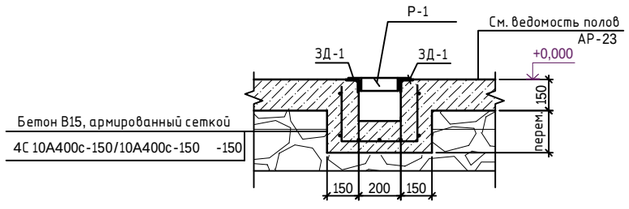

Решетка Р-1 (м.п.)

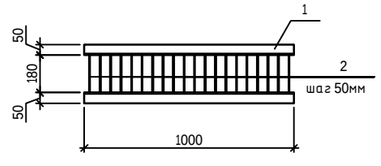

Сечение 1-1

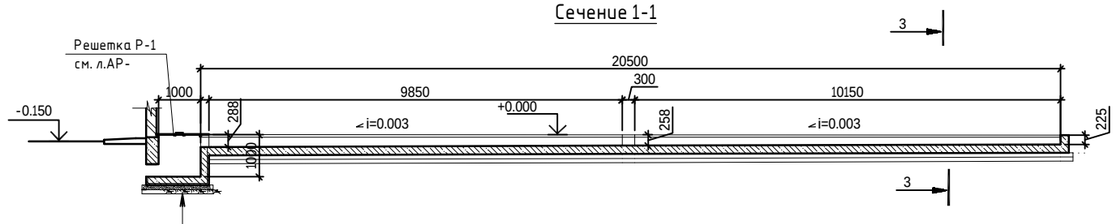

Бетон С12/15,W6 армированный сеткой
4С 10А400с-150/10А400с-150 -150
Техноэласт ЭПП 4 мм слой
Бетонная подготовка С8/10 - 100
Щебеночная подготовка -100

1.Данный лист см. совместно с альбомом ВК, КЖ, АР-20
2.Стыки стержней перевязать вязальной проволокой Ф1,6мм.
3.Толщина защитного слоя бетона не менее 30мм.
4.Гидроизоляцию приямков и пола 1-ого этажа выполнить неразрывной.

Изм.	Кол.уч.	Лист	Nдок.	Подп.	Дата	240073- 2024-АР		
						Многоквартирный жилой комплекс со встроенными помещениями и паркингом, г. Астана, район «Нура», район пересечений улиц Е125, Е127 и Е368 (проектные наименования), севернее шоссе Коргалжын		
ГИП		Тохтарбаев			12.24		Стадия	Лист	Листов
ГАП		Щегорцова			12.24	Секция 8	РП	56	
ГКП		Дорошок			12.24				
Проверил		Дорошок			12.24	Лоток Л-1. Сечения	проектная фирма КОНСТРУКТИВ Астана 2024 г.		
Выполнил		Дель			12.24				

Взам. инв. N | Подп. и дата | Инв. N подл.

A2 420x594

Приямок ПР-1

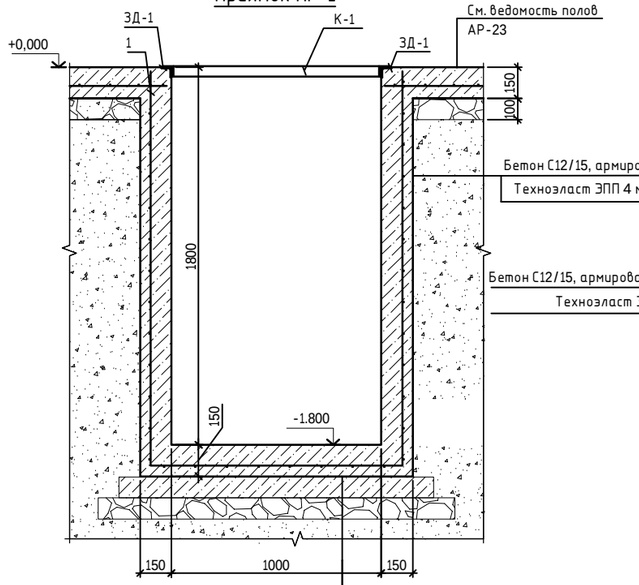

Бетон С12/15, армированный сеткой - 150
Техноэласт ЭПП 4 мм в 2 слоя
Бетон С8/10 -100
Щебеночная подготовка -100

Приямок ПР-2

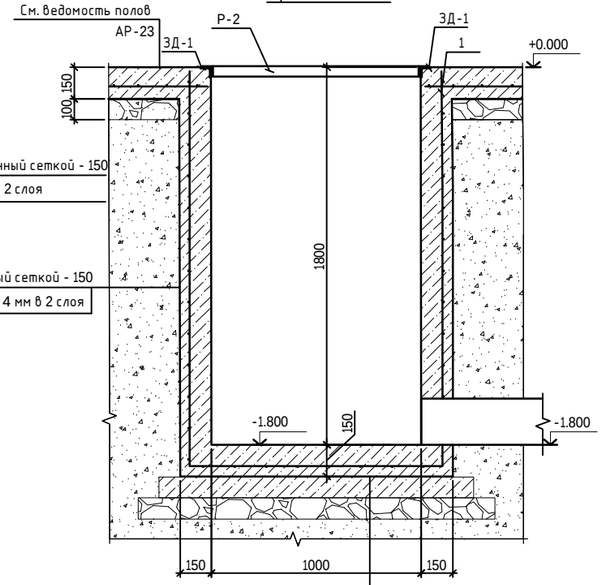

Бетон С12/15, армированный сеткой - 150
Техноэласт ЭПП 4 мм в 2 слоя
Бетон С8/10 -100
Щебеночная подготовка -100

Узел армирования

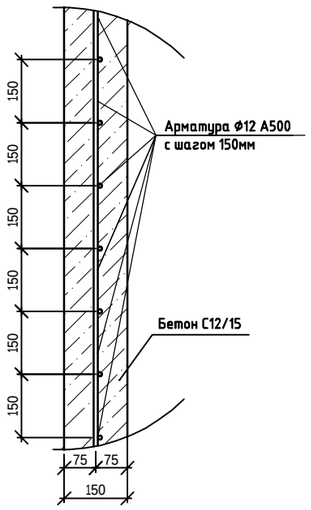

Приямок ПР-3

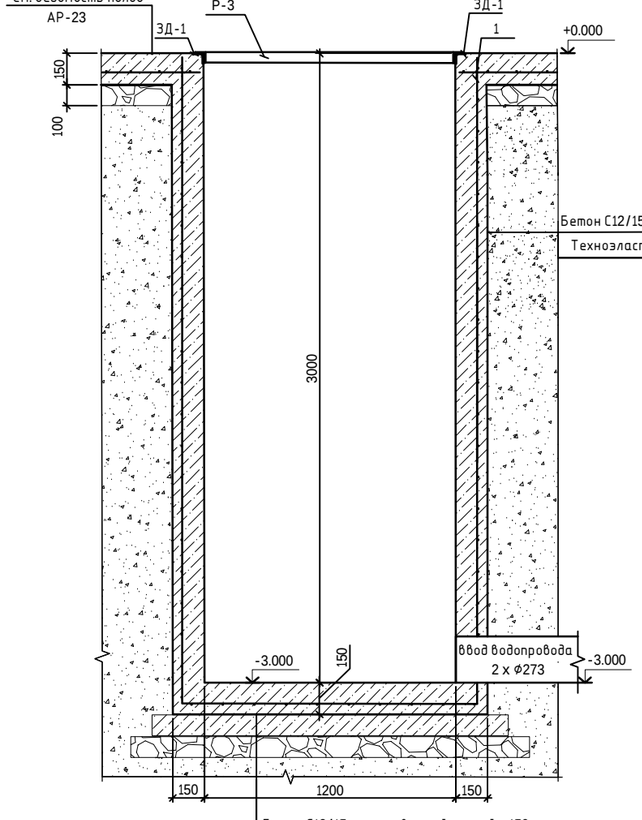

Бетон С12/15, армированный сеткой - 150
Техноэласт ЭПП 4 мм в 2 слоя
Бетон С8/10 -100
Щебеночная подготовка -100

Крышка К-1

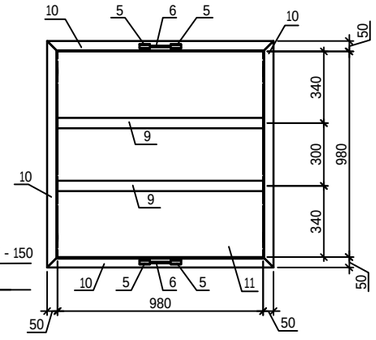

Решетка Р-2

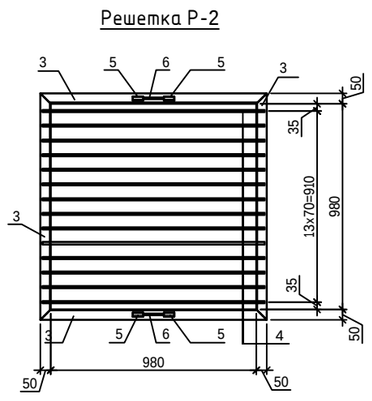

Решетка Р-3

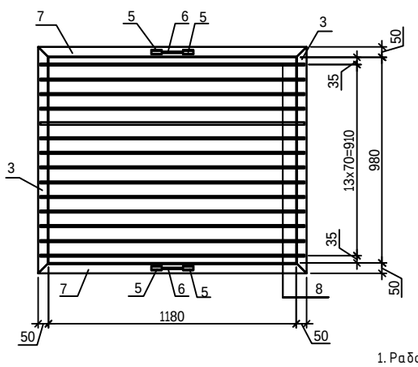

Ведомость деталей

Поз.	Эскиз
6 L=280	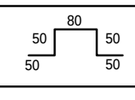

1. Работать совместно с л. АР-20, 56.
2. Все металлоконструкции соединить ручной электродуговой сваркой по ГОСТ 5264-80* электродами Э42А по ГОСТ 9467-75*.
3. Высоту катета сварного шва принять по наименьшей толщине свариваемых элементов, но не менее чем 5мм.
4. Все сварные швы зачистить.
5. После монтажа стальные конструкции окрасить эмалью ПФ-115 по ГОСТ 6465-76 в два слоя по грунту ГФ 021 по ГОСТ 25124-82.

СПЕЦИФИКАЦИЯ

Поз.	Обозначение	Наименование	Кол.	Масса ед. кг	Примечание
		Приямок ПР-1	1		205.72
1	ГОСТ 34028-2016	ф12 А500С L=п.м.	140	0,888	124,32
ЗД-1	Серия 1.400-15 вып.1	Изделие закладное МН548 L=п.м.	4.0	4.20	16,80
К-1	данный лист	Крышка К-1	1	64.60	64,60
		Материалы			
		Бетон кл. С12/15 м³	1.5		
		Бетонная подготовка			
		Бетона С8/10 м3	0.13		
		Приямок ПР-2	1		180.93
1	ГОСТ 34028-2016	ф12 А500С L=п.м.	140	0,888	124,32
ЗД-1	Серия 1.400-15 вып.1	Изделие закладное МН548 L=п.м.	4.0	4.20	16,80
Р-2	данный лист	Решетка Р-2	1	39.81	39,81
		Материалы			
		Бетон кл. С12/15 м³	1.5		
		Бетонная подготовка			
		Бетона С8/10 м3	0.13		
		Приямок ПР-3	1		271.13
1	ГОСТ 34028-2016	ф12 А500С L=п.м.	233	0,888	206,90
ЗД-1	Серия 1.400-15 вып.1	Изделие закладное МН548 L=п.м.	4,4	4.20	18,48
Р-3	данный лист	Решетка Р-3	1	45.74	45,74
		Материалы			
		Бетон кл. С12/15 м³	2.5		
		Бетонная подготовка			
		Бетона С8/10 м3	0.18		
		Решетка Р-2			39.81
3	ГОСТ 8509-93	L50x5 L= 1080	4	4.07	16,29
4	ГОСТ 34028-2016*	ф16 А240 L= 1040	14	1.64	23,00
5	ГОСТ 10704-91	Труба ф20х2.0 L= 50	4	0.044	0.18
6	ГОСТ 34028-2016	ф10 А240 L= 280	2	0.17	0.35
		Решетка Р-3			45.74
3	ГОСТ 8509-93	L50x5 L= 1080	2	4.07	8,14
7	ГОСТ 8509-93	L50x5 L= 1280	2	4.83	9,65
8	ГОСТ 34028-2016*	ф16 А240 L= 1240	14	1.96	27,43
5	ГОСТ 10704-91	Труба ф20х2.0 L= 50	4	0.044	0.18
6	ГОСТ 34028-2016	ф10 А240 L= 280	2	0.17	0.35
		Крышка К-1			64.60
9	ГОСТ 8509-93	L50x5 L= 980	2	3.69	7,39
10	ГОСТ 8509-93	L50x5 L= м.п.	4,32	3,77	16,29
11	ГОСТ 19903-2015	Прокат листовой 1000х5 L= 1000	1	40.40	40,40
5	ГОСТ 10704-91	Труба ф20х2.0 L= 50	4	0.044	0.18
6	ГОСТ 34028-2016	ф10 А240 L= 280	2	0.17	0.35

Согласовано
Группа ВК Борикбаев

ВЗАМ.ИНВ.№
ПОДПИСЬ И ДАТА
ИНВ.№ПОДЛ.

240073- 2024-АР

Многоквартирный жилой комплекс со встроенными помещениями и паркингом, г. Астана, район «Нура», район пересечений улиц Е125, Е127 и Е368 (проектные наименования), севернее шоссе Коргалжын

Изм.	Кол.уч	Лист	Nдок.	Подп.	Дата
ГИП		Тохтарбаев			12.24
ГАП		Щегорцова			12.24
ГКП		Дорошок			12.24
Проверил		Дорошок			12.24
Выполнил		Дель			12.24

Секция 8

Стадия	Лист	Листов
РП	57	

Приямки ПР-1,ПР-2,Пр-3.Сечения.Решетки Р-2,Р-3. Крышка К-1 Спецификация.

проектная фирма КОНСТРУКТИВ
Астана 2024 г.

Крыльцо Кр-1

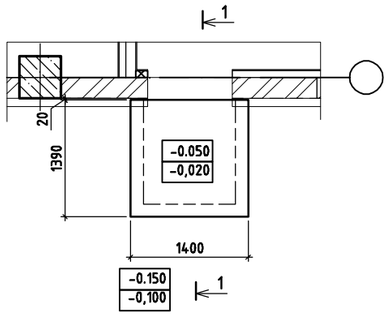

Крыльцо Кр-3

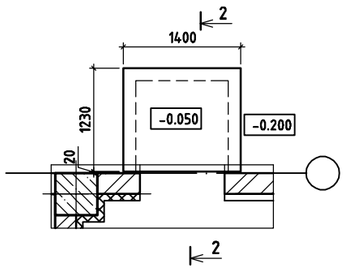

План расположения Пандуса П-1

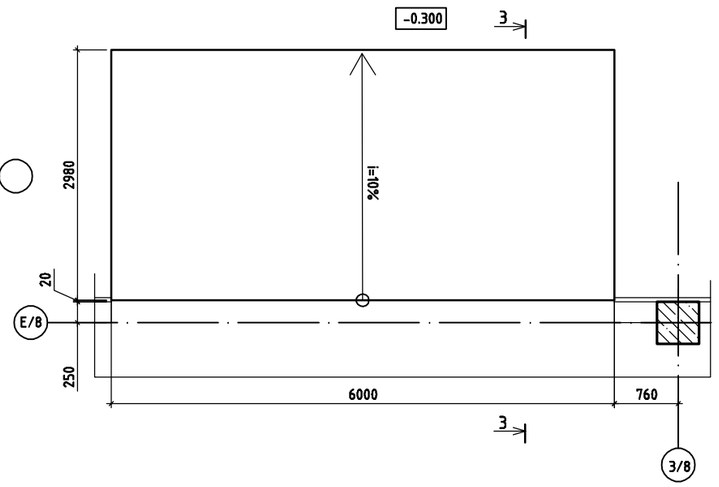

1-1

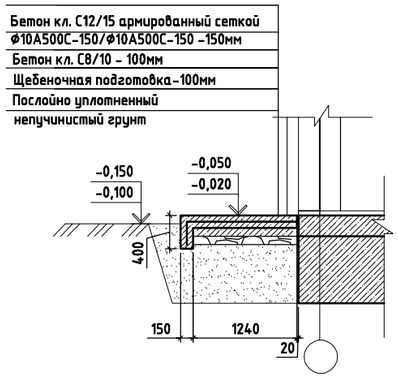

2-2

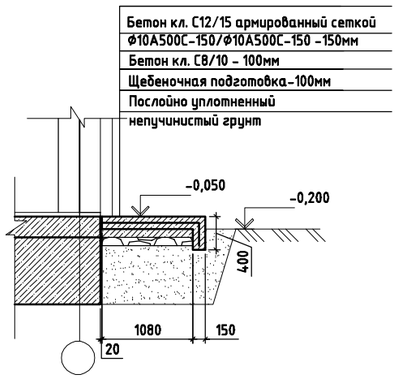

3-3

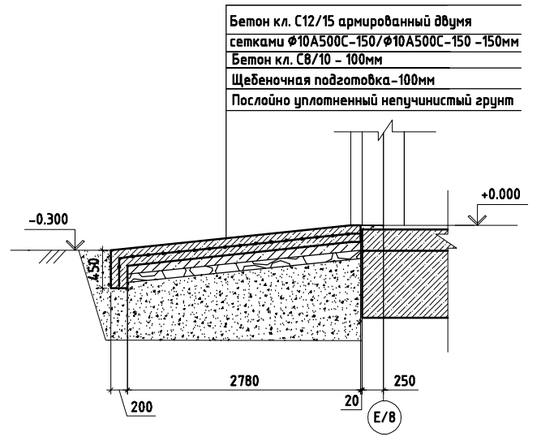

Фрагмент армирования пандусов

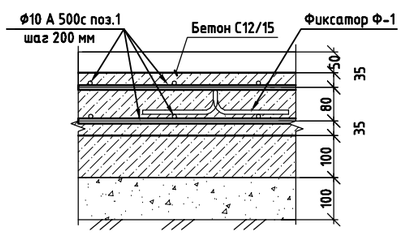

Узел стыковки стержней по длине внахлест

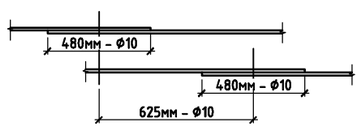

1. Данный лист см. совместно с л. АР-20.
2. Толщина защитного слоя бетона не менее 20мм.
3. Стыки стержней рабочей арматуры внахлестку без сварки (см. схему стыковки).
4. Арматуру связывать стальной проволокой Ф1,6мм по ГОСТ 2333-80* в каждом пересечении.
5. Фиксаторы Ф-1 ставить с шагом 600мм. в шахматном порядке.
6. Все конструкции крылец и пандусов,соприкасающиеся с грунтом обмазать битумной мастикой за 2 раза

Спецификация

Поз.	Обозначение	Наименование	Кол.	Масса ед. кг	Примечание
		Крыльцо Кр-1	2		31.47
		Сборочные единицы			
1	ГОСТ 34028-2016	Ф10 А500с L= м.п.	51	0.617	31.47
		Материалы			
		Бетон С12/15	0.44		
		Бетонная подготовка			
		Бетон С8/10 м3	0,14		
		Пандус П-1			352.51
		Сборочные единицы			
1	ГОСТ 34028-2016	Ф10 А500с L= м.п.	568	0.617	350.46
Ф-1	ГОСТ 34028-2016	Ф10 А240с L= 620	54	0.038	2.05
		Материалы			
		Бетон С12/15	3.04		
		Бетонная подготовка			
		Бетон С8/10 м3	1.79		
		Крыльцо Кр-3			28.38
		Сборочные единицы			
1	ГОСТ 34028-2016	Ф10 А500с L= м.п.	46	0.617	28.38
		Материалы			
		Бетон С12/15	0.49		
		Бетонная подготовка			
		Бетон С8/10 м3	0,17		

Ведомость деталей

Поз.	Эскиз
Ф-1	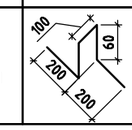 620

240073- 2024-АР

Многоквартирный жилой комплекс со встроенными помещениями и паркингом, г. Астана, район «Нура», район пересечений улиц Е125, Е127 и Е36В (проектные наименования), севернее шоссе Қорғалжын

Изм.	Кол.уч	Лист	Nдок.	Подп.	Дата
ГИП		Тохтарбаев			12.24
ГАП		Щегорцова			12.24
ГКП		Дорошок			12.24
Проверил		Дорошок			12.24
Выполнил		Дель			12.24

Секция 8

Стадия	Лист	Листов
РП	58	

Крыльца Кр-1, Кр-3. Пандус П-1. Сечения. Фрагмент армирования. Спецификация

проектная фирма КОНСТРУКТИВ Астана 2025 г.

План расположения Пандуса П-2, Крыльца Кр-2

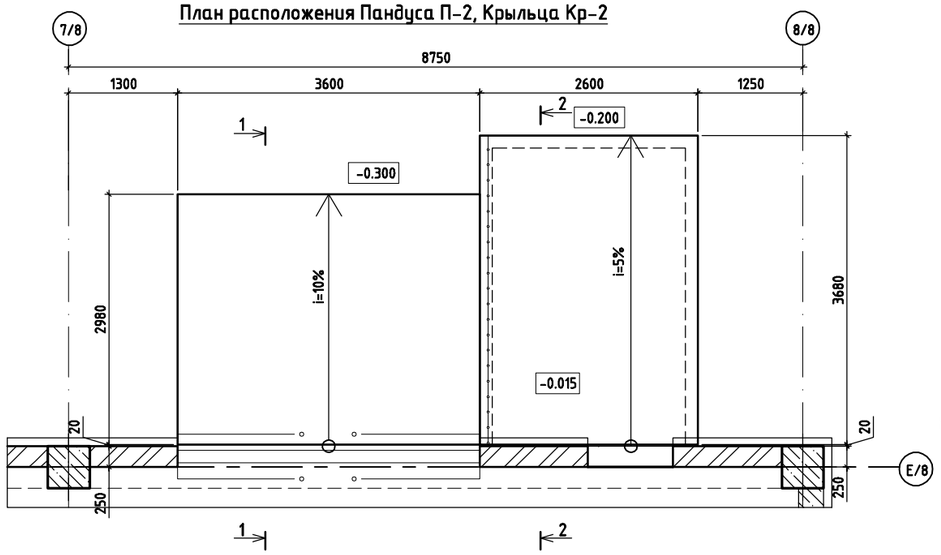

Ограждение Огк-1

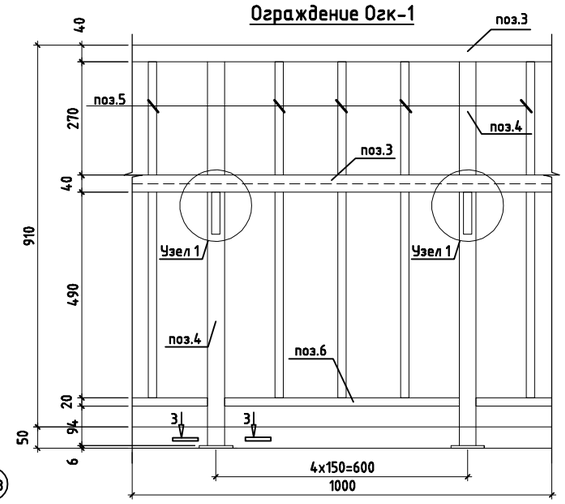

Спецификация

Поз.	Обозначение	Наименование	Кол.	Масса ед. кг	Примечание
		Крыльцо Кр-2			117.08
		Сборочные единицы			
1	ГОСТ 34028-2016	Ф10 А500с L= м.п.	189,76	0.617	117.08
		Ограждение Огп-1 м.п.	3,55	17.36	61.63
		Материалы			
		Бетон С12/15	2,03		
		Бетонная подготовка			
		Бетон С8/10 м3	0,96		
		Пандус П-2			252.99
		Сборочные единицы			
1	ГОСТ 34028-2016	Ф10 А500с L= м.п.	408	0.617	251.74
Ф-1	ГОСТ 34028-2016	Ф10 А240с L= 620	33	0.038	1.25
		Материалы			
		Бетон С12/15	2,18		
		Бетонная подготовка			
		Бетон С8/10 м3	1,07		
		Ограждение Огп-1 (на 1м.п)			17.36
2		Труба 40х40х2 ГОСТ8639-82 / С245 ГОСТ 27772-2015 L=1000мм	2	3,53	7,06
3		Труба 40х40х2 ГОСТ 8639-82 / С245 ГОСТ 27772-2015 L=850мм	2	1.98	3,96
4		Труба 20х20х2 ГОСТ 8639-82 / С245 ГОСТ 27772-2015 L=740мм	5	0.80	4,00
5		Труба 20х20х2 ГОСТ 8639-82 / С245 ГОСТ 27772-2015 L=1000мм	1	1.08	1,08
6	ГОСТ 19903-2015	Пластина 6х80х100	2	0,37	0,74
7		Труба 20х20х2 ГОСТ 8639-82 / С245 ГОСТ 27772-2015 L=230мм	2	0.25	0,50
8	ГОСТ 19903-2015	Пластина 6х20х60	2	0.01	0,02

1-1

Бетон кл. С12/15 армированный двумя
сетками Ф10А500С-150/Ф10А500С-150 -150мм
Бетон кл. С8/10 - 100мм
Щебеночная подготовка-100мм
Послойно уплотненный непучинистый грунт

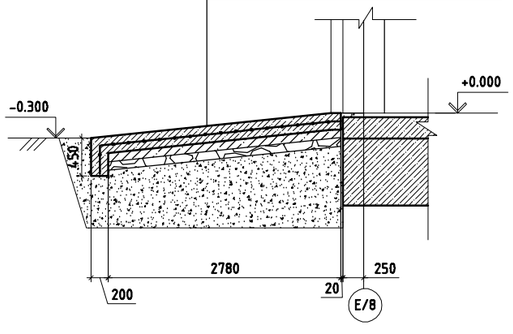

2-2

Бетон кл. С12/15 армированный двумя
сетками Ф10А500С-150/Ф10А500С-150 -150мм
Бетон кл. С8/10 - 100мм
Щебеночная подготовка-100мм
Послойно уплотненный непучинистый грунт

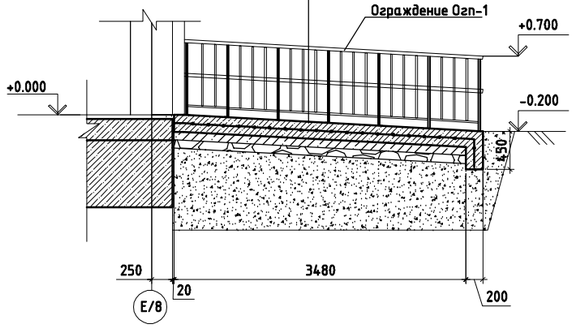

3-3

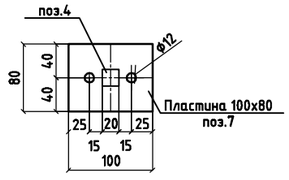

Узел стыковки стержней по длине внахлест

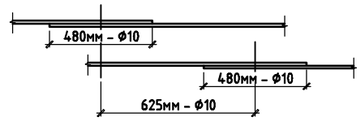

Фрагмент армирования пандусов

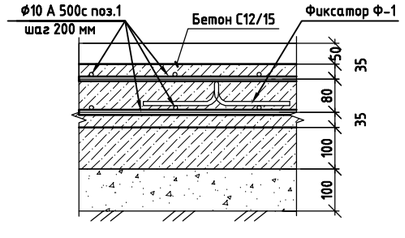

Узел 1

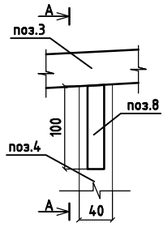

А-А

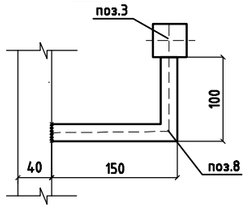

Ведомость деталей

Поз.	Эскиз
Ф-1	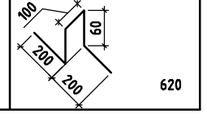

1. Данный лист см. совместно с л. АР-20.
2. Толщина защитного слоя бетона не менее 20мм.
3. Стыки стержней рабочей арматуры внахлестку без сварки (см. схему стыковки).
4. Арматуру связывать стальной проволокой Ф1,6мм по ГОСТ 2333-80* в каждом пересечении.
5. Фиксаторы Ф-1 ставить с шагом 600мм. в шахматном порядке.
6. Все конструкции крылец и пандусов,соприкасающиеся с грунтом обмазать битумной мастикой за 2 раза

							240073- 2024-АР
							Многоквартирный жилой комплекс со встроенными помещениями и паркингом, г. Астана, район «Нура», район пересечений улиц Е125, Е127 и Е368 (проектные наименования), севернее шоссе Коргалжын
Изм.	Кол.уч	Лист	Nдок.	Подп.	Дата		
ГИП		Тохтарбаев			12.24	Стадия / Лист / Листов	
ГАП		Щегарцова			12.24	Секция 8	РП / 59 /
ГКП		Дорошок			12.24		
Проверил		Дорошок			12.24	Крыльцо Кр-2. Пандус П-2. Сечения. Фрагмент армирования. Спецификация	проектная фирма КОНСТРУКТИВ Астана 2025 г.
Выполнил		Дель			12.24		

Козырек К-1
Вид сверху. М1:20

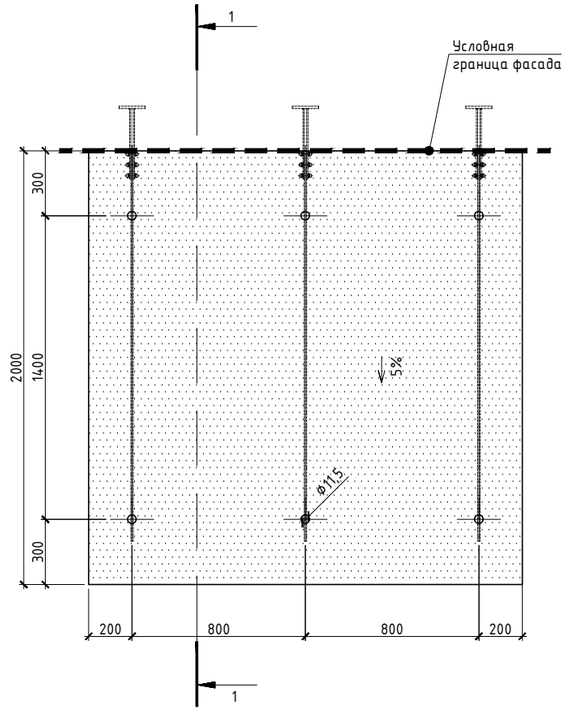

Сечение 1-1

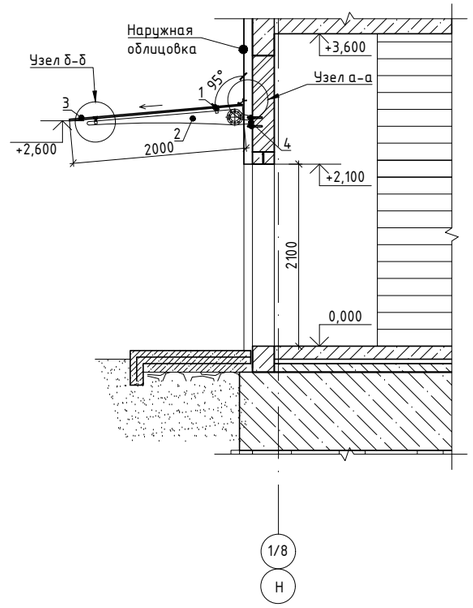

Спецификация элементов козырька

Марка поз.	Обозначение	Наименование	Кол. шт.	Масса ед. кг.	Примеч.
К-1	Козырек К-1 (2000х2000)		1		расход дан на 1 шт.
1		Стеклодержатель	6		
2		Консоль с возможностью регулировки угла наклона стекла, из нержавеющей стали AISI 304 толщиной стенки 10 мм	3		
3	ГОСТ 30826-2014	Триплекс (10мм закаленное стекло + 1,5мм пленка + 10мм закален. стекло)	1		4,00 м²
4		Пластина из нерж.стали AISI 304 толщиной стенки 10 мм. 150х150мм	3		
5	ГОСТ 14918-2020	Оцинк.сталь б=1 мм (фартук) шир. 100 мм. м.п.	2,00		

Козырек К-1
Общий вид

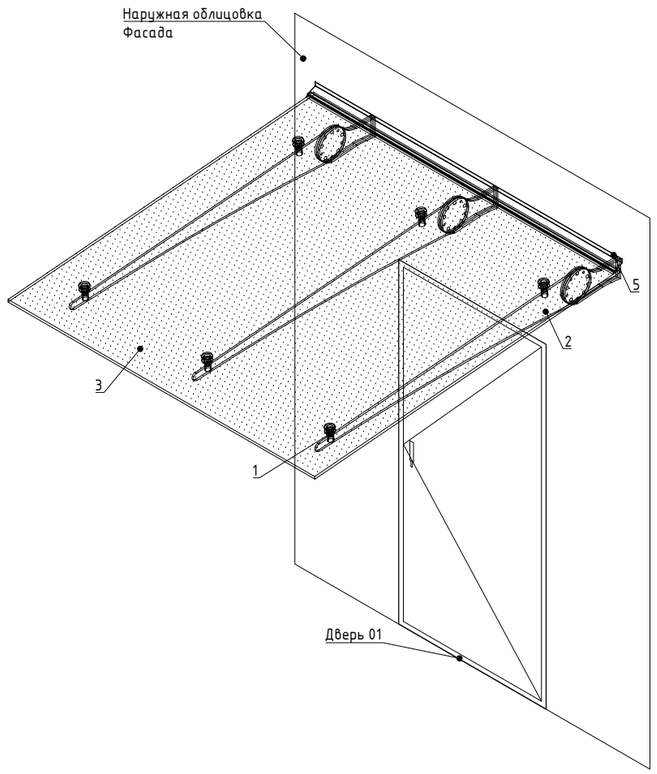

Поз. 5. Фартук

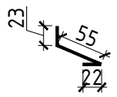

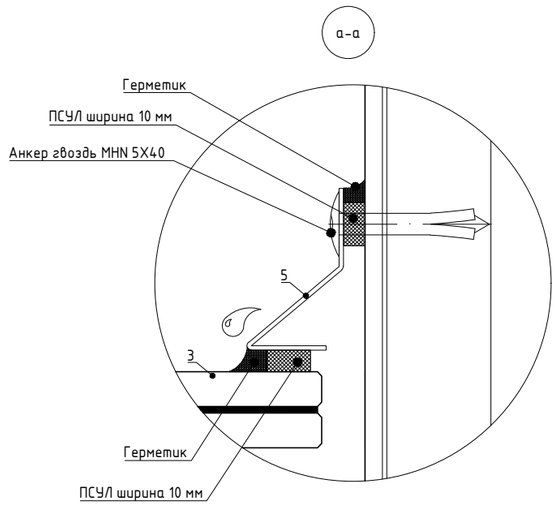

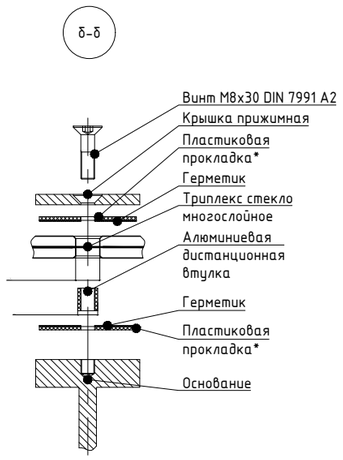

1. Данный лист смотреть совместно с листом АС1-7, АС1-20-21.
2. Размеры и узлы крепления козырька уточняет фирма-изготовитель в процессе строительства.
3. Сборку козырьков осуществлять в соответствии с технической документацией и рекомендациями изготовителя.
4. Узлы крепления показаны условно, принять согласно требованиям фирмы производителя в соответствие местом крепления.
5. Светопрозрачные конструкции должны соответствовать требованиям (по безопасности при эксплуатации) постановления Правительства Республики Казахстан от 31 декабря 2008 года № 1351 Технический регламент "Требования к безопасности конструкций из других материалов".

Изм.	Кол.уч.	Лист	Nдок.	Подп.	Дата	240073- 2024- АС1			
						Многоквартирный жилой комплекс со встроенными помещениями и паркингом, г. Астана, район «Нұра», район пересечений улиц Е125, Е127 и Е368 (проектные наименования), севернее шоссе Қорғалжын			
ГИП		Тохтарбаев			03.25				
ГАП		Щегорцова			03.25	Секция 8	Стадия	Лист	Листов
ГКП		Дорошок			03.25		РП	60	
Проверил		Тепляшова			03.25	Козырек К-1	КОНСТРУКТИВ Астана 2025г		
Выполнил		Смагин			03.25				

Копировал А2 420х594 формат А2

Взам. инв. N | Подпись и дата | Инв. N подл.