ТОО «Megaline-start PROJECT»
Государственная лицензия 15-ГСЛ №002818 от 07.11.2022 года.

Заказ: №03-2024
Заказчик: ГУ «Каракиянский районный отдел строительства»

РАБОЧИЙ ПРОЕКТ

«Строительство водосборника в селе Бостан и Сенек Каракиянского района»

Альбом 1 .

Генеральный план

г. Шымкент - 2024 г.

ТОО «Megaline-start PROJECT»
Государственная лицензия 15-ГСЛ №002818 от 07.11.2022 года.

Заказ: №03-2024
Заказчик: ГУ «Каракиянский районный отдел строительства»

РАБОЧИЙ ПРОЕКТ

«Строительство водосборника в селе Бостан и Сенек Каракиянского района»

Альбом 1.

Генеральный план

Директор ТОО «ШЫМГОРПРОЕКТ» Аманкелди П.

Главный инженер проекта Калтай К.

г. Шымкент - 2024 г.

Ситуационная схема

ТЕХНИКО-ЭКОНОМИЧЕСКИЕ ПОКАЗАТЕЛИ

N п/п	Наименование	Ед. изм.	Кол-во	% к общей площади	Примечание
	Площадь участка под проектирование в т.ч.:	$м^2$	90,0	100.00%	
	Площадь покрытий дорог в пределах участка	$м^2$	90,0	100.00%	

Согласовано:

Взам. инв. N°

Подп. и дата

Инв. N° подл.

Изм.	Кол.уч.	Лист	№док.	Подпись	Дата
Проверил					
Разраб.		Кантейов Д.У			
Н.контроль					

ГП 03-2024

Строительство водосборника в селе Бостан Каракиянского района

Генеральный план	Стадия	Лист	Листов
	РП	7	
Ситуационная схема	ТОО «Megaline-start PROJECT» г.Шымкент-2024 г.		

Формат

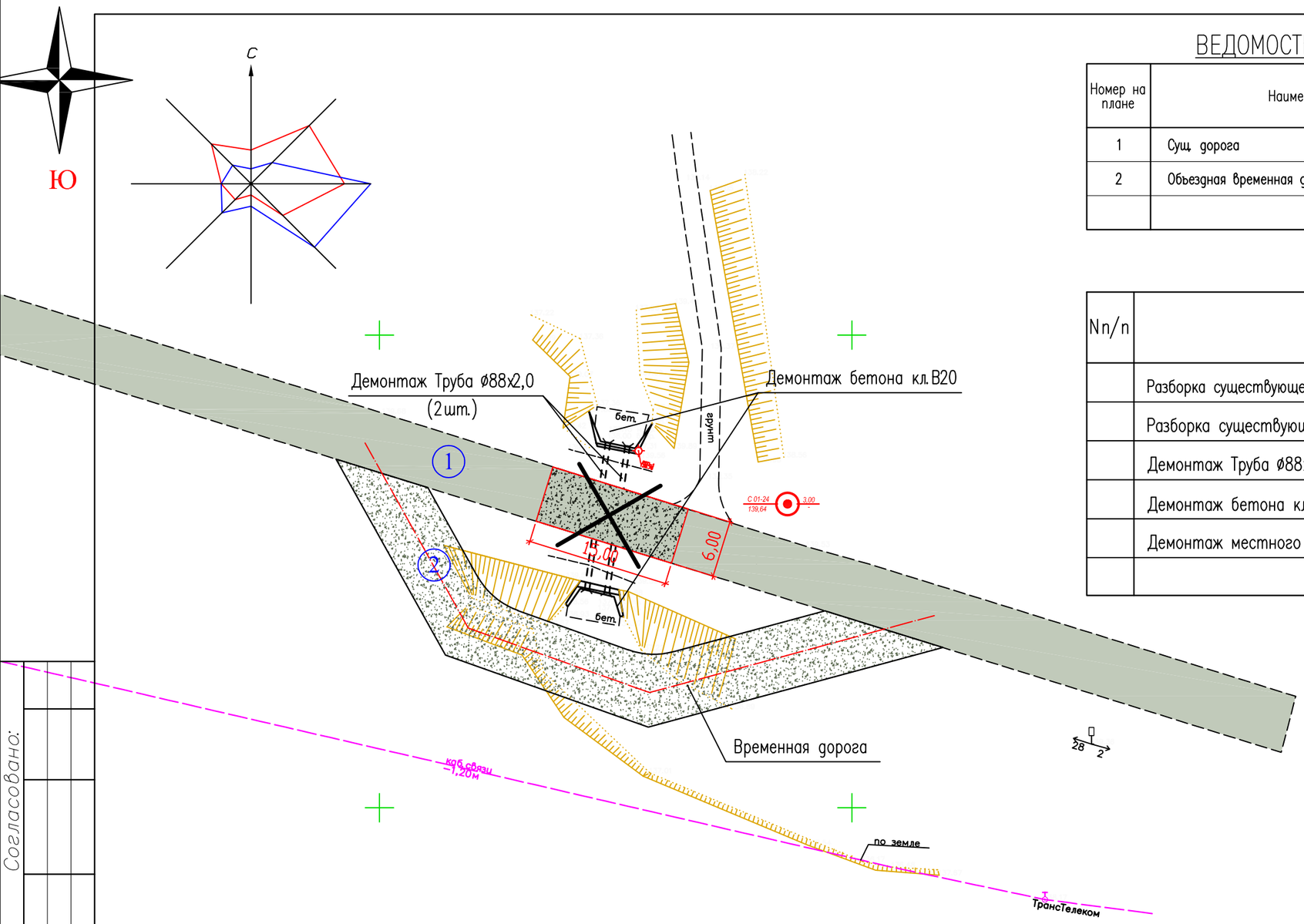

ВЕДОМОСТЬ ЖИЛЫХ И ОБЩЕСТВЕННЫХ ЗДАНИЙ И СООРУЖЕНИЙ

Номер на плане	Наименование	Кол-во	Этаж-ность	Площадь застр. м²	Строит. объем м³	Примечание
1	Сущ. дорога	1	–	–		
2	Объездная временная дорога из ГПС	1	–	–		

Ведомость демонтажных работ

N п/п	Наименование	Ед. изм.	Количество	Примечание
	Разборка существующего асфальтового покрытия	м2	90,0	по типу I
	Разборка существующего бетонного бордюра	п. м.	30,0	по типу БР.100.30.15 ГОСТ 6665-91
	Демонтаж Труба ø88х2,0 ГОСТ 10704-91 16,0пм. 2шт.	кг.	128,0кг	
	Демонтаж бетона кл.В20	м3	20,0	
	Демонтаж местного уплотненного грунта	м3	60,0	–

Гравийное покрытие

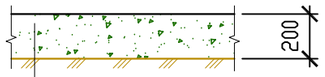

ГПС h=0.15 по СТ РК 1549-2006,
ГПС (щебень 70%; песок 30%)-200мм
Уплотненный грунт

Проектом предусмотрено увеличение трубы под дороги для прохождения местной реки.
Проектом выполнена временная дорога из ГПС см. узел. (Расход ГПС) -91,0м3

Согласовано:

Взам. инв. N°

Подп. и дата

Инв. N° подл.

Изм.	Кол.уч.	Лист	№док.	Подпись	Дата	ГП 03-2024			
						Строительство водосборника в селе Бостан Каракиянского района			
						Генеральный план	Стадия	Лист	Листов
							РП	8	
Проверил									
Разраб.		Кантейов Д.У				План демонтажных работ. М1:500.	ТОО «Megaline-start PROJECT» г.Шымкент-2024 г.		
Н.контроль									

Формат

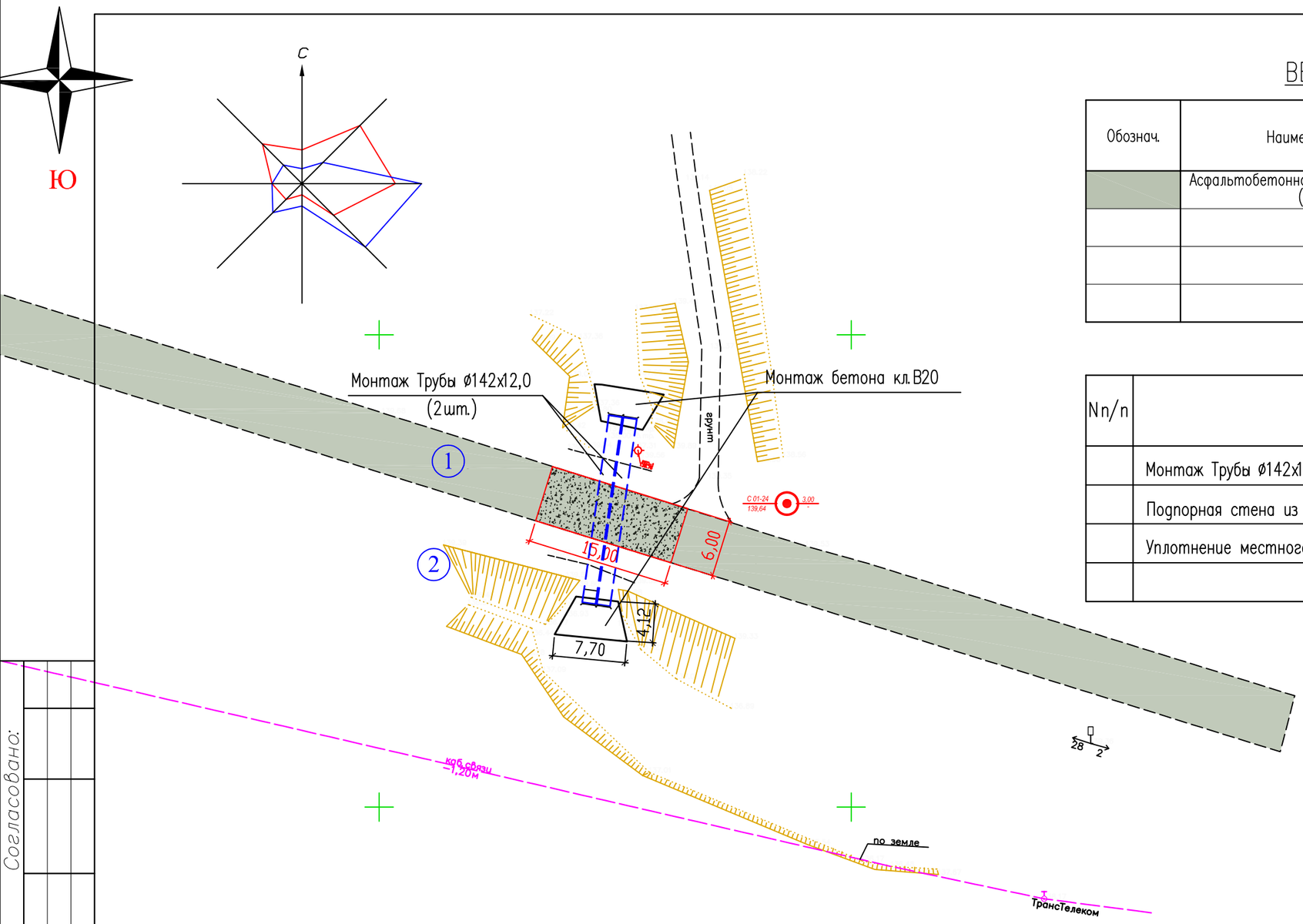

ВЕДОМОСТЬ ТРОТУАРОВ, ДОРОГ И ПЛОЩАДОК

Обознач.	Наименование	Площадь, м²	Бордюр		Примечание
			Тип	Кол.	
	Асфальтобетонное покрытие площадка (тип I)	90,0	Бр 100.30.15	30,0пм.	

Ведомость ремонтных работ

N п/п	Наименование	Ед. изм.	Количество	Примечание
	Монтаж Трубы ø142х10 ГОСТ 10704-91 20,0пм. 2шт.	кг.	347,73кг.	13909,20кг.
	Подпорная стена из бетона кл.В20 для усиления трубы	м3	30,0	
	Уплотнение местного грунта	м3	60,0	–

Согласовано:

Взам. инв. N°

Подп. и дата

Инв. N° подл.

Изм.	Кол.уч.	Лист	№док.	Подпись	Дата
Проверил					
Разраб.		Кантейов Д.У.			
Н.контроль					

ГП 03-2024

Строительство водосборника в селе Бостан Каракиянского района

Генеральный план	Стадия	Лист	Листов
	РП	9	

План монтажных работ. М1:500.

ТОО «Megaline-start PROJECT»
г.Шымкент-2024 г.

Формат

План бетонной стены

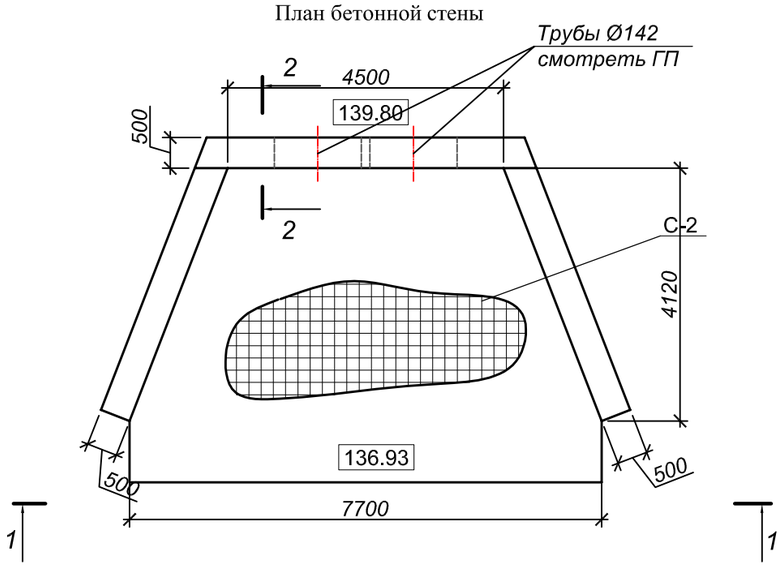

1-1

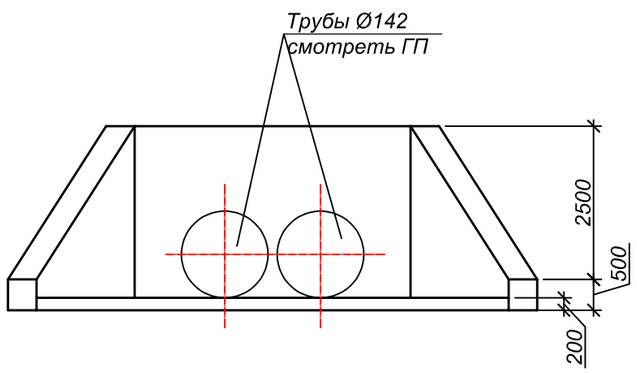

Сечение 3-3

Дополнительная
арматура под трубы

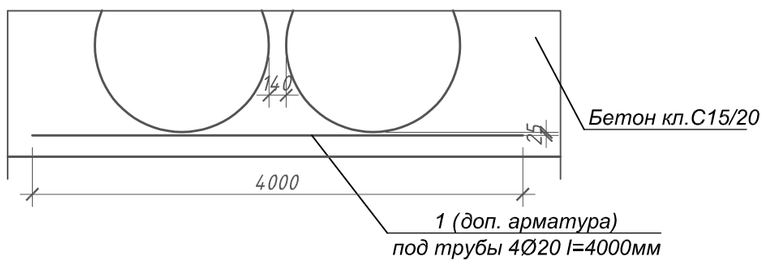

Спецификация конструктивных элементов.

Поз.	Обозначение	Наименование	Кол. шт.	Масса ед.кг.	Приме-чание
		Бетонная стена	2		
1	ГОСТ 34028-2016	Ø 20А -III L=4000	4	9,86	39,44
С-1	см.лист АС-...	Сетка С-1, пог.м.	60	12,10	726,0
С-2	см.лист АС-...	Сетка С-2, пог.м.	80	8.90	712,0
		Материалы:			
		Бетон кл. С15/20, м³	20,8		
		Подготовка бет. кл С8/10,м³	4		

2-2

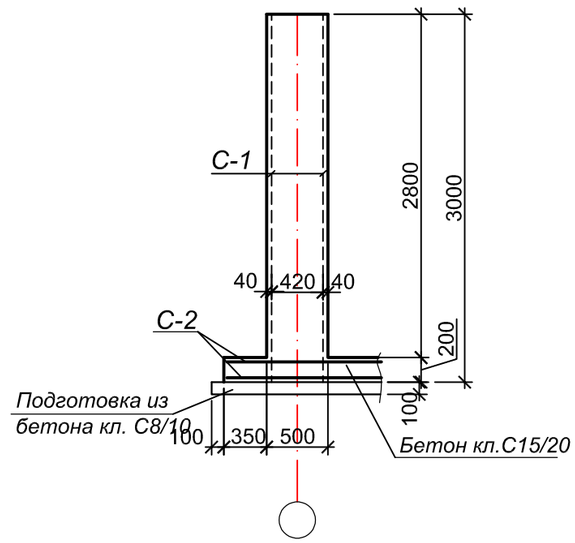

5. Под основным бетоном залить подготовительный слой бетона из марки С8/10.
6. Монолитная бетонная стена и плита выполняется из бетона класса С12/15 плотностью по водонепроницаемости W4, стена армируется сетками С-1 с непрерывным армированием по всей длине, а нижняя плита С-2. Стыковку сеток выполнять через каждые 9,0м внахлест с перепуском по 0,5м.

						АС 03-2024		
Изм.	Кол.уч	Лист	N док	Подпись	Дата	Строительство водосборника в селе Бостан Каракиянского района		
							Стадия	Лист	Листов
Заказчик							ЭП		
Разработал.						ТОО «Megaline-start PROJECT»		
Н.контроль						г.Шымкент-2024 г.		

Согласовано

Взам. инв. N

Подп. и дата

Инв. N подл.

Копировал

Формат А3

Сетка С-1,С-2

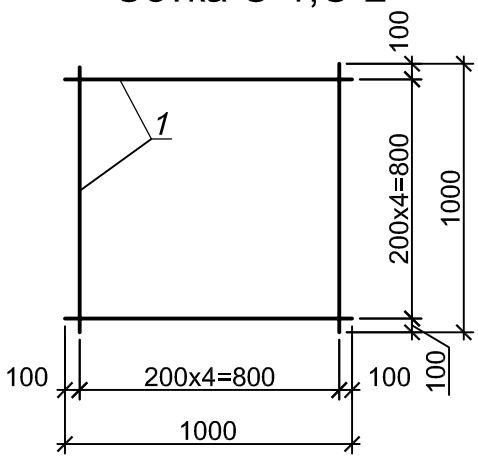

Спецификация конструктивных элементов.

Поз.	Обозначение	Наименование	Кол. шт.	Масса ед.кг.	Приме-чание
		Сетка С-1		12,10	
1	ГОСТ 34028-2016	Ø 14А -III L=1000	10	1,21	
		Сетка С-2		8.90	
1	ГОСТ 34028-2016	Ø 12А -III L=1000	10	0.89	

Согласовано

Взам. инв. N

Подп. и дата

Инв. N подл.

Изм.	Кол. уч	Лист	N док	Подпись	Дата

АС 03-2024

Строительство водосборника в селе Бостан Каракиянского района

Стадия	Лист	Листов
ЭП		

Заказчик

Разработал.

Н.контроль

ТОО «Megaline-start PROJECT»

г.Шымкент-2024 г.

Копировал Формат А4