ТОО «Megaline-start PROJECT»
Государственная лицензия 15-ГСЛ №002818 от 07.11.2022 года.

Заказ: №03-2024
Заказчик: ГУ «Каракиянский районный отдел строительства»

РАБОЧИЙ ПРОЕКТ

«Строительство водосборника в селе Бостан и Сенек Каракиянского района»

Альбом 1.

Генеральный план

Архитектурно-строительное решение

г. Шымкент - 2024 г.

ТОО «Megaline-start PROJECT»
Государственная лицензия 15-ГСЛ №002818 от 07.11.2022 года.

Заказ: №03-2024
Заказчик: ГУ «Каракиянский районный отдел строительства»

РАБОЧИЙ ПРОЕКТ

«Строительство водосборника в селе Бостан и Сенек Каракиянского района»

Альбом 1.

Генеральный план

Архитектурно-строительное решение

Директор ТОО «ШЫМГОРПРОЕКТ» Аманкелди П.

Главный инженер проекта Калтай К.

г. Шымкент - 2024 г.

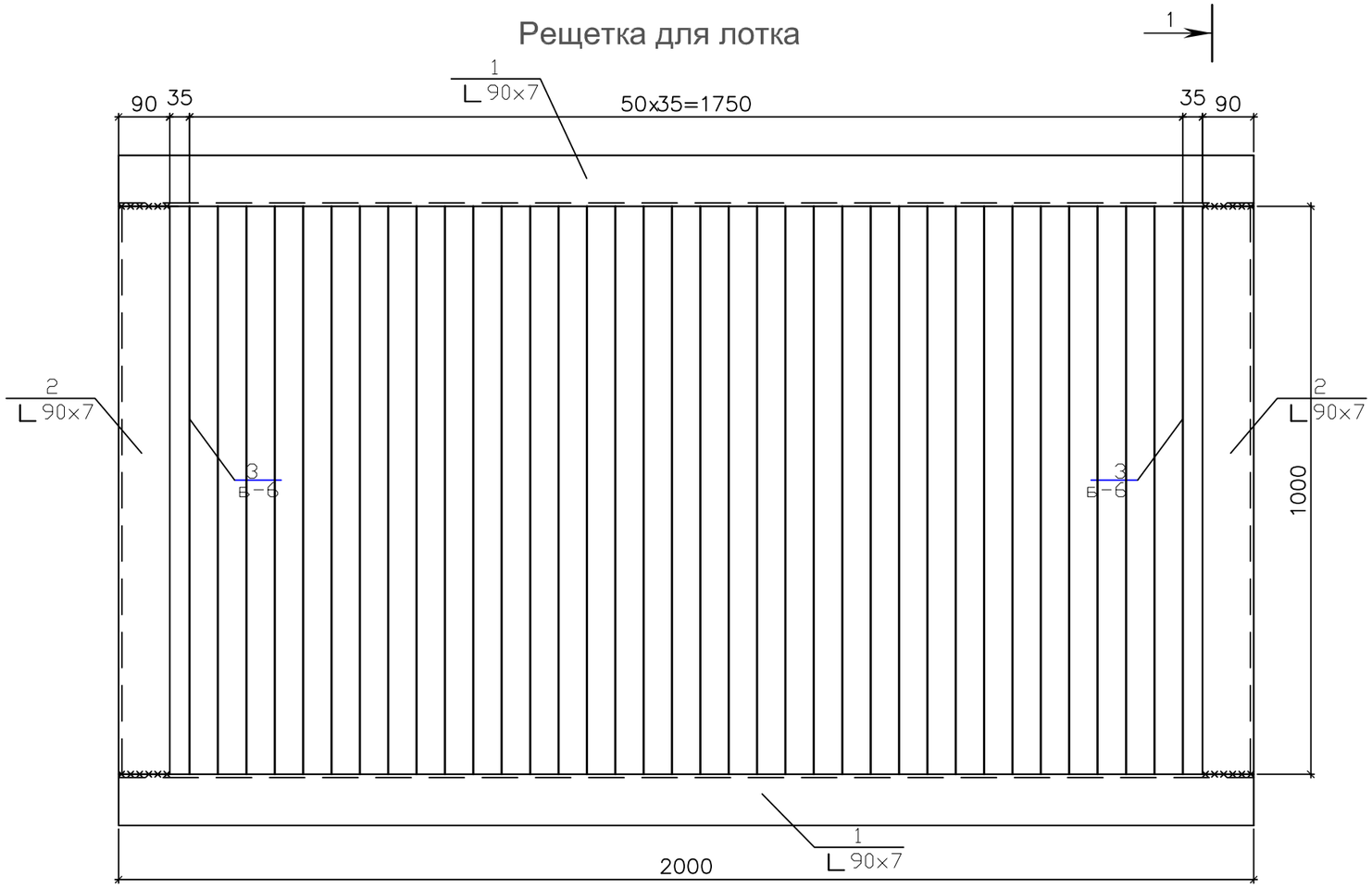

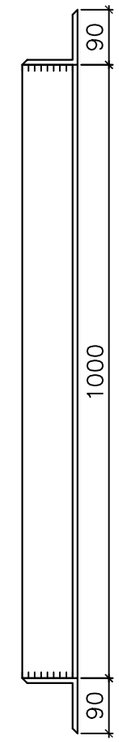

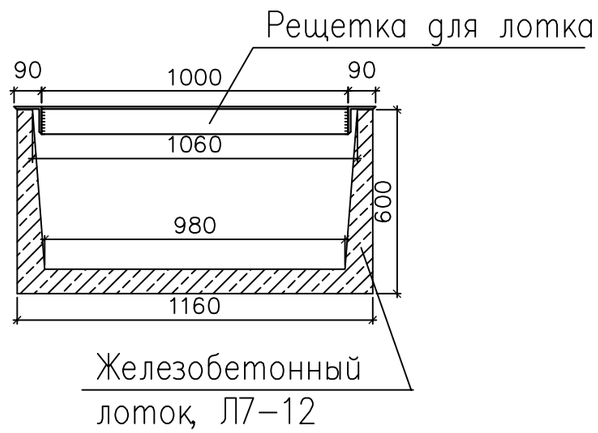

Спецификация конструктивных элементов ФМ-1

марка поз.	Обозначение	Наименование	Кол.	Масса ед.кг.	Примечание
		Рещетка для лотка	1131	142.08	160692,5
1	ГОСТ 8509-93	∟ 90x7 L=2000	2	19,28	38,56
2	ГОСТ 8509-93	∟ 90x7 L=1000	2	9,64	19,28
3	ГОСТ 19903-74*	Прокат листовой t=6мм 90x1000	36	2.34	84,24

Согласовано

Взам. инв. N

Подп. и дата

Инв. N подл.

Копировал Формат А3

Стенка бетонная Ст-1

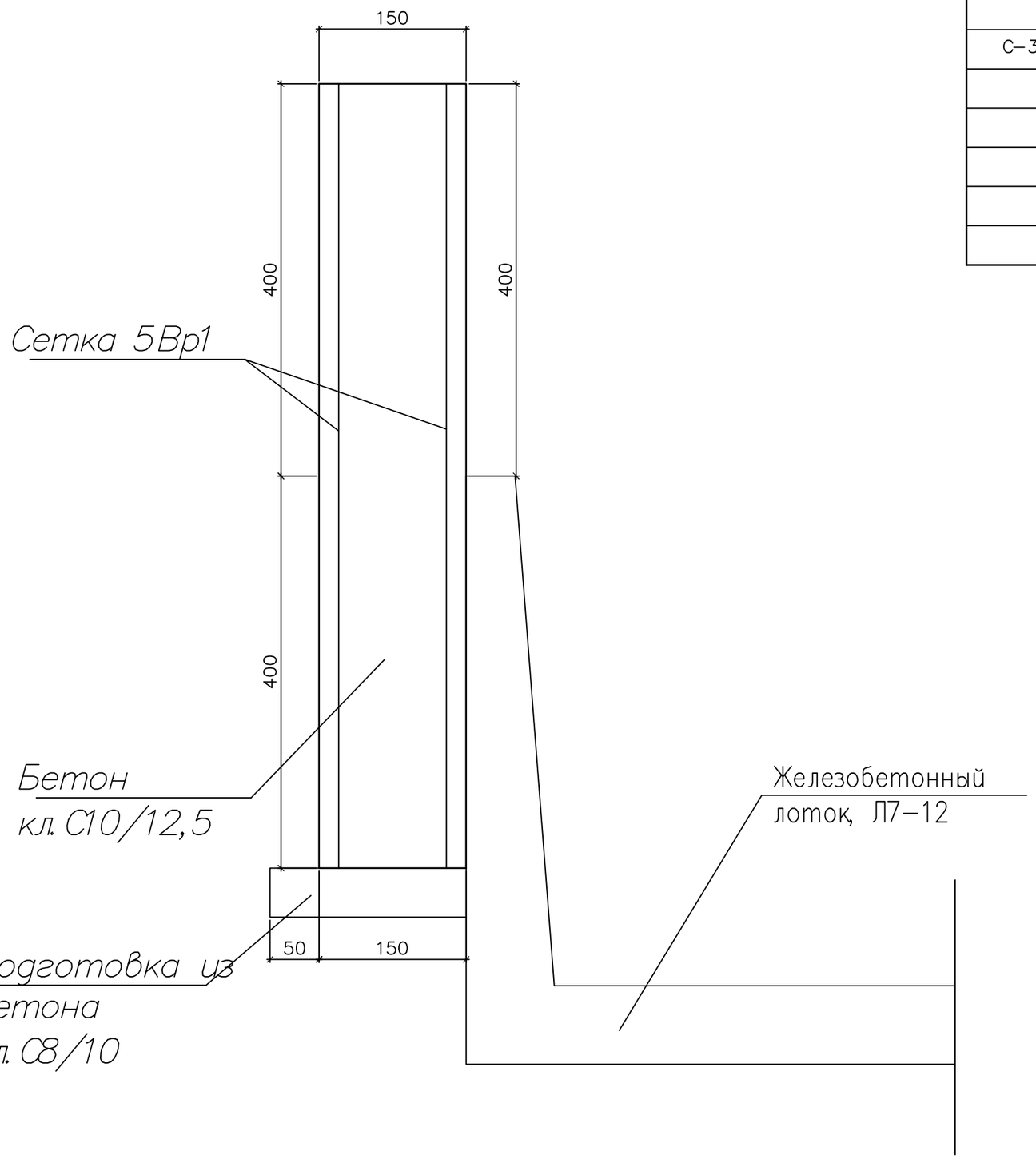

Спецификация конструктивных элементов.

Поз.	Обозначение	Наименование	Кол. шт.	Масса ед. кг.	Приме-чание
	(на один п.м)	Ст-1			2274,0пм.
С-3		Сетка 5Вр1	1,6	2,75	4,4 м2
		Материалы:			
		Бетон кл. С10/12,5,	0,312 м3		
		Бетон кл. С8/10,	0,02 м3		

Согласовано

Взам. инв. N

Подп. и дата

Инв. N подл.

Копировал

Формат А3

План бетонной стены

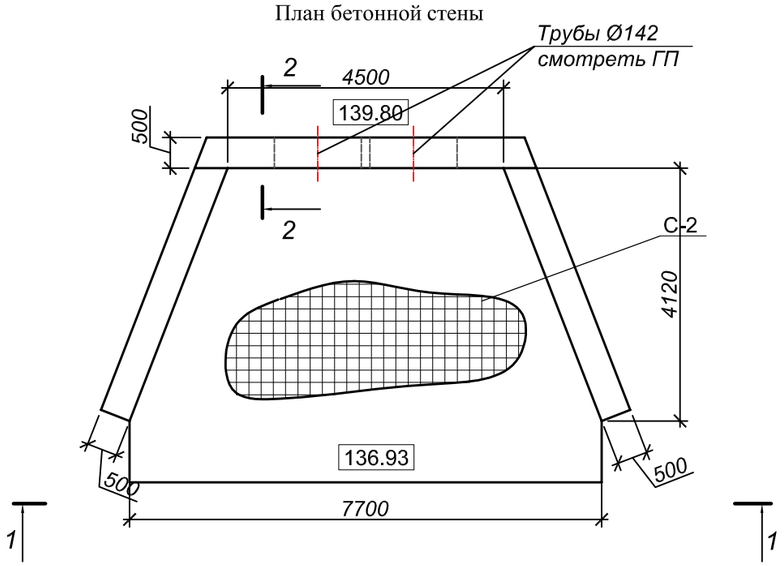

1-1

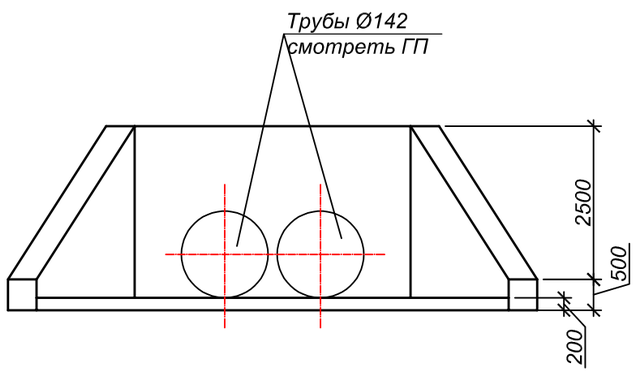

Сечение 3-3

Дополнительная
арматура под трубы

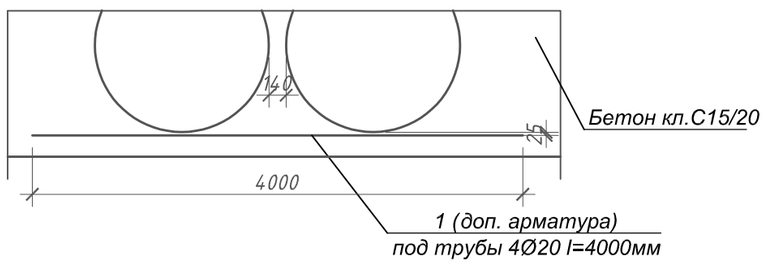

Спецификация конструктивных элементов.

Поз.	Обозначение	Наименование	Кол. шт.	Масса ед.кг.	Приме-чание
		Бетонная стена	2		
1	ГОСТ 34028-2016	Ø 20А -III L=4000	4	9,86	39,44
С-1	см.лист АС-...	Сетка С-1, пог.м.	60	12,10	726,0
С-2	см.лист АС-...	Сетка С-2, пог.м.	80	8.90	712,0
		Материалы:			
		Бетон кл. С15/20, м³	20,8		
		Подготовка бет. кл С8/10,м³	4		

2-2

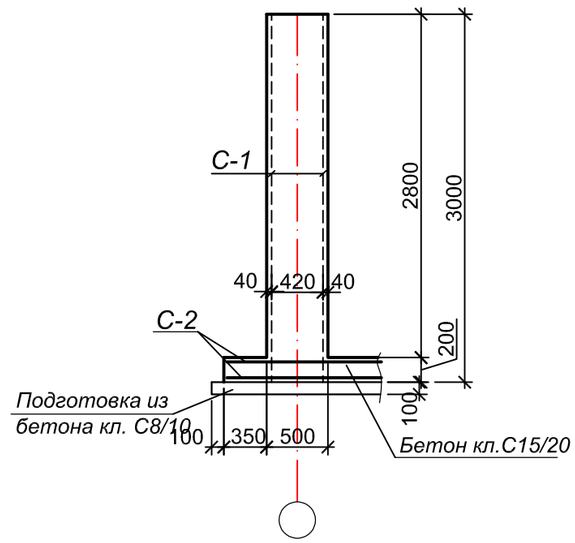

5. Под основным бетоном залить подготовительный слой бетона из марки С8/10.
6. Монолитная бетонная стена и плита выполняется из бетона класса С12/15 плотностью по водонепроницаемости W4, стена армируется сетками С-1 с непрерывным армированием по всей длине, а нижняя плита С-2. Стыковку сеток выполнять через каждые 9,0м внахлест с перепуском по 0,5м.

						АС 03-2024		
Изм.	Кол.уч	Лист	N док	Подпись	Дата	Строительство водосборника в селе Бостан Каракиянского района		
							Стадия	Лист	Листов
Заказчик							ЭП		
Разработал.						ТОО «Megaline-start PROJECT»		
Н.контроль						г.Шымкент-2024 г.		

Согласовано

Взам. инв. N

Подп. и дата

Инв. N подл.

Копировал

Формат А3

Сетка С-1,С-2

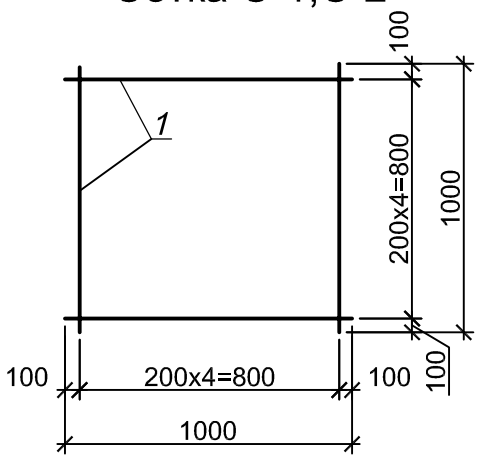

Спецификация конструктивных элементов.

Поз.	Обозначение	Наименование	Кол. шт.	Масса ед.кг.	Приме-чание
		Сетка С-1		12,10	
1	ГОСТ 34028-2016	Ø 14А -III L=1000	10	1,21	
		Сетка С-2		8.90	
1	ГОСТ 34028-2016	Ø 12А -III L=1000	10	0.89	

Согласовано

Взам. инв. N

Подп. и дата

Инв. N подл.

Изм.	Кол. уч	Лист	N док	Подпись	Дата

АС 03-2024

Строительство водосборника в селе Бостан Каракиянского района

Стадия	Лист	Листов
ЭП		

Заказчик

Разработал.

Н.контроль

ТОО «Megaline-start PROJECT»

г.Шымкент-2024 г.

Копировал Формат А4