ТОО «Жастар-Плюс» МНС №0000176

РАБОЧИЙ ПРОЕКТ

«Строительство сельского клуба на ст.Ералиево в селе Курык Каракиянского района»

ТОМ-2

Архитектурно-строительные решения.
ГСН.

28-2024-АС

Директор Бижикенов К.

ГИП Тузелбаева Г.

Актау - 2024 г.

Ведомость рабочих чертежей основного комплекта

N n/n	Наименование	Примеч.
1	Общие данные	
2	Площадка ГРПШ. План ограждения площадки ОГ.Виды.Узлы. Стойка СТ-1.Фундамент ФМ-1.Разрез 1-1.	
3	Площадка ГРПШ. План ограждения площадки ОГ.Виды.Узлы. Фундамент ФМ-1.Разрез 1-1.Опора ОП-Разрез 2-2.	
4	Узел подключения	

Ведомость ссылочных и прилагаемых документов

Обозначение	Наименование	Примечания
	Ссылочные документы	
ГОСТ 19903-74*	Прокат листовой горячекатаный. Сортамент.	
ГОСТ 23279-85	Сетки сварные арматурные железобетонных конструкций.	
ГОСТ 8732-78*	Трубы стальные бесшовные горячекатаные.	
Серия 3.400-6/76	Унифицированные закладные детали сборных	
	железобетонных конструкций инженерных сооружений	
	промышленных предприятий.	
Серия 3.017-1 вып.2	Ограждения площадок и участков предприятий	
	зданий сооружений.	

Общие указания:

1. Материал монолитных конструкций – бетон на сульфатостойком портландцементе, марка по водонепроницаемости W4.
2. Под основанием фундаментов и опор устроить подготовку из щебня толщиной 50мм, пропитанного битумом до полного насыщения.
3. Боковую поверхность бетонных конструкций,соприкасающихся с грунтом, обмазать горячим битумом за 2 раза по грунтовке из 40% раствора битума в керосине.
4. Фасонный и листовой прокат закладных деталей выполнить из стали ВСт3пс6, анкера закладных деталей–из стали 25Г2С
5. Степень очистки металлических конструкций перед нанесением покрытия II по ГОСТ 9.402-80*.
6. Металлические конструкции окрасить эмалевой краской ПФ-115 ГОСТ 6465-78* за два по слою грунтовки из лака ГФ-021(ГОСТ 25129-82*) в соответствии со СНиП РК 2.01-19-2004.
7. Сварку выполнять по ГОСТ 5264-80 электродами типа Э42 по ГОСТ 9467, толщину шва принимать по наименьшей толщине свариваемых элементов.
8. Обратную засыпку пазух фундаментов выполнить из местного суглинка с уплотнением и доведением обьемного веса до 1,7т/м при оптимальной влажности.
9. Производство работ выполнять по СНиП 3.03.01-87

Согласовано

раздел АС,ГП	Бижикенов
Раздел ВК,НВК	Сергеев
Раздел ЭО,ЭС	Сартаева

Взам. инв. N

Подпись и дата

Инв. N подл.

Проект разработан в соответствии с действующими нормами и правилами и предусматривает мероприятия обеспечивающие пожарную, взрыво-пожарную и взрывную безопасность эксплуатации сооружения.

Главный инженер проекта Тузелбаева Г

Изм.	Кол.уч.	Лист	Nдок.	Подпись	Дата
Разработал		Султангалиев			09.24
Проверил		Акшабаев			09.24
ГИП		Тузелбаева			09.24

28-2024-АС

Строительство сельского клуба на ст.Ералиево, в селе Курык Каракиянского района .

Архитектурно строительное решение

Стадия	Лист	Листов
РП	1	4

Общие данные

ТОО «Жастар-Плюс» г.Актау-2024г.

Формат А3

ПЛАН ОГРАЖДЕНИЯ ПЛОЩАДКИ (1:50)

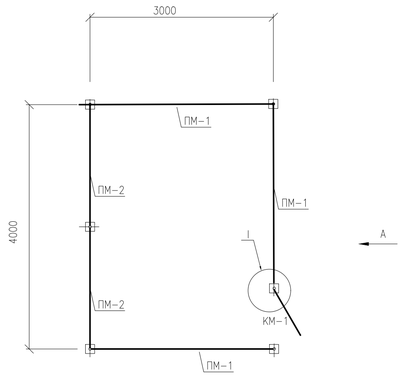

I
(1:10)

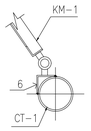

ПОЗИЦИЯ 4
(1:5)

III
(1:10)

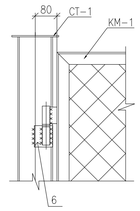

ФУНДАМЕНТ ФМ-1 ДЛЯ СТ-1
(1:20)

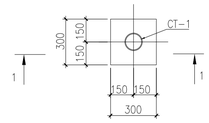

1-1
(1:20)

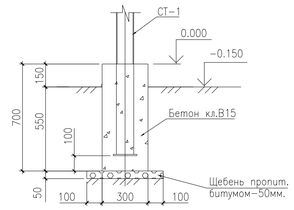

СТОЙКА СТ-1
(1:10)

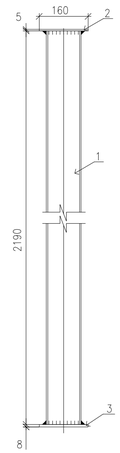

II
(1:10)

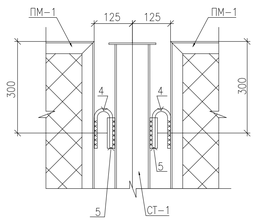

ВИД А (1:20)

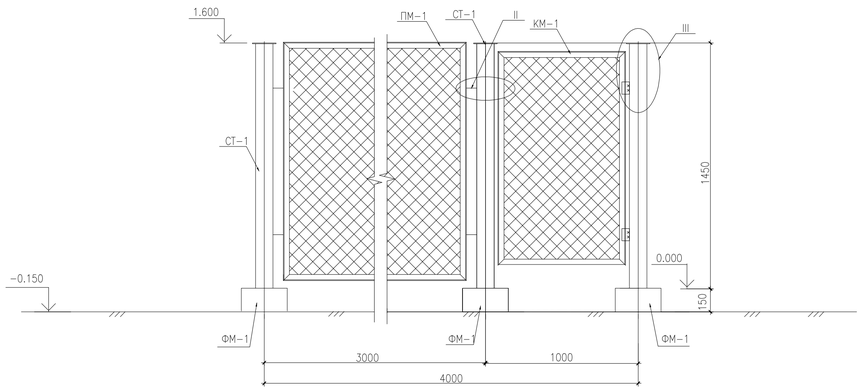

СПЕЦИФИКАЦИЯ ЭЛЕМЕНТОВ КОНСТРУКЦИЙ

ПОЗ.	ОБОЗНАЧЕНИЕ	НАИМЕНОВАНИЕ	КОЛ.	МАССА ед., кг	ПРИМЕ-ЧАНИЕ
		Ограждение площадки			
ПМ-1	Серия 3.017-1 выпуск 2	Панель металлическая ПМ-1	3	35,10	
ПМ-2	Серия 3.017-1 выпуск 2	Панель металлическая ПМ-2	2	28.1	укоротить до 2.0м.
КМ-1	Серия 3.017-1.05.110.000-22	Створка	1	20.1	
ФМ-1		Фундамент ФМ-1	6		
СТ-1		Стойка СТ-1	6		
		Фундамент ФМ-1			
		Материал: бетон кл.В15, $м^3$	0,09		
		Стойка СТ-1			
1	ГОСТ10704-91	ø114х5 L=2190	1	29,4	
2	ГОСТ 103-2006*	-160х5 L=160	1	1	
3	ГОСТ 103-2006*	-160х8 L=160	1	1,6	
4	ГОСТ 5781-82*	ø16АI L=300			
5	ГОСТ 10704-91	ø25х3 L=100			
6	ГОСТ 8509-93	∟ 60х4 L=70			

ПРИМЕЧАНИЯ

1. За относительную отметку 0.000 принята отметка верха площадки ГРП

2.Под подошвой фундаментов выполнить подготовку из щебня, пропитанного битумом до полного насыщения, толщиной 50мм.

3.Боковые поверхности конструкций,соприкасающиеся с грунтом, обмазать горячим битумом БН 70/30 за 2 раза по грунтовке из 40%-го р-ра битума в керосине.

4.Материал монолитных железобетонных конструкций-бетон кл.В15 на сульфатостойком портландцементе, марка по водонепроницаемости W6.

5.Сварку производить электродами типа Э-42 по ГОСТ 9467-75*, толщину шва принимать по наименьшей толщине свариваемых элементов.

Изм.	Кол.уч.	Лист	Nдок.	Подпись	Дата
Разработал		Султангалиев			09.24
Проверил		Акшабаев			09.24
ГИП		Тузелбаева			09.24

28-2024-АС

Строительство сельского клуба на ст.Ералиево, в селе Курык Каракиянского района.

Архитектурно строительное решение

Стадия	Лист	Листов
РП	2	4

План ограждения площадки ОГ.Виды.Узлы. Стойка СТ-1.Фундамент ФМ-1.Разрез 1-1.

ТОО «Жастар-Плюс» г.Актау-2024г.

Согласовано

Взам. инв. №

Подпись и дата

Инв. №подл.

Формат А1

ПЛАН ПЛОЩАДКИ
(1:50)

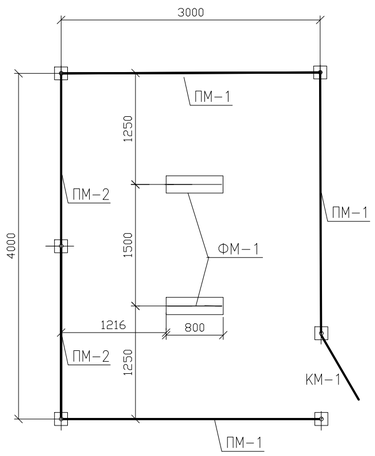

3-3
М 1:20

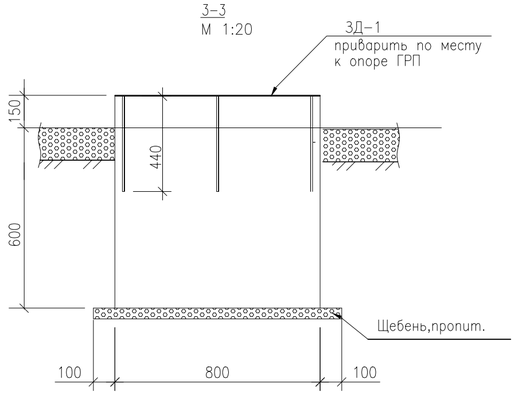

ФУНДАМЕНТ ФМ-1
М 1:10

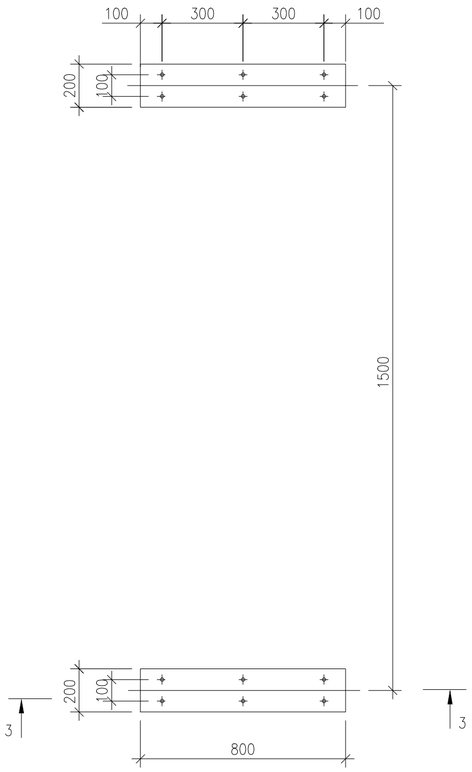

СПЕЦИФИКАЦИЯ ЭЛЕМЕНТОВ КОНСТРУКЦИЙ

Поз.	Обозначение	Наименование	Кол.	Масса ед., кг	Приме-чание
		Площадка ГРП-1			
ФМ-1		Фундамент ФМ-1	2		
ОП1		Опора ОП1	1		
ОП-1*		Опора ОП-1*	1		
		Фундамент ФМ-1	2		
ЗД-1	Серия 3.400-6/76	Закладная деталь МИ1-26	2	3,6	
		Материал:бетон кл.В15м3	—	0,096	
		Опора ОП1	1		
1	ГОСТ 8240-97	[10 L=312	1	4,92	
2	ГОСТ 103-2006*	-350х8 L=400	1	6,8	
3	ГОСТ 103-2006*	-60х6 L=80	2	0,23	
ЗД1	Серия 3.400-6/76	Закладная деталь МИ1-26	1	4.6	
		Материал: бетон кл.В15, м3	0.104		

ПРИМЕЧАНИЯ

1. За относительную отметку 0.000 принята отметка верха плит.
2. Боковые поверхности железобетонных конструкций, соприкасающихся с грунтом, обмазать горячим битумом БН70/30 за 2 раза по грунтовке из 40%-го раствора битума в керосине.
3. Опорная рама блока должна быть установлена на цементно-песчаный раствор М50, толщиной 50мм.
4. Горизонтальность опорной поверхности регулировать с помощь стальных подкладок.
5. Под подошвой бетонных конструкций выполнить подготовку из щебня 50мм, пропитанного битумом полного насыщения.
5. ГРП – блок-бокс полного заводского изготовления, размером в осях 2,21 х 1,4м, высотой 1,39*м. состоит из каркаса, основания, стеновых и кровельных панелей. Основание блок-бокса выполнено из системы металлических балок, обшито металлическими листами. Каркас блок-бокса – из металлических гнутых профилей. Кровельные и стеновые панели из стальных облицовочных профилированных листов с утеплителем из несгораемых минераловатных плит.

толщине свариваемых элементов.

Изм.	Кол.уч.	Лист	Nдок.	Подпись	Дата
Разработал		Султангалиев			09.24
Проверил		Акшабаев			09.24
ГИП		Тузелбаева			09.24

28-2024-АС

Строительство сельского клуба на ст.Ералиево, в селе Курык Каракиянского района .

Архитектурно строительное решение

Стадия	Лист	Листов
РП	3	4

План ограждения площадки ОГ.Виды.Узлы. Фундамент ФМ-1.Разрез 1-1

ТОО «Жастар-Плюс» г.Актау-2024г.

Согласовано

Взам. инв. N

Подпись и дата

Инв. N

Формат А2

Узел подключения-1шт
М 1:50

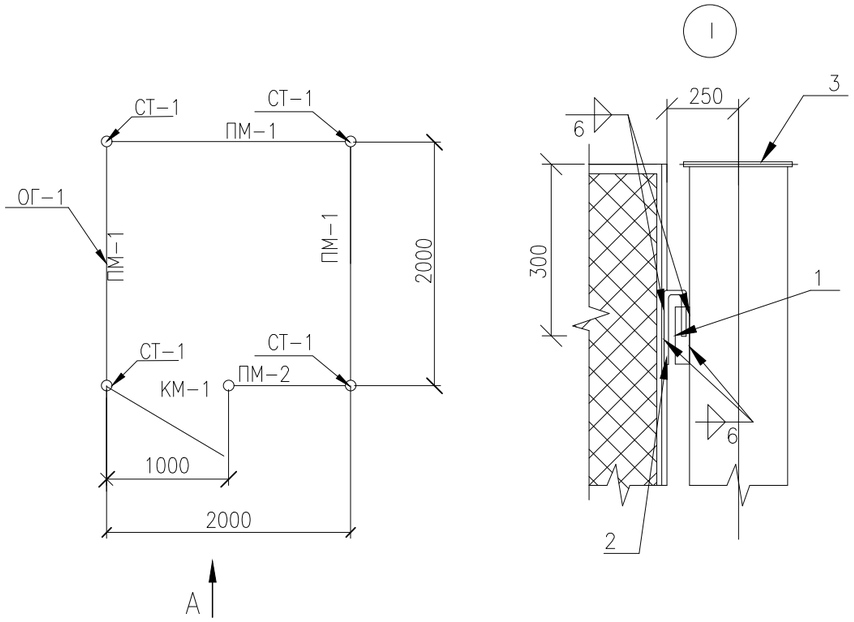

ВИД А
М 1:50

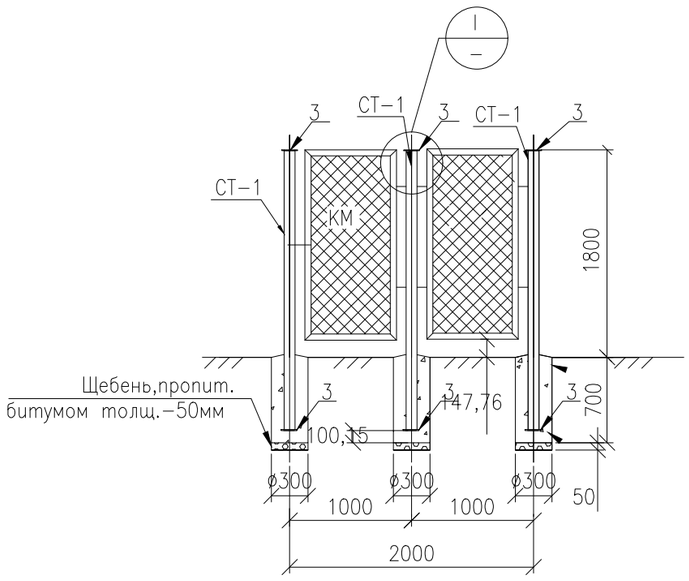

СПЕЦИФИКАЦИЯ ЭЛЕМЕНТОВ КОНСТРУКЦИЙ

	Обозначение	Наименование	Кол.	Масса ед., кг	Приме-чание
		Ограждение ОГ-1	1		
ПМ-1	Серия 3.017-1 в	Панель ПМ-1	3	20,06	укорочена до 2000мм
ПМ-2	Серия 3.017-1 вып.2	Панель ПМ-2	1	10,03	укорочена до 1000мм
КМ	Серия 3.017-1 вып.5	Калитка КМ	1	13,54	
СТ-1	ГОСТ 10704-91	тр. ø89х5 L=2284мм	5	22.66	
1	ГОСТ 8732-78*	тр. ø28х3 L=100мм	18	0.19	
2	ГОСТ 5781-82*	ø16АI L=200	18	0,32	
3	ГОСТ 103-76*	-130х8 L=130	10	0,12	заглушка для стоек
		Материал:бетон кл.В15м3	0.24		для замонол. столбов

ПРИМЕЧАНИЯ:

1. ИЗОЛЯЦИЮ БОКОВЫХ ПОВЕРХНОСТЕЙ ФУНДАМЕНТОВ СТОЕК СТ-1 ВЫПОЛНИТЬ ОДНИМ СЛОЕМ РУБЕРОИДА.
2. МАТЕРИАЛ БЕТОННЫХ КОНСТРУКЦИЙ – БЕТОН НА СУЛЬФАТОСТОЙКОМ ПОРТЛАНДЦЕМЕНТЕ С В/Ц ОТНОШЕНИЕМ 0.45, МАРКА ПО ВОДОНЕПРОНИЦАЕМОСТИ W4.
3. ПОД ПОДОШВОЙ БЕТОННЫХ КОНСТРУКЦИЙ ВЫПОЛНИТЬ ПОДГОТОВКУ ИЗ ЩЕБНЯ ТОЛЩИНОЙ 50мм, ПРОПИТАННОГО БИТУМОМ ДО ПОЛНОГО НАСЫЩЕНИЯ.
4. МАТЕРИАЛ МЕТАЛЛОКОНСТРУКЦИЙ – СТАЛЬ Вст3кп2 ПО ГОСТ 380-94.
5. МЕТАЛЛОКОНСТРУКЦИИ ОКРАСИТЬ ЭМАЛЕВОЙ КРАСКОЙ ПФ115 ГОСТ 6465-76* ПО ГРУНТОВКЕ ИЗ ГФ-021 ГОСТ 25129-82* В 1 СЛОЙ.
6. СВАРКУ МЕТАЛЛОКОНСТРУКЦИЙ ПРОИЗВОДИТЬ ЭЛЕКТРОДАМИ ТИПА Э-42 ПО ГОСТ 9467-75*. ТОЛЩИНУ ШВА ПРИНИМАТЬ ПО НАИМЕНЬШЕЙ ТОЛЩИНЕ СВАРИВАЕМЫХ ЭЛЕМЕНТОВ.

Изм.	Кол.уч.	Лист	Nдок.	Подпись	Дата
Разработал		Султангалиев			09.24
Проверил		Акшабаев			09.24
ГИП		Тузелбаева			09.24

28-2024-АС

Строительство сельского клуба на ст.Ералиево, в селе Курык Каракиянского района .

Архитектурно строительное решение

Стадия	Лист	Листов
РП	4	4

Узел подключения, Вид А
Спецификация элементов конструкции

ТОО «Жастар-Плюс»
г.Актау-2024г.

Согласовано

Взам. инв. N

Подпись и дат

Инв N подл

Формат А3