ТОО «Жастар-Плюс» МНС №0000176

РАБОЧИЙ ПРОЕКТ

«Строительство сельского клуба на ст.Ералиево в селе Курык Каракиянского района»

ТОМ-2

Архитектурно-строительные решения.
Здание клуба.

28-2024-АС

Директор Бижикенов К.

ГИП Тузелбаева Г.

Актау - 2024 г.

ВЕДОМОСТЬ РАБОЧИХ ЧЕРТЕЖЕЙ ОСНОВНОГО КОМПЛЕКТА

Лист	Наименование	Примечание
1	Общие данные	
2	Фасад по осям 1-5, 5-1, А-Ж, Ж-А	
3	План первого этажа	
4	План второго этажа	
5.1	Разрезы 1-1÷3-3	
5.2	Разрез 4-4	
6	План чердака	
7	План кровли	
8	Спецификация элементов заполнения проемов	
9	Деталь выхода на чердак. Металлическая стремянка ЛВ1	
10	Ведомость отделки помещений. Экспликация полов.	
11	План фундамента. Армирование ленточного фундамента. Раскладка фундаментных блоков. Разрез 1-1	
12	Схема расположения плит покрытия на отм. +3.300, +6.600. Узлы А, Б. Разрезы 1-1, 2-2	
13	Монолитный участок Му-1÷Му-8	
14	Монолитный участок Му-9 (опалубка, армирование). Разрез 1-1	
15	Схема расположения перемычек на плане первого этажа	
16	Схема расположения перемычек на плане второго этажа	
17	Лестницы Л-1. Разрезы 1-1, 2-2. Схемы расположения балок. Узлы I÷III	
18	Лестница Л-1. Лестничное ограждение Ло. Кс-1, Кс-1*, Кс-2, Кс-2*, Б-1, Пм-1, Лс-1, Оп-1, Зд-1. Разрезы 1-1÷5-5.	
19	Схема расположение элементов кровли. Разрезы 1-1÷4-4	
20	Узлы по кровле	
21	Слуховое окно. Прохождение канализационного стояка через кровлю	
22	Крыльцо Кр-1. Разрезы 1-1, 2-2	
23	Навес Нв-1	
24	Крыльцо Кр-2, Кр-3, Кр-4. Разрезы 1-1, 2-2, 3-3	
25	Козырек Кз-1. Разрез 1-1	
26.1	Схема расположения подпольных каналов и отверстий	
26.2	Разрез 1-1. Узел А	
27	Ступеньки и пандус зрительного зала. Разрезы 1-1, 2-2	
28	Конструкция пола эстрады. Разрезы 1-1÷3-3	
29	Схема расположения отверстий на отм. 0,000	
30	Элементы венткамеры.	
31	Пожарная лестница	
32	План фундаментов под котлы. Фундамент Ф-1, Ф-2. Разрезы 1-1...3-3	
33	Приямок Прм-1. Разрез 1-1. Узел А	

ТЕХНИКО-ЭКОНОМИЧЕСКИЕ ПОКАЗАТЕЛИ

Поз.	Наименование	Ед. изм.	Значение
1	Общая площадь	м²	650,50
2	Площадь застройки	м²	659,21
3	Строительный объем	м³	4862,6
4	Полезная площадь	м²	617,7
5	Расчетная площадь	м²	568,25

Проект разработан в соответствии с действующими нормами и правилами и предусматривает мероприятия обеспечивающие пожарную, взрыво-пожарную и взрывную безопасность эксплуатации здания.

Главный инженер проекта Тузелбаева Г.

Согласовано: Раздел ПП — Бижкенов; Раздел ОВ — Каримов; Раздел ГСВ,ГСН — Султонгомлев

Согласовано: Раздел ВН,СС — Алиева; Раздел ВК,НВК — Сергеев; Раздел ЭО,АПС — Алиева

Взам. инв. N

Подп. и дата

Инв. N подл.

Исходные данные

Комплект рабочих чертежей марки АС разработан на основании заданий выданных заказчиком.

Исходные данные:

- степень огнестойкости - II;
- уровень ответственности - II;

Рабочие чертежи разработаны для следующих природно-климатических условий;

- климатический район - IVГ (по СП РК 2.04-01-2017);

температура наружного воздуха наиболее холодной пятидневки - минус 17,0 °С (по СП РК 2.04-01-2017);

- нормативная снеговая нагрузка - 0,8 кПа (80 кг/м2);
- нормативное значение ветрового давления - 0,70 кПа (70 кг/м2);
- расчетная сейсмичность здания - менее 6 баллов согласно СП РК 2.03-30-2017.

Характеристики здания:

- Категория по взрывопожарной и пожарной опасности - Д;
- Класс функциональной пожарной опасности - Ф 2.1;
- Класс конструктивной пожарной опасности - С1;
- Класс пожарной опасности строительных конструкций - К1;
- Уровень комфорта - 3.

Общие указания

Рабочие чертежи марки АС разработаны на основании задания заказчика.

За условную отметку 0,000 принята отметка чистого пола первого этажа, соответствующая абсолютной отметке на местности - 352,30.

Согласно заключения об инженерно-геологических условиях, выполненного ИП "Амирус" в 2024 году основанием для фундаментов служит слой ИГЭ-2.

ИГЭ-2. Известняк-ракушечник, оолитовый, низкой прочности. Вскрытая мощность - 5.0м

Нормативные значения грунта:

Плотность грунта $\rho н = 1.59$ г/см^3

Предел прочности одноосному сжатию Rсжн = 1.5 МПА (в естественном состоянии)

Rсжн = 1.3 МПА (в замоченном состоянии)

Расчетные значения предела прочности Rсж1 = 1.1 МПА (в замоченном состоянии)/

Грунтовые воды до глубины 6,0 м не обнаружены.

Архитектурно-планировочные решения

Объемно-планировочные и конструктивные решения здания сельского клуба приняты в соответствии с требованиями:

- СН РК 3.02-20-2011, СП РК 3.02-120-2012 "Культурно-зрелищные учреждения";
- СН РК 3.02-07-2014, СП РК 3.02-107-2014 "Общественные здания и сооружения";

Здание клуба запроектировано с размерами в осях 30,0х26,28м,в плане имеет форму неправильного многоугольника, двухэтажное с высотой 1-го этажа 3,6м, 2-го этажа 3,0м, без подвала, с чердаком.

Здание бескаркасное, из камня-ракушечника с температурными швами.

Здание сельского клуба предназначен для населения, проведения культурных, просветительских и других видов мероприятий и досугов. На первом этаже зданий имеется эстрада со зрительным залом общей площадью 153,18 м2, универсальный зал, комнаты для артистов и др. вспомогательные помещения. На втором этаже имеются читальный зал с фондом хранения, кинопроекционная, кабинеты и другие помещения.

Здание дома культуры имеет несколько выходов для эвакуации, пути при вводе здания в эксплуатацию должны быть четко обозначены и легко доступны. Двери всех помещений открываются в сторону движения людей при эвакуации. В случае чрезвычайных ситуации посетители первого этажа эвакуируются по основному входу через вестибюль, по дополнительным дверям расположенные с двух сторон здания. Посетители второго этажа в случае чрезвычайных ситуации эвакуируются через основную лестничную клетку и наружную пожарную лестницу. Движение людей в зрительном зале осуществляется таким образом, чтобы исключить возможность образования затора и обеспечить безопасность. Вход в зал во времч мероприятий осуществляется через вестибюль, а выход непосредственно наружу из дверей расположенных по краям зала.

Конструктивные решения

Конструктивная часть здания - продольно-стеновая - пространственная конструктивная система из несущих каменных стен, объединенных для совместной работы горизонтальными дисками перекрытий, воспринимающих всю совокупность вертикальных и горизонтальных нагрузок.

Фундаменты - сборные из стеновых блоков по ГОСТ 13579-2018, подошва фундаментов из монолитного ж/б бетон кл. С20/25 на сульфатостойком портландцементе. Марка бетона по водонепроницаемости W8, по морозостойкости F200.

Для защиты фундаментов от капилярной влаги устраивается горизонтальная гидроизоляция из цементного раствора состава 1:2 с уплотняющей добавкой (церезит, битумные мастики) и вертикальная гидроизоляция обмазкой горячим битумом марки БП-IV за два раза.

Бетонные изделия нулевого цикла выполняются на сульфатостойком портландцементе.

Наружные и внутренние стены выполняются из камня-ракушечника марки I/COMP/35 по ГОСТ4001-2013 на растворе М-50.

Наружная отделка фасада - фиброцементные панели по металлическим профилям.

Внутренняя отделка - согласно ведомости отделки помещений.

Конструкция полов - согласно экспликации полов.

Перекрытия и покрытие - из сборных многопустотных ж/б плит по серии ТОО "СтроДеталь" Актобе.

Лестницы - приняты из ж/б площадки по металлическим балкам и косоурам.

Перемычки - сборные железобетонные по серии 1.038.1-1 в 1,2.

Крыша - чердачная, по деревянным стропилам.

Кровля - металлочерепица по деревянной обрешетка сечением 60х60 с шагом 250мм.

Водоотвод - наружный организованный.

Внутренние перегородки толщиной 100мм и 190мм выполнены из камня-ракушечника марки I/COMP/35 по ГОСТ4001-2013 на растворе М-50.

Во влажных помещениях применены перегородки толщиной 120 мм выполнены из кирпича керамического полнотелого М75 (ГОСТ 530-2012) на цементно песчаном растворе М50.

Двери наружные - индивидуальные, металлопластиковые.

Двери внутренние - по ГОСТ 6629-88.

Окна - металлопластиковые с тройным остеклением.

Для отвода от фундамента дождевых и талых вод, вокруг здания устраивается отмоська шириной 700 мм.

Противопожарные мероприятия

Противопожарные мероприятия выполняются согласно СН РК 2.02-01-2014.

СП РК 2.02-101-2014.

Все металлические балки и косоуры лестничных клеток обтягиваются металлической сеткой и оштукатуриваются цементно-песчаным раствором толщиной 20мм.

Все деревянные элементы антисептируются и обрабатываются огнезащитной краской "ПОС" согласно СН РК 2.02-01-2014, СП РК 2.02-101-2014.

В лестничных клетках на площадке второго этажа предусматривается металлическая стремянка для выхода в чердачное помещение.

В чердачных помещениях вдоль всего здания выполняются проходы высотой 1,6м, шириной 1,2м согласно Технического регламента "Общие требования к пожарной безопасности" п.275.

Выходы на кровлю предусматриваются по закрепленным металлическим стремянкам, технического регламента "Общие требования к пожарной безопасности" п. 275.

Защита деревянных конструкций.

Деревянные конструкции обработать антисептиками и огнезащитными составами.

Указания по производству работ.

Производство работ вести в соответствии с действующими строительными нормами и правилами производства работ.

Проектом предусмотрено производство строительно-монтажных работ в летних условиях в соответствии с действующими строительными нормами и правилами по производству работ и настоящим указаниям.

При производстве работ нулевого цикла руководствоваться СН РК 5.01-01-2013, СП РК 5.01-101-2013 "Земляные сооружения".

Строительно-монтажные работы выше отметки 0.000 могут производиться только после выполнения работ нулевого цикла.

В ходе процесса производства работ необходимо составлять акты освидетельствования скрытых работ.

Ведомость основных комплектов рабочих чертежей.

Обозначение	Наименование	Примечание
ГП	Генеральный план	
АС	Архитектурно-строительная часть	
ОВ	Отопление и вентиляция.	
ВК	Внутренний водопровод и канализация	
НВК	Наружное сети водопровода и канализации	
ЭМ	Электроосвещение и силовое электрооборудование	
ЭС	Электроснабэжение	
ТХ	Технология производства	
ГСВ	Газоснабжение внутреннее	
ГСН	Газоснабжение наружные	
НСС	Наружные система связи	
СС	Система связи	
ВН	Видеонаблюдение	

ВЕДОМОСТЬ ССЫЛОЧНЫХ И ПРИЛАГАЕМЫХ ДОКУМЕНТОВ

Обозначение	Наименование	Примечание
СН РК 2.02-01-2014	Пожарная безопасность зданий и сооружений	
СП РК 3.02-137-2013	Крыши и кровли	
СП РК 3.02-136-2012	Полы	
ГОСТ 34028-2016	Стержневая арматура	
ГОСТ 6629-88	Двери деревянные внутренние для жилых и общественных зданий	
ГОСТ 24698-81	Двери деревянные наружные для жилых и общественных зданий	

Изм.	Кол.уч.	Лист	Nдок.	Подпись	Дата				
Разработал		Бижикенов			09.24	28-2024-АС			
Проверил		Акшабаев			09.24	Строительство сельского клуба на ст.Ералиево в селе Курык Каракиянского района			
ГИП		Тузелбаева			09.24	Архитектурно-строительные решения	Стадия	Лист	Листов
							РП	1	
						Общие данные	ТОО «Жастар-Плюс» г.Актау-2024г.		

Формат А2

Фасад по осям 1-5
(1:100)

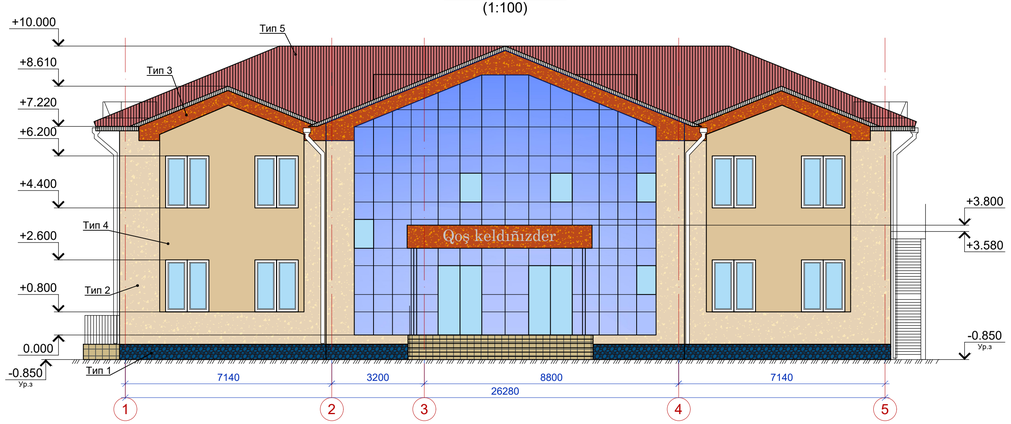

Фасад по осям 5-1
(1:100)

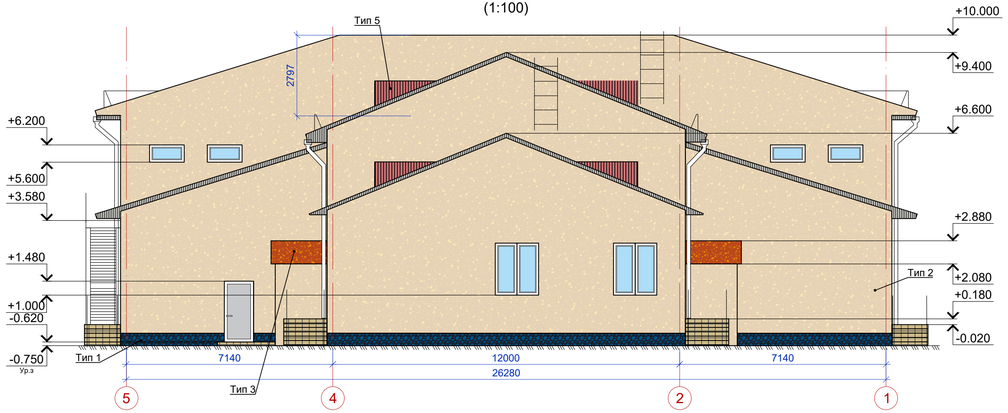

Фасад по осям А-Ж
(1:100)

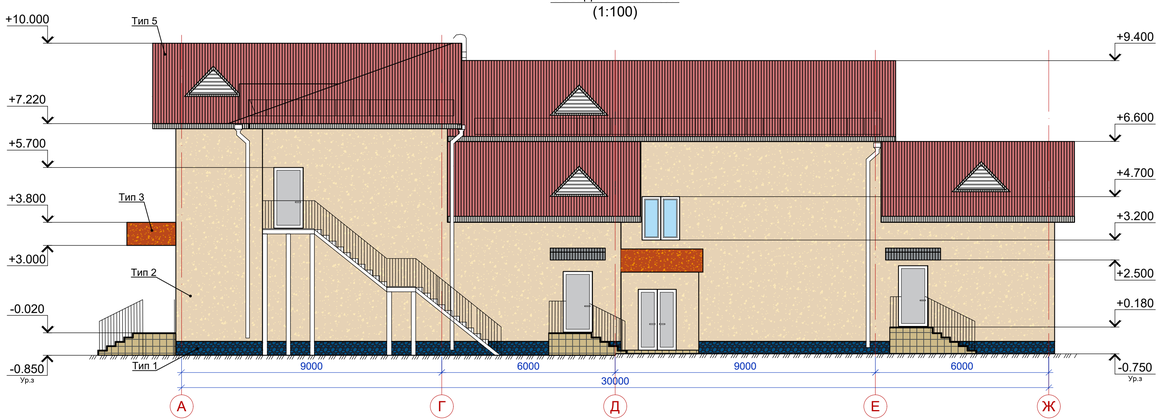

Фасад по осям Ж-А
(1:100)

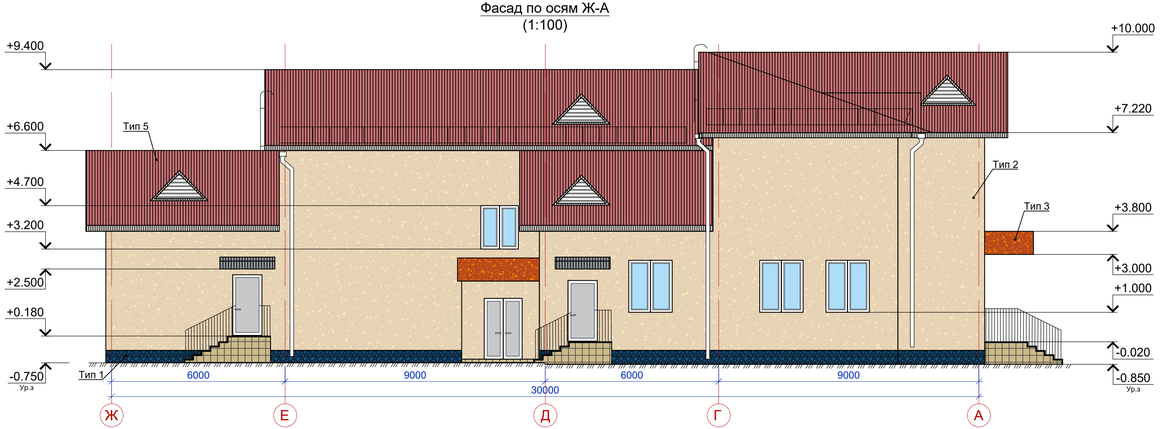

ВЕДОМОСТЬ ОТДЕЛКИ ФАСАДОВ

Поз. отделки	Наименование элемента фасада	Наименование материала отделки	Наименование и номер эталона цвета или образец колера	Количество	Примечание
Тип 1	Цоколь	Облицовка рваным камнем	RAL 5005	60,0м^2	
Тип 2	Стена	Фиброцементные панели по металлическим профилям	RAL 1015	700,0м^2	
Тип 3	Стена	Фиброцементные панели по металлическим профилям	RAL 2001	20,0м^2	
Тип 4	Стена	Фиброцементные панели по металлическим профилям	RAL 1014	50,0м^2	
Тип 5	Козырек	Металлочерепица	RAL 3014	850,0м^2	

Примечания:

1. Вентиляционные шахты на фасаде условно не показаны.
2. Наружные отделки откосов окон и дверей выполнить как на фасадах. Общая площадь отделки = 23,07 м^2

Изм.	Кол.уч	Лист	Nдок.	Подпись	Дата
Разработал		Бижиженов			09.24
Проверил		Акшабаев			09.24
ГИП		Туэлбаева			09.24

28-2024-АС

Строительство сельского клуба на ст.Ералиево в селе Курык Каракиянского района

Архитектурно-строительные решения

Стадия	Лист	Листов
РП	2	

Фасад по осям 1-5, 5-1, А-Ж, Ж-А

ТОО «Жастар-Плюс» г.Актау-2024г.

Согласовано

Раздел ПП	Бижиженов	
Раздел ОВ	Кадимов	
Раздел СЭ,ТС	Султанов	
Раздел ВК,СС	Алиев	
Раздел ВК,НВК	Сергеев	
Раздел ЭО,АПС	Алиев	

Взам. инв. N

Подп. и дата

Инв. N подл.

Формат А3х3

План первого этажа
М1:100

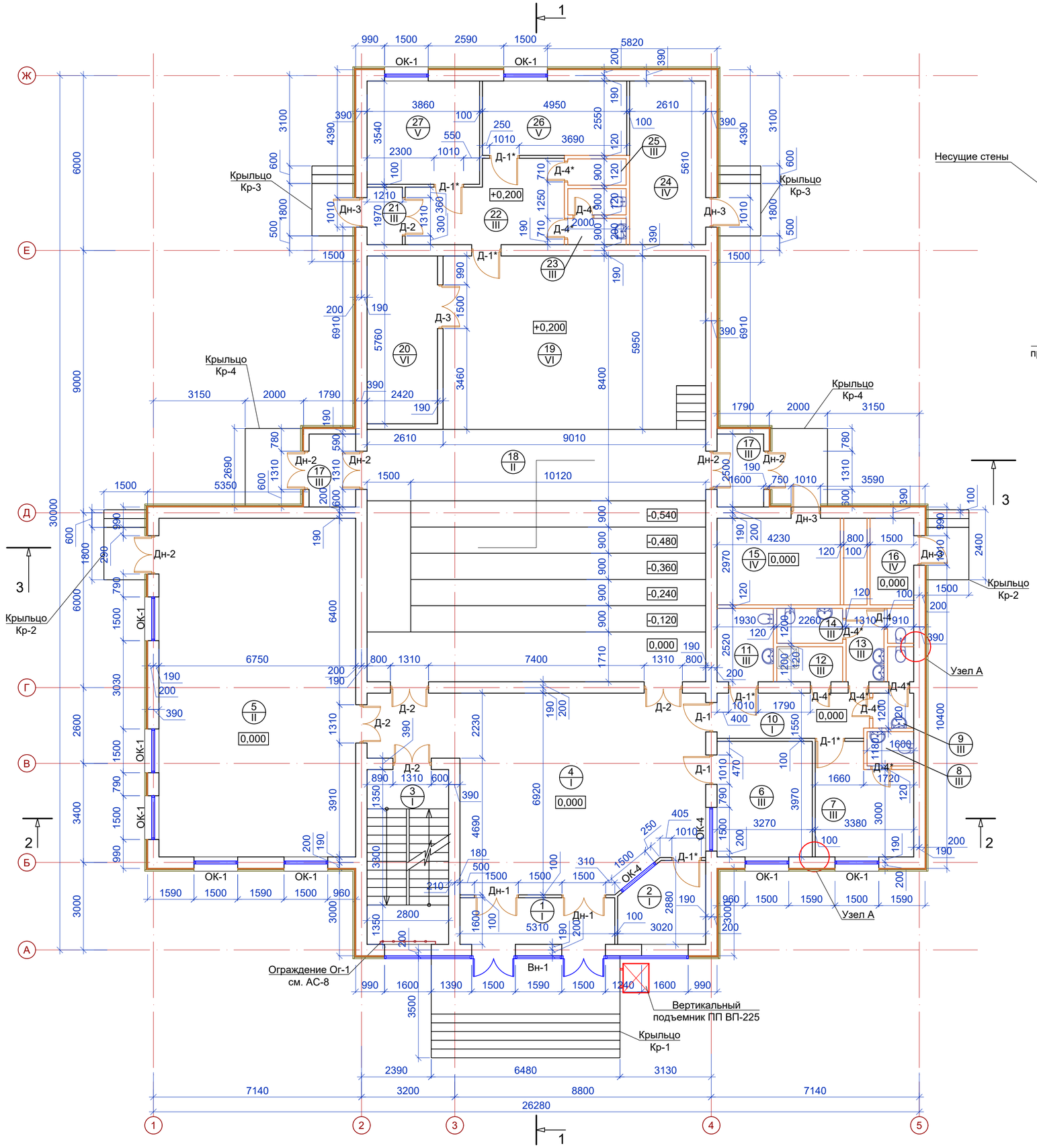

Узел А
(1:15)

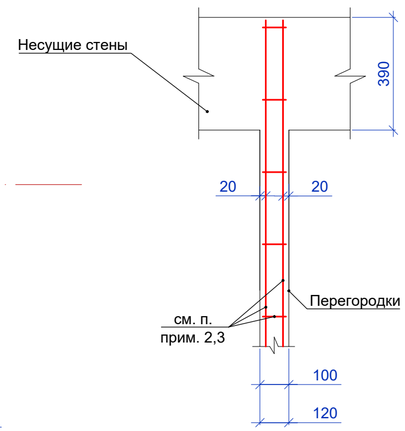

ЭКСПЛИКАЦИЯ ПОМЕЩЕНИЙ 1-ГО ЭТАЖА

Номер поме-щения	Наименование	Площадь, м^2	Кат. пом.
1	Тамбур	8,29	Д
2	Помещение охраны	7,62	Д
3	Лестничная клетка	16,53	Д
4	Вестибюль	61,90	Д
5	Универсальный зал	77,78	Д
6	Гардероб	12,76	Д
7	Комната персонала	11,53	Д
8	Сан. узел для персонала(служебный)	1,81	Д
9	Санузел мужской	2,62	Д
10	Коридор	8,66	Д
11	Санузел для инвалидов	4,73	Д
12	Помещение уборочного инвентаря	2,53	Д
13	Санузел женский	4,28	Д
14	Комната гигиены	2,60	Д
15	Венткамера	12,35	Д
16	Электрощитовая	4,32	Д
17	Тамбур (2шт.)	7,76	Д
18	Зрительный зал	100,02	Д
19	Эстрада	53,16	Д
20	Инвентарная	13,69	Д
21	Тамбур	2,29	Д
22	Коридор	13,28	Д
23	Санузел	3,53	Д
24	Тепловой пункт	14,39	Д
25	Душевая	1,71	Д
26	Артистическая	12,39	Д
27	Артистическая	13,44	Д
	Итого	475.97	

Примечания:

1. Стены толщиной 190 и 390 мм выполнить из камня ракушечника марки I/COMP/35 по ГОСТ4001-2013 на цементно-песчаном растворе марки М50. Общий объем камня-ракушечника - 485,5 м3
2. Стены толщиной 100 мм выполнить из камня ракушечника марки I/COMP/35 по ГОСТ4001-2013 на цементно-песчаном растворе марки М50, с армированием через 2 ряда кладки продольной арматурой из двух арматур Ø6 А240 с поперечным армированием арматурой Ø6 А240 с шагом 250мм. длиной 80 мм. Общий расход арматуры Ø6 А240 --- 225,6 кг
3. Перегородки толщиной 120 мм выполнены из кирпича керамического полнотелого М75 ГОСТ 530-2012 на цементно-песчаном растворе М50. Общий объем кирпичной кладки - 17,50 м3.

Изм.	Кол.уч.	Лист	Nдок.	Подпись	Дата				
						28-2024-АС			
						Строительство сельского клуба на ст.Ералиево в селе Курык Каракиянского района			
Разработал		Бижикенов			09.24	Архитектурно-строительные решения	Стадия	Лист	Листов
Проверил		Акшабаев			09.24		РП	3	
ГИП		Тузелбаева			09.24				
						План первого этажа	ТОО «Жастар-Плюс» г.Актау-2024г.		

Формат А2

Согласовано			
раздел ПП	Бижикенов	Каримов	Султонгомлев
Раздел ОВ			
Раздел ГСВ,ГСН			
Раздел ВН,СС	Алиева	Сергеев	Алиева
Раздел ВК,НВК			
Раздел ЭО,АПС			

Взам. инв. N

Подп. и дата

Инв. N подл.

План второго этажа
М1:100

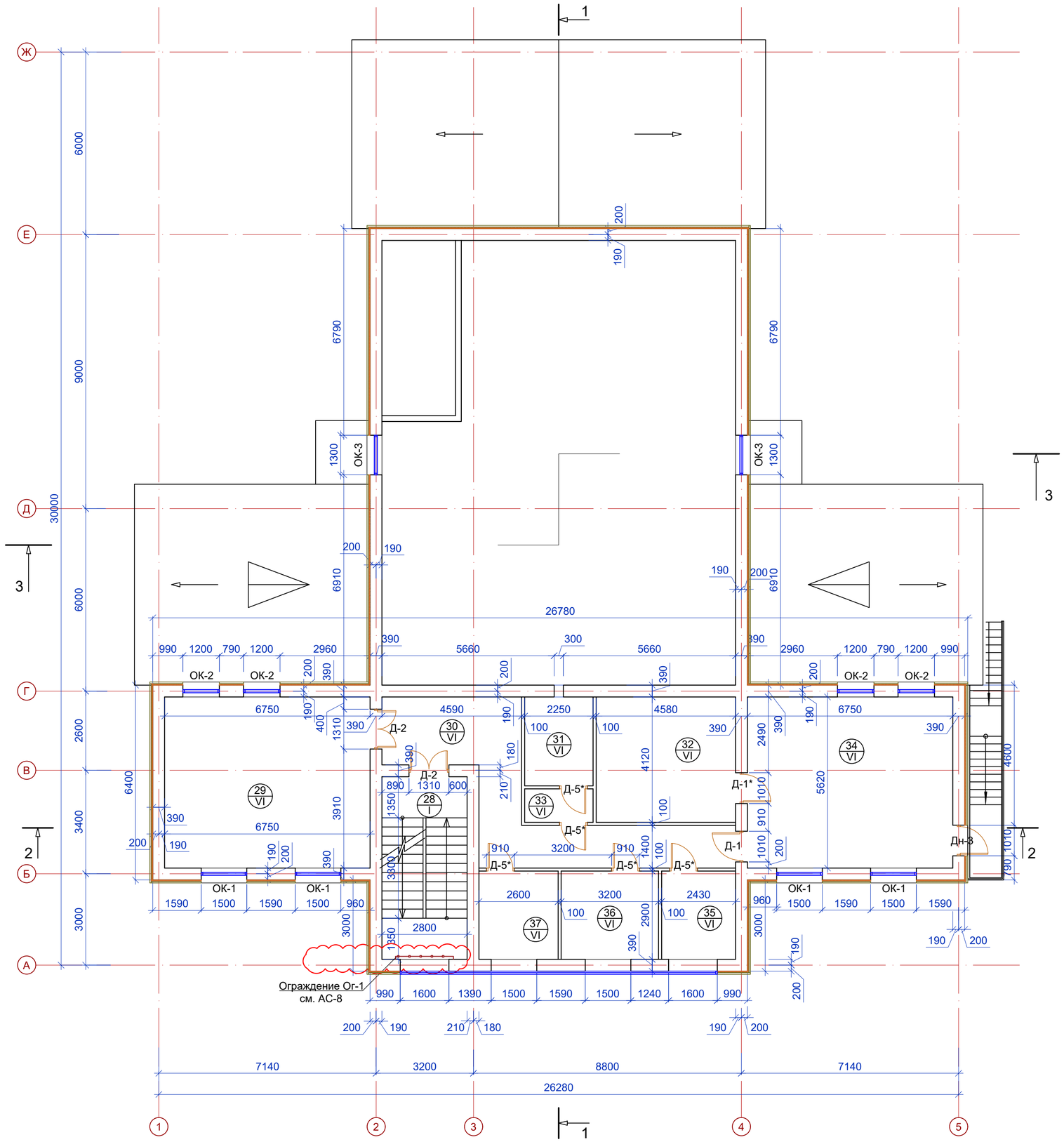

ЭКСПЛИКАЦИЯ ПОМЕЩЕНИЙ 1-ГО ЭТАЖА

Номер поме-щения	Наименование	Площадь, м^2	Кат. пом.
28	Лестничная клетка	16,53	Д
29	Компьютерный зал	37,56	Д
30	Коридор	24,30	Д
31	Кинопроекционная	6,41	Д
32	Фонд хранения книг	18,60	Д
33	Шлюз	2,37	Д
34	Читальный зал с зоной выдачи книг	37,56	Д
35	Кабинет	6,88	Д
36	Кабинет	9,09	Д
37	Кабинет	7,37	Д
	Итого	166.67	

Деталь крепления перегородок

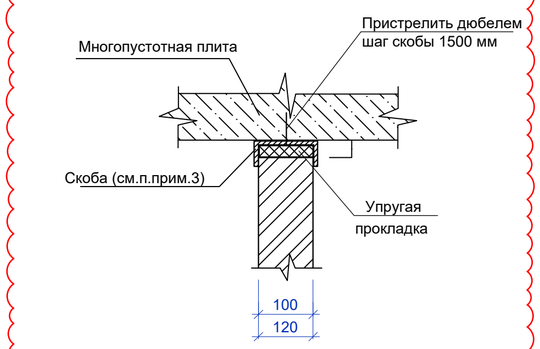

3. Скобы для крепления перегородок толщиной 100,120 мм установить с шагом 1.5 м, применяются из полосовой стали по ГОСТ 103-76. Общий расход: Полоса 278x100x3, в кол-ве 86 шт (общий вес на все здание 56,33 кг)

Согласовано		
Раздел ВН,СС	Алиева	
Раздел ВК,НВК	Сергеев	
Раздел ЭО,АПС	Алиева	
Раздел ПП	Бижикенов	
Раздел ОВ	Каримов	
Раздел ГСВ,ГСН	Султонгалиев	

Взам. инв. N

Подп. и дата

Инв. N подл.

Изм.	Кол.уч.	Лист	Nдок.	Подпись	Дата	28-2024-АС		
						Строительство сельского клуба на ст.Ералиево в селе Курык Каракиянского района		
Разработал		Бижикенов			09.24	Архитектурно-строительные решения	Стадия	Лист	Листов
Проверил		Акшабаев			09.24		РП	4	
ГИП		Тузелбаева			09.24				
						План второго этажа	ТОО «Жастар-Плюс» г.Актау-2024г.		

Формат А2

Разрез 1-1
(1:100)

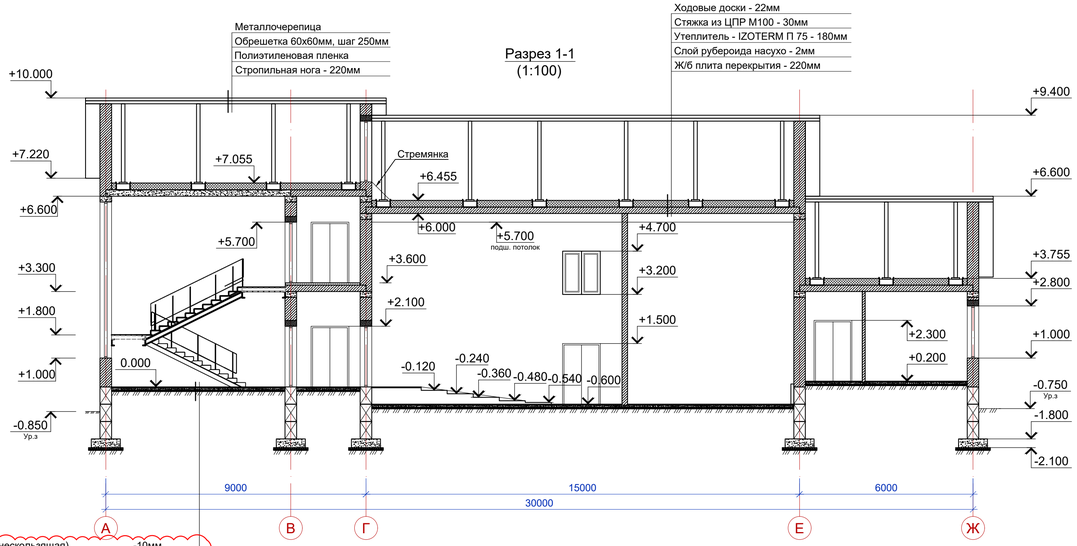

Разрез 3-3
(1:100)

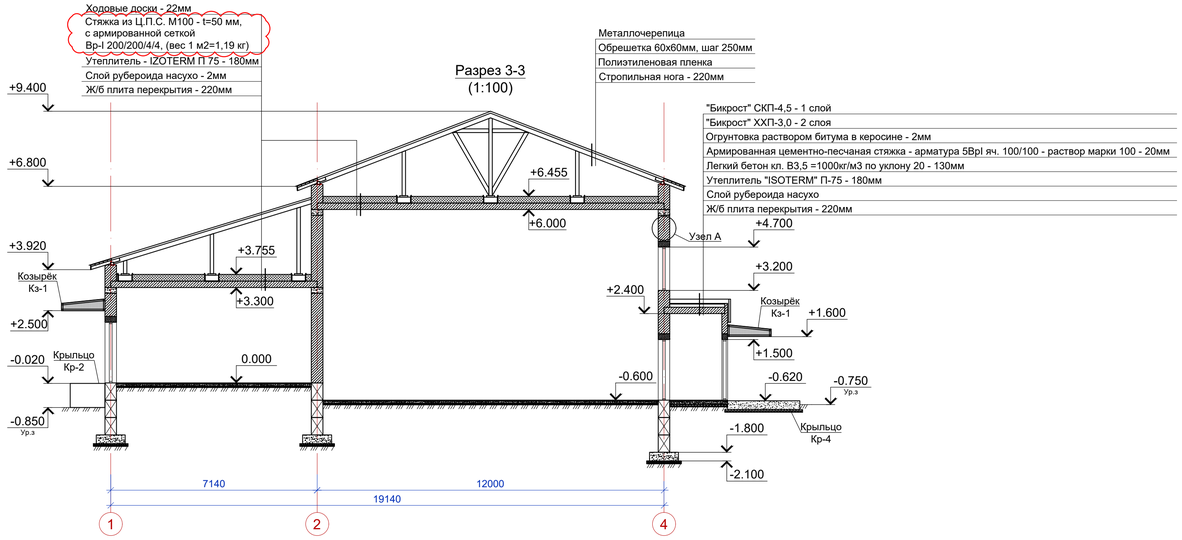

Разрез 2-2
(1:100)

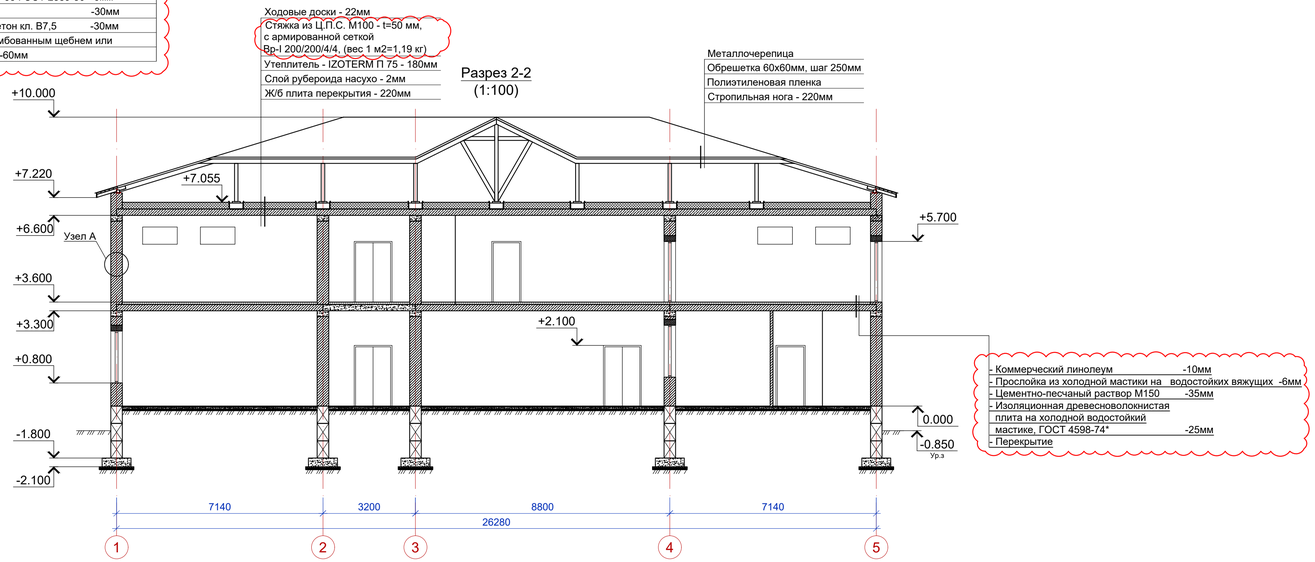

Керамогранит (нескользящая)	-10мм
-Цементно-песчаный раствор М150	-15мм
-Цементно-песчаный раствор М150	-15мм
-2 слоя изола И-БД ГОСТ 10296-79 на горячей битумной мастике МБК-Г 55 ГОСТ 2889-80	-6мм
-ЦПР по уклону М150	-30мм
-Подстилающий слой: бетон кл. В7,5	-30мм
-Грунт основания с втрамбованным щебнем или гравием крупностью - 40-60мм	

- Коммерческий линолеум	-10мм
- Прослойка из холодной мастики на водостойких вяжущих	-6мм
- Цементно-песчаный раствор М150	-35мм
- Изоляционная древесноволокнистая плита на холодной водостойкий мастике, ГОСТ 4598-74*	-25мм
- Перекрытие	

А
Фрагмент наружной стены

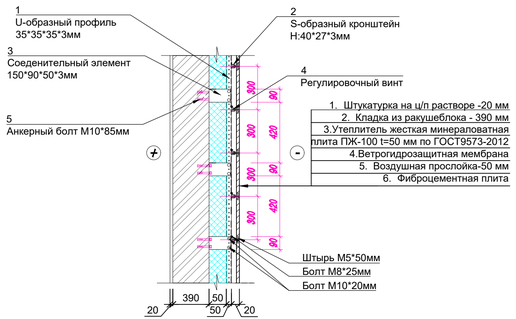

Примечания:
1. Откосы окон и дверей после монтажа оштукатурить, декоративный слой принять согласно ведомости отделок каждого помещения соответственно.

Изм.	Кол.уч	Лист	Nдок.	Подпись	Дата	28-2024-АС		
						Строительство сельского клуба на ст.Ералиево в селе Курык Каракиянского района		
Разработал		Бикжиенов			09.24	Архитектурно-строительные решения	Стадия	Лист	Листов
Проверил		Акшабаев			09.24		РП	5.1	
ГИП		Туэзбаева			09.24				
						Разрезы 1-1÷3-3	ТОО «Жастар-Плюс» г.Актау-2024г.		

Согласовано: Бикжиенов, Кадрмова, Султонгалиев; Аниева, Сергеев, Аниева

Взам. инв. N | Подп. и дата | Инв. N подл.

Формат А3х3

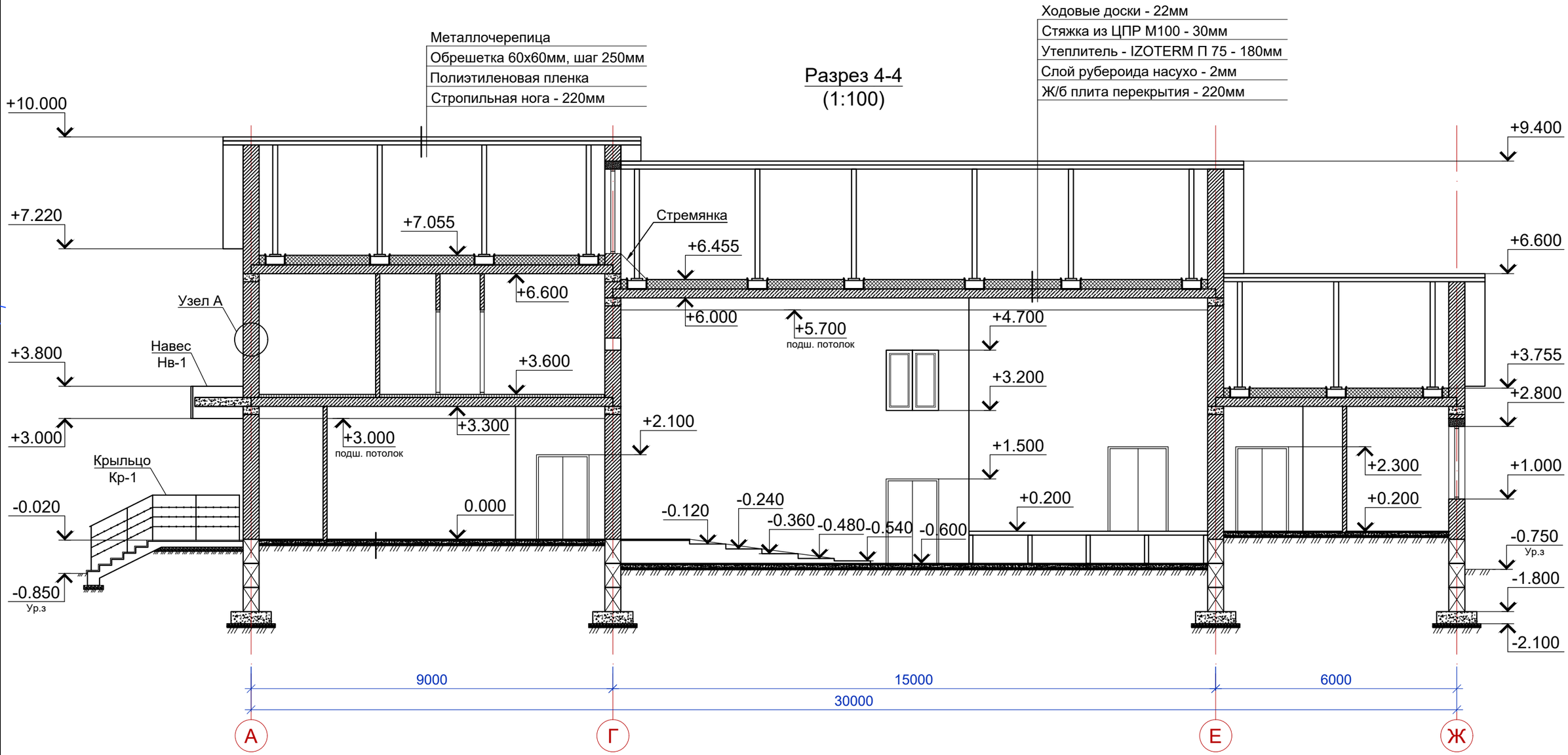

Согласовано

раздел ГП	Бижикенов	
Раздел ОВ	Каримов	
Раздел ГСВ,ГСН	Султонгомиев	
Раздел ВН,СС	Алиева	
Раздел ВК,НВК	Сергеев	
Раздел ЭО,АПС	Алиева	

Взам. инв. N

Подп. и дата

Инв. N подп.

Изм.	Кол.уч.	Лист	Nдок.	Подпись	Дата
Разработал		Бижикенов			09.24
Проверил		Акшабаев			09.24
ГИП		Тузелбаева			09.24

28-2024-АС

Строительство сельского клуба на ст.Ералиево в селе Курык Каракиянского района

Архитектурно-строительные решения

Стадия	Лист	Листов
РП	5.2	

Разрез 4-4

ТОО «Жастар-Плюс»
г.Актау-2024г.

Формат А3

План чердака
М1:100

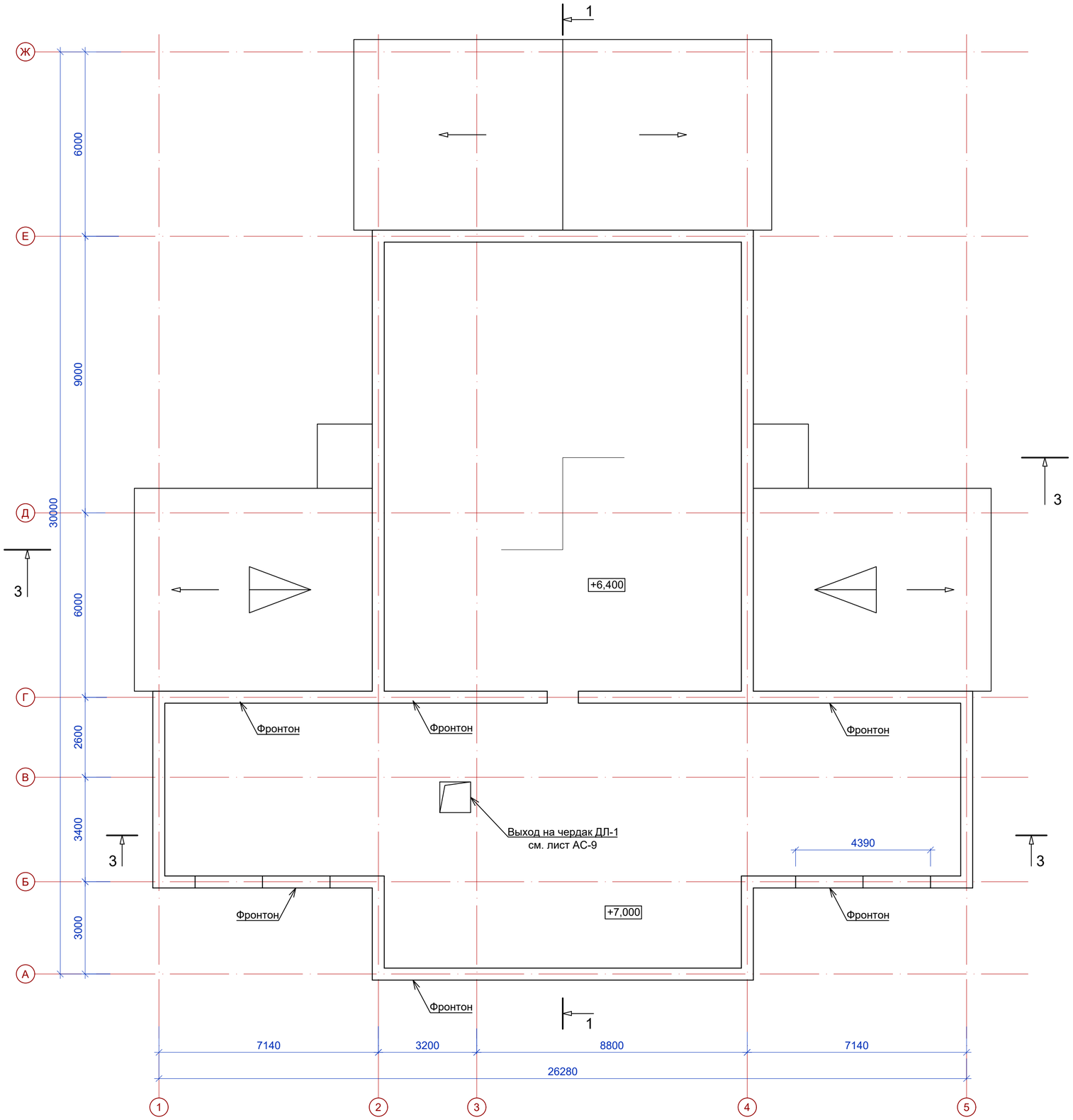

Примечания:
1. Общая площадь чердака составляет - 350м2

Изм.	Кол.уч.	Лист	Nдок.	Подпись	Дата	28-2024-АС		
						Строительство сельского клуба на ст.Ералиево в селе Курык Каракиянского района		
Разработал		Бижикенов			09.24	Архитектурно-строительные решения	Стадия	Лист	Листов
Проверил		Акшабаев			09.24		РП	6	
ГИП		Тузелбаева			09.24				
						План чердака	ТОО «Жастар-Плюс» г.Актау-2024г.		

Согласовано
Раздел ВН,СС — Алиева
Раздел ВК,НВК — Сергеев
Раздел ЭО,АПС — Алиева
Согласовано
раздел ПП — Бижикенов
Раздел ОВ — Каримов
Раздел ГСВ,ГСН — Султангалиев

Взам. инв. N
Подп. и дата
Инв. N подп.

Формат А2

План кровли
М1:100

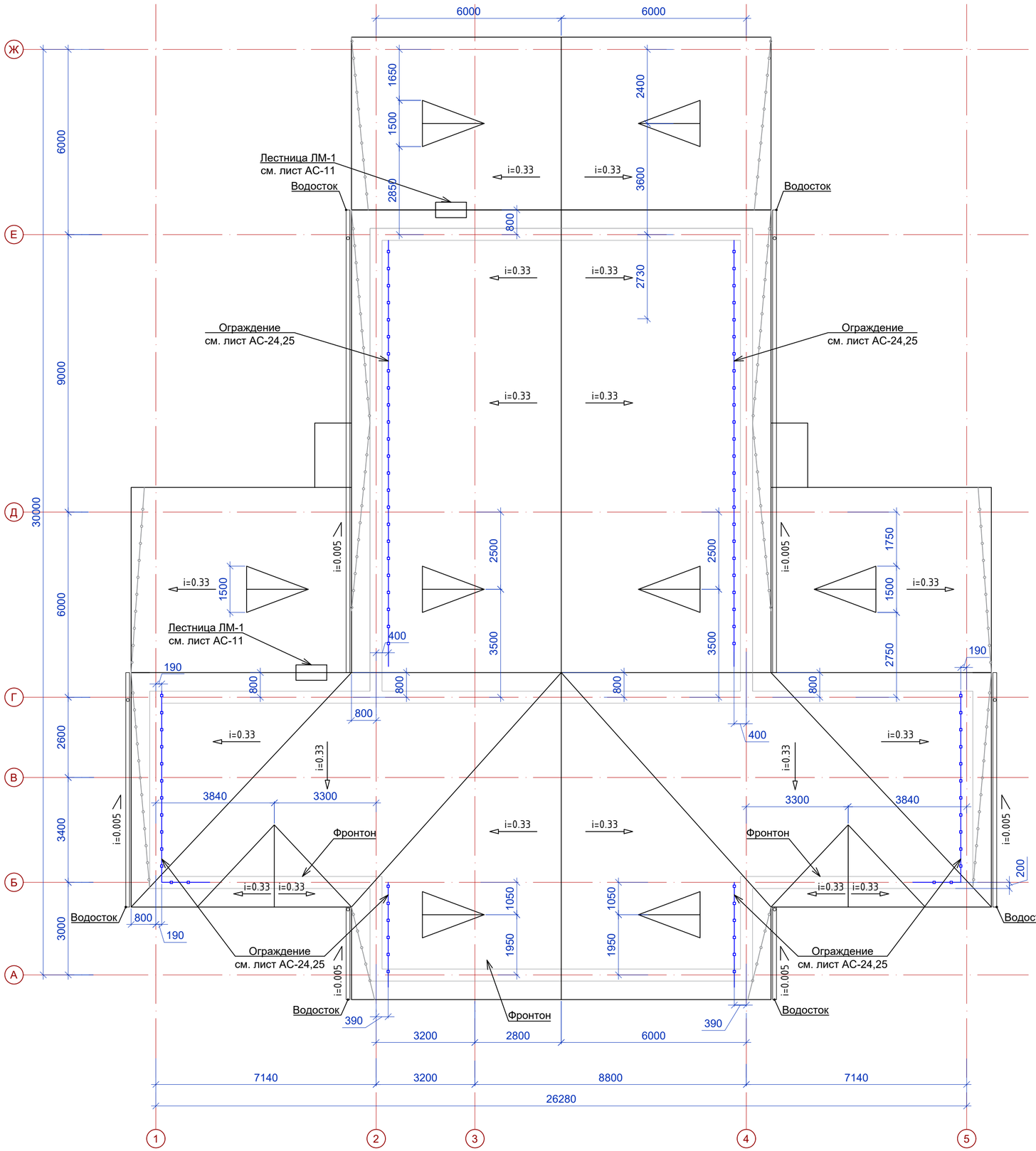

СПЕЦИФИКАЦИЯ ЭЛЕМЕНТОВ КОНСТРУКЦИЙ

Поз.	Обозначение	Наименование	Кол.	Масса ед.,кг	Приме-чание
		Водосточные стояки и водоотвод			
	каталог "ИНСИ"	Желоб водосточный Ø125х3000 мм	18		
	каталог "ИНСИ"	Соединитель желоба Ø125 мм	16		
	каталог "ИНСИ"	Заглушка желоба Ø125 мм	12		
	каталог "ИНСИ"	Воронка выпускная Ø125/100 мм	6		
	каталог "ИНСИ"	Колено трубы Ø100 мм	12		
	каталог "ИНСИ"	Труба водосточная Ø100х4000 мм	4		
	каталог "ИНСИ"	Колено сливное Ø100 мм	6		
	каталог "ИНСИ"	Держатель трубы Ø100 мм	48		Шаг 1000мм
	каталог "ИНСИ"	Держатель желоба Ø125х280 мм	54		Шаг 1000мм

Фрагмент наружного организованного водостока

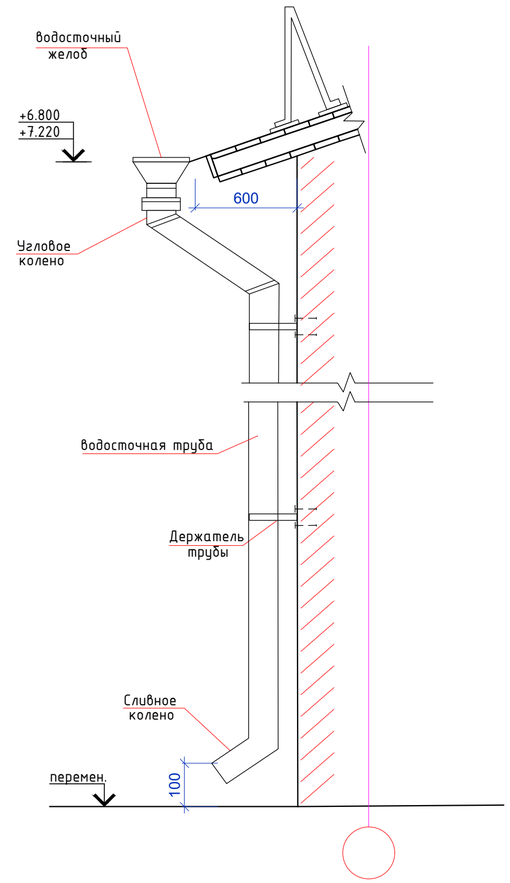

Согласовано		
раздел ПП	Бижикенов	
Раздел ОВ	Каримов	
Раздел ГСВ,ГСН	Султонгомлев	
Раздел ВН,СС	Алиева	
Раздел ВК,НВК	Сергеев	
Раздел ЭО,АПС	Алиева	

Взам. инв. N

Подп. и дата

Инв. N подп.

Изм.	Кол.уч.	Лист	Nдок.	Подпись	Дата
Разработал		Бижикенов			09.24
Проверил		Акшабаев			09.24
ГИП		Тузелбаева			09.24

28-2024-АС

Строительство сельского клуба на ст.Ералиево в селе Курык Каракиянского района

Архитектурно-строительные решения

Стадия	Лист	Листов
РП	7	

План кровли

ТОО «Жастар-Плюс» г.Актау-2024г.

Формат А2

СПЕЦИФИКАЦИЯ ЭЛЕМЕНТОВ ЗАПОЛНЕНИЯ ДВЕРНЫХ ПРОЕМОВ

Поз.	Обозначение	Наименование	Кол-во на исполнение		Всего	Примечание
			1 этаж	2 этаж		
		Двери наружные	0	0	0	
Дн-1	Металлическая утепленная	Дм 24-15	2	0	2	Инд. изгот.
Дн-2	Металлическая утепленная	Дм 24-13	5	0	5	Инд. изгот.
Дн-3	Металлическая утепленная	Дм 21-10 Л	5	1	6	Инд. изгот.
Д-1	ГОСТ 6629-88	Дверной блок ДГ 21-10 Л	2	1	3	
Д-1*	ГОСТ 6629-88	Дверной блок ДГ 21-10 П	6	1	7	
Д-2	ГОСТ 6629-88	ДГ 24-13	5	2	7	
Д-3	ГОСТ 6629-88	ДГ 24-15	1	0	1	
Д-4	ГОСТ 6629-88	ДГ 21-7 Л	1	0	1	
Д-4*	ГОСТ 6629-88	ДГ 21-7 П	9	0	9	
Д-5*	ГОСТ 6629-88	ДГ 21-9 П		5	5	
			0	0	0	
Ок-1	ГОСТ 30674-99	Окно ОП В2-1500х1800 (4Mi-16-K4)	9	4	13	Инд. изгот.
		Подоконная доска ПВХ 1500х300	9	4	13	
Ок-2	ГОСТ 30674-99	Окно ОП В2-1200х600 (4Mi-16-K4)	0	4	4	Инд. изгот.
		Подоконная доска ПВХ 1200х300	0	4	4	
Ок-3	ГОСТ 30674-99	Окно ОП В2-1300х1500 (4Mi-16-K4)	0	2	2	Инд. изгот.
		Подоконная доска ПВХ 1500х300	0	2	2	
Ок-4	ГОСТ 30674-99	Окно ОП В2-1500х1500 (4Mi-16-K4)	4	0	4	Инд. изгот.
		Подоконная доска ПВХ 1500х300	4	0	4	
Вн-1	Индивидуальные алюминиевые	Витраж ОП В2-10440х9000 (4Mi-16-K4)	1		1	Одинарное стекло тонированное, S=86,05 м2

ОК-1
М1:50

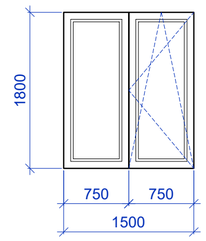

ОК-2
М1:50

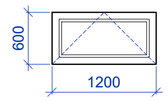

ОК-3
М1:50

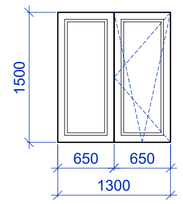

ОК-4
М1:50

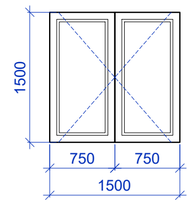

ОК-5
М1:50

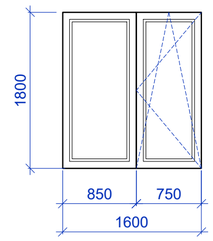

Вн-1
М1:100

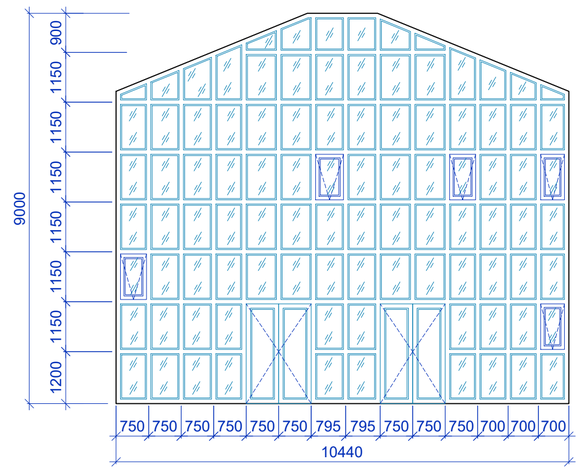

Узел примыкания окна к стене
М1:20

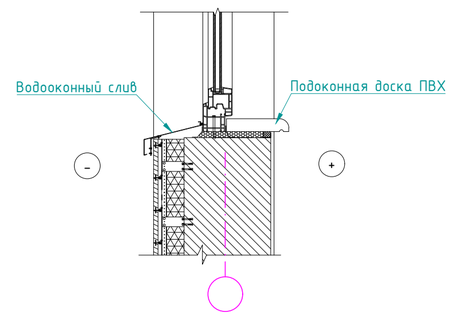

Ограждение ОГ-1
М1:50

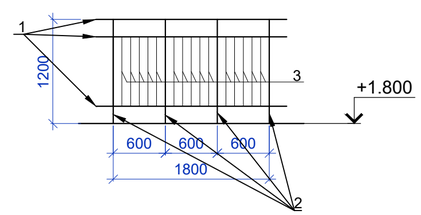

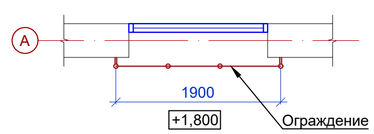

СПЕЦИФИКАЦИЯ ЭЛЕМЕНТОВ НА ОГРАЖДЕНИЕ ВИТРАЖЕЙ ОГ-1

Поз.	Обозначение	Наименование	Кол.	Масса ед., кг	Примечание
		Ограждение Ог-1	1		
1	ГОСТ 3262-75	Стойка Тр40х3, L=1900 мм	3	6.33	Трубы с покрытием под никель
2	ГОСТ 3262-75	Тр. 40х3, L= 1200мм	4	3.99	
3	ГОСТ 3262-75	Тр. 20х2,35, L= 1000 мм	4	1,42	

1. Оконные блоки приняты:
   - с профилями ПВХ по ГОСТ 30673-99, класса А по толщине внешних стенок и не ниже класса 4 по приведенному сопротивлению теплопередаче;
   - с стеклопакетами по ГОСТ 24866-99, обеспечивающих сопротивление теплопередаче не менее R=0.58 м² * °С/ Вт;
2. В сметной документации учтен вариант остекления оконного блока из ПВХ, ширина профиля 70мм, заполнение двухкамерным стеклопакетом в три стекла, внутреннее стекло - энергосберегающее.
3. Поливинилхлоридные оконные блоки приняты соответствующие требованиям ГОСТ 23166-99 "Оконные блоки. Общие технические условия".
4. Выполнение работ по заполнению оконных проемов и витражей предусмотреть специализированной организацией.
5. Подготовку поверхностей оконных проемов, монтаж оконных блоков и исполнение монтажных швов осуществлять с применением материалов, изделий и крепежных элементов в соответствии с указаниями проекта и требований ГОСТ 30971-2002 "Швы монтажные узлов примыкания оконных блоков к стеновым проемам. Общие технические условия". При необходимости по консультации производителей и поставщиков материалов и элементов.
6. Полимерные материалы, применяемые для монтажных швов, должны иметь санитарно-эпидемиологические заключения госнадзора о возможности их применения в строительстве.
7. Во всех открывающихся створках окон предусмотреть москитные сетки (кроме ОК-4).
8. Материал переплета витражей - алюминий.
9. На данном листе даны габаритные размеры витражей. Размеры уточнить по месту.
10. Витражное остекление выполнить из безопасного стекла согласно ПП РК за №1351.
11. Непосредственное соприкасание стекла и стеклопакетов с алюминиевыми деталями изделия не допускается.
12. Люк ДЛ1 выполнить II типа огнестойкости - оббить листовой сталью толщиной 0,35-0,8мм по ГОСТ 14918-80* по всей поверхности с обеих сторон по асбестовому картону толщиной 5мм, окрасить краской "ПОС-1".
13. Все деревянные элементы должны быть антисептированы и подвергнуты глубокой пропитке антипиреном.
14. Ограждение Ог-1 замаркированы на листе АС-4

Согласовано
раздел ПП — Бижикенов
Раздел ОВ — Каримов
Раздел ГСВ,ГСН — Султонгалиев

Согласовано
Раздел ВН,СС — Алиева
Раздел ВК,НВК — Сергеев
Раздел ЭО,АПС — Алиева

Взам. инв. N
Подп. и дата
Инв. N подп.

Изм.	Кол.уч.	Лист	Nдок.	Подпись	Дата
Разработал		Бижикенов			09.24
Проверил		Акшабаев			09.24
ГИП		Тузелбаева			09.24

28-2024-АС

Строительство сельского клуба на ст.Ералиево в селе Курык Каракиянского района

Архитектурно-строительные решения

Стадия	Лист	Листов
РП	8	

Спецификация элементов заполнения проемов

ТОО «Жастар-Плюс» г.Актау-2024г.

Формат А2

Деталь выхода на чердак

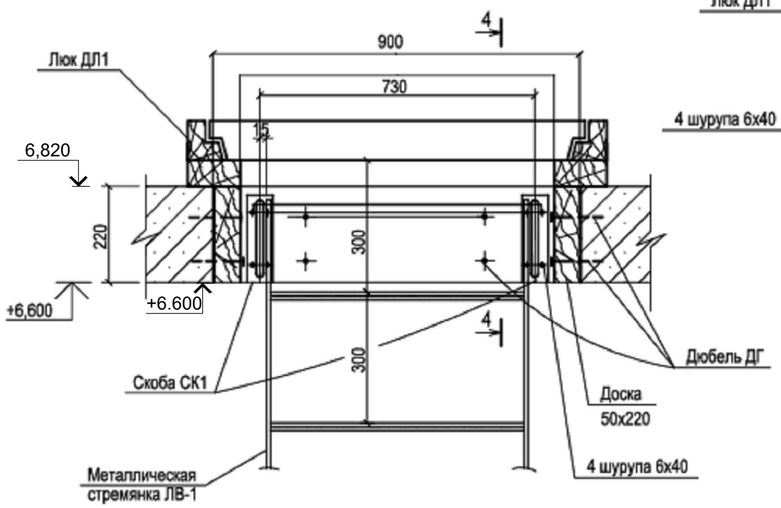

4-4

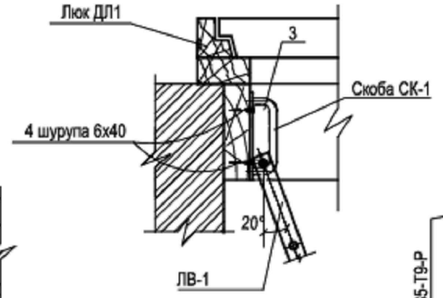

Металлическая стремянка ЛВ1

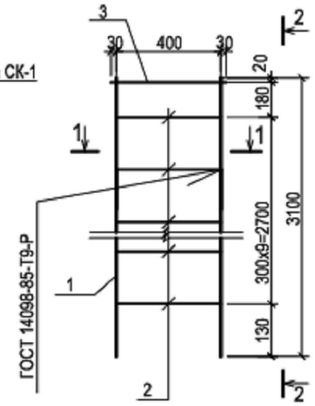

2-2

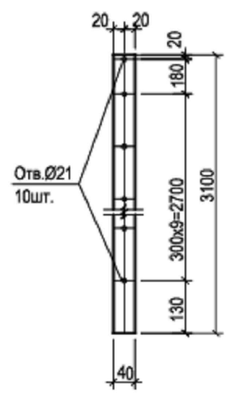

1-1

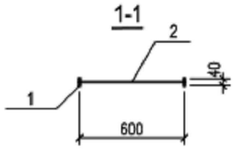

Узел крепления стремянки к скобе СК2

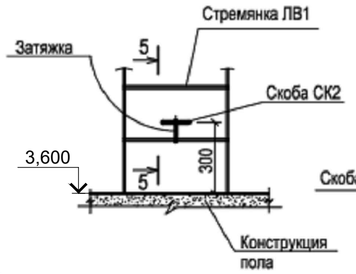

5-5

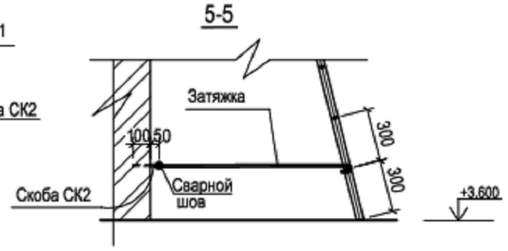

Скоба СК1

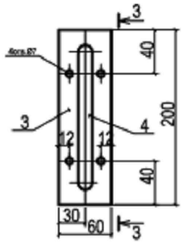

3-3

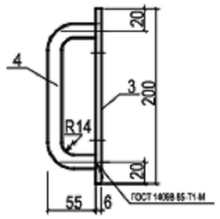

поз.4

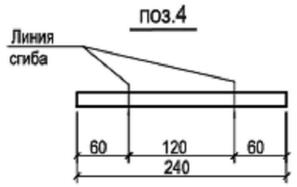

Затяжка

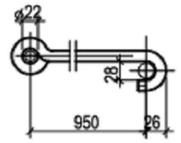

Лестница ЛМ-1

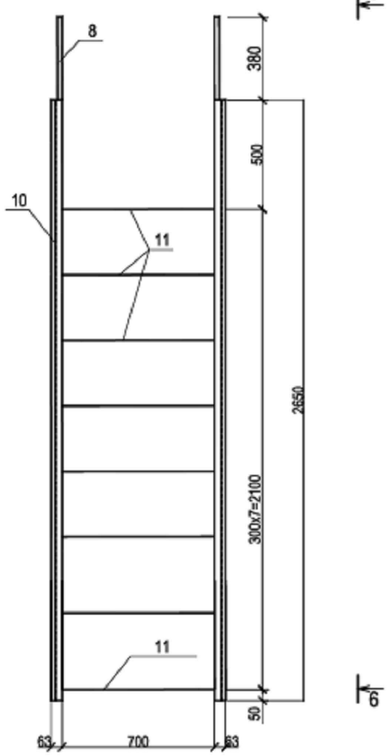

6-6

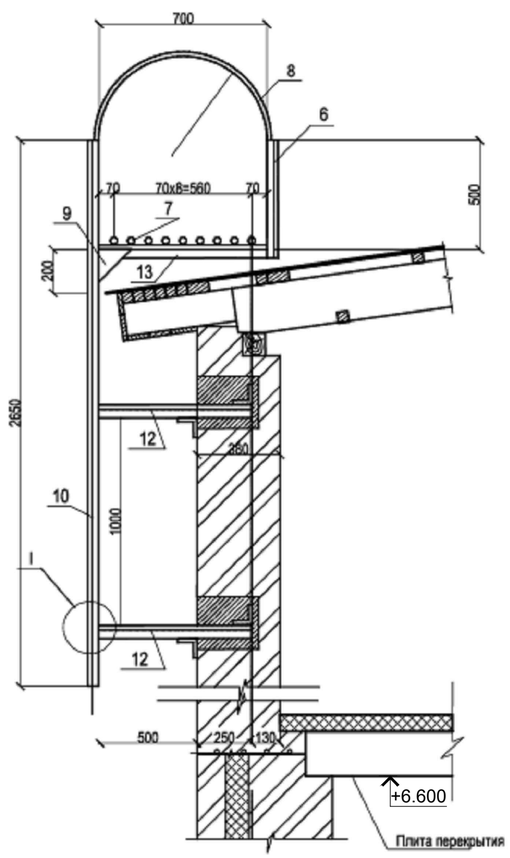

СПЕЦИФИКАЦИЯ ЭЛЕМЕНТОВ КОНСТРУКЦИЙ

Поз.	Обозначение	Наименование	Кол.	Масса ед.,кг	Приме-чание
ДЛ1		Люк ДЛ1 (800х800)	1		Индиви-дуальный
		Стремянка ЛВ1	1		
1	ГОСТ 103-2006	Полоса 10х40мм, L=3100мм	2	9,73	Связь
2	ГОСТ 34028-2016	Арматура Ø18А240 L=500мм	9	1,0	
3	ГОСТ 34028-2016	Арматура Ø18А240 L=660мм	1	1,32	
		Скоба СК1	2		
4	ГОСТ 103-2006	Полоса 6х60мм, L=200мм	1	0,57	
5	ГОСТ 34028-2016	Арматура Ø16А240 L=240мм	1	0,38	
		Скоба СК2			
	ГОСТ 34028-2016	Арматура Ø12А240 L=450мм	1	0,40	Концы выполнить типа ершей
		Затяжка			
	ГОСТ 34028-2016	Арматура Ø12А240 L=1110мм	1	1,0	
		Лестница ЛМ-1	2		
6	ГОСТ 8509-93	Уголок L50х5мм, L=560мм	2	2,11	
7	ГОСТ 2590-2006	Круг Ø18-В, L=820мм	9	1,64	
8	ГОСТ 2590-2006	Круг Ø18-В, L=1400мм	2	2,80	
9	ГОСТ 19903-2015	Пластина 150х5мм, L=150мм	2	0,88	
10	ГОСТ 8509-93	Уголок L63х5мм, L=2650мм	2	12,75	
11	ГОСТ 2590-2006	Круг Ø18-В, L=800мм	8	1,60	
12	ГОСТ 8509-93	Уголок L63х5мм, L=830мм	4	4,0	
13	ГОСТ 8509-93	Уголок L63х5мм, L=800мм	2	3,85	

Примечания:

1. Люк ДЛ1 выполнить II типа огнестойкости - оббить листовой сталью толщиной 0,35-0,8мм по ГОСТ 14918-2020 по всей поверхности с обеих сторон по асбестовому картону толщиной 5мм, окрасить краской "ПОС-1". Общий расход древесины на люк - 0,1 м3.
2. Все деревянные элементы должны быть антисиптированы и подвергнуты глубокой пропитке антипиреном
3. Металлоконструкции изготовить из стали С245 по ГОСТ 27772-2021
4. Сварку металлических изделий производить электродами типа LB-52u ГОСТ 9467-75. Толщину сварных швов 6мм
4. Металлоконструкции окрасить эмалевой краской ПФ-115 ГОСТ 6465-76* в 2 слоя по грунту ПФ-020 ГОСТ 18186-79 по обезжиренной и очищенной от оксилов до степени 3 (ГОСТ 9.402-80) поверхности

Изм.	Кол.уч	Лист	Nдок.	Подпись	Дата	28-2024-АС		
						Строительство сельского клуба на ст.Ералиево в селе Курык Каракиянского района		
Разработал		Бижикенов			09.24	Архитектурно-строительные решения	Стадия	Лист	Листов
Проверил		Акшабаев			09.24		РП	9	
ГИП		Тузелбаева			09.24				
						Деталь выхода на чердак. Металлическая стремянка ЛВ1	ТОО «Жастар-Плюс» г.Актау-2024г.	

Согласовано: раздел ПП Бижикенов; Раздел ОВ Каримов; Раздел ГСВ,ГСН Султангалиев; Раздел ВН,СС Алиева; Раздел ВК,НВК Сергеев; Раздел ЭО,АПС Алиева

Взам. инв. N | Подп. и дата | Инв. N подл.

Формат А2

ВЕДОМОСТЬ ОТДЕЛКИ ПОМЕЩЕНИЙ

Наименование или номер помещения	Вид отделки элементов интерьера						Примечание
	Потолок	Площадь	Стены или перегородки	Площадь	Низ стен и перегородок	Площадь	
1-ый этаж							
1,2,4,6	Подвесной потолок типа "армстронг" по метал. каркасу	96,16	Штукатурка, Выравнивание ветонитом, Декоративная штукат. с гладкой поверхностью	170,0			
5,18,19,20	Подвесной потолок типа "армстронг" по метал. каркасу	243,7	Штукатурка, Выравнивание, ветонитом, Окраска акриловой краской	482,81			
3,10,22	Выравнивание ветонитом, Окраска в/э краской	41,82	Штукатурка, Выравнивание, ветонитом, Окраска акриловой краской	113,33			
7,17,21,26,27	Выравнивание ветонитом, Окраска в/э краской	52,50	Штукатурка, Выравнивание, ветонитом, Окраска акриловой краской	170,15			
15,16,24	Выравнивание до 2,0 мм, Окраска известковым раствором	33,45	Штукатурка, Окраска известковым раствором	111,74			
8,9,11,12,13,14, 23,25	Выравнивание ветонитом, Окраска акриловой краской	24,4	Штукатурка, Выравнивание ветонитом	203,67			
			Окраска акриловой краской	79,67	Плитка керамическая	124,0	2,1
2-ой этаж							
28,30,34	Выравнивание ветонитом, Окраска в/э краской	80,51	Штукатурка, Выравнивание, ветонитом, Окраска акриловой краской	181,21			
29,31,32,33,35, 36,37	Выравнивание ветонитом, Окраска в/э краской	92,2	Штукатурка, Выравнивание, ветонитом, Окраска акриловой краской	248,17			

ЭКСПЛИКАЦИЯ ПОЛОВ

Номер помещения	Тип пола	Схема пола или тип пола по серии	Данные элементов пола (наименование, толщина, основание и др.), мм	Площадь, $м^2$	Примечание
1-ый этаж					
1,2,3,4,10	I	серия 2.244-1 вып. 6 ТД 414	-Керамогранит (нескользящая) -10мм. -Цементно-песчаный раствор М150 -15мм -Цементно-песчаный раствор М150 -15мм -2 слоя изола И-БД ГОСТ 10296-79 на горячей битумной мастике МБК-Г 55 ГОСТ 2889-80 -6мм -ЦПР по уклону М150 -30мм -Подстилающий слой: бетон кл. В7,5 -30мм -Грунт основания с втрамбованным щебнем или гравием крупностью -40-60мм	104,63	Плинтус керамический
5,18	II		-Ламинат -20мм. -Подложка полиуретановая -1-2мм -Наливной пол -5мм -Стяжка из ЦПР М150 -100мм -2 слоя изола И-БД ГОСТ 10296-79 на горячей битумной мастике МБК-Г 55 -Бетон кл.В15 с армированием 2-мя сетками 10 AI-200/10 AI-200 -150мм -Грунт основания с втрамбованным щебнем или гравием крупностью -40-60мм	177,8	Плинтус деревянный
6-9,11-14, 21-23,25	III	серия 2.244-1 вып. 6 ТД 888	- Керамическая плитка -10мм - Прослойка и заполнение швов из ц-п раствора М150 -15мм - Цементно-песчаный раствор М150 -20мм - 2 слоя изола И-БД ГОСТ 10296-79 на горячей битумной мастике МБК-Г 55 ГОСТ 2889-80 -6мм - ЦПР по уклону М150 -40мм - Подстилающий слой: бетон кл. В7,5 -80мм - Грунт основания с втрамбованным щебнем или гравием крупностью -40-60мм	61,39	Плинтус керамический
15,16,24	IV	серия 2.244-1 вып. 6 ТД 747	- Бетонные из бетона кл.В15 -20мм - Цементно-песчаный раствор М150 -20мм 2 слоя изола И-БД ГОСТ 10296-79 на горячей битумной мастике МБК-Г 55 ГОСТ 2889-80 -6мм - ЦПР по уклону М150 -45мм - Подстилающий слой: бетон кл.В7,5 -80мм - Грунт основания с втрамбованным щебнем или гравием крупностью -40-60мм	31,06	Плинтус бетонный
26,27	V	серия 2.244-1 вып. 6 ТД 721	- Коммерческий линолеум -6мм - Прослойка из холодной мастики на водостойких вяжущих -6мм - Изоляционная древесноволокнистая плита на холодной водостойкой мастике, ГОСТ 4598-74* -25мм - Подстилающий слой: бетон кл. В7,5 -80мм - Грунт основания с втрамбованным щебнем или гравием крупностью -40-60мм	25,83	Плинтус пластиковый
19,20	VI		устройство полов см. лист АС-27,28 (Доски - 287,85 м.п. Учтено на листе АС-)	66,85	Плинтус пластикковый
			* - на пандус предусмотреть (прикрепить ковролин), чтобы избежать скольжения	6,50	

ЭКСПЛИКАЦИЯ ПОЛОВ

Номер помещения	Тип пола	Схема пола или тип пола по серии	Данные элементов пола (наименование, толщина, основание и др.), мм	Площадь, $м^2$	Примечание
2-ой этаж					
30,31,32,33	Ia	серия 2.244-1 вып. 6 ТД 420	- Керамогранит (нескользящая) -20мм. - Цементно-песчаный раствор М150 -15мм - Цементно-песчаный раствор М150 -40мм - Звукоизоляция (древесноволокнистые плиты) -5мм - Перекрытие	51,68	Плинтус керамический
28	IIIa	серия 2.244-1 вып. 6 ТД 352	- Керамическая плитка -10мм - Прослойка и заполнение швов из ц-п раствора М150 -15мм - Цементно-песчаный раствор М150 -20мм - Перекрытие	16,53	Плинтус керамический
29,34,35, 36,37	Va	серия 2.244-1 вып. 6 ТД 423	- Коммерческий линолеум -10мм - Прослойка из холодной мастики на водостойких вяжущих -6мм - Цементно-песчаный раствор М150 -35мм - Изоляционная древесноволокнистая плита на холодной водостойкий мастике, ГОСТ 4598-74* -25мм - Перекрытие	98,46	Плинтус пластиковый

Примечание:

1. Общие данные см. лист АС-1,2;
2. Планы этажей см. листы АС-5,6;
3. Отделку помещений на путях эвакуации выполнять из негорючих материалов, имеющих сертификаты соответствия с протоколами испытаний СН РК 2.02-01-2014, СП РК 2.02.101-2024;
4. Откосы дверей отштукатурить улучшенной штукатуркой. Расход = 32,83 м. кв
5. Отделку откосов окон выполнить из пластика. Расход = 37,9 м.кв;
6. Металлические ограждения лестниц, приборы отопления окрасить эмалевой краской за 2 раза;
7. Конструкция полов смотреть по серии 2.244-1 вып. 4;
8. Применять плитку препятствующий скольжению;
9. Площади отделки нижних поверхностей лестничных маршей и лестничных площадок включены в площадь отделки стен;
10. При производстве наружных и внутренних отделочных работ все принимаемые цветовые решения дополнительно согласовывать с проектной организацией;
11. В помещении №7 первого этажа предусмотреть облицовку глазурованной плиткой на высоту 1,8м от пола, S=1.8м2.

Взам. инв. N	Подп. и дата	Инв. N подл.

Изм.	Кол.уч.	Лист	Nдок.	Подпись	Дата	28-2024-АС		
						Строительство сельского клуба на ст.Ералиево в селе Курык Каракиянского района		
Разработал		Бижикенов			09.24	Архитектурно-строительные решения	Стадия	Лист	Листов
Проверил		Акшабаев			09.24		РП	10	
ГИП		Тузелбаева			09.24				
						Ведомость отделки помещений. Экспликация полов.	ТОО «Жастар-Плюс» г.Актау-2024г.	

Формат А2

План фундамента
(1:100)

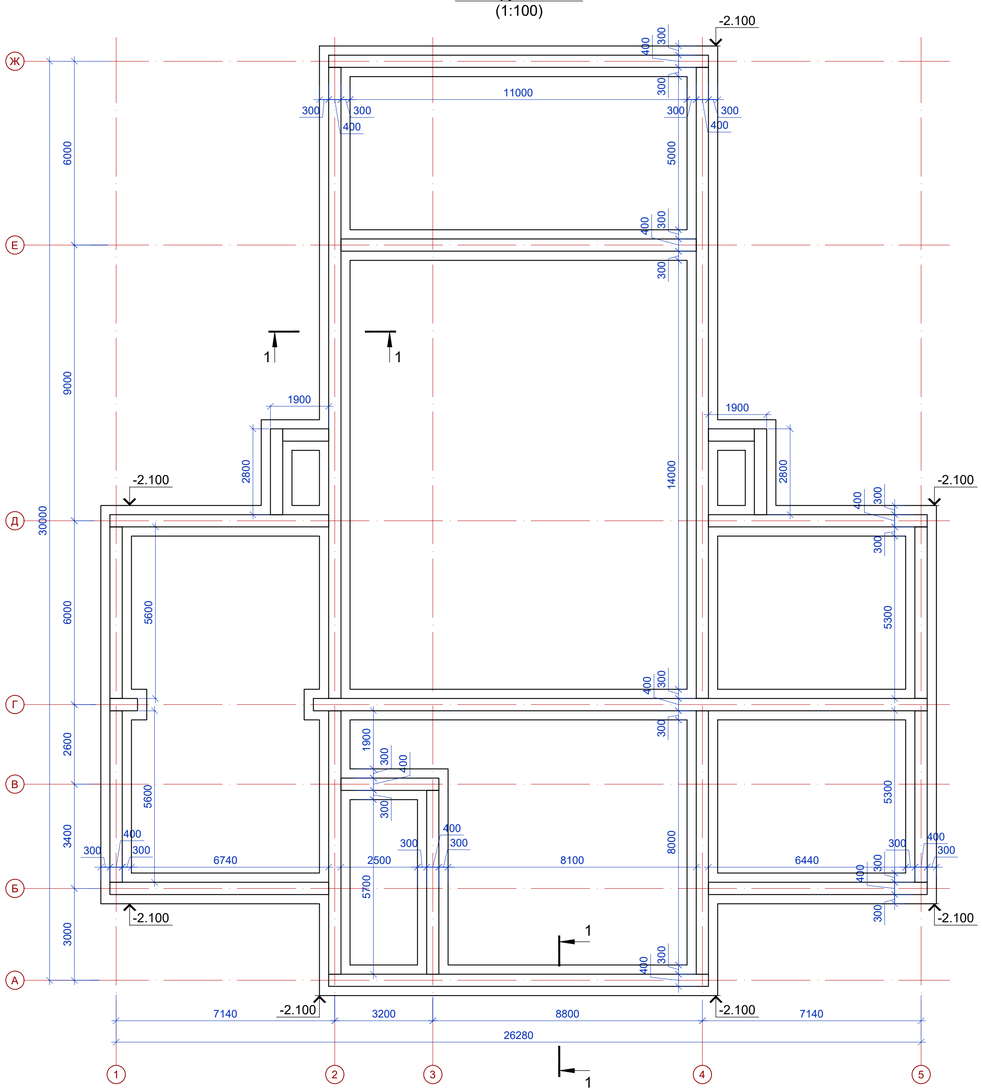

Раскладка фундаментных блоков по оси А
(1:100)

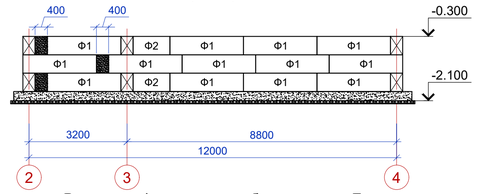

Раскладка фундаментных блоков по оси Б
(1:100)

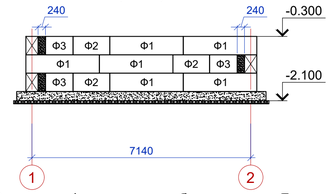

Раскладка фундаментных блоков по оси Е
(1:100)

Раскладка фундаментных блоков по оси Б
(1:100)

Раскладка фундаментных блоков по оси Ж
(1:100)

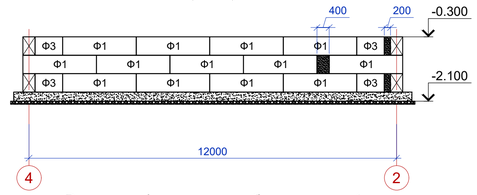

Раскладка фундаментных блоков по оси Д
(1:100)

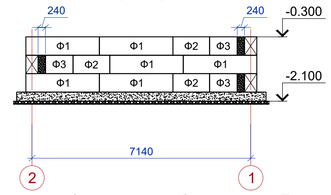

Раскладка фундаментных блоков по оси 1
(1:100)

Раскладка фундаментных блоков по оси Д
(1:100)

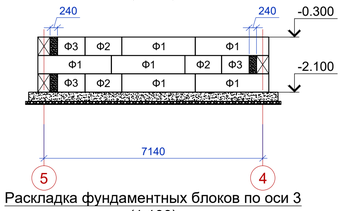

Раскладка фундаментных блоков по оси 5
(1:100)

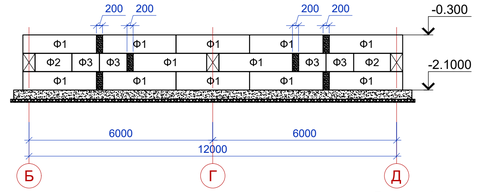

Раскладка фундаментных блоков по оси 3
(1:100)

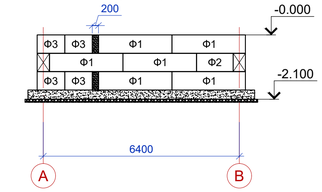

СПЕЦИФИКАЦИЯ ЭЛЕМЕНТОВ КОНСТРУКЦИЙ

Поз.	Обозначение	Наименование	Кол.	Масса ед.,кг	Приме-чание
		Ленточный фундамент			
1	ГОСТ 34028-2016	Арматура Ø14А400 L=950мм	1166	1,14	
2	ГОСТ 34028-2016	Арматура Ø14А400 п.м.	1398,12	1688,93	
3	ГОСТ 34028-2016	Арматура Ø8А240 L=400мм	876	0,15	
	СТ РК EN 206-2017	Бетон С20/25, $м^3$	34,97		
	ГОСТ 8267-93	Щебень, марка М800, фр. 10-20, $м^3$	11,68		
		Фундаментные блоки			
Ф1	ГОСТ 13579-2018	Блоки ФБС 24.6.4-Т	186	1,30	
Ф2	ГОСТ 13579-2018	Блоки ФБС 12.6.4-Т	46	0,64	
Ф3	ГОСТ 13579-2018	Блоки ФБС 9.6.4-Т	47	0,47	
		Монолитные участки			
	СТ РК EN 206-2017	Бетон С12/15, $м^3$	6,06		
		Отмостка			
	СТ РК EN 206-2017	Бетон С12/15, $м^3$	18,68		
	ГОСТ 8267-93	Щебень, марка М800, фр. 10-20, $м^3$	13,72		

Раскладка фунд-х блоков по оси Д
(1:100)

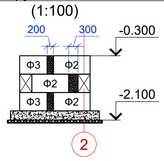

Раскладка фунд-х блоков по оси 1
(1:100)

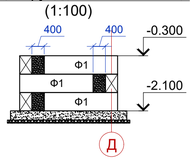

Раскладка фунд-х блоков по оси Д
(1:100)

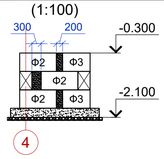

Раскладка фунд-х блоков по оси 5
(1:100)

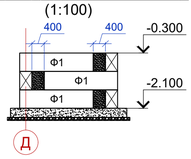

Армирование ленточного фундамента
(1:10)

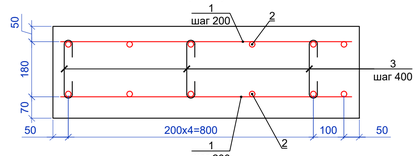

Примечания:

1. За относительную отметку 0.000 принята отметка верха чистого пола, абсолютная отметка см. марку ГП.
2. Бетонные конструкции выполнить из бетона С20/25 на сульфатостойком портландцементе, марка по водонепроницаемости W8, марка по морозостойкости F200.
3. Горизонтальное гидроизоляция поверхности ж/бетонных конструкции соприкасающиеся с грунтом, обмазать горячим битумом БН-70/30 за 2 раза по грунтовке из 40 % раствора битума в керосине.
4. Под основанием железобетонных изделий выполнить подготовку из щебня, марки прочности М800, фракции 10-20, пропитанного битумом до полного насыщения, толщиной 100 мм.
5. Основанием фундамента служит слой ИГЭ-2. ИГЭ-2 Известняк-ракушечник оолитовый, низкой прочности.
7. Обратную засыпку фундаментов производить послойно утрамбованным непросадочным грунтом.
8. Перед устройством фундаментов произвести приемку котлована комиссионно с участием геолога.
9. Для предотвращения просадочности грунта под фундаментом предусматривается подушка из ПГС толщиной 600мм, с послойным уплотнением и доведением коэффициента уплотнения до к=0,95.
10. При условии выполнения работ в зимнее время применить бетоны с противоморозными добавками ускоряющие схватывание бетонных смесей и твердение бетона.

Технические указания по производству бетонных работ в зимнее время:

1. Настоящие правила выполняются в период производства бетонных работ при ожидаемой среднесуточной температуры наружного воздуха ниже 5°С и минимальной суточной температуры ниже 0°С.
2. Приготовление бетонной смеси следует производить в обогреваемых бетоносмесительных установках, применяя подогретую воду, оттаянные или подогретые заполнители, обеспечивающие получение бетонной смеси с температурой не ниже требуемой по расчету.
3. Способы и средства транспортирования должны обеспечивать предотвращение снижения температуры бетонной смеси ниже требуемой по расчету.
4. Состояние основания, на которое укладывается бетонная смесь, а также температура основания и способ укладки должны исключать возможность замерзания смеси в зане контакта с основанием. При выдерживании бетона в конструкции методом термоса, при предварительном разогреве бетонной смеси, а также при применении бетона с противоморозными добавками допускается укладывать смесь на не отогретое, не пучинистое основание или старый бетон, если по разсчету в зоне контакта на протяжении расчетного периода выдерживания бетона не произойдет его замерзание. При температуре воздуха ниже 10°С бетонирование густоармированных конструкций с арматурой диаметром больше 24мм, следует выполнять с предварительным отогревом металла до положительной температуры или местным вибрированием смеси. Продолжительность вибрирования бетонной смеси должна быть увеличена не менее чем на 25% по сравнению с летними условиями.
5. Неопалубленные поверхности конструкций следует укрывать паро- и теплоизоляционными материалами непосредственно по окончании бетонирования. Выпуски арматуры забетонированных конструкций должны быть укрыты или утеплены на высоту (длину) не менее чем 0,5м.
6. Перед укладкой бетонной (растворной) смеси поверхности полостей стыков сборных железобетонных элементов должны быть очищены от снега и наледи.
7. Контроль прочности бетона следует осуществлять, как правило, испытанием образцов, изготовленных у места укладки бетонной смеси. Образцы, хранящиеся на морозе, перед испытание надлежит выдержать 2-4 часа при температуре 15-20°С. Допускается контроль прочности производить по температуре бетона в процессе выдерживания.
8. Температура бетонной смеси, уложенной в опалубку, к началу выдерживания или термообработки:
   - с противоморозными добавками - не менее чем на 5°С выше температуры замерзания раствора затворения;

Раскладка фундаментных блоков по оси 2
(1:100)

Раскладка фундаментных блоков по оси 4
(1:100)

Разрез 1-1
(1:25)

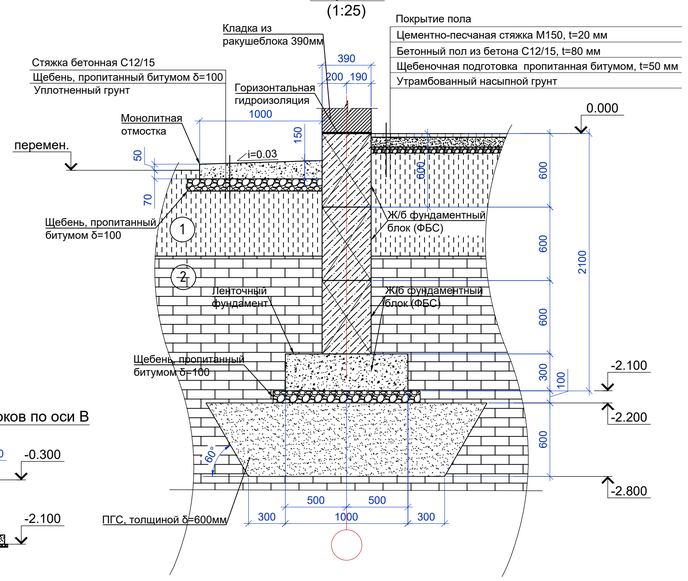

Раскладка фунд-х блоков по оси Г
(1:100)

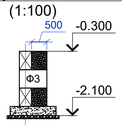

Раскладка фундаментных блоков по оси Г
(1:100)

Раскладка фундаментных блоков по оси В
(1:100)

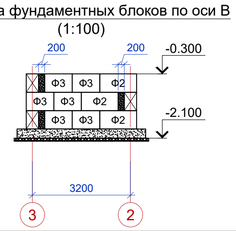

						28-2024-АС			
Изм.	Кол.уч	Лист	Nдок.	Подпись	Дата	Строительство сельского клуба на ст.Ералиево в селе Курык Каракиянского района			
Разработал		Бижикенов			09.24	Архитектурно-строительные решения	Стадия	Лист	Листов
Проверил		Акшабаев			09.24		РП	11	
ГИП		Тузелбаева			09.24				
						План фундамента. Армирование ленточного фундамента. Раскладка фундаментных блоков. Разрез 1-1	ТОО «Жастар-Плюс» г.Актау-2024г.		

Согласовано: Бижикенов (разраб.ПП), Кадрилов (Разраб.ОВ), Сультонгалиев (Разраб.ГСВ,ГСН); Аниева (Разраб.ВН,СС), Сергеев (Разраб.ВК,НВК), Аниева (Разраб.ЭО,АПС)

Взам. инв. N | Подп. и дата | Инв. N подл.

Формат А1

Схема расположения перекрытия на отм. +3.300
(1:100)

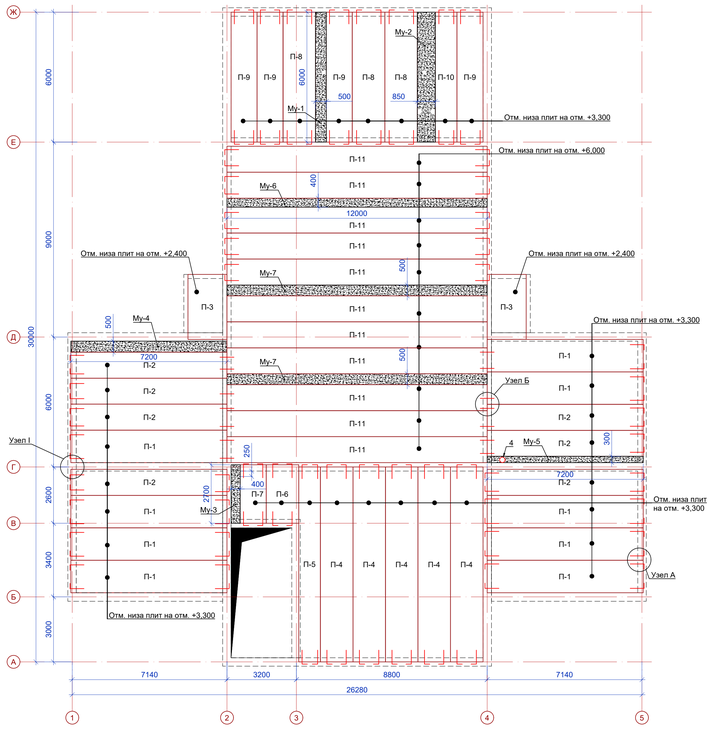

Схема расположения перекрытия на отм. +6.600
M1:100

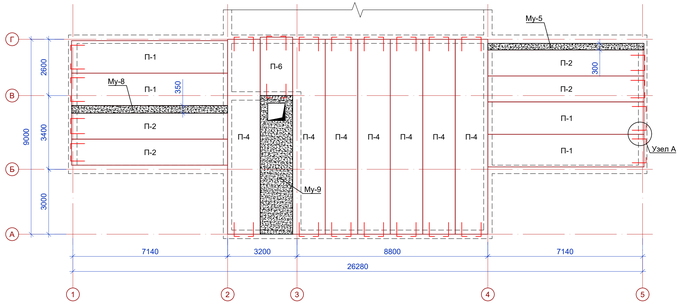

А
(1:10)

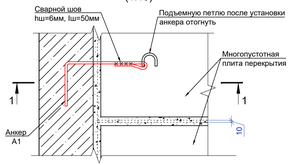

Б
(1:10)

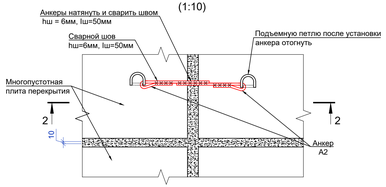

Разрез 1-1
(1:10)

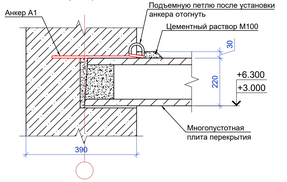

Разрез 2-2
(1:10)

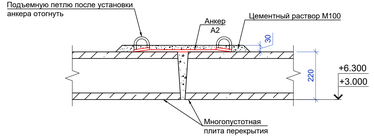

I
(1:10)

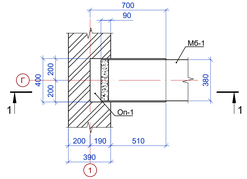

Разрез 1-1
(1:20)

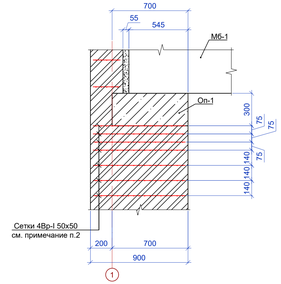

Мб-1
(1:50)

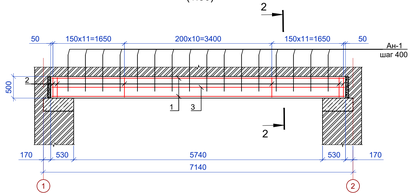

Разрез 2-2
(1:20)

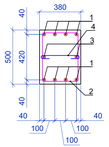

Примечания:

1. Плиты укладывать по кирпичным стенам на выровненный слой цементного раствора толщиной 10 мм марки М100
2. Швы между продольными ребрами плит тщательно заполнить бетоном С12/15 на мелком заполнителе
3. Сварку производить электродами Э-42т (ГОСТ 5264-80)
4. Монолитные участки выполнить из бетона класса С12/15
5. Отверстия плит перекрытия заделать бетоном в глубину 200мм
6. Монтажные работы выполнять в соответствии с требованиями СН РК 5.03-02-2013, СП РК 5.03-107-2013
7. Все открытие металлические детали анкеровки после сварки залить слоем цементного раствора М100
8. Совестная работа плит в составе перекрытий (при неравномерной загрузке) т восприятие сдвигающих сил в плоскости дисков перекрытий обеспечивается профилировкой их боковых граней и заполнением швов между плитами плотным бетоном С12/15, а также их заанкерированием в стене. Бетон в швы укладывать с уплотнением вибрированием
9. Армирование монолитных железобетонных конструкции произвести отдельными одиночными арматурными стержнями методом вязания согласно СН РК 8.02-05-2002 "Бетонные и железобетонные конструкции монолитные"
10. Опорные части плит перекрытия больше 120мм заполнить бетонными вкладышами на всю длину опирания плит бетоном С12/15
11. Предусмотреть армирование опорного участка кладки сетками из стрежней диаметром Ø4Врі с размерами ячейки 50х50мм, уложенными в трех верхних горизонтальных швах. Сетки должны соединять опорные участки пилястр с основной частью стены и заделывается в стену на глубину 600мм. Расход Ø4Врі - 31,5кг
12. Необходимые отверстия для инженерных коммуникаций в плитах перекрытия просверливать в пределах пустот, не нарушая несущих ребер. Привязку отверстий уточнить по сантехническим чертежам. После пропуска коммуникаций отверстия заделать бетоном С12/15

СПЕЦИФИКАЦИЯ ЭЛЕМЕНТОВ КОНСТРУКЦИЙ

Поз.	Обозначение	Наименование	Кол.	Масса ед.,кг	Приме-чание
		Плита перекрытия			
П-1	ГОСТ 26434-2015	Плита 1ПК 72.15	13	3,3	
П-2	ГОСТ 26434-2015	Плита 1ПК 72.12	11	2,7	
П-3	ГОСТ 26434-2015	Плита 1ПК 30.18	2	1,7	
П-4	ГОСТ 26434-2015	Плита 1ПК 90.15	12	4,1	
П-5	ГОСТ 26434-2015	Плита 1ПК 90.10	1	2,8	
П-6	ГОСТ 26434-2015	Плита 1ПК 27.15	2	1,2	
П-7	ГОСТ 26434-2015	Плита 1ПК 27.12	1	1,0	
П-8	ГОСТ 26434-2015	Плита 1ПК 60.15	3	2,8	
П-9	ГОСТ 26434-2015	Плита 1ПК 60.12	4	2,2	
П-10	ГОСТ 26434-2015	Плита 1ПК 60.10	1	1,9	
П-11	ТОО "Стройдеталь"	Плита ЗПБ 120-12-3	11		
А1	ГОСТ 34028-2016	Арматура Ø10А240 L=870мм	180	0,53	
А2	ГОСТ 34028-2016	Арматура Ø10А240 L=1500мм	14	0,92	
		Мб-1	1		
1	ГОСТ 34028-2016	Арматура Ø28А400 L=6750мм	8	32,63	
2	ГОСТ 34028-2016	Арматура Ø8А240 L=1762мм	35	0,61	
3	ГОСТ 34028-2016	Арматура Ø16А400 L=6750мм	2	10,65	
4	ГОСТ 34028-2016	Арматура Ø8А240 L=580мм	18	10,65	
Ан-1	ГОСТ 34028-2016	Арматура Ø16А400 L=1000мм	16	1,58	
	СТ РК EN 206-2017	Бетон С12/15, $м^3$	1,32		
		Оп-1	2		
	СТ РК EN 206-2017	Бетон С12/15, $м^3$	0,08		

ВЕДОМОСТЬ ДЕТАЛЕЙ

Поз.	Эскиз
2	
4	

Изм.	Кол.уч.	Лист	N док.	Подпись	Дата	28-2024-АС		
Разработал		Бакиянов			09.24	Строительство сельского клуба на ст.Ерапиево в селе Курык Каркаинского района		
Проверил		Ахшабаев			09.24	Архитектурно-строительные решения	Стадия	Лист	Листов
ГИП		Турегабева			09.24		РП	12	
						Схема расположения плит покрытия на отм. +3.300, +6.600. Узлы А, Б. Разрезы 1-1, 2-2	ТОО «Жастар-Плюс» г.Актау-2024г.		

Согласовано
Взамен инв. N
Подп. и дата
Инв. N подл.

Формат А3х4

Монолитный участок МУ-1, МУ-4, МУ-7 (сечение)
(1:10)

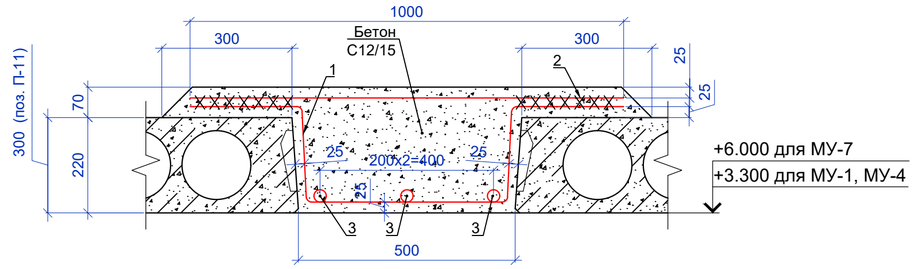

Монолитный участок МУ-2 (сечение)
(1:10)

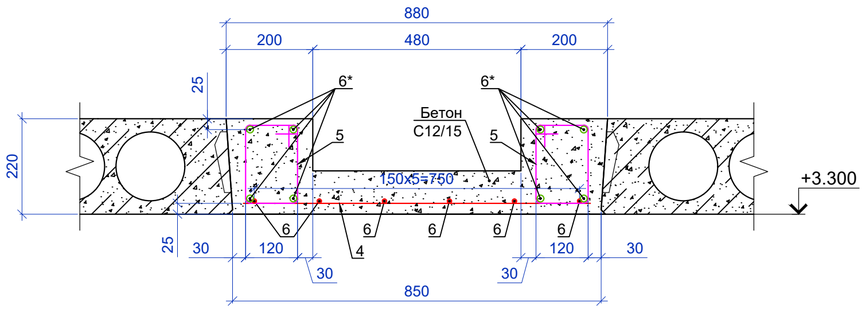

Монолитный участок МУ-3, МУ-5, МУ-6, МУ-8 (сечение)
(1:10)

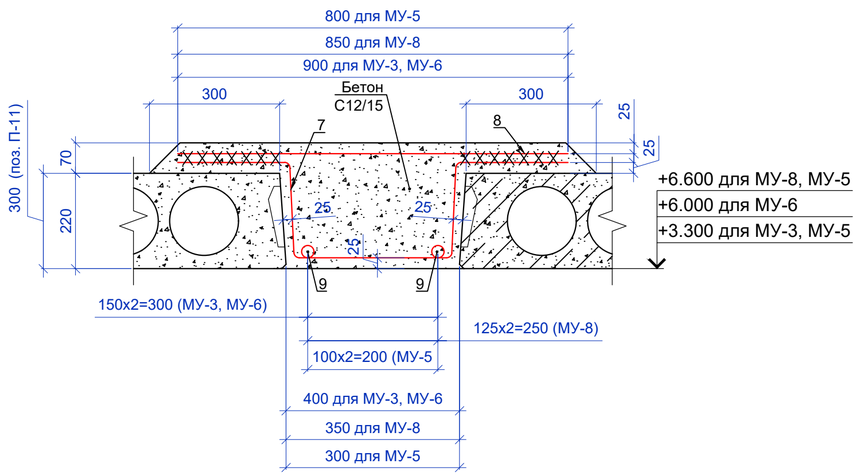

ВЕДОМОСТЬ ДЕТАЛЕЙ

Поз.	Эскиз
1	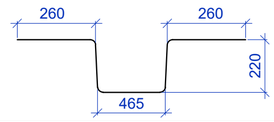
4	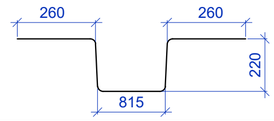
7	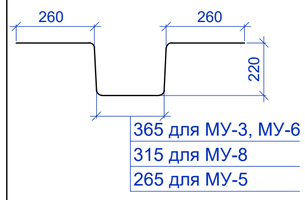
5	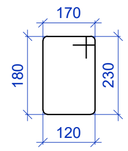

СПЕЦИФИКАЦИЯ ЭЛЕМЕНТОВ КОНСТРУКЦИЙ

Поз.	Обозначение	Наименование	Кол.	Масса ед.,кг	Приме-чание
Му-1		Монолитный участок Му-1	1		
1	ГОСТ 34028-2016	Арматура Ø12А400 L=1250мм	20	1,11	Шаг 300мм
2	ГОСТ 34028-2016	Арматура Ø25А400 L=1000мм	20	0,89	Шаг 300мм
3	ГОСТ 34028-2016	Арматура Ø10А400 L=5950мм	3	3,67	
	СТ РК EN 206-2017	Бетон С12/15, $м^3$	0,87		
Му-2		Монолитный участок Му-2	1		
4	ГОСТ 34028-2016	Арматура Ø12А400 L=1600мм	20	1,42	Шаг 300мм
5	ГОСТ 34028-2016	Арматура Ø6А240 L=700мм	40	0,16	Шаг 300мм
6	ГОСТ 34028-2016	Арматура Ø10А400 L=5950мм	6	3,67	
6*	ГОСТ 34028-2016	Арматура Ø16А400 L=5950мм	8	9,39	
	СТ РК EN 206-2017	Бетон С12/15, $м^3$	0,81		
Му-3		Монолитный участок Му-3	1		
7	ГОСТ 34028-2016	Арматура Ø12А400 L=1150мм	9	1,02	Шаг 300мм
8	ГОСТ 34028-2016	Арматура Ø25А400 L=900мм	9	3,47	Шаг 300мм
9	ГОСТ 34028-2016	Арматура Ø10А400 L=2650мм	2	1,64	
	СТ РК EN 206-2017	Бетон С12/15, $м^3$	0,30		
Му-4		Монолитный участок Му-4	1		
1	ГОСТ 34028-2016	Арматура Ø12А400 L=1250мм	24	1,11	Шаг 300мм
2	ГОСТ 34028-2016	Арматура Ø25А400 L=1000мм	24	0,89	Шаг 300мм
3	ГОСТ 34028-2016	Арматура Ø10А400 L=7150мм	3	4,41	
	СТ РК EN 206-2017	Бетон С12/15, $м^3$	1,04		
Му-5		Монолитный участок Му-5	2		
7	ГОСТ 34028-2016	Арматура Ø12А400 L=1050мм	24	0,93	Шаг 300мм
8	ГОСТ 34028-2016	Арматура Ø25А400 L=800мм	24	3,08	Шаг 300мм
9	ГОСТ 34028-2016	Арматура Ø10А400 L=7150мм	2	4,41	
	СТ РК EN 206-2017	Бетон С12/15, $м^3$	0,63		
Му-6		Монолитный участок Му-6	1		
7	ГОСТ 34028-2016	Арматура Ø12А400 L=1150мм	40	1,02	Шаг 300мм
8	ГОСТ 34028-2016	Арматура Ø25А400 L=900мм	40	3,47	Шаг 300мм
9	ГОСТ 34028-2016	Арматура Ø10А400 L=11950мм	2	7,37	
	СТ РК EN 206-2017	Бетон С12/15, $м^3$	1,39		
Му-7		Монолитный участок Му-7	2		
1	ГОСТ 34028-2016	Арматура Ø12А400 L=1250мм	40	1,11	Шаг 300мм
2	ГОСТ 34028-2016	Арматура Ø25А400 L=1000мм	40	0,89	Шаг 300мм
3	ГОСТ 34028-2016	Арматура Ø10А400 L=11950мм	3	7,37	
	СТ РК EN 206-2017	Бетон С12/15, $м^3$	1,74		
Му-8		Монолитный участок Му-8	1		
7	ГОСТ 34028-2016	Арматура Ø12А400 L=1100мм	24	0,98	Шаг 300мм
8	ГОСТ 34028-2016	Арматура Ø25А400 L=850мм	24	3,28	Шаг 300мм
9	ГОСТ 34028-2016	Арматура Ø10А400 L=7150мм	2	4,41	
	СТ РК EN 206-2017	Бетон С12/15, $м^3$	0,73		

Примечания:

1. Плиты укладывать по кирпичным стенам на выровненный слой цементного раствора толщиной 10 мм марки М100
2. Швы между продольными ребрами плит тщательно заполнить бетоном С12/15 на мелком заполнителе
3. Сварку производить электродами Э-42т (ГОСТ 5264-80)
4. Монолитные участки выполнить из бетона класса С12/15
5. Отверстия плит перекрытия заделать бетоном в глубину 200мм
6. Армирование монолитных железобетонных конструкции произвести отдельными одиночными арматурными стержнями методом вязания согласно СН РК 8.02-05-2002 "Бетонные и железобетонные конструкции монолитные"

Изм.	Кол.уч.	Лист	Nдок.	Подпись	Дата
Разработал		Бижикенов			09.24
Проверил		Акшабаев			09.24
ГИП		Тузелбаева			09.24

28-2024-АС

Строительство сельского клуба на ст.Ералиево в селе Курык Каракиянского района

Архитектурно-строительные решения

Стадия	Лист	Листов
РП	13	

Монолитный участок Му-1÷Му-8

ТОО «Жастар-Плюс» г.Актау-2024г.

Согласовано
Раздел ВН,СС — Алиева
Раздел ВК,НВК — Сергеев
Раздел ЭО,АПС — Алиева
Раздел ПП — Бижикенов
Раздел ОВ — Каримов
Раздел ГСВ,ГСН — Султонгалиев

Взам. инв. N
Подп. и дата
Инв. N подл.

Формат А2

Монолитный участок Му-9 (опалубка)
(1:50)

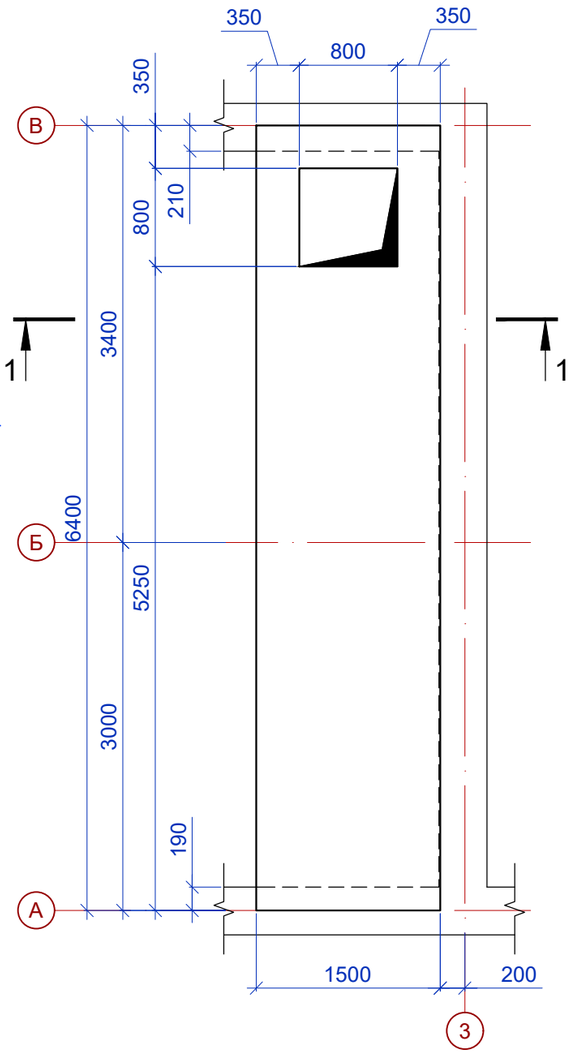

Монолитный участок Му-9 (опалубка)
(1:50)

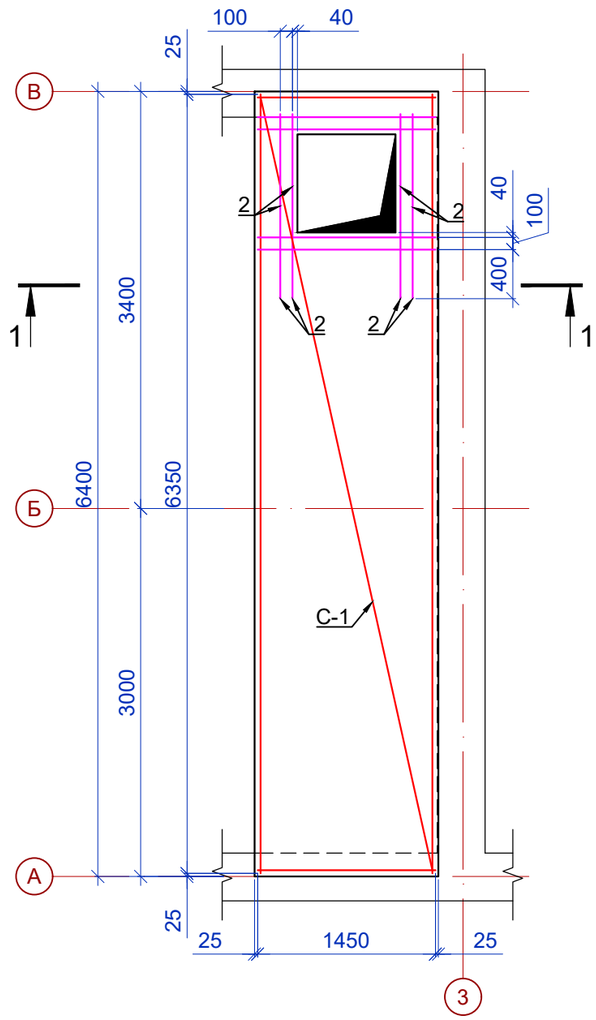

Разрез 1-1
(1:25)

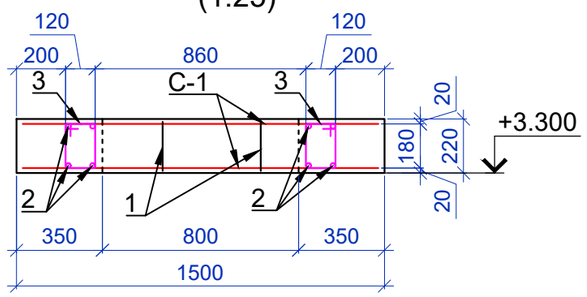

СПЕЦИФИКАЦИЯ ЭЛЕМЕНТОВ КОНСТРУКЦИЙ

Поз.	Обозначение	Наименование	Кол.	Масса ед.,кг	Приме-чание
Му-1		Монолитный участок Му-9	1		
С-1	ГОСТ 23279-2012	Сетка 4С $\frac{Ø12А400\text{-}200(100)}{Ø12А400\text{-}200}$ 635х145 $\frac{25}{25}$	2	86,30	
1	ГОСТ 34028-2016	Арматура Ø6А240 L=360мм	16	0,07	Шаг шах. п. 400мм
2	ГОСТ 34028-2016	Арматура Ø18А500 L=6350мм	8	12,69	
3	ГОСТ 34028-2016	Арматура Ø6А240 L=700мм	32	0,15	Шаг 200мм
	СТ РК EN 206-2017	Бетон С12/15, $м^3$	2,11		

ВЕДОМОСТЬ ДЕТАЛЕЙ

Поз.	Эскиз
1	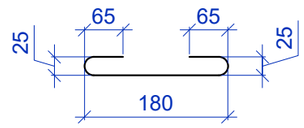
3	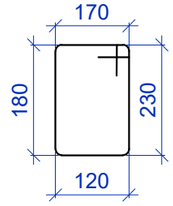

Примечания:

1. Дополнительное армирование отверстий (см.поз.2 спец.) предусмотреть в верхней и нижней зоне с шагом ряда 50мм и заведением за грань отверстия не менее 500мм
2. Армирование монолитных железобетонных конструкции произвести отдельными одиночными арматурными стержнями методом вязания согласно СН РК 8.02-05-2002 "Бетонные и железобетонные конструкции монолитные"

Изм.	Кол.уч.	Лист	Nдок.	Подпись	Дата
Разработал		Бижикенов			09.24
Проверил		Акшабаев			09.24
ГИП		Тузелбаева			09.24

28-2024-АС

Строительство сельского клуба на ст.Ералиево в селе Курык Каракиянского района

Архитектурно-строительные решения

Стадия	Лист	Листов
РП	14	

Монолитный участок Му-9 (опалубка, армирование). Разрез 1-1

ТОО «Жастар-Плюс» г.Актау-2024г.

Согласовано

раздел ГП	Бижикенов	
Раздел ОВ	Каримов	
Раздел ГСВ,ГСН	Султанголиев	
Раздел ВН,СС	Алиева	
Раздел ВК,НВК	Сергеев	
Раздел ЭО,АПС	Алиева	

Взам. инв. N

Подп. и дата

Инв. N подп.

Формат А3

Схема расположения перемычек на плане первого этажа
М1:100

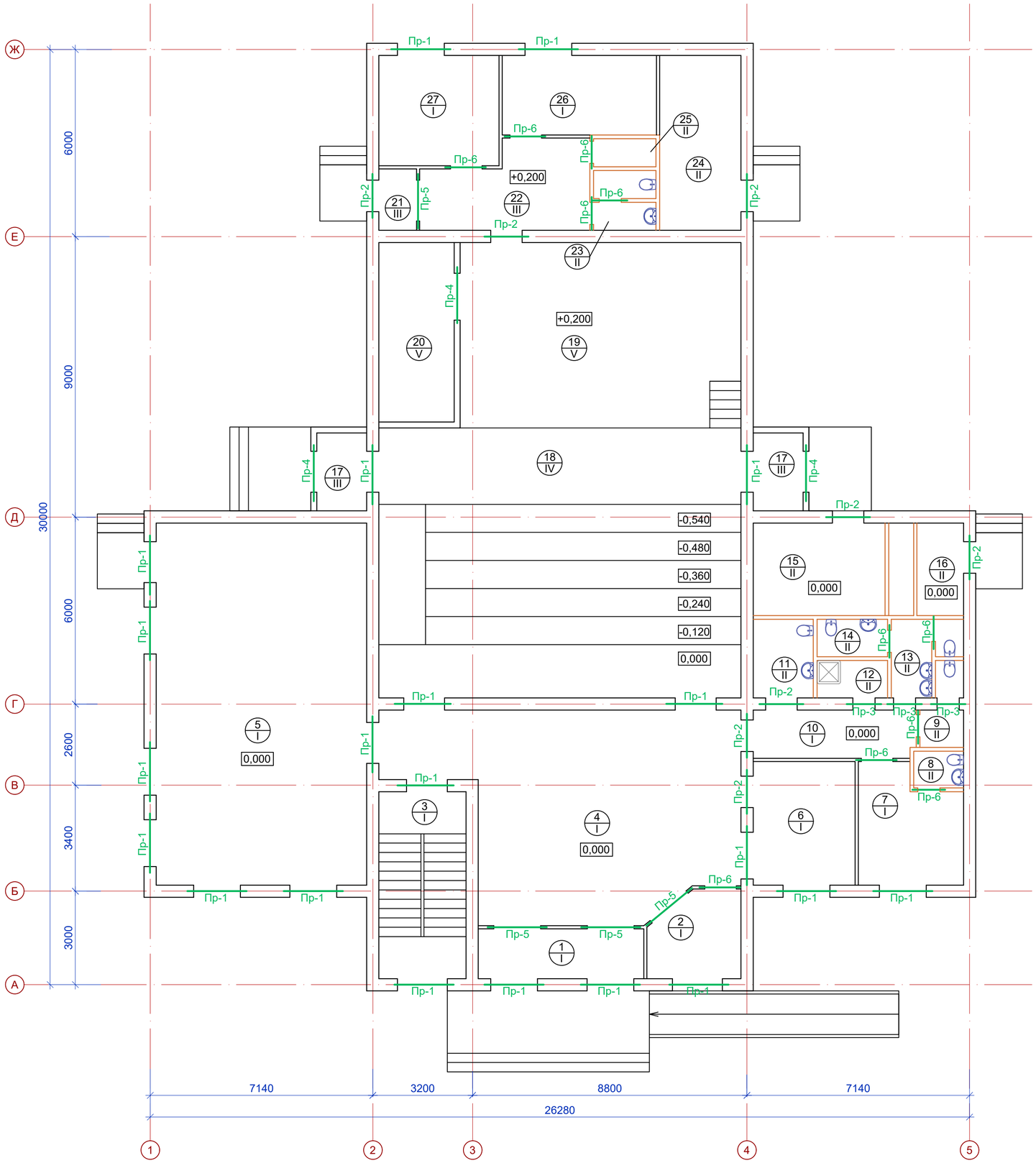

Ведомость перемычек

Марка поз.	Схема сечения
Пр-1	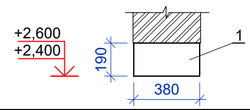
Пр-2	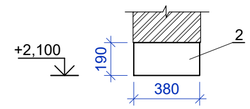
Пр-3	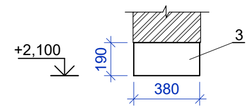
Пр-4	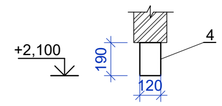
Пр-5	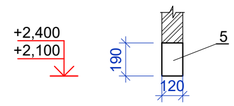
Пр-6	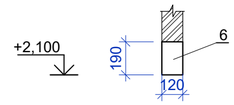

Согласовано

Раздел ОВ	Бижикенов	
Раздел ПП	Каримов	
Раздел ГСВ,ГСН	Султонгалиев	

Согласовано

Раздел ВН,СС	Алиева	
Раздел ВК,НВК	Сергеев	
Раздел ЭО,АПС	Алиева	

Взам. инв. N

Подп. и дата

Инв. N подп.

Изм.	Кол.уч.	Лист	Nдок.	Подпись	Дата
Разработал		Бижикенов			09.24
Проверил		Акшабаев			09.24
ГИП		Тузелбаева			09.24

28-2024-АС

Строительство сельского клуба на ст.Ералиево в селе Курык Каракиянского района

Архитектурно-строительные решения

Стадия	Лист	Листов
РП	15	

Схема расположения перемычек на плане первого этажа

ТОО «Жастар-Плюс» г.Актау-2024г.

Формат А2

Схема расположения перемычек на плане второго этажа
М1:100

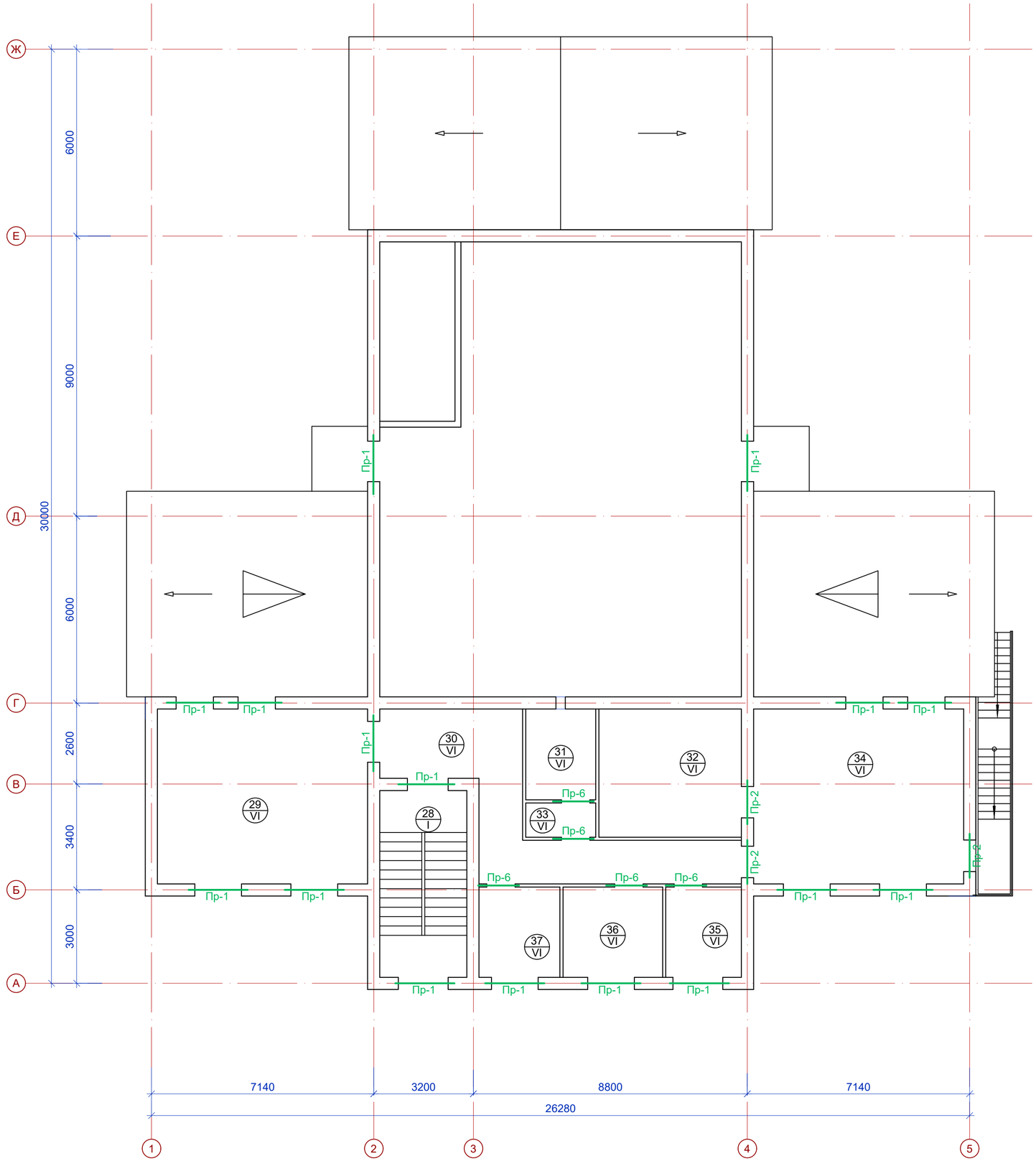

СПЕЦИФИКАЦИЯ ЭЛЕМЕНТОВ К СХЕМЕ РАСПОЛОЖЕНИЯ ПЕРЕМЫЧЕК

Поз.	Обозначение	Наименование	Кол-во		Всего	Масса ед., кг	Прим.
			1-ый этаж	2-ой этаж			
1	ГОСТ 948-84	8ПП 21-71	21	16	37	374	
2	ГОСТ 948-84	8ПП 16-71	8	3	11	280	
3	ГОСТ 948-84	8ПП 14-71	3	-	3	256	
4	ГОСТ 948-84	9ПБ18-37	3	-	3	103	
5	ГОСТ 948-84	8ПБ19-3	4	-	4	52	
6	ГОСТ 948-84	8ПБ13-1	12	5	17	35	

Ведомость перемычек

Марка поз.	Схема сечения
Пр-1	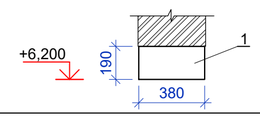
Пр-2	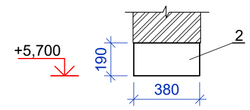
Пр-6	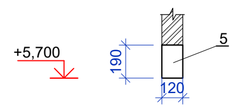

Согласовано

раздел ПП	Бижикенов	
Раздел ОВ	Каримов	
Раздел ГСВ,ГСН	Султонгалиев	

Согласовано

Раздел ВН,СС	Алиева	
Раздел ВК,НВК	Сергеев	
Раздел ЭО,АПС	Алиева	

Взам. инв. N

Подп. и дата

Инв. N подп.

Изм.	Кол.уч.	Лист	Nдок.	Подпись	Дата
Разработал		Бижикенов			09.24
Проверил		Акшабаев			09.24
ГИП		Тузелбаева			09.24

28-2024-АС

Строительство сельского клуба на ст.Ералиево в селе Курык Каракиянского района

Архитектурно-строительные решения

Стадия	Лист	Листов
РП	16	

Схема расположения перемычек на плане второго этажа

ТОО «Жастар-Плюс» г.Актау-2024г.

Формат А2

СПЕЦИФИКАЦИЯ ЭЛЕМЕНТОВ К СХЕМЕ РАСПОЛОЖЕНИЯ ЛЕСТНИЦЫ Л-1

Поз.	Обозначение	Наименование	Кол.	Масса ед.,кг	Приме-чание
Пм-1	См. лист АС-	Плита монолитная Пм-1	2		
Кс-1	См. лист АС-	Косоур Кс-1	1		
Кс-1*	См. лист АС-	Косоур Кс-1*	1		
Кс-2	См. лист АС-	Косоур Кс-2	1		
Кс-2*	См. лист АС-	Косоур Кс-2*	1		
Б-1	См. лист АС-	Балка Б-1	4		
Лс-1	См. лист АС-	Ступени Лс-1	24		
Ло-1	См. лист АС-	Лестничная ограждение Ло	п.м.		
Оп-1	См. лист АС-	Опорная плита	8		

Лестница Л1
(1:100)

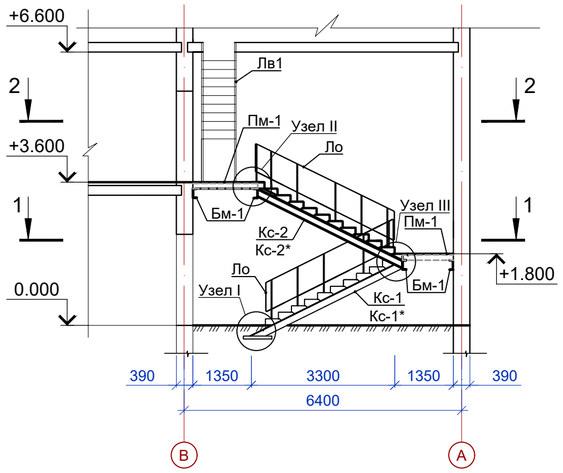

Разрез 1-1
(1:100)

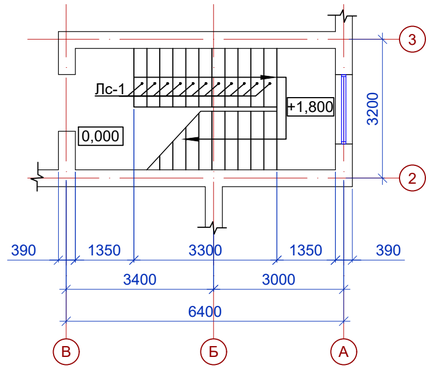

Разрез 2-2
(1:100)

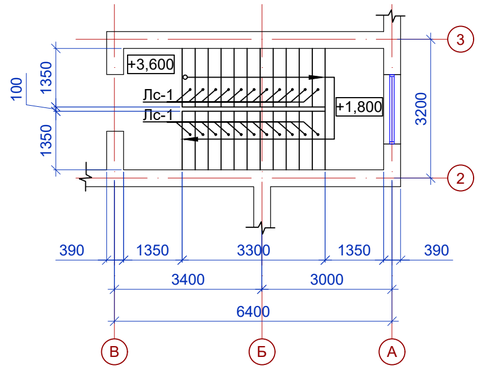

Схема расположения балок на отм. низа +1.500
(1:100)

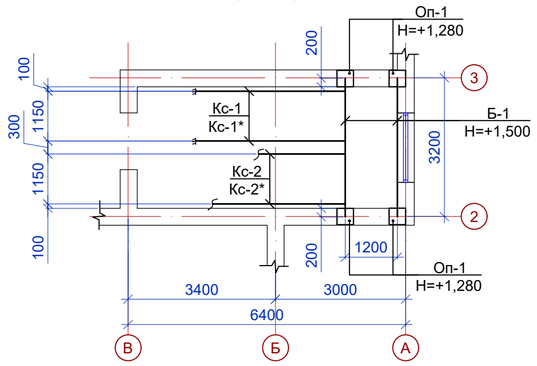

Схема расположения балок на отм. низа +3.300
(1:100)

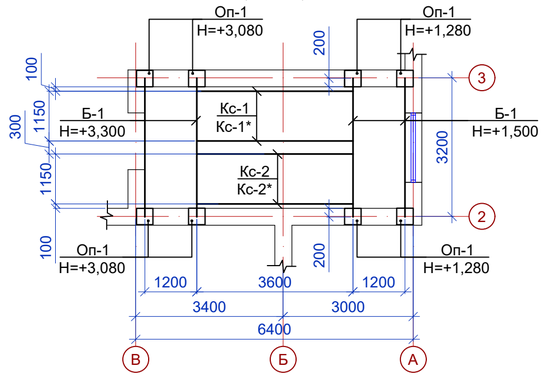

I
(1:20)

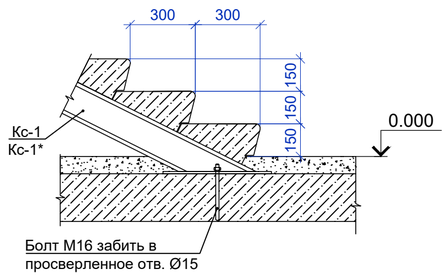

II
(1:20)

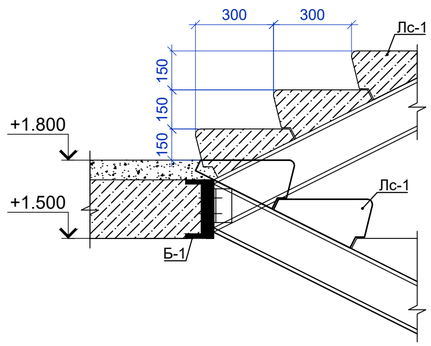

III
(1:20)

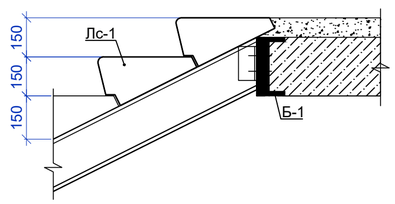

Примечания:

1. Металлоконструкции изготовить из стали С245 по ГОСТ 27772-2021
2. Сварку металлических изделий производить электродами типа LB-52u ГОСТ 9467-75. Толщину сварных швов, кроме особо оговоренных, принимать по наименьшей толщине свариваемых элементов
4. Высоту сварных швов принять по наименьшей толщине свариваемых элементов но не менее hшв=5мм
5. Косоуры крепить к лобовым балкам на болтах М16 нормальной точности по ГОСТ 7798-70
6. Все отверстия под болты принимать Ø=18мм
7. В тех случаях, когда уголок выступает за габарит косоура, выступающую часть его срезать
8. После проверки правильности положения смонтированных конструкций гайки болтов должны быть закреплены путем приварки их к стрежню болта, либо забивкой резьбы
9. Металлоконструкции окрасить эмалевой краской ПФ-115 ГОСТ 6465-76* в 2 слоя по грунту ГФ-021 ГОСТ 25129-2020 в 1 слой, в соответствии с СП РК 2.01-101-2013
10. Длины всех элементов уточнить по месту
11. Металлические косоуры оштукатурить по сетке "РАБИЦА" цементно-песчаным раствором М50 толщиной 20мм
12. Косоуры марок Кс-1*, Кс-2* выполнять зеркально настоящему чертежу
13. Ограждение лестницы выполнить из труб с никелерованным покрытием

Изм.	Кол.уч.	Лист	Nдок.	Подпись	Дата	28-2024-АС		
						Строительство сельского клуба на ст.Ералиево в селе Курык Каракиянского района		
Разработал		Бижикенов			09.24	Архитектурно-строительные решения	Стадия	Лист	Листов
Проверил		Акшабаев			09.24		РП	17	
ГИП		Тузелбаева			09.24				
						Лестницы Л-1. Разрезы 1-1, 2-2. Схемы расположения балок. Узлы I÷III	ТОО «Жастар-Плюс» г.Актау-2024г.	

Взам. инв. N | Подп. и дата | Инв. N подл.

Формат А2

Кс-1, Кс-1*
(1:20)

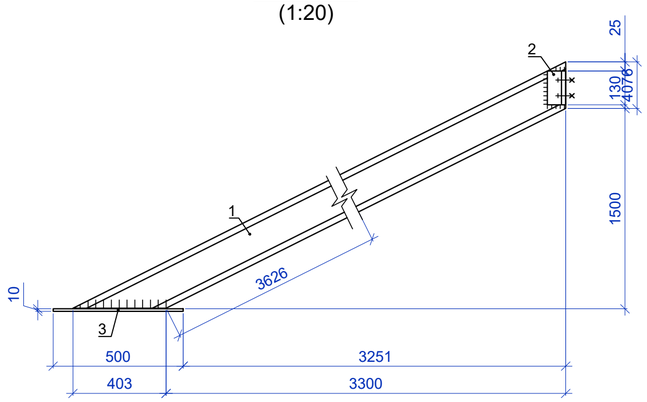

Кс-2, Кс-2*
(1:20)

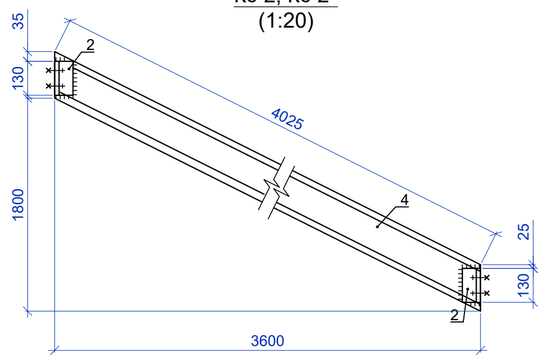

Лс-1
(1:10)

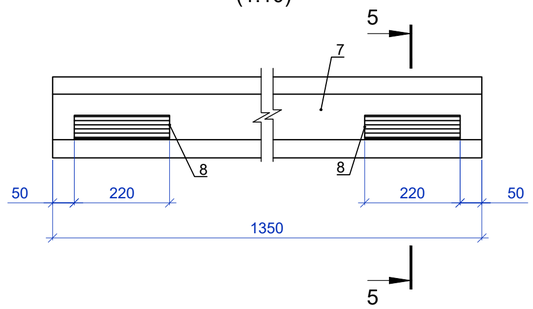

Разрез 5-5
(1:10)

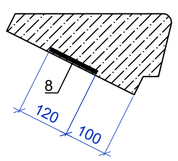

Пм-1
(1:20)

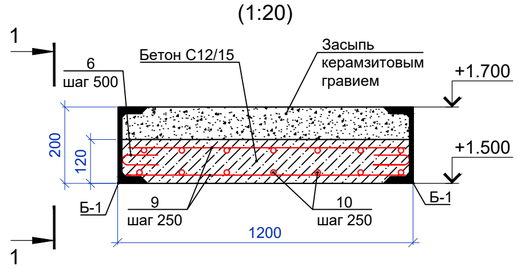

Оп-1
(1:20)

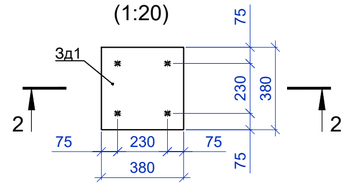

Зд1
(1:10)

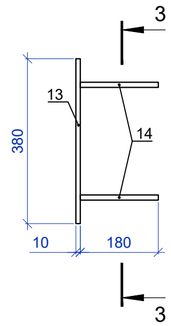

Лестничное ограждение Ло
(1:10)

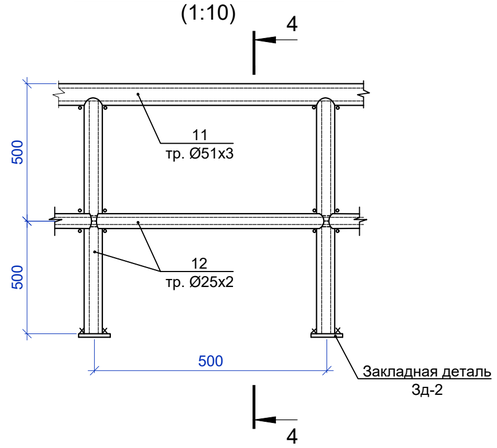

Разрез 1-1
(1:10)

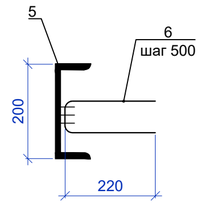

Разрез 2-2
(1:20)

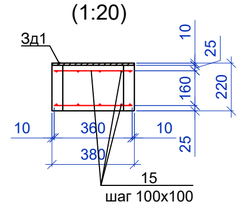

Разрез 3-3
(1:10)

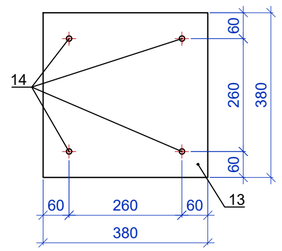

Разрез 4-4
(1:10)

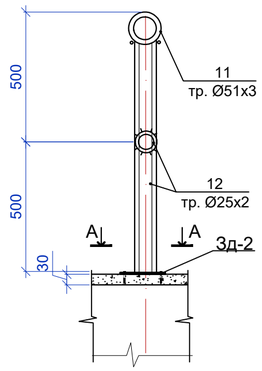

А -А

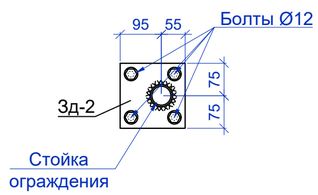

Зд-2

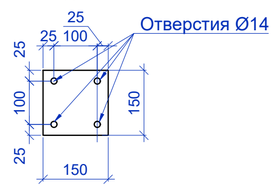

СПЕЦИФИКАЦИЯ ЭЛЕМЕНТОВ К СХЕМЕ РАСПОЛОЖЕНИЯ ЛЕСТНИЦЫ Л-1

Поз.	Обозначение	Наименование	Кол.	Масса ед.,кг	Приме-чание
		Кс-1, Кс-1*	1		
1	ГОСТ 8240-97	Швеллер [18 L=4076 мм	1	66,44	
2	ГОСТ 8509-93	Уголок L70х8 L=130 мм	2	1,09	2,18кг
3	ГОСТ 19903-2015	Пластина 200х10 L=500 мм	1	7,85	
		Кс-2, Кс-2*	1		
4	ГОСТ 8240-97	Швеллер [18 L=4205 мм	1	68,54	
2	ГОСТ 8509-93	Уголок L70х8 L=130 мм	4	1,09	4,36кг
		Б-1			
5	ГОСТ 8240-97	Швеллер [20 L=3180 мм	1	58,51	
6	ГОСТ 34028-2016	Арматура Ø6А240 L=500 мм	14	1,11	15,54кг
		Лс-1			
7	ГОСТ 8717-2016	Ступени основные Лс12	1	160	
8	ГОСТ 8717-2016	Изделия закладное М4	2	1,93	3,86кг
		Пм-1			
9	ГОСТ 34028-2016	Арматура Ø8А400 п.м.	28,80	0,395	11,38кг
10	ГОСТ 34028-2016	Арматура Ø12А400 п.м.	38,92	0,888	34,56кг
	СТ РК EN 206-2017	Бетон С12/15, $м^3$	0,41		
		Лестничное ограждение Ло			
11	ГОСТ 10704-91	Труба Ø51х3 п.м.	9,40	3,55	33,38кг
12	ГОСТ 10704-91	Труба Ø51х3 п.м.	26,40	1,12	29,56кг
Зд-2	ГОСТ 103-2006	Полоса $\frac{6х150-В-ГОСТ\ 103-76}{С245\ ГОСТ\ 27772-88*}$ L=0.150 м	17	0.7	
		Закладная деталь Зд-1			
13	ГОСТ 19903-2015	Пластина 380х10 L=380 мм	1	15,21	
14	ГОСТ 34028-2016	Арматура Ø12А400 L=180 мм	4	0,170	0,68кг
		Опора Оп-1			
15	ГОСТ 34028-2016	Арматура Ø6А400 п.м.	8,24		1,83кг
	СТ РК EN 206-2017	Бетон С12/15, $м^3$	0,03		

Изм.	Кол.уч.	Лист	Nдок.	Подпись	Дата	28-2024-АС		
						Строительство сельского клуба на ст.Ералиево в селе Курык Каракиянского района		
Разработал		Бижикенов			09.24	Архитектурно-строительные решения	Стадия	Лист	Листов
Проверил		Акшабаев			09.24		РП	18	
ГИП		Тузелбаева			09.24				
						Лестница Л-1. Лестничное ограждение Ло. Кс-1, Кс-1*, Кс-2, Кс-2*, Б-1, Пм-1, Лс-1, Оп-1, Зд-1. Разрезы 1-1÷5-5.	ТОО «Жастар-Плюс» г.Актау-2024г.	

Взам. инв. N

Подп. и дата

Инв. N подл.

Формат А2

Схема расположения элементов кровли
(1:100)

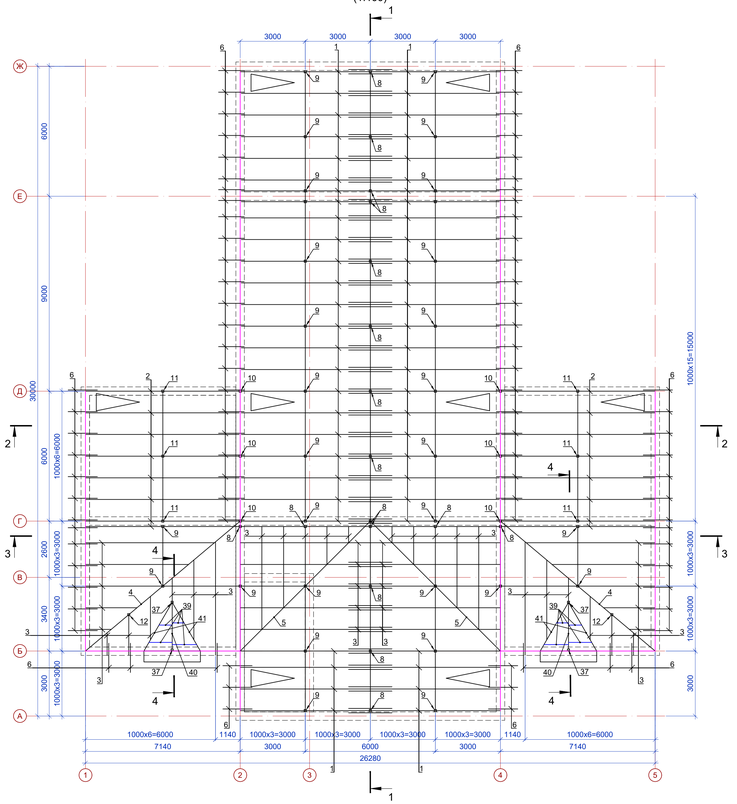

Разрез 1-1
(1:100)

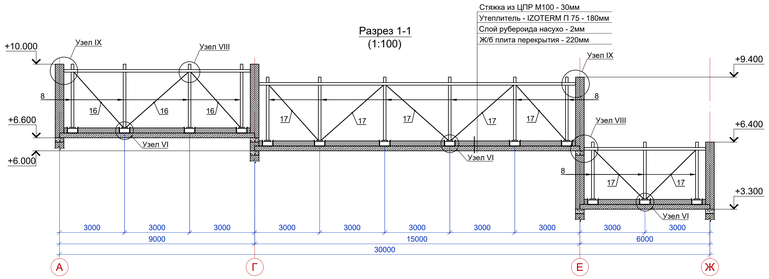

Разрез 2-2
(1:100)

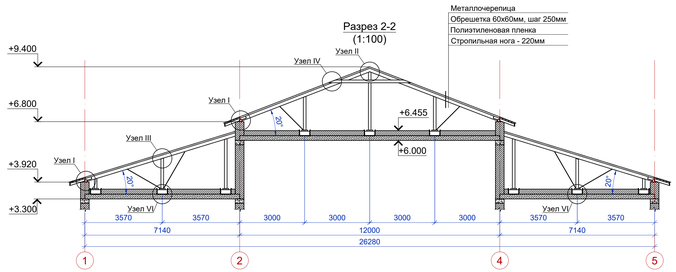

Разрез 3-3
(1:100)

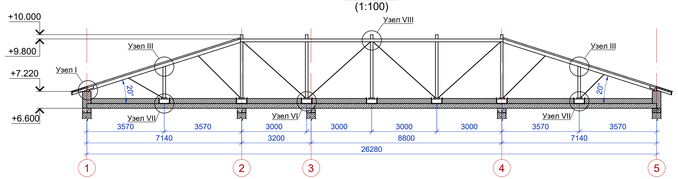

Разрез 4-4
(1:100)

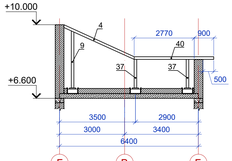

МС-1
(1:5)

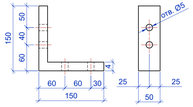

МС-2
(1:5)

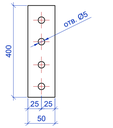

СПЕЦИФИКАЦИЯ ЭЛЕМЕНТОВ КОНСТРУКЦИЙ

Поз.	Обозначение	Наименование	Кол.	Масса ед.,кг	Приме-чание
		Элементы крепления стропил			
Мс-1	ГОСТ 19903-2015	Пластина 50х4 L=300 мм	134	0,47	
Мс-2	ГОСТ 19903-2015	Пластина 40х4 L=250 мм	190	0,32	
А-2	ГОСТ 34028-2016	Арматура Ø10 А400 L=400 мм	48	0,247	
А-3	ГОСТ 34028-2016	Арматура Ø12 А240 L=600 мм	26	0,533	
	ГОСТ ISO 4032-2014	Гайка М12-8	26	0,015	
	ГОСТ ISO 7093-1-2016	Шайба 12-200 HV	26	0,006	
А-4	ГОСТ 8478-81	Арматура Ø4Вр-I L=2000мм	48	0,20	
А-5	ГОСТ 24379.1-2012	Болт 6.1.М12х450	75	0,49	
МС12	Серия ИИ-03-03 альбом 71-64	Стремянка МС12	8	12,20	
МС12	Серия ИИ-03-03 альбом 71-64	Ограждение кровли			100,30 п.м.
		Металлочерепица, $м^2$		563,30	
		Кровельная оцинкованная сталь с полимерным покрытием, $м^2$		72,20	

СПЕЦИФИКАЦИЯ ЭЛЕМЕНТОВ СТРОПИЛ

Марка поз.	Наименование	Длина мм	Сечение Вхh,мм	Кол., шт.	Объем ед., $м^3$	Объем всего, $м^3$	Примечание
1	Стропильная нога	6600	60x200	56	0,0792	4,435	
2	Стропильная нога	7150	60x200	16	0,086	1,376	
3	Нарожник	-	60x200	-	-	1,868	155,70 п.м.
4	Диагональная нога	9700	75x220	2	0,160	0,320	
5	Диагональная нога	8900	75x220	2	0,147	0,294	
6	Кобылка	1350	50x150	96	0,010	0,960	
7	Мауэрлат	-	100x100	-	-	0,751	75,10 п.м.
8	Стойка	2450	100x100	17	0,0245	0,416	
9	Стойка	1300	100x100	30	0,013	0,390	
10	Стойка	2680	100x100	6	0,0268	0,161	
11	Стойка	1410	100x100	6	0,0141	0,246	
12	Стойка	750	100x100	2	0,008	0,016	
13	Затяжка	4500	150x50	36	0,034	1,224	
14	Прогон	-	100x200	-	-	2,566	128,30 п.м.
15	Лежень	-	100x150	-	-	2,024	134,90 п.м.
16	Подкос	3600	150x50	19	0,027	0,513	
17	Подкос	3500	150x50	21	0,026	0,546	
18	Подкос	2680	150x50	6	0,020	0,120	
19	Подкос	1650	150x50	38	0,012	0,456	
20	Обрешетка	-	60x60	-	-	8,223	2284,10 п.м.
21	Коньковый брус	-	60x150	-	-	0,369	41,0 п.м.
22	Лобовые доски	-	150x19	-	-	0,559	196,0 п.м.
23	Доски подшивки	-	150x19	4	-	1,878	164,70 п.м.
24	Слуховое окно	-	-	8	0,345	2,760	
25	Ветровые связи	3500	100x25	24	0,009	0,216	
26	Карнизный щит	-	500x60	-	-	3,093	103,10 п.м.
27	Доски подшивки фронтона	-	100x19	5	-	0,883	92,90 п.м.
28	Накладка	280	150x40	74	0,0017	0,126	
29	Накладка	400	100x50	34	0,002	0,068	
30	Накладка	500	100x50	60	0,0025	0,150	
31	Накладка	600	100x50	32	0,003	0,096	
32	Накладка	350	100x50	36	0,0018	0,065	
33	Ходовые доски	-	100x50	-	-	0,610	121,90 п.м.
34	Бруски	500	50x60	40	0,0015	0,060	
35	Опорный брусок	200	50x50	17	0,0005	0,009	
36	Подкос	2800	150x50	20	0,021	0,420	
37	Стойка	1210	100x100	4	0,01	0,04	
38	Лежень	2100	100x150	2	0,036	0,072	
39	Стропильная нога	2700	60x200	8	0,030	0,240	
40	Прогон	3500	100x200	2	0,07	0,140	
41	Диагональная нога	2700	75x220	4	0,04	0,160	

Примечания:

1. Покрытие выполнено из металлочерепицы, которая укладывается по деревянной обрешетке, уложенной с шагом 250мм
2. Для изготовления несущих конструкций крыши должны применяться пиломатериалы хвойных пород влажностью не более 20% по ГОСТ 8486-86 с размерами по ГОСТ 24454-80. Древесина должна быть не ниже 2 сорта с расчетными характеристиками по СП РК EN 1995-1-1:2004+A1:2008/2011 "Проектирование деревянных конструкций"
3. Защиту древесины от гниения и огнезащитную обработку производить в соответствии с требованиями СП РК 2.01-101-2013 и СП РК 2.02-101-2022
4. Все деревянные конструкции кровли должны быть подвергнуты покрытию огнезащитной вспучивающейся краской ВПД по ГОСТ 25130-82 с нанесением гидроизоляционного слоя эмалями ПФ-115, ХВ-785 и так далее на поверхность высохшего огнезащитного покрытия. Толщина эмалевого покрытия составляет - 0,4мм. Общая толщина нанесенного состава 0,8-1,0мм. Сушить конструкции после нанесения огнезащитной краски можно в естественных условиях при температуре не ниже 10°С - 24 часа
5. Гвозди для крепления деревянных элементов применять по ГОСТ 4028-63
6. Все металлические изделия узлов кровли покрываются перхлорвиниловой эмалью ХВ-1100 за 2 раза по грунтовке ХГ76
7. Из чердачного помещения предусмотрены выходы на кровлю через слуховые окна размерами 0,6х0,8м, оборудованные стационарными лестницами, согласно технического регламента "Общие требования к пожарной безопасности" пункт 272
8. В чердачных помещениях вдоль всего здания выполнен проход высотой 1,6м, шириной 1,2м, согласно технического регламента "Общие требования к пожарной безопасности" пункт 275
9. Соприкасающиеся с кладкой элементы кровли изолировать двумя слоями гидроизола
10. Согласно технического регламента "Общие требования к пожарной безопасности" пункт 281 выполнено ограждение на кровле
11. По утеплителю чердачного перекрытия по наружному здания в прикарнизной части крыши полосой на ширину 1,0м предусмотреть гидроизоляцию из 1-го слоя рубероида
12. Нахлест листов металлочерепицы скрепляют шурупами по верху волны под каждой поперечной складкой. Крепление металлочерепицы к обрешетке производят специальными кровельными саморезами закоцинкованными шурупами с уплотнительной шайбой, которые винчивают в прогиб волны профиля под поперечной волной, перпендикулярно к листам
13. Верхний лист металлочерепицы должен перекрывать нижний, по скату кровли
14. Расстояние между стойками уточнить по месту. При необходимости увеличить до 4,5м

Изм.	Кол.уч.	Лист	N док.	Подпись	Дата	28-2024-АС		
						Строительство сельского клуба на ст.Ерапиево в селе Курык Каракиинского района		
Разработал		Бикжанов			09.24	Архитектурно-строительные решения	Стадия	Лист	Листов
Проверил		Ажибаев			09.24		РП	19	
ГИП		Тулебаева			09.24				
						Схема расположение элементов кровли. Разрезы 1-1÷4-4	ТОО «Жастар-Плюс» г.Актау-2024г.	

Согласовано
Взам. инв. N
Подп. и дата
Инв. N подл.

Формат А3х4

I
(1:10)

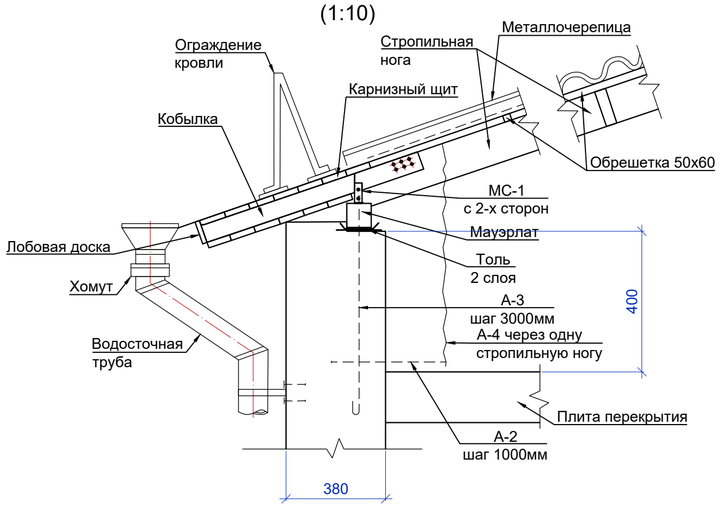

II
(1:10)

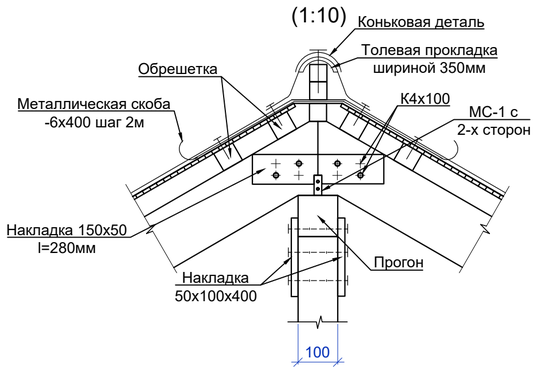

III
(1:10)

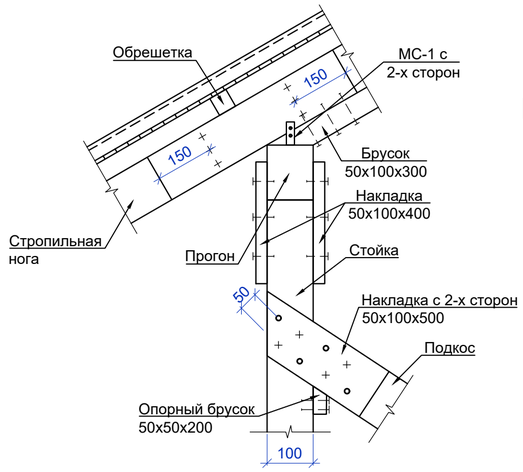

X
(1:10)

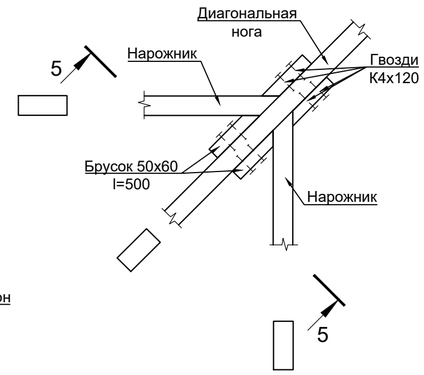

VIII
(1:10)

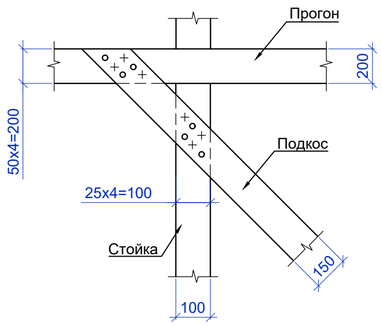

V
(1:10)

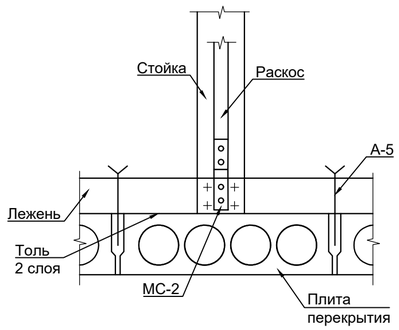

VI
(1:10)

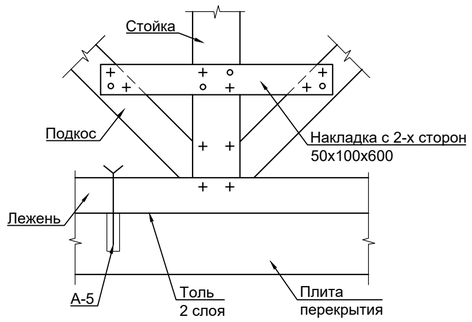

IV
(1:10)

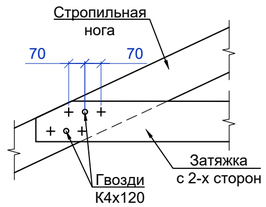

Разрез 5-5
(1:10)

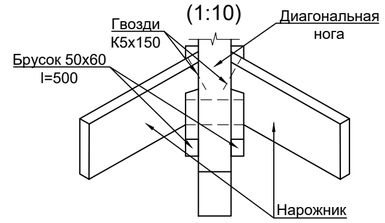

Узел стыка стропильных ног
(1:10)

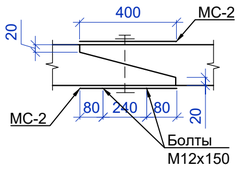

IX
(1:10)

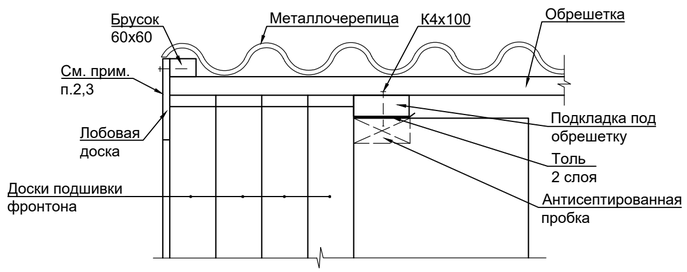

VII
(1:10)

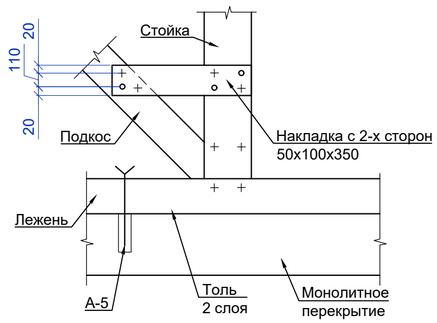

Примечания:

1. Подкосы соединяют каждую стойку с прогоном
2. Анкера А-3 нарезать из арматурной стали метрической резьбой М12 с одной стороны
3. Лобовую доску крепить гвоздями К4х100 в каждый брусок обрешетки. В лобовой доске выполнить отверстия Ø40мм с шагом 500мм
4. Доски подшивки крепить к обрешетке гвоздями К2х40
5. Согласно технического регламента "Общие требования к пожарной безопасности" пункт 275 на чердаке предусмотрен проход вдоль здания высотой 1,60м; выход на кровлю через слуховые окна, для выхода предусмотрены стремянки

						28-2024-АС			
						Строительство сельского клуба на ст.Ералиево в селе Курык Каракиянского района			
Изм.	Кол.уч.	Лист	Nдок.	Подпись	Дата				
Разработал		Бижикенов			09.24	Архитектурно-строительные решения	Стадия	Лист	Листов
Проверил		Акшабаев			09.24		РП	20	
ГИП		Тузелбаева			09.24				
						Узлы по кровле	ТОО «Жастар-Плюс» г.Актау-2024г.		

Взам. инв. N

Подп. и дата

Инв. N подл.

Формат А2

Слуховое окно
(1:20)

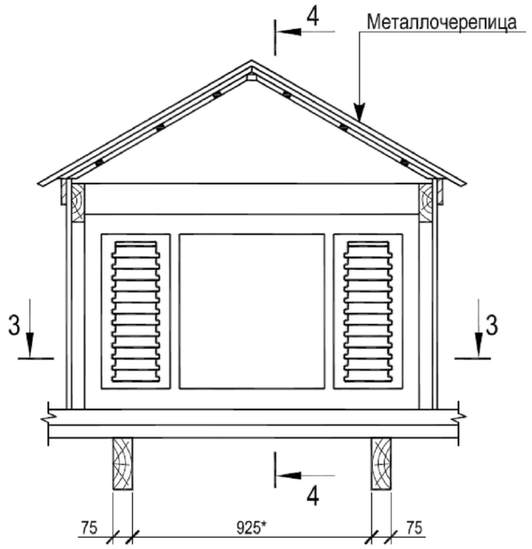

Прохождение канализационного стояка через кровлю
(1:20)

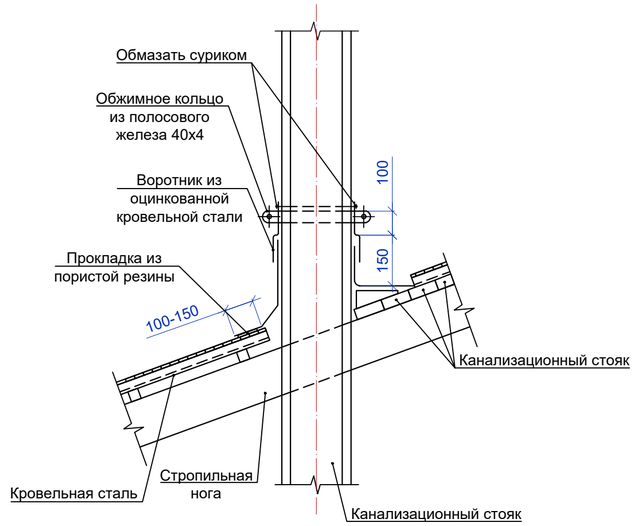

СПЕЦИФИКАЦИЯ ЭЛЕМЕНТОВ СЛУХОВОГО ОКНА

Марка поз.	Наименование	Длина, мм	Сечение	Кол., шт.	Объем ед., $м^3$	Объем всего, $м^3$	Примечание
1	Стойки	1200	50х120	2	0,0072	0,0144	
2	Стропильные ноги	3050	50х120	2	0,0183	0,0366	
3	Обвязочный брусок	-	70х100	-	-	0,0441	6,30 п.м.
4	Обшивка стенок	-	25	-	-	0,1190	4,77$м^2$
5	Стойка	300	50х120	1	0,0018	0,0018	
6	Прогон	3000	60х120	1	0,0216	0,0216	
7	Стропилы	-	50х120	-	-	0,180	3,0 п.м.
8	Ригель	1440	80х100	2	0,0115	0,0230	
9	Обрешетка	-	60х60	-	-	0,0660	18,30 п.м.
10	Стекло б=4мм	-	-	-	-	-	0,530$м^2$
	Всего:					0,345	

Разрез 4-4
(1:20)

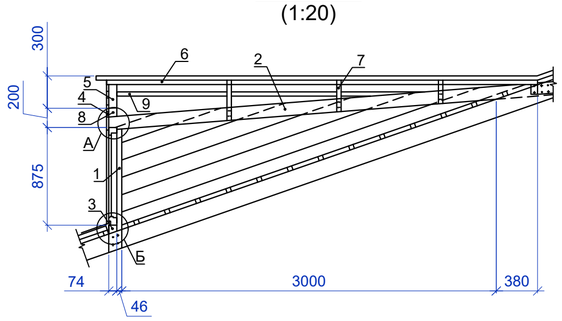

Разрез 3-3
(1:20)

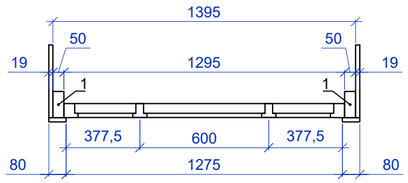

А
(1:10)

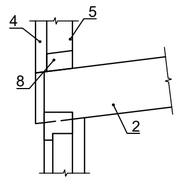

Б
(1:10)

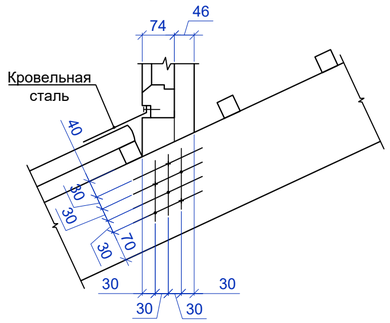

Взам. инв. N	
Подп. и дата	
Инв. N подп.	

Изм.	Кол.уч.	Лист	Nдок.	Подпись	Дата	28-2024-АС		
						Строительство сельского клуба на ст.Ералиево в селе Курык Каракиянского района		
Разработал		Бижикенов			09.24	Архитектурно-строительные решения	Стадия	Лист	Листов
Проверил		Акшабаев			09.24		РП	21	
ГИП		Тузелбаева			09.24				
						Слуховое окно. Прохождение канализационного стояка через кровлю	ТОО «Жастар-Плюс» г.Актау-2024г.	

Формат А2

Крыльцо Кр-1
М1:50

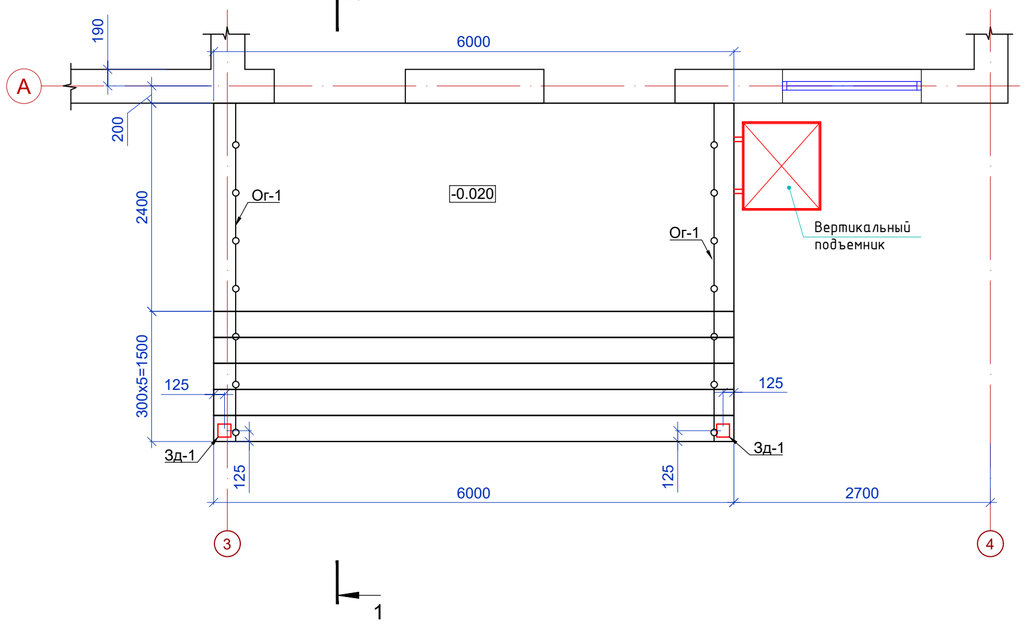

Разрез 1-1
(1:50)

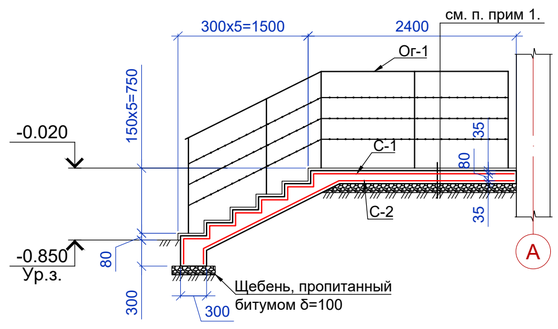

Фрагмент ограждения Ог-1
М1:25

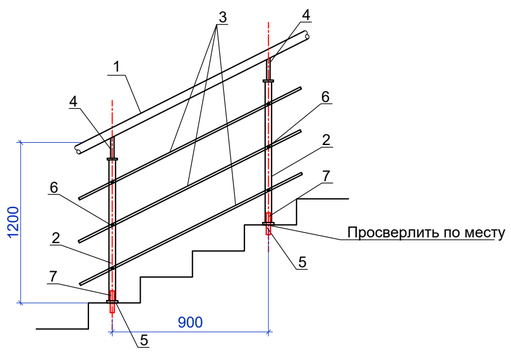

СПЕЦИФИКАЦИЯ ЭЛЕМЕНТОВ КОНСТРУКЦИЙ

Поз.	Обозначение	Наименование	Кол.	Масса ед.,кг	Приме-чание
Кр-1		Крыльцо Кр-1	1		
С-1	ГОСТ 23279-2012	Сетка 2С $\frac{Ø10А400\text{-}200}{Ø10А400\text{-}200}$ 705х485 $\frac{25}{25}$	1	216,31	
С-2	ГОСТ 23279-2012	Сетка 2С $\frac{Ø10А400\text{-}200(100)}{Ø10А400\text{-}200(100)}$ 695х395 $\frac{25}{25}$	1	170,94	
Зд-1	Серия 1.400-15.В1.120-41	Закладная деталь МН111-6	2	1,60	
	СТ РК EN 206-2017	Бетон С12/15, $м^3$	7,10		
	ГОСТ 8267-93	Щебень, марка М800, фр. 10-20, $м^3$	0,80		
Ог-1		Ограждения Ог-1			
1	Поручень (ГОСТ 10704-91*)	Труба ф50,8х1,5 мм. п.м.	7,82	14,31	нерж.сталь
2	Стойка (ГОСТ 10704-91*)	Труба ф38,1х1,5 мм. L=1200 мм	10	1,62	нерж.сталь
3	Струна (ГОСТ 10704-91*)	Труба ф12х1 мм. L=25,0 мм	3	6,78	нерж.сталь
4	Держатель поручня		10		нерж.сталь
5	Декоративная крышка		10		нерж.сталь
6	Струнодержатель		30		нерж.сталь
7	Анкер в комплетке		10		

Высота подъема (Н)	А, мм
До 1500 мм	2435

Подъемник для инвалидов
М1:20

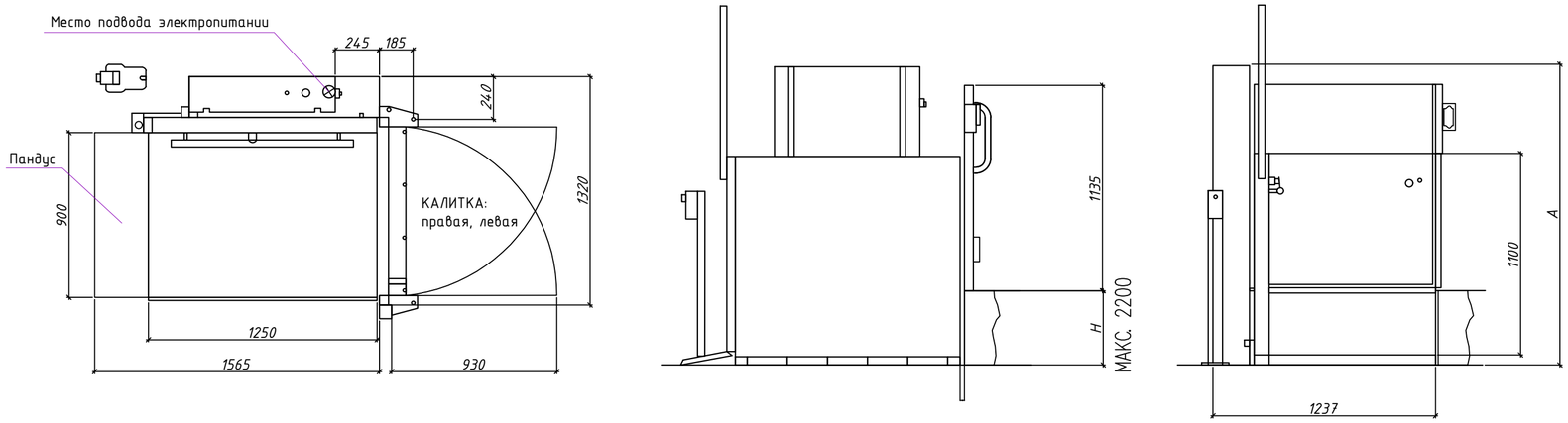

Примечания:

1. За относительную отметку 0.000 принята отметка верха чистого пола, абсолютная отметка см. марку ГП
2. Бетонные конструкции выполнить из бетона С12/15 на сульфатостойком портландцементе, марка по водонепроницаемости W4, марка по морозостойкости F100
3. Боковые поверхности ж/бетонных конструкции соприкасающиеся с грунтом, обмазать горячим битумом БН-70/30 за 2 раза по грунтовке из 40 % раствора битума в керосине
4. Под основанием железобетонных изделий выполнить подготовку из щебня, марки прочности М800, фракции 10-20, пропитанного битумом до полного насыщения, толщиной 100мм
5. Пирог крыльца
   - Керамическая плитка (рифленая) - 10мм;
   - Цементно-песч. раствор стяжка М150 - 20мм;
   - Бетон С12/15 - 150мм;
   - Щебень пропитанный битумом - 100мм;
   - Уплотненный грунт
6. Характеристика вертикального подъемника ПП ВП-225:
   - Грузоподъемность - 225 кг;
   - Габаритные размеры площадки 1250х1250 мм;
   - Тип привода электрический;
   - Способ крепления подъемника - анкерное к стене

Изм.	Кол.уч.	Лист	Nдок.	Подпись	Дата	28-2024-АС		
						Строительство сельского клуба на ст.Ералиево в селе Курык Каракиянского района		
Разработал		Бижикенов			09.24	Архитектурно-строительные решения	Стадия	Лист	Листов
Проверил		Акшабаев			09.24		РП	22	
ГИП		Тузелбаева			09.24				
						Крыльцо Кр-1. Разрезы 1-1, 2-2	ТОО «Жастар-Плюс» г.Актау-2024г.	

Взам. инв. N | Подп. и дата | Инв. N подл.

Формат А2

Навес Нв-1
(1:50)

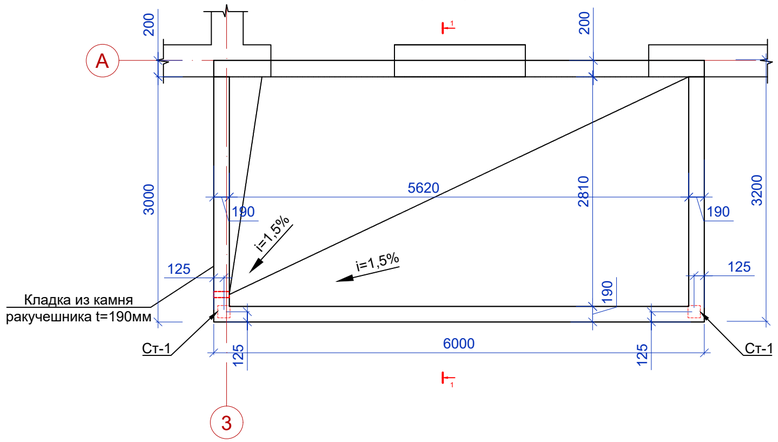

Разрез 1-1
(1:50)

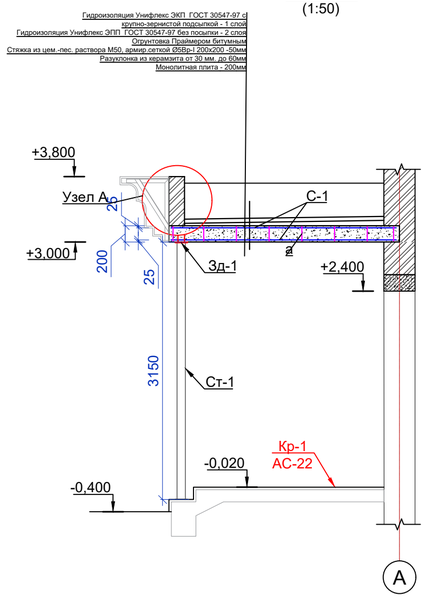

Спецификация элементов навесов Нв-1

Поз.	Обозначение	Наименование	Кол.	Масса ед., кг	Примечание
		Навес Нв-1	1		
Ст-1	ГОСТ 10704-91	Труба Ø102х5,0 L=3150 мм	2	37,67	
Зд-1	1.400-15.В1.120-41	МН111-6	2	1,60	
С-1	ГОСТ 23279-2012	Сетка 4С $\frac{10А400-200}{10А400-200}$ 595х315	2	116,96	
а	ГОСТ 34028-2016	Арматура 6-А-240 L=210мм	120	0,05	ш.шп400мм
	СТ РК EN 206-2017	Бетон С12/15			3,84м^3
1	ГОСТ 103-2006	Костыль - 40х4(t), L=400 мм	20	0,50	ш.600мм
2	ГОСТ 8075-56	Кров. оцинк. ст. t=0,7, b=500 мм	1	329,70	L=12,0п.м.
3	ГОСТ 4030-63	Дюбель	20		ш.600мм
4	ГОСТ 10704-91	Труба Ø102х5,0 L=600 мм	1	7,18	
5	ГОСТ 19903-2015	Пластина -250х3(t), L=250 мм	1	1,47	
		Аглай	12,30		м2
		Водосточные стояки и водоотвод			
		Колено трубы Ø100 мм	3		
		Труба водосточная Ø100х3500 мм	1		
		Колено сливное Ø100 мм	1		
		Держатель трубы Ø100 мм	4		Шаг 1000мм

Узел А
(1:20)

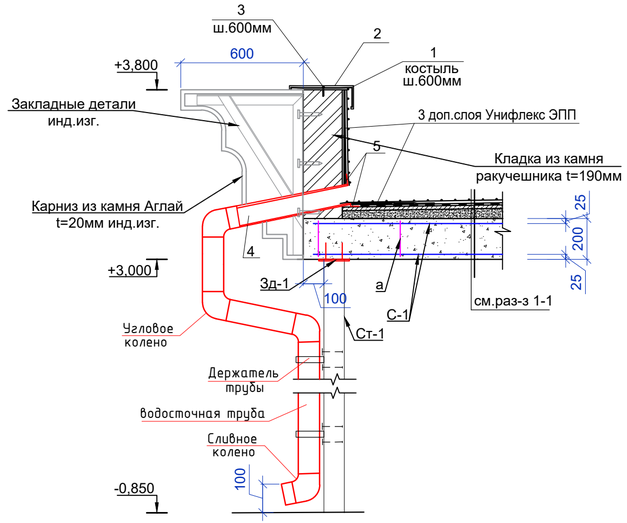

ВЕДОМОСТЬ ДЕТАЛЕЙ

Поз.	Эскиз
а	30 / 150 / 30

Изм.	Кол.уч.	Лист	Nдок.	Подпись	Дата				
						28-2024-АС			
						Строительство сельского клуба на ст.Ералиево в селе Курык Каракиянского района			
Разработал		Бижикенов			09.24	Архитектурно-строительные решения	Стадия	Лист	Листов
Проверил		Акшабаев			09.24		РП	23	
ГИП		Тузелбаева			09.24				
						Навес Нв-1	ТОО «Жастар-Плюс» г.Актау-2024г.		

Формат А4х3

Крыльцо Кр-2
М1:50

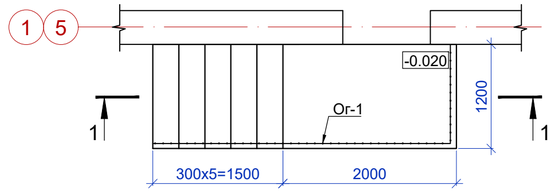

Крыльцо Кр-3
М1:50

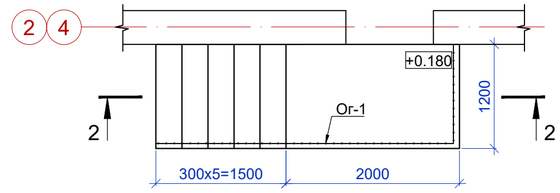

Разрез 1-1
(1:50)

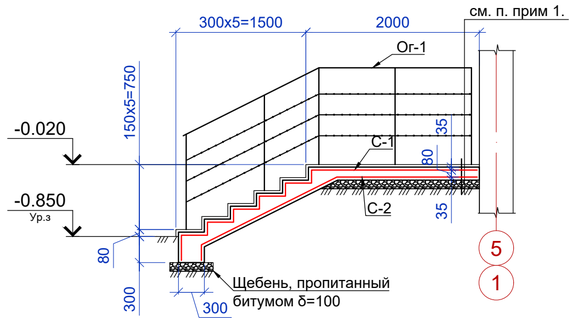

Разрез 2-2
(1:50)

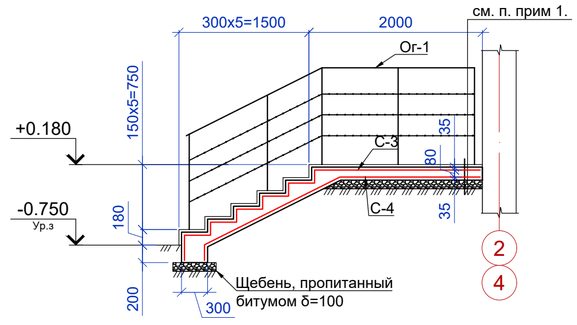

Крыльцо Кр-4
(1:50)

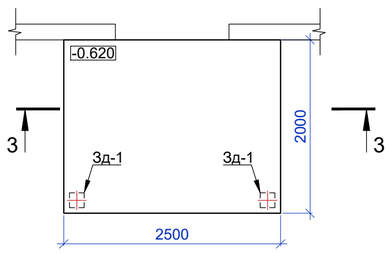

Разрез 3-3
(1:50)

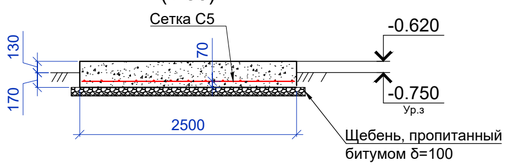

Фрагмент ограждения Ог-1
М1:25

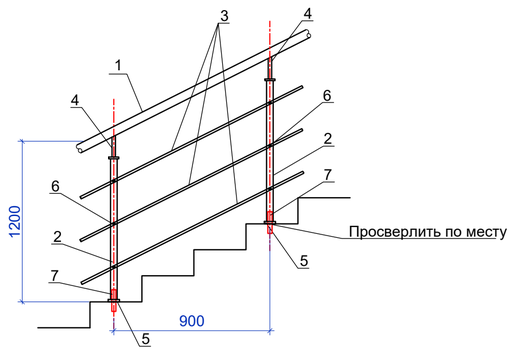

СПЕЦИФИКАЦИЯ ЭЛЕМЕНТОВ КОНСТРУКЦИЙ

Поз.	Обозначение	Наименование	Кол.	Масса ед.,кг	Приме-чание
Кр-2		Крыльцо Кр-2	2		
С-1	ГОСТ 23279-2012	Сетка 2С $\frac{Ø10А400\text{-}200(100)}{Ø10А400\text{-}200}$ 115х445 $\frac{25}{25}$	1	32,77	
С-2	ГОСТ 23279-2012	Сетка 2С $\frac{Ø10А400\text{-}200(100)}{Ø10А400\text{-}200(100)}$ 115х355 $\frac{25}{25}$	1	25,89	
	СТ РК EN 206-2017	Бетон С12/15, $м^3$	2,10		
	ГОСТ 8267-93	Щебень, марка М800, фр. 10-20, $м^3$	0,60		
Кр-3		Крыльцо Кр-3	2		
С-3	ГОСТ 23279-2012	Сетка 2С $\frac{Ø10А400\text{-}200(100)}{Ø10А400\text{-}200}$ 115х445 $\frac{25}{25}$	1	32,77	
С-4	ГОСТ 23279-2012	Сетка 2С $\frac{Ø10А400\text{-}200(100)}{Ø10А400\text{-}200(100)}$ 115х355 $\frac{25}{25}$	1	25,89	
	СТ РК EN 206-2017	Бетон С12/15, $м^3$	2,10		
	ГОСТ 8267-93	Щебень, марка М800, фр. 10-20, $м^3$	0,60		
Кр-4		Крыльцо Кр-4	2		
С-5	ГОСТ 23279-2012	Сетка 2С $\frac{Ø10А400\text{-}200(100)}{Ø10А400\text{-}200}$ 245х195 $\frac{25}{25}$	1	30,73	
	СТ РК EN 206-2017	Бетон С12/15, $м^3$	1,50		
	ГОСТ 8267-93	Щебень, марка М800, фр. 10-20, $м^3$	0,60		
Зд-1	Серия 3.400.2-14.93 выпуск 1	Закладная деталь М5-2	2	2,13	
Ог-1		Ограждения Ог-1	2		
1	Поручень (ГОСТ 10704-91*)	Труба ф50,8х1,5 мм. п.м.	4,7	8,60	нерж.сталь
2	Стойка (ГОСТ 10704-91*)	Труба ф38,1х1,5 мм. L=1200 мм	7	1,62	нерж.сталь
3	Струна (ГОСТ 10704-91*)	Труба ф12х1 мм. L=4,6 мм	3	1,25	нерж.сталь
4	Держатель поручня		7		нерж.сталь
5	Декоративная крышка		7		нерж.сталь
6	Струнодержатель		21		нерж.сталь
7	Анкер в комплетке		7		

Примечания:

1. За относительную отметку 0.000 принята отметка верха чистого пола, абсолютная отметка см. марку ГП
2. Бетонные конструкции выполнить из бетона С12/15 на сульфатостойком портландцементе, марка по водонепроницаемости W4, марка по морозостойкости F100
3. Боковые поверхности ж/бетонных конструкции соприкасающиеся с грунтом, обмазать горячим битумом БН-70/30 за 2 раза по грунтовке из 40 % раствора битума в керосине
4. Под основанием железобетонных изделий выполнить подготовку из щебня, марки прочности М800, фракции 10-20, пропитанного битумом до полного насыщения, толщиной 100мм
5. Пирог крыльца
   - Керамическая плитка (рифленая) - 10мм;
   - Цементно-песч. раствор стяжка М150 - 20мм;
   - Бетон С12/15 - 150мм;
   - Щебень пропитанный битумом - 100мм;
   - Уплотненный грунт

Изм.	Кол.уч.	Лист	Nдок.	Подпись	Дата	28-2024-АС		
						Строительство сельского клуба на ст.Ералиево в селе Курык Каракиянского района		
Разработал		Бижикенов			09.24	Архитектурно-строительные решения	Стадия	Лист	Листов
Проверил		Акшабаев			09.24		РП	24	
ГИП		Тузелбаева			09.24	Крыльцо Кр-2, Кр-3, Кр-4. Разрезы 1-1, 2-2, 3-3	ТОО «Жастар-Плюс» г.Актау-2024г.	

Взам. инв. N | Подп. и дата | Инв. N подп.

Формат А2

Козырек Кз-1
(1:50)

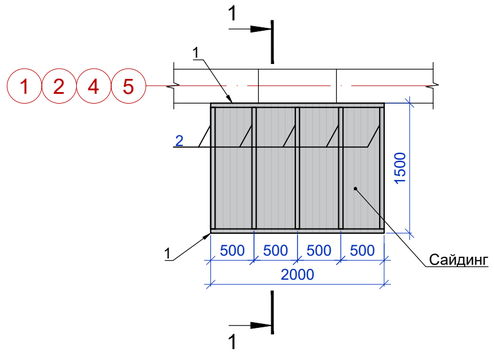

Козырек Кз-1
(1:50)

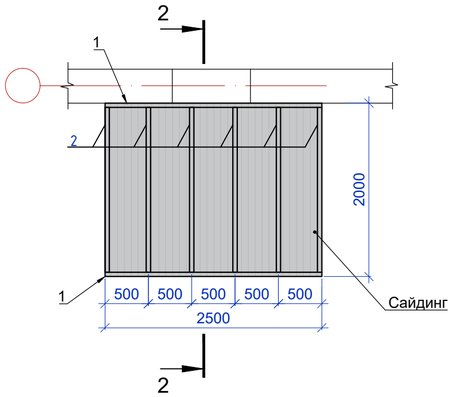

СПЕЦИФИКАЦИЯ ЭЛЕМЕНТОВ КОНСТРУКЦИЙ

Поз.	Обозначение	Наименование	Кол.	Масса ед.,кг	Приме-чание
Кз-1		Козырек Кз-1	6		
1	ГОСТ 30245-2012	Профиль 50х50х3, L=2500мм	4	2,69	
2	ГОСТ 30245-2012	Профиль 50х50х3, L=2000мм	5	2,14	
3	ГОСТ 30245-2012	Профиль 50х50х3, L=295мм	5	2,13	
4	ГОСТ 30245-2012	Профиль 50х50х3, L=150мм	5	0,52	
		Дюбели	8		
		Сайдинг, $м^2$	7,70		
Кз-1		Козырек Кз-2	2		
1	ГОСТ 30245-2012	Профиль ПК 50х50х3мм, L=2500мм	4	2,69	
2	ГОСТ 30245-2012	Профиль ПК 50х50х3мм, L=2000мм	12	2,14	
3	ГОСТ 30245-2012	Профиль ПК 50х50х3мм, L=295мм	6	2,13	
4	ГОСТ 30245-2012	Профиль ПК 50х50х3мм, L=150мм	6	0,52	
		Дюбели	12		
	АГСК-3 (код 231-303-0101)	Сайдинг, $м^2$	11,95		
Ст-1		Стойка Ст-1	4		
5	ГОСТ 19903-2015	Пластина 100х10мм, L=100мм	1	0,79	
6	ГОСТ 30245-2012	Профиль ПК 80х80х5мм, L=2490мм	1	28,06	

Разрез 1-1
(1:25)

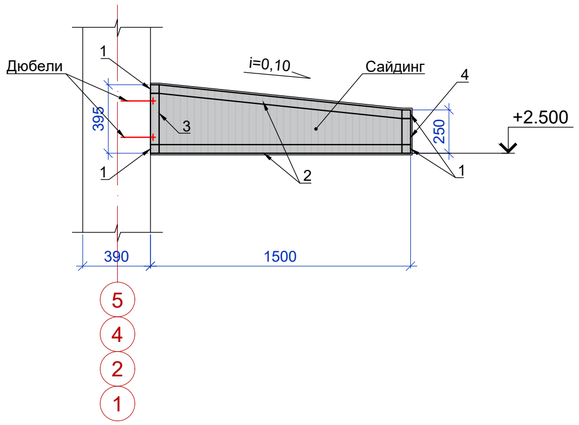

Разрез 2-2
(1:25)

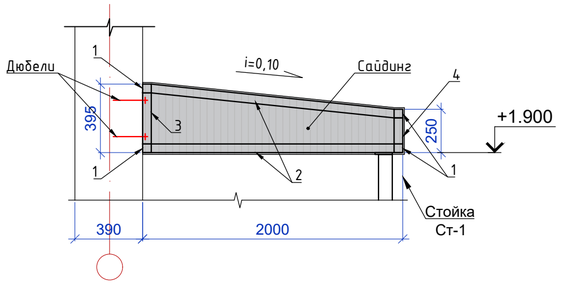

Стойка Ст-1
(1:20)

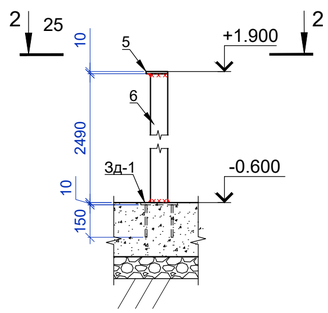

Разрез 2-2
(1:20)

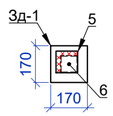

Примечания:

1. Все металлические элементы окрасить лаками ПФ-170 по ГОСТ 15904-70 с добавлением 10-15% алюминиевой пудры ПАП-2 (ГОСТ 5494-71) по грунтовкам ГФ-021 по ГОСТ 25129-2020 или ПФ-020 по ГОСТ 18186-79.
2. Сварку металлических изделий производить электродами типа LB-52u ГОСТ 9467-75. Толщину сварных швов, кроме особо оговоренных, принимать по наименьшей толщине свариваемых элементов
3. Контроль сварных швов - визуальный осмотр и измерение
4. Козырек обшить сайдингом, цвет подобрать согласно эскизу.

Изм.	Кол.уч.	Лист	Nдок.	Подпись	Дата			
						28-2024-АС		
						Строительство сельского клуба на ст.Ералиево в селе Курык Каракиянского района		
Разработал		Бижикенов			09.24	Архитектурно-строительные решения	Стадия	Лист	Листов
Проверил		Акшабаев			09.24		РП	25	
ГИП		Тузелбаева			09.24				
						Козырек Кз-1, Кз-2. Разрез 1-1,2-2	ТОО «Жастар-Плюс» г.Актау-2024г.		

Взам. инв. N

Подп. и дата

Инв. N подл.

Формат А2

Схема расположения подпольных каналов
(1:100)

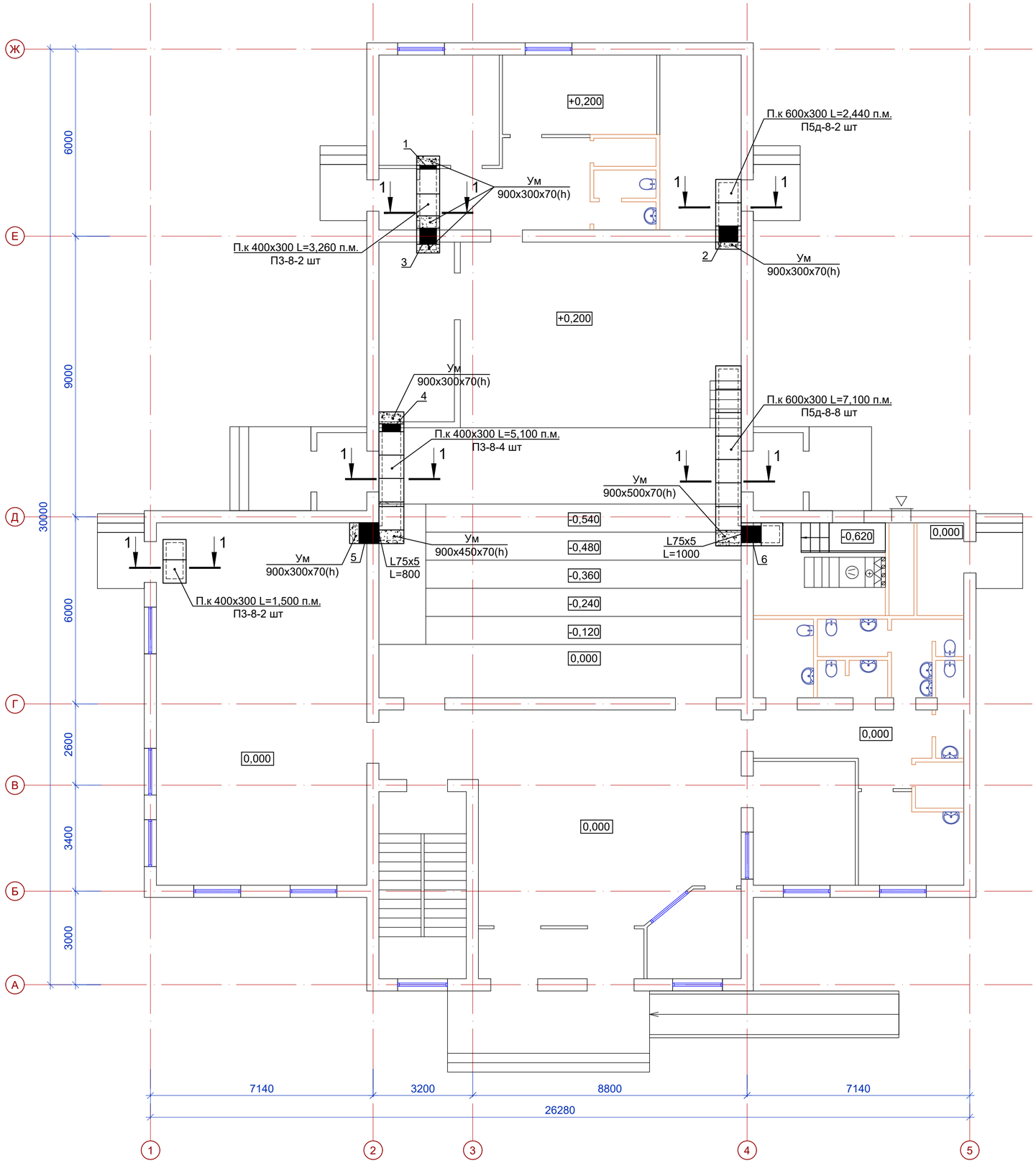

ВЕДОМОСТЬ ОТВЕРСТИЙ

Поз.	Размер отверстия ВхН(мм)	Отметка низа	Назначение отверстия	Примечание
1	400х400	-0,100	Отопление	1 отв. Пропокить 2Ø10А240 L=900-1,11кг
2	600х400	-0,100	Отопление	1 отв. Проложить 5шт 8ПП 14-71
3	400х300	-0,100	Отопление	1 отв. Проложить 5шт 8ПП 14-71
4	400х300	-0,900	Отопление	1 отв. Пропокить 3Ø10А240 L=900-1,67кг
5	400х300	-0,900	Отопление	1 отв. Проложить 5шт 8ПП 14-71
6	600х300	-0,900	Отопление	1 отв. Проложить 5шт 8ПП 14-71

Изм.	Кол.уч.	Лист	Nдок.	Подпись	Дата				
						28-2024-АС			
						Строительство сельского клуба на ст.Ералиево в селе Курык Каракиянского района			
Разработал		Бижикенов			09.24	Архитектурно-строительные решения	Стадия	Лист	Листов
Проверил		Акшабаев			09.24		РП	26.1	
ГИП		Тузелбаева			09.24				
						Схема расположения подпольных каналов и отверстий	ТОО «Жастар-Плюс» г.Актау-2024г.		

Взам. инв. N

Подп. и дата

Инв. N подп.

Формат А2

1-1
(1:20)

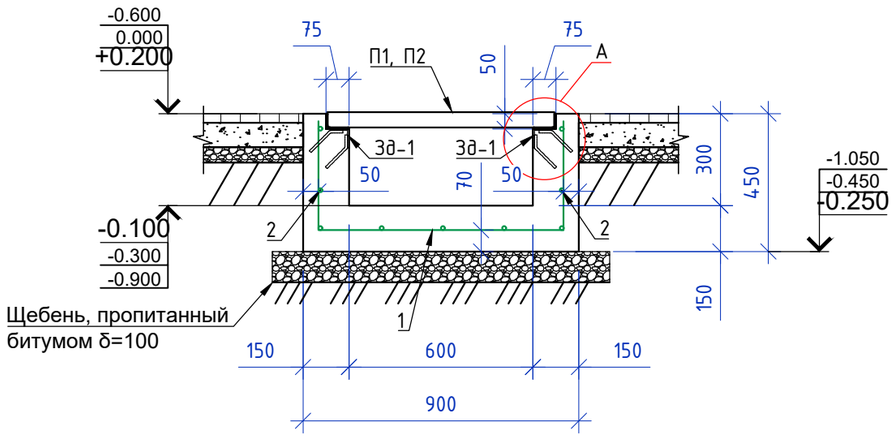

А
(1:5)

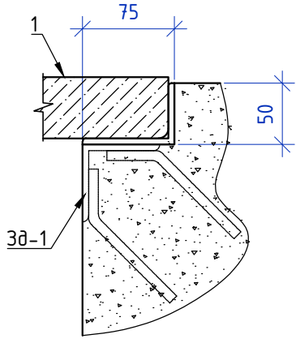

Спецификация элементов конструкций

Поз.	Обозначение	Наименование	Кол.	Масса ед.,кг	Приме-чание
		Подпольный канал			
1	ГОСТ 34028-2016	Арматура Ф12А240 L=1510мм	95	1,34	Шаг 200
2	ГОСТ 34028-2016	Арматура Ф12А240 L=175,65 п.м.	1	155,98	
Зд-1	Серия 3.400.2-14.93 Выпуск 1	Закладная деталь М22-2	26	2,16	$L_{обрез.}$=150
	СТ РК EN 206-2017	Бетон С12/15, $м^3$	4,28		
	ГОСТ 8267-93	Щебень марка М800, фр. 10-20, $м^3$	2,09		
		Плиты			
П1	Серия 3.006.1-2.87	Плита П3-8	8	50	
П2	Серия 3.006.1-2.87	Плита П5д-8	10	100	
		Отдельные стрежни			
	ГОСТ 8509-93	Уголок L75х50х5 п.м.	30,0	143,70	
	ГОСТ 34028-2016	Арматура Ø10А240 п.м.	4,50	2,78	
		Перемычка			
	ГОСТ 948-84	Перемычка 8ПП 14-71	20	256	

Примечания:

1. За относительную отметку 0.000 принята отметка верха площадки, абсолютную отметку см. марку ГП
2. Бетонные конструкции выполнить из бетона С8/10 на сульфатостойком портландцементе, марка по водонепроницаемости W4, марка по морозостойкости F100
3. Боковые поверхности конструкций, соприкасающиеся с грунтом, обмазать битумную мастику по бетонным конструкциям
4. Под основанием железобетонных изделий выполнить подготовку из щебня, марки прочности М800, фракции 10-20, пропитанного битумом до полного насыщения, толщиной 100мм
5. Металлоконструкции изготовить из стали С245 по ГОСТ 27772-2021
6. Фасонный и листовой прокат закладных деталей выполнить из стали С245, анкера закладных деталей-из стали 25Г2С
7. Закладные детали окрасить эмалью ЭП-773 в два слоя по грунтовке ЭП-0010 в 1 слой
8. Сварку металлических изделий производить электродами типа LB-52u ГОСТ 9467-75. Толщину сварных швов, кроме особо оговоренных, принимать по наименьшей толщине свариваемых элементов
9. Контроль сварных швов - визуальный осмотр и измерение

Изм.	Кол.уч.	Лист	Nдок.	Подпись	Дата
Разработал		Бижикенов			09.24
Проверил		Акшабаев			09.24
ГИП		Тузелбаева			09.24

28-2024-АС

Строительство сельского клуба на ст.Ералиево в селе Курык Каракиянского района

Архитектурно-строительные решения

Стадия	Лист	Листов
РП	26.2	

Разрез 1-1. Узел А

ТОО «Жастар-Плюс» г.Актау-2024г.

Взам. инв. N

Подп. и дата

Инв. N подп.

Формат А3

Разрез 1-1
(1:50)

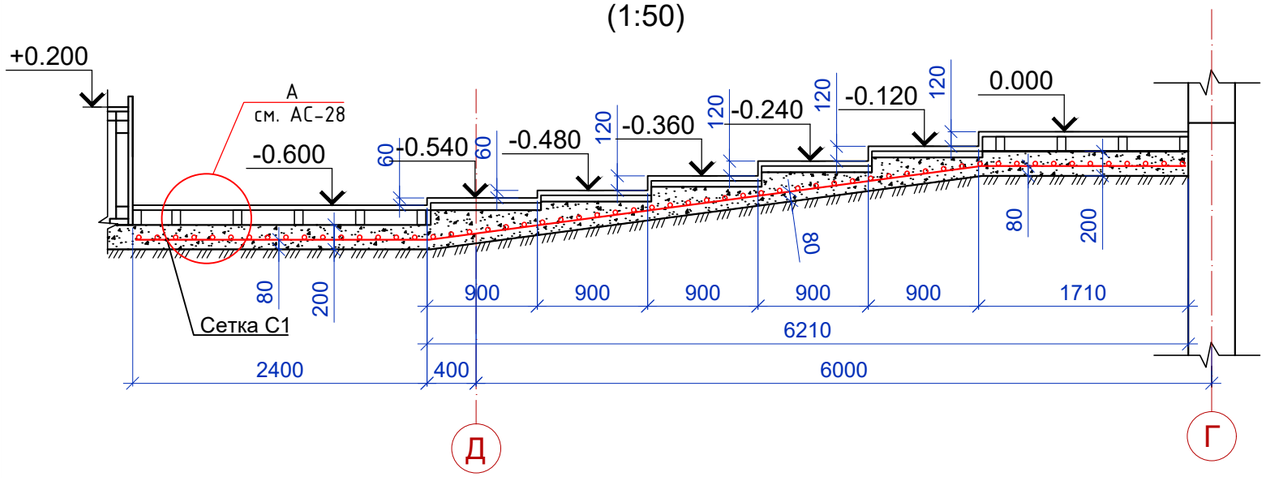

Разрез 2-2
(1:50)

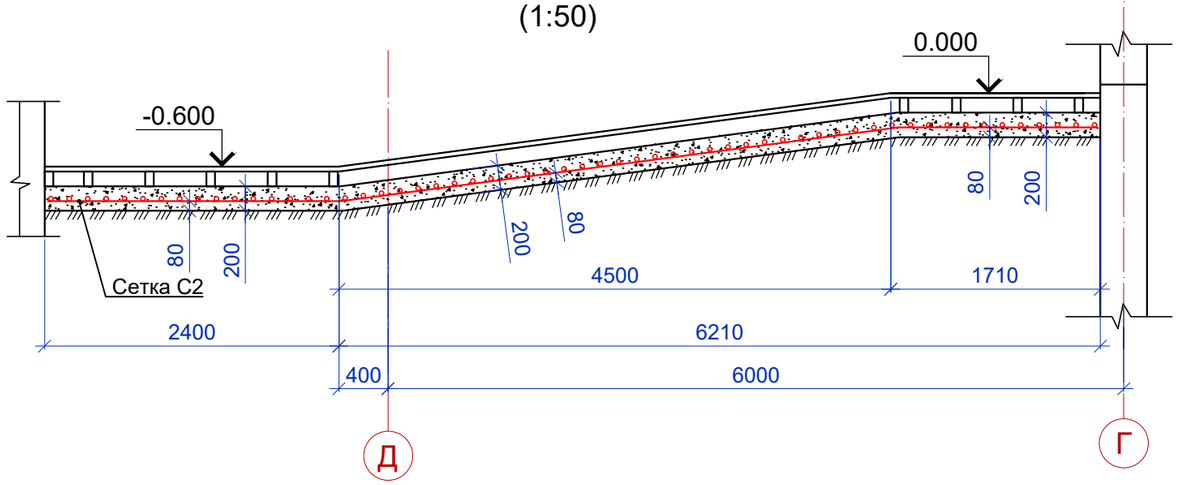

СПЕЦИФИКАЦИЯ НА СТУПЕНЬКИ И ПАНДУС ЗРИТЕЛЬНОГО ЗАЛА

Поз.	Обозначение	Наименование	Кол.	Масса ед.,кг	Приме-чание
		Ступеньки			
С1	ГОСТ 23279-2012	Сетка 4С $\frac{Ø6А400\text{-}150}{Ø6А400\text{-}150}$ 1012х860 $\frac{25}{25}$	87,03	3,11	270,66
	СТ РК EN 206-2017	Бетон С12/15, $м^3$	19,76		
		Пандус			
С2	ГОСТ 23279-2012	Сетка 4С $\frac{Ø6А400\text{-}150}{Ø6А400\text{-}150}$ 150х860 $\frac{25}{25}$	12,90	3,11	40,12
	СТ РК EN 206-2017	Бетон С12/15, $м^3$	3,72		

Ступеньки и пандус зрительного зала
(1:100)

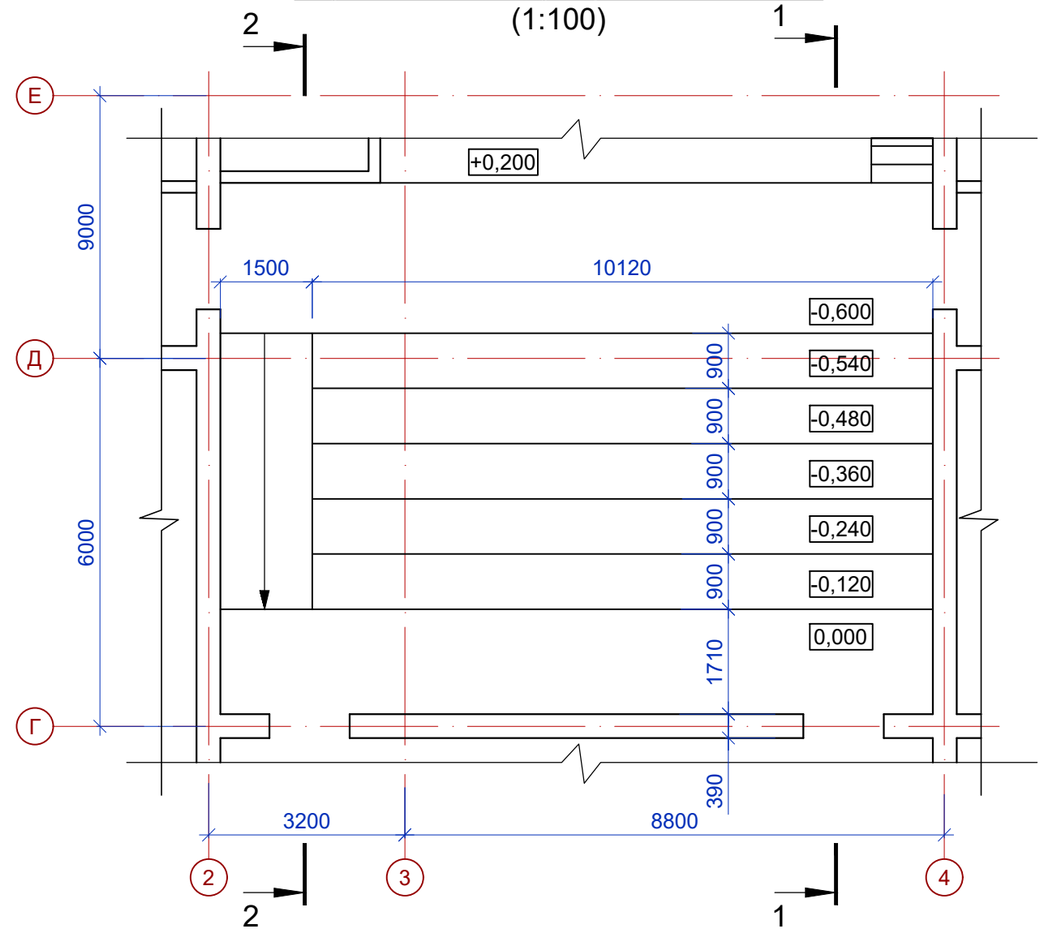

Изм.	Кол.уч.	Лист	Nдок.	Подпись	Дата
Разработал		Бижикенов			09.24
Проверил		Акшабаев			09.24
ГИП		Тузелбаева			09.24

28-2024-АС

Строительство сельского клуба на ст.Ералиево в селе Курык Каракиянского района

Архитектурно-строительные решения

Стадия	Лист	Листов
РП	27	

Ступеньки и пандус зрительного зала. Разрезы 1-1, 2-2

ТОО «Жастар-Плюс» г.Актау-2024г.

Взам. инв. N

Подп. и дата

Инв. N подп.

Формат А3

Схема расположения стоек, прогонов и лаг эстрады
(1:50)

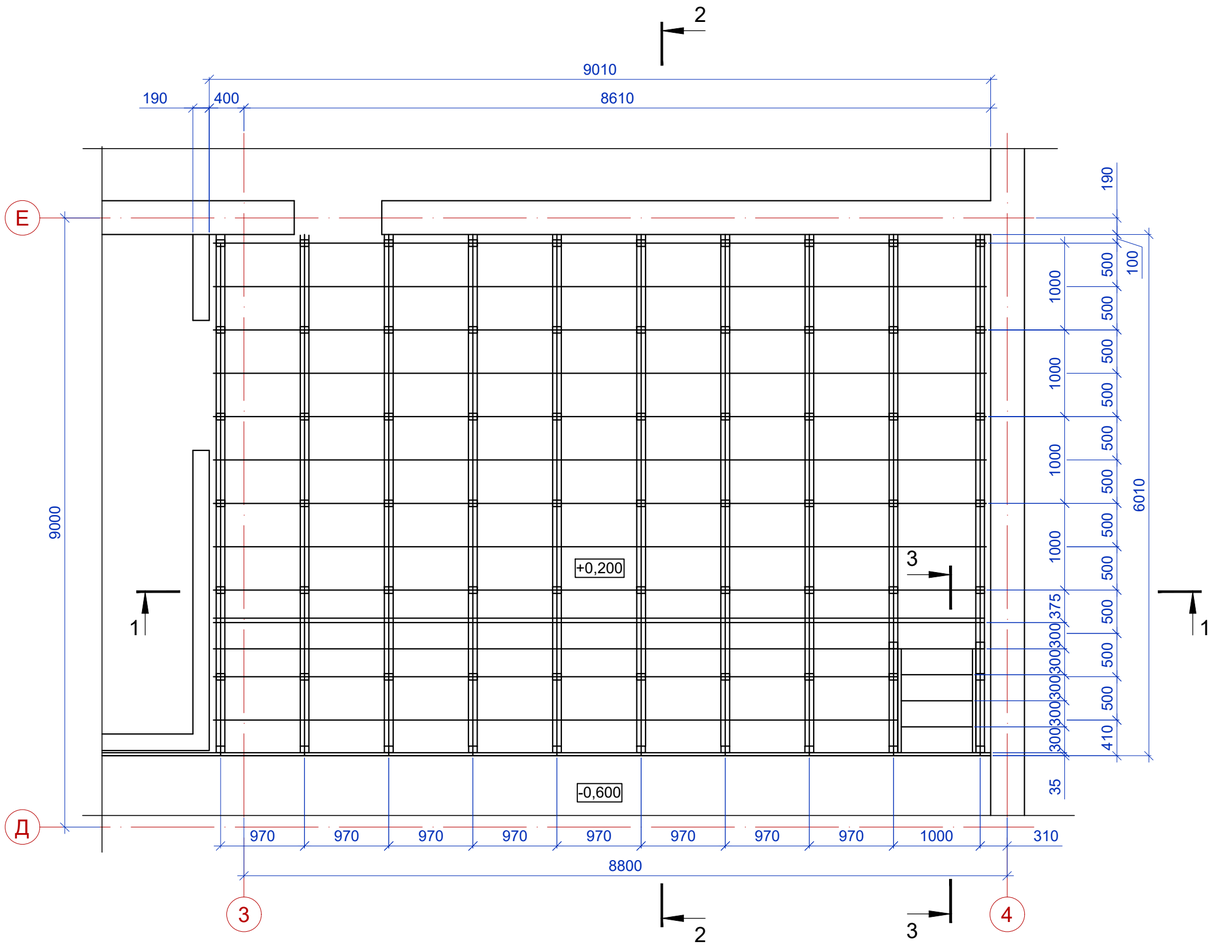

СПЕЦИФИКАЦИЯ К СХЕМЕ РАСПОЛОЖЕНИЯ ЭЛЕМЕНТОВ ЭСТАКАДЫ

Марка поз.	Наименование	Длина, мм	Сечение	Кол., шт.	Объем ед., $м^3$	Объем всего, $м^3$	Примечание
1	Стойка	400	100x75	72	0,0036	0,259	
2	Прогон	6010	75x100	10	0,045	0,450	
3	Лаги	9000	50x100	10	0,045	0,450	
4	Лаги	7900	50x100	4	0,039	0,156	
5	Раскос	1050	30x100	80	0,003	0,240	
6	Лежень	6010	75x50	10	0,023	0,230	
7	Балки	1750	75x100	2	0,131	0,262	
8	Доски	-	200x37	-	-	2,129	287,85 п.м.
9	Рейки	-	19x70	-	-	0,146	107,90 п.м.
	Всего:					4,322	

Разрез 3-3
(1:50)

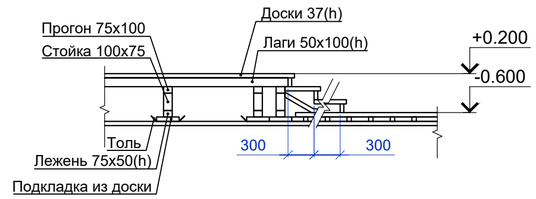

А
(1:10)

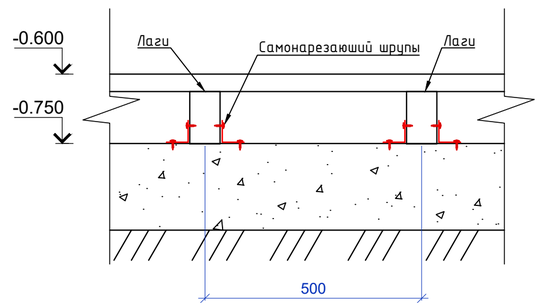

Разрез 1-1
(1:50)

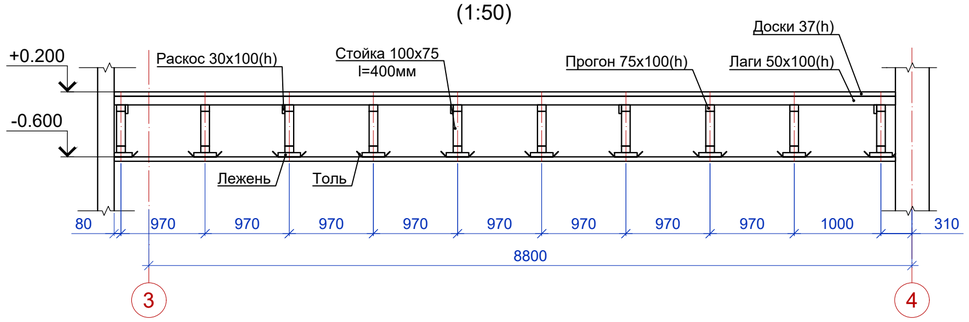

Разрез 2-2
(1:50)

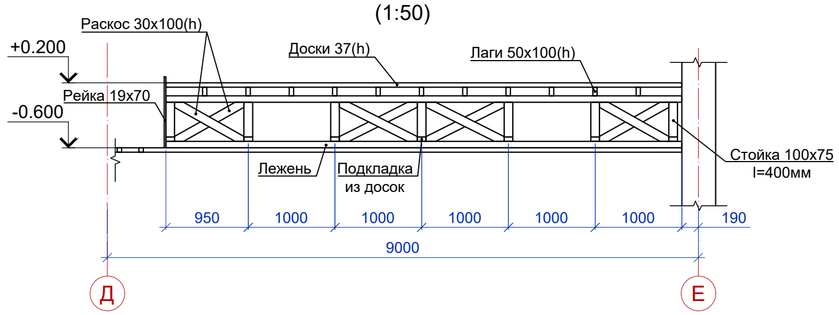

Примечания:

1. Материал каркаса - сухая сосна, влажностью 8-12% по ГОСТ 9685-61
2. Защиту древесины от гниения и огнезащитную обработку производить в соответствии с требованиями СП РК 2.01-101-2013 и СП РК 2.02-101-2022
3. Все деревянные изделия должны быть подвергнуты покрытию огнезащитной вспучивающейся краской ВПД по ГОСТ 25130-82 с нанесением гидроизоляционного слоя эмалями ПФ-115, ХВ-785 и так далее на поверхность высохшего огнезащитного покрытия. Толщина эмалевого покрытия составляет - 0,4мм. Общая толщина нанесенного состава 0,8-1,0мм. Сушить конструкции после нанесения огнезащитной краски можно в естественных условиях при температуре не ниже 10°С - 24 часа

Изм.	Кол.уч.	Лист	Nдок.	Подпись	Дата	28-2024-АС		
						Строительство сельского клуба на ст.Ералиево в селе Курык Каракиянского района		
Разработал		Бижикенов			09.24	Архитектурно-строительные решения	Стадия	Лист	Листов
Проверил		Акшабаев			09.24		РП	28	
ГИП		Тузелбаева			09.24				
						Конструкция пола эстрады. Разрезы 1-1÷3-3	ТОО «Жастар-Плюс» г.Актау-2024г.	

Взам. инв. N | Подп. и дата | Инв. N подл.

Формат А2

Схема расположения отверстий на отм. 0,000
(1:100)

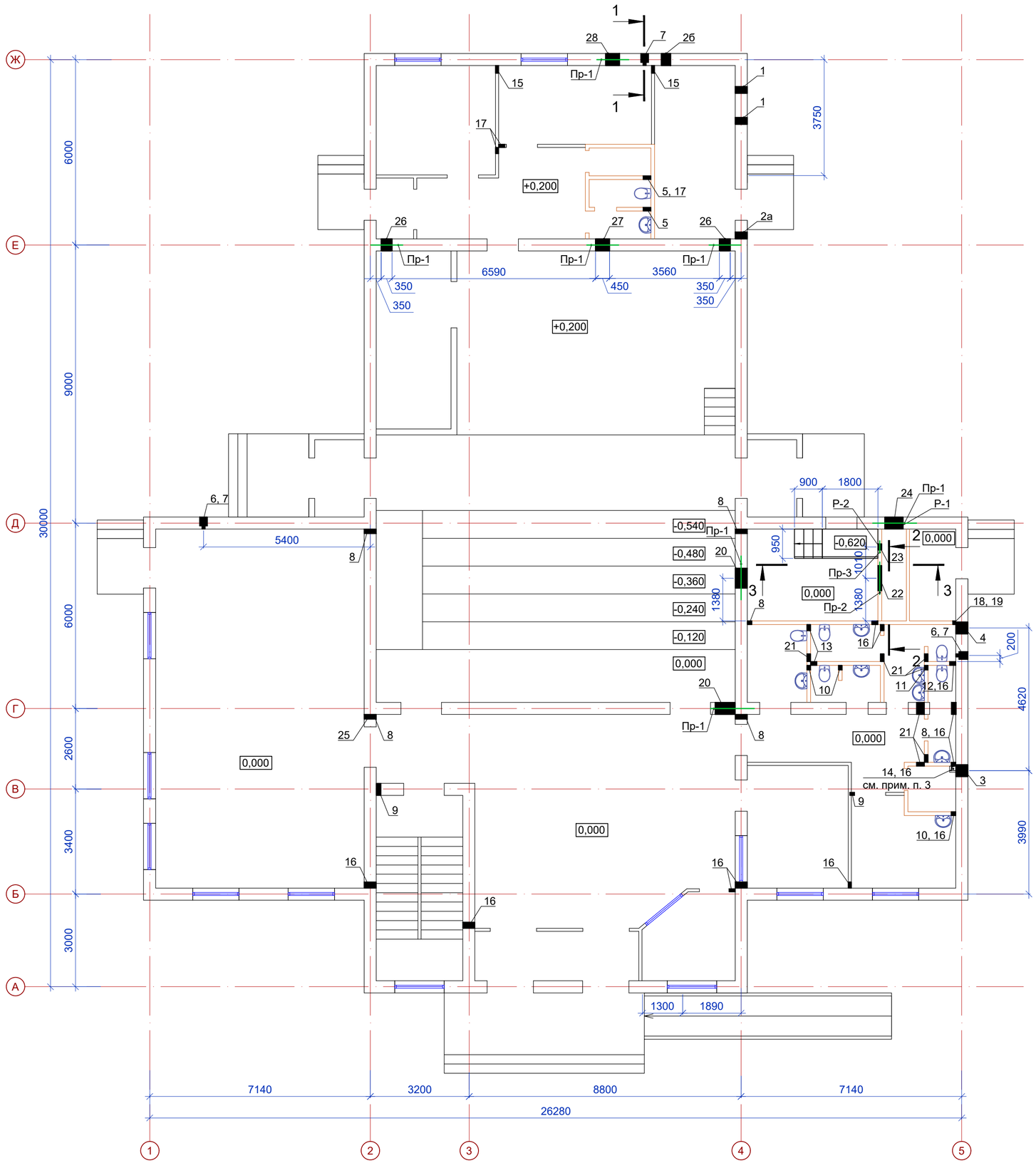

Разрез 1-1
(1:25)

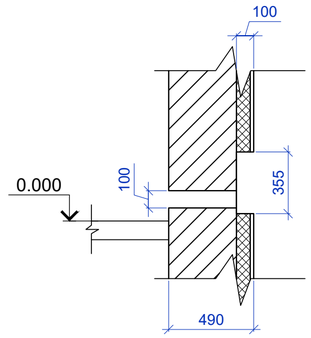

ВЕДОМОСТЬ ОТВЕРСТИЙ

Поз.	Размер отверстия ВхН(мм)	Отметка низа	Назначение отверстия	Примечание
1	Ø219	+1,630	ОВ	(Выпуск)
2	200x200	+2,900*	ОВ	
2а	200x200	+2,900*	ОВ	
2б	300x300	+2,500*	ОВ	
3	400x400	-3,240	К	
4	400x400	-3,330	К	
5	150x250	0,000	ВК	
6	250x250x355(h) (ниша)	+0,050	ВК	(Поливочный кран)
7	100x100		ВК	
8	150x150	+3,000	ВК	
9	150x300	+3,000	ВК	
10	150x250	0,000	ВК	
11	150x200	0,000	ВК	
12	200x200	0,000	ВК	
13	200x320	0,000	ВК	
14	150x150		ВК	(Стояк)
15	200x300	+0,200	ОВ	
16	200x300	+0,200	ОВ	
17	200x200	+2,900*	ОВ	
18	100x100	+0,200*	ОВ	
19	100x100	+0,200*	ОВ	
20	650x350	+2,730*	ОВ	
21	250x250	+2,600*	ОВ	
22	820x440	+0,300	ОВ	
23	405x905	+0,500	ОВ	
24	600x580	+2,000*	ОВ	
25	250x250	+6,300*	ОВ	(на 2 этаже)
26	350x350	+3,850*	ОВ	
27	450x450	+4,890*	ОВ	
28	450x450	+5,550*	ОВ	

Примечания:

1. Отверстие поз. 14 (стояк) и в местах прохождения коруба воздуховода под потолком защить гибсоволокнистым листом ГВЛ. Расход - 20,8 м^2

Изм.	Кол.уч.	Лист	Nдок.	Подпись	Дата	28-2024-АС		
						Строительство сельского клуба на ст.Ералиево в селе Курык Каракиянского района		
Разработал		Бижикенов			09.24	Архитектурно-строительные решения	Стадия	Лист	Листов
Проверил		Акшабаев			09.24		РП	29	
ГИП		Тузелбаева			09.24	Схема расположения отверстий на отм. 0,000	ТОО «Жастар-Плюс» г.Актау-2024г.		

Формат А2

Согласовано: Раздел ПП — Бижикенов; Раздел ОВ — Каримов; Раздел ГСВ,ГСН — Султонгомлиев

Согласовано: Раздел ВН,СС — Алиева; Раздел ВК,НВК — Сергеев; Раздел ЭО,АПС — Алиева

Взам. инв. N

Подп. и дата

Инв. N подл.

Разрез 2-2
(1:50)

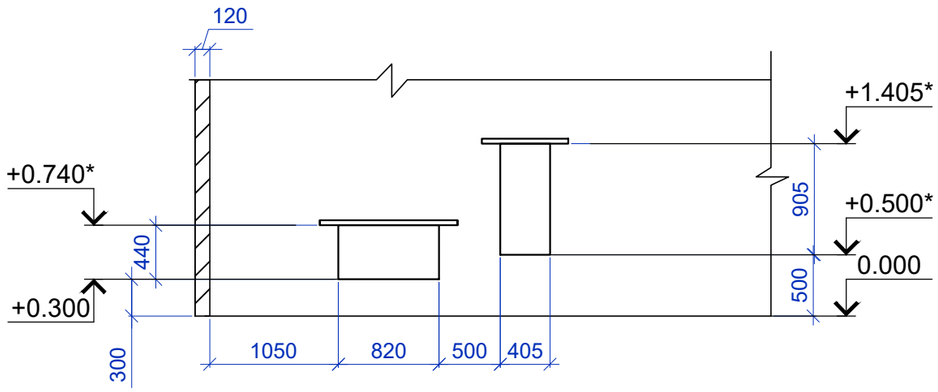

Рама Р-1
(1:50)

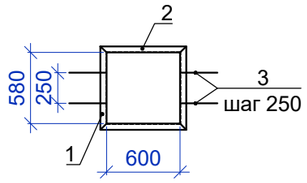

Рама Р-2
(1:50)

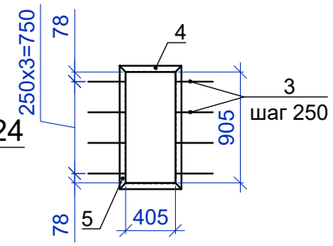

Разрез 3-3
(1:50)

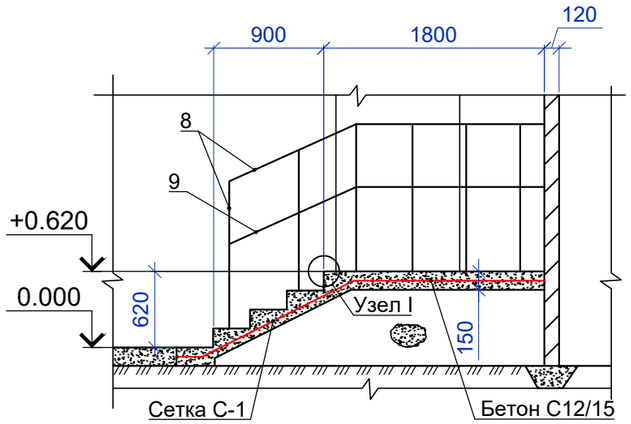

Узел обрамления отв.24
(1:25)

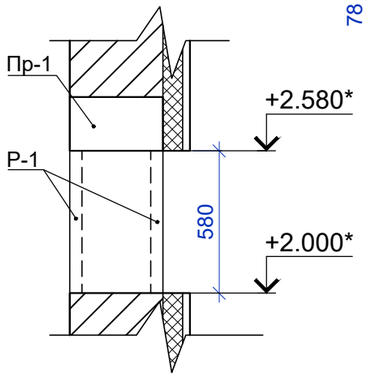

I
(1:5)

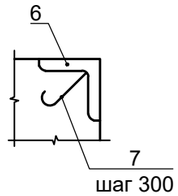

ВЕДОМОСТЬ ПЕРЕМЫЧЕК

Марка поз.	Схема сечения
Пр-1	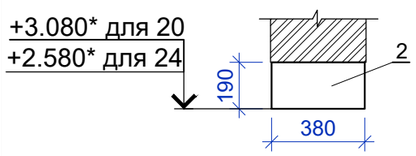
Пр-2	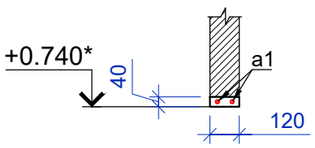
Пр-3	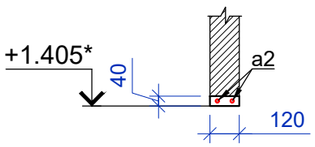

Примечания:

1. Арматурные сетки на лестницу гнуть по месту
2. Стойки ограждения заделать в конструкцию лестниций на 150мм в процессе бетонирования лесницы
3. Металлоконструкции изготовить из стали С245 по ГОСТ 27772-2021
4. Сварку металлических изделий производить электродами типа LB-52u ГОСТ 9467-75. Толщину сварных швов, кроме особо оговоренных, принимать по наименьшей толщине свариваемых элементов
4. Высоту сварных швов принять по наименьшей толщине свариваемых элементов но не менее hшв=5мм
5. Металлоконструкции окрасить эмалевой краской ПФ-115 ГОСТ 6465-76* в 2 слоя по грунту ГФ-021 ГОСТ 25129-2020 в 1 слой, в соответствии с СП РК 2.01-101-2013

СПЕЦИФИКАЦИЯ ЭЛЕМЕНТОВ КОНСТРУКЦИЙ

Поз.	Обозначение	Наименование	Кол.	Масса ед.,кг	Приме-чание
		Перемычка			
Пр-1	ГОСТ 948-84	Перемычка 8ПП 14-71	3	256	
Пр-2	ГОСТ 34028-2016	Перемычка Пр-2	1		
Пр-3	ГОСТ 34028-2016	Перемычка Пр-3	1		
		Рама Р-1	2		
1	ГОСТ 8509-93	Уголок L50x5 L=680 мм	2	2,56	
2	ГОСТ 8509-93	Уголок L50x5 L=700 мм	2	2,64	
3	ГОСТ 34028-2016	Арматура Ø6А240 L=300мм	4	0,07	
		Рама Р-2	1		
4	ГОСТ 8509-93	Уголок L50x5 L=505 мм	2	1,91	
5	ГОСТ 8509-93	Уголок L50x5 L=1005 мм	2	3,78	
3	ГОСТ 34028-2016	Арматура Ø6А240 L=300мм	8	0,07	
		Лестница			
С-1	ГОСТ 23279-2012	Сетка 4С $\frac{Ø5Bpl\text{-}100}{Ø5Bpl\text{-}100}$ 94x315 $\frac{25}{25}$	1	9,49	
6	ГОСТ 8509-93	Уголок L50x5 L=950 мм	4	3,58	
7	ГОСТ 34028-2016	Арматура Ø6А240 L=250мм	16	0,06	
8	ГОСТ 10704-91	Труба Ø45x2 п.м.	9,90	20,98	
9	ГОСТ 10704-91	Труба Ø25x2 п.м.	2,70	3,05	
	СТ РК EN 206-2017	Бетон С12/15, $м^3$	0,79		
Пр-2		Перемычка Пр-2			
а1	ГОСТ 34028-2016	Арматура Ø14А400 L=1100мм	2	1,33	
	ГОСТ 31357-2007	Раствор М150 ЦПС, $м^3$	0,006		
Пр-3		Перемычка Пр-3			
а2	ГОСТ 34028-2016	Арматура Ø14А400 L=700мм	2	0,85	
	ГОСТ 31357-2007	Раствор М150 ЦПС, $м^3$	0,004		

Изм.	Кол.уч.	Лист	Nдок.	Подпись	Дата
Разработал		Бижикенов			09.24
Проверил		Акшабаев			09.24
ГИП		Тузелбаева			09.24

28-2024-АС

Строительство сельского клуба на ст.Ералиево в селе Курык Каракиянского района

Архитектурно-строительные решения

Стадия	Лист	Листов
РП	30	

Элементы венткамеры.

ТОО «Жастар-Плюс» г.Актау-2024г.

Взам. инв. N

Подп. и дата

Инв. N подп.

Формат А3

Лестница ЛМ-1
М1:100

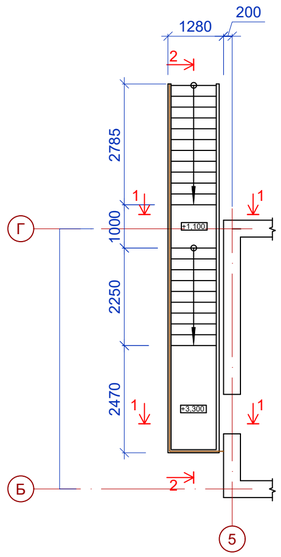

Схема расположения элементов лестницы ЛМ-1
М1:50

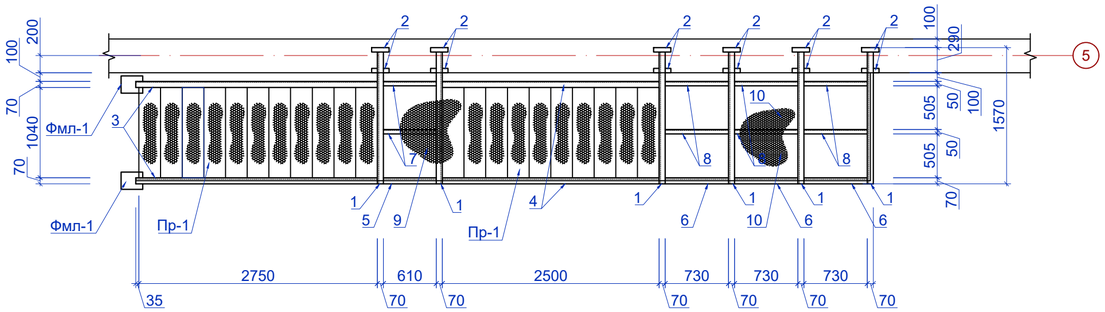

1-1
М1:100

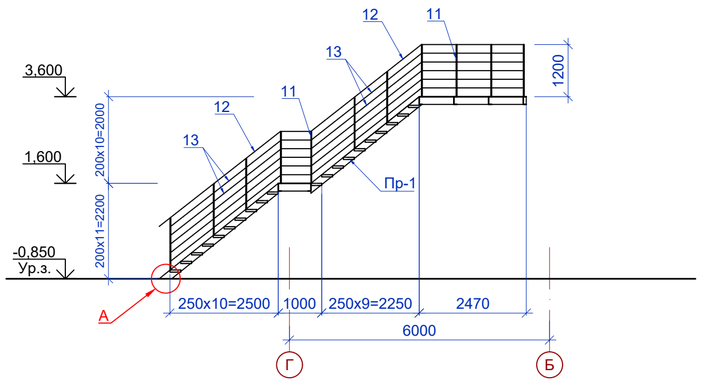

2-2
М1:50

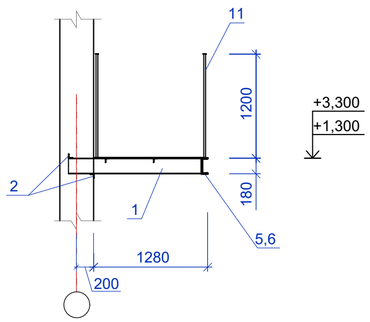

Узел А
М1:25

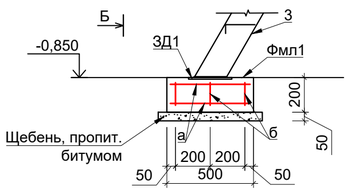

Вид Б
М1:25

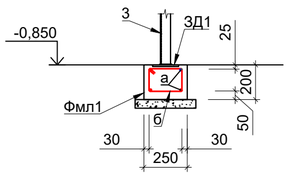

СПЕЦИФИКАЦИЯ ЭЛЕМЕНТОВ ЛЕСТНИЦЫ ЛМ-1

Марка поз.	Обозначение	Наименование	Кол. шт.	Масса ед.кг.	Прим.
Лм-3		Лестница ЛМ-1	2		
1	ГОСТ 8240-97	[18 L=1605 мм	6	26,2	
2	ГОСТ 8509-93	L 50x3 L=200 мм	12	0,46	
3	ГОСТ 8240-97	[18 L=3520 мм	2	57,38	
4	ГОСТ 8240-97	[18 L=3200 мм	2	52,16	
5	ГОСТ 8240-97	[18 L=750 мм	1	12,2	
6	ГОСТ 8240-97	[18 L=800 мм	3	13,04	
7	ГОСТ 8509-93	L 50x3 L=750 мм	2	1,74	
8	ГОСТ 8509-93	L 50x3 L=800 мм	6	2,47	
9	ТУ 36.26.11-5-89	ПВ406 -960x1160 мм	1	17,5	
10	ТУ 36.26.11-5-89	ПВ406 -2450x1160 мм	1	44,62	
Пр-1		Проступь Пр-1	20		
	ТУ 36.26.11-5-89	ПВ506 -1040x300 мм	1	5,1	
		Ограждения лестниц Ог-2			
11	ГОСТ 2591-88	□ 20x20 L=1200мм	11	3,77	
12	ГОСТ 19903-74	-40x4 L=9,87 п.м	1	12,41	
13	ГОСТ 19903-74	-20x4 L=9,6 п.м	5	6,02	
		Фундамент Фмл1	2		
а	ГОСТ 34028-2016	Арматура Ø10 А400 L=460 мм	4	0,28	
б	ГОСТ 34028-2016	Арматура Ø6 А240 L=790 мм	3	0,18	
ЗД1	Серия 1.400-15.В1.120-65	МН115-6	1	2,30	
		Материалы			
		Бетон кл.С12/15		0,025	м3
		Щебень, проп.битумом		0,01	м3

1. Все металлические элементы окрасить лаками ПФ-170 по ГОСТ 15904-70 за 2 раза с добавлением 10-15% алюминиевой пудры ПАП-2 (ГОСТ 5494-71) по грунтовкам ГФ-021 по ГОСТ 25129-82 или ПФ-020 по ГОСТ 18186-79.
2. Сварку произвести электродами Э42 ГОСТ9467-75*, толщину сварки принять не менее толщины свариваемых элементов.

Изм.	Кол.уч.	Лист	Nдок.	Подпись	Дата	28-2024-АС		
						Строительство сельского клуба на ст.Ералиево в селе Курык Каракиянского района		
Разработал		Бижикенов			09.24	Архитектурно-строительные решения	Стадия	Лист	Листов
Проверил		Акшабаев			09.24		РП	31	
ГИП		Тузелбаева			09.24				
						Пожарная лестница	ТОО «Жастар-Плюс» г.Актау-2024г.		

Взам. инв. N | Подп. и дата | Инв. N подл.

Формат А2

План фундаментов под котлы
М1:50

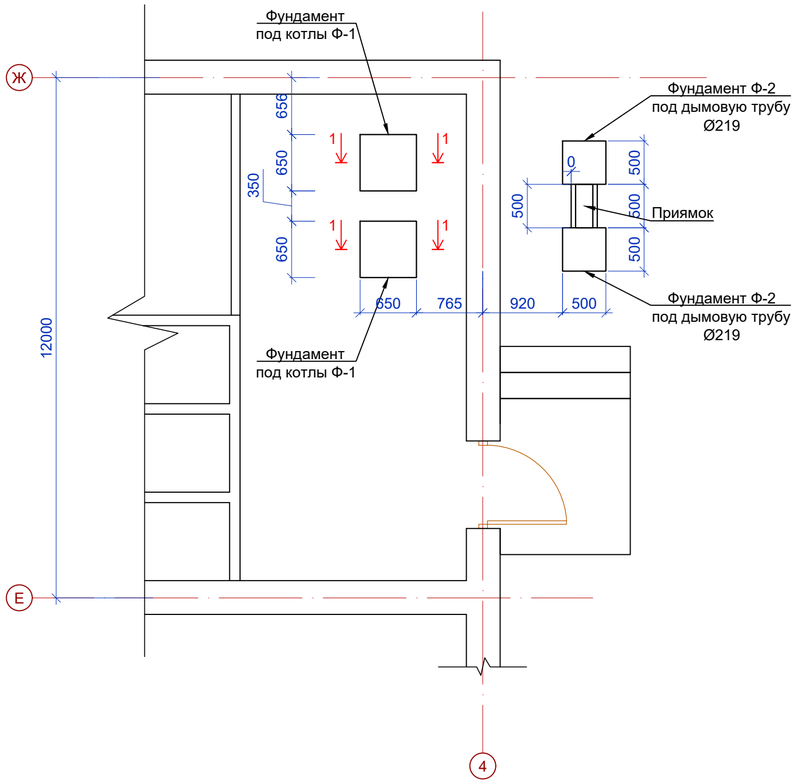

Фундамент Ф-2
(1:20)

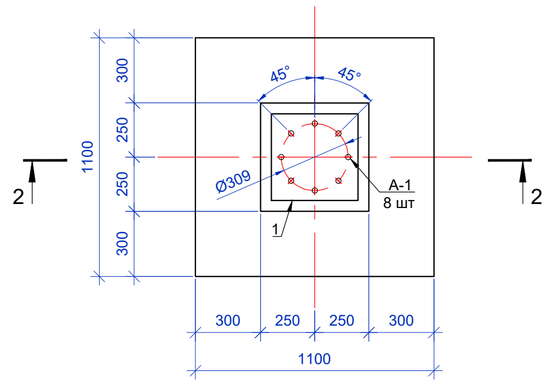

2-2
(1:20)

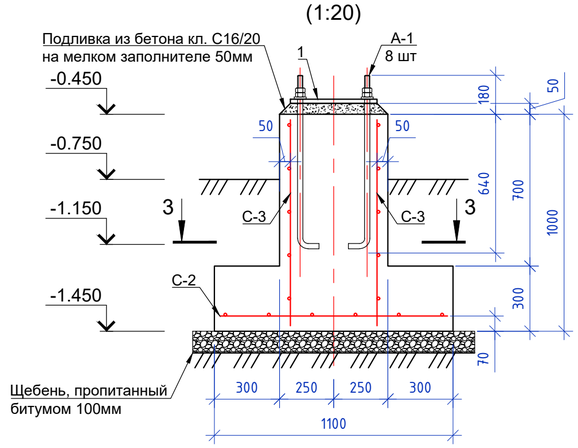

Фундамента Ф-1
(1:50)

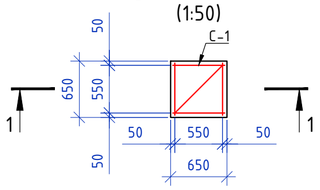

1-1
(1:50)

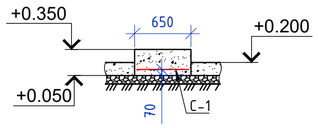

3-3
(1:20)

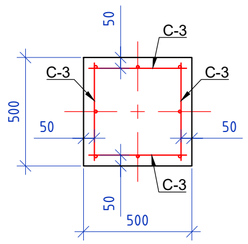

Спецификация элементов конструкций

Поз.	Обозначение	Наименование	Кол.	Масса ед.,кг	Приме-чание
Ф-1		Фундамент Ф-1	2		
С-1	ГОСТ 23279-2012	Сетка С4 $\frac{Ø10A400-110}{Ø10A400-110}$ 60х60 $\frac{25}{25}$	1	4,44	
	СТ РК EN 206-2017	Бетон С12/15, $м^3$	0,13		
	ГОСТ 8267-93	Щебень, марка М800, фр. 10-20, $м^3$	0,07		
Ф-2		Фундамент Ф-2	2		
1	ГОСТ 19903-2015	Пластина 400х20 мм, L=400 мм	1	25,12	
С-2	ГОСТ 23279-2012	Сетка 2С $\frac{Ø12A400-200}{Ø12A400-200}$ 105х105 $\frac{25}{25}$	1	11,19	
С-3	ГОСТ 23279-2012	Сетка 2С $\frac{Ø12A400-200}{Ø12A400-200(100)}$ 95х45 $\frac{25}{25}$	1	4,53	
А-1	ГОСТ 24379.1-2012	Болт 1.1. М24х800	8	3,42	
		Подливка из бетона кл. С16/20, $м^3$	0,01		
		Материал: бетона кл. С12/15, $м^3$	0,54		
		Щебень, $м^3$	0,17		

Примечания:

1. Бетонные конструкции выполнить из бетона С12/15 на сульфатостойком портландцементе, марка по водонепроницаемости W10, марка по морозостойкости F150.
2. Боковые поверхности ж/бетонных конструкции соприкасающиеся с грунтом, обмазать горячим битумом БН-70/30 за 2 раза по грунтовке из 40 % раствора битума в керосине.
3. Под основанием железобетонных изделий выполнить подготовку из щебня, марки прочности М800, фракции 10-20, пропитанного битумом до полного насыщения, толщиной 100 мм.
4. Обратную засыпку фундаментов производить послойно утрамбованным непросадочным грунтом.
5. Перед устройством фундаментов произвести приемку котлована комиссионно с участием геолога.
6. Бетонные работы вести согласно указаниям СП РК 5.03-107-2013.
7. При условии выполнения работ в зимнее время применить бетоны с противоморозными добавками ускоряющие схватывание бетонных смесей и твердение бетона.

Изм.	Кол.уч.	Лист	Nдок.	Подпись	Дата	28-2024-АС		
						Строительство сельского клуба на ст.Ералиево в селе Курык Каракиянского района		
Разработал		Бижикенов			09.24	Архитектурно-строительные решения	Стадия	Лист	Листов
Проверил		Акшабаев			09.24		РП	32	
ГИП		Тузелбаева			09.24				
						План фундаментов под котлы. Фундамент Ф-1, Ф-2. Разрезы 1-1...3-3	ТОО «Жастар-Плюс» г.Актау-2024г.	

Взам. инв. N | Подп. и дата | Инв. N подл.

Формат А2

Приямок монолитный Прм-1
(1:20)

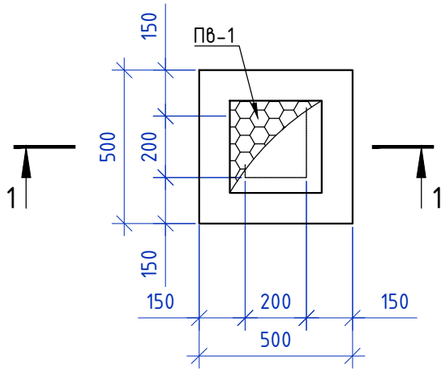

1-1
(1:20)

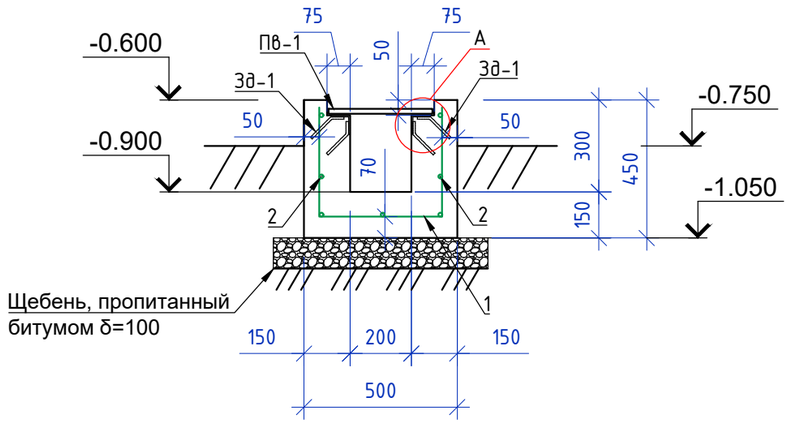

A
(1:5)

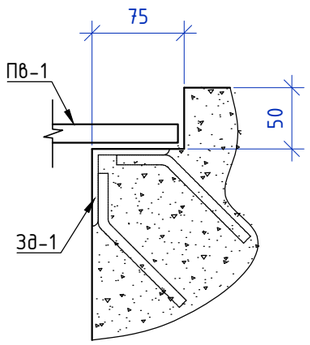

Спецификация элементов конструкций

Поз.	Обозначение	Наименование	Кол.	Масса ед.,кг	Приме-чание
		Приямок			
ПВ-1	ТУ 36.26.11-5-89	Лист ПВ1 508х500х350, $м^2$	0,18	3,76	
1	ГОСТ 34028-2016	Арматура Ф12А240 L=1110мм	3	1,0	Шаг 200
2	ГОСТ 34028-2016	Арматура Ф12А240 L=3,15 п.м.	1	2,80	
Зд-1	Серия 3.400.2-14.93 Выпуск 1	Закладная деталь М22-2	4	2,16	$L_{обрез.}$=150
	СТ РК EN 206-2017	Бетон С12/15, $м^3$	0,08		
	ГОСТ 8267-93	Щебень марка М800, фр. 10-20, $м^3$	0,05		

Примечания:

1. За относительную отметку 0.000 принята отметка верха площадки, абсолютную отметку см. марку ГП
2. Бетонные конструкции выполнить из бетона С8/10 на сульфатостойком портландцементе, марка по водонепроницаемости W4, марка по морозостойкости F100
3. Боковые поверхности конструкций, соприкасающиеся с грунтом, обмазать битумную мастику по бетонным конструкциям
4. Под основанием железобетонных изделий выполнить подготовку из щебня, марки прочности М800, фракции 10-20, пропитанного битумом до полного насыщения, толщиной 100мм
5. Металлоконструкции изготовить из стали С245 по ГОСТ 27772-2021
6. Фасонный и листовой прокат закладных деталей выполнить из стали С245, анкера закладных деталей-из стали 25Г2С
7. Закладные детали окрасить эмалью ЭП-773 в два слоя по грунтовке ЭП-0010 в 1 слой
8. Сварку металлических изделий производить электродами типа LB-52u ГОСТ 9467-75. Толщину сварных швов, кроме особо оговоренных, принимать по наименьшей толщине свариваемых элементов
9. Контроль сварных швов - визуальный осмотр и измерение

Изм.	Кол.уч.	Лист	Nдок.	Подпись	Дата	28-2024-АС			
						Строительство сельского клуба на ст.Ералиево в селе Курык Каракиянского района			
Разработал		Бижикенов			09.24	Архитектурно-строительные решения	Стадия	Лист	Листов
Проверил		Акшабаев			09.24		РП	33	
ГИП		Тузелбаева			09.24				
						Приямок Прм-1. Разрез 1-1. Узел А	ТОО «Жастар-Плюс» г.Актау-2024г.		

Взам. инв. N

Подп. и дата

Инв. N подп.

Формат А3