ТОО «Жастар-Плюс» МНС №0000176

РАБОЧИЙ ПРОЕКТ

«Строительство сельского клуба на ст.Ералиево в селе Курык Каракиянского района»

ТОМ-2

Архитектурно-строительные решения.
Резервуар запаса воды 176 м3.

28-2024-АС

Директор Бижикенов К.

ГИП Тузелбаева Г.

Актау - 2024 г.

ВЕДОМОСТЬ ЧЕРТЕЖЕЙ ОСНОВНОГО КОМПЛЕКТА

Лист	Наименование	Примечание
1	Общие данные	
2	Схема расположения резервуара	
3.1	План резервуара, разрез 1-1, план днища	
3.2	Разрез 2-2, узел А	
4.1	План резервуара, разрез 1-1, план днища	
4.2	Разрез 2-2, узел А	
5	Армирование Дм-1, См-1, спецификация	
6	Армирование Пм-1, Гм-1, разрезы 2-2, 3-3, узлы 1,2	
7	Крышка КТм1	
8	Крышка КХм1	
9	Закладная деталь ЗД1	
10	Лестница металлическая Лм-1	
11	Косоур Км-1	
12	Площадка Пл-1	
13	Ступень Ст-1	
14	Фундамент Ф-1	
15	Перила Пм-1	

ВЕДОМОСТЬ ОСНОВНЫХ КОМПЛЕКТОВ РАБОЧИХ ЧЕРТЕЖЕЙ

Обозначение	Наименование	Примечание
1	2	3
ГП	Генеральный план	
ТХ	Технологические решения	
АС	Архитектурно-строительная часть	
ВК	Водоснабжения и канализации	
НВК	Наружные сети водоснабжения и канализации	
ОВ	Отопление, вентиляция и кондиционирования	
ЭОМ	Элетроосвещение и электрооборудование	
ЭС	Электроснабжение	
АПС	Автоматическая пожарная сигнализация	
ВН	Видеонаблюдение	

ВЕДОМОСТЬ ССЫЛОЧНЫХ И ПРИЛАГАЕМЫХ ДОКУМЕНТОВ

Обозначение	Наименование	Примеч.
	Ссылочные документы	
СП РК 2.01-101-2013	Защита строительных конструкций от коррозии	
СП РК 2.04-01-2017	Строительная климатология	
СН РК 3.02-28-2011 СП РК 3.02-128-2012	Сооружения промышленных предприятий	
СН РК 1.03-05-2011	Охрана труда и техника безопасности в строительстве	
СН РК 2.02-01-2014	Пожарная безопасность зданий и сооружений	
СН РК 4.03-02-2012	Автомобильная заправочная станция - автомобильная газозаправочная станция. Нормы проектирования	
СН РК 5.01-01-2013	Земляные сооружения, основания и фундаменты	
СП РК 5.01-102-2013	Основания зданий и сооружений	
СНиП РК 5.03-34-2005	Бетонные и железобетонные конструкции	
СН РК 5.04-08-2004	ПОСОБИЕ по проектированию стальных конструкций	
СНиП РК 5.04-18-2002	Металлические конструкции. Правила производства и приемки работ	
СНиП РК 5.04-23-2002	Стальные конструкции	
СНиП 2.01.07-85*	Нагрузки и воздействия	

ОБЩИЕ УКАЗАНИЯ

Рабочий проект «Строительство сельского клуба на ст.Ералиево в селе Курык Каракиянского района» разработан на основании задания на проектирование и раздела марки ТХ.

Район строительства: Мангистауская область, Каракиянский район, с.Курык, ст.Ералиево, участок №548.

1. Характеристики места строительства:
   Климатический район - IVГ
   Расчетная зимняя температура наружного воздуха - минус 19,7°С
   Вес снегового покрова - g — H=50 кг/м²
   Скоростной напор ветра - q — H=48 кг/м²
   Глубина промерзания грунта -d — H=0,75м (средняя).
   Грунт основания:
   ИГЭ-1 суглинок твердый, легкий, пылеватый. Мощностью - 0,6 м;
   ИГЭ-2 известяк обломочный очень низкой прочности сильно выветрелый, размягчаемый в воде. Мощностью - 1,2 м;
   ИГЭ-3 известняк-ракушечник низкой прочности, размягчаемый в воде. Мощностью - 1.3 м.
2. Проектом предусматривается:
   - резервуар запаса воды на 176 м³
3. Сварку деталей металлоконструкций производить согласно требований СП РК 5.03-107-2013 "Несущие и ограждающие конструкции". Для сварки применить электроды Э-42 по ГОСТ 9467-81. Толщину сварного шва принять по наименьшей из толщин свариваемых элементов.
4. Все закладные детали и элементы покрыть пентафталевыми лаками ПФ-170 или ПФ-171. Степень очистки поверхностей стальных элементов от окислов (окалины,ржавчины, шлаковых включений) перед нанесением защитных покрытий должна быть не ниже третьей по ГОСТ 9.402-2004.
5. Все работы по антикоррозийной защите должны производиться по СП РК 2.01-101-2013 "Защита строительных конструкции от коррозии".
6. Закладные детали, ходовые скобы, балки, гильзы оцинковать t=250мкм.
7. До устройства гидроизоляции и внутреннего покрытия ж/б ванну обследовать; обнаруженные раковины расчистить и заполнить бетоном на расширяющем цементе и мелком заполнителе.
8. Все бетонные и железобетонные конструкции выполнить на сульфатостойком портландцементе в соответствии с тредованиями СНиП РК 5.03-34-2005 "Бетонные и железобетонные конструкции".
9. Боковые поверхности фундаментов гидроизолировать битумом за 2 раза.
10. Под все фундаменты предусматривается подстилающий слой из щебня, пропитанного битумом.
11. Допускается выполнение земляных работ до 20% вручную.
12. При слабых грунтах выполнить уплотнение грунта с трамбованием щебня или ПГС.
13. Окончательную обработку внутренней поверхности резервуара выполнить капилярно-кристаллизованным гидроизоляционным материалом на цементной основе фирмы BASF MASTERSEAL 501.
    Работы вести согласно прилагаемого Паспорта изделия BASF MASTERSEAL 501.
14. Производство, монтаж и приемку всех работ выполнять в соответствии с рабочими чертежами и нормативов.
15. При производстве строительных работ руководствоваться требованиями
    СН РК 1.03-00-2011 "Организация строительного производства"
    СН РК 1.03-05-2017 "Охрана труда и техника безопасности в строительстве"
    СП РК 2.02-20-2006 "Пожарная безопасность зданий и сооружений".
16. Объем обваловании грунтом емкостей составляет V=30,20 м³.

Рабочий проект разработан в соответствии с действующими на территории Республики Казахстан нормами и правилами и предусматривает мероприятия, обеспечивающие взрыво-пожаробезопасность, исключающие вредные воздействия на окружающую среду и воздушный бассейн, а так же предупреждающие чрезвычайные ситуации природного и техногенного характера.

Главный инженер проекта Тузелбаева Г.

Изм.	Кол.уч.	Лист	N док.	Подп.	Дата	28-2024-АС		
						Строительство сельского клуба на ст.Ералиево в селе Курык Каракиянского района		
Разраб.	Бижикенов				09.24	Архитектурно-строительные решения Резервуар запаса воды на 176 м³	Стадия	Лист	Листов
Провер.	Акшабаев				09.24		РП	1	15
ГИП	Тузелбаева				09.24				
						Общие данные	ТОО "Жастар-Плюс" г.Актау 2024г.		

Взам. инв. N | Подпись и дата | Инв. N

ФОРМАТ А4х3

Схема расположения резервуара

М1:100

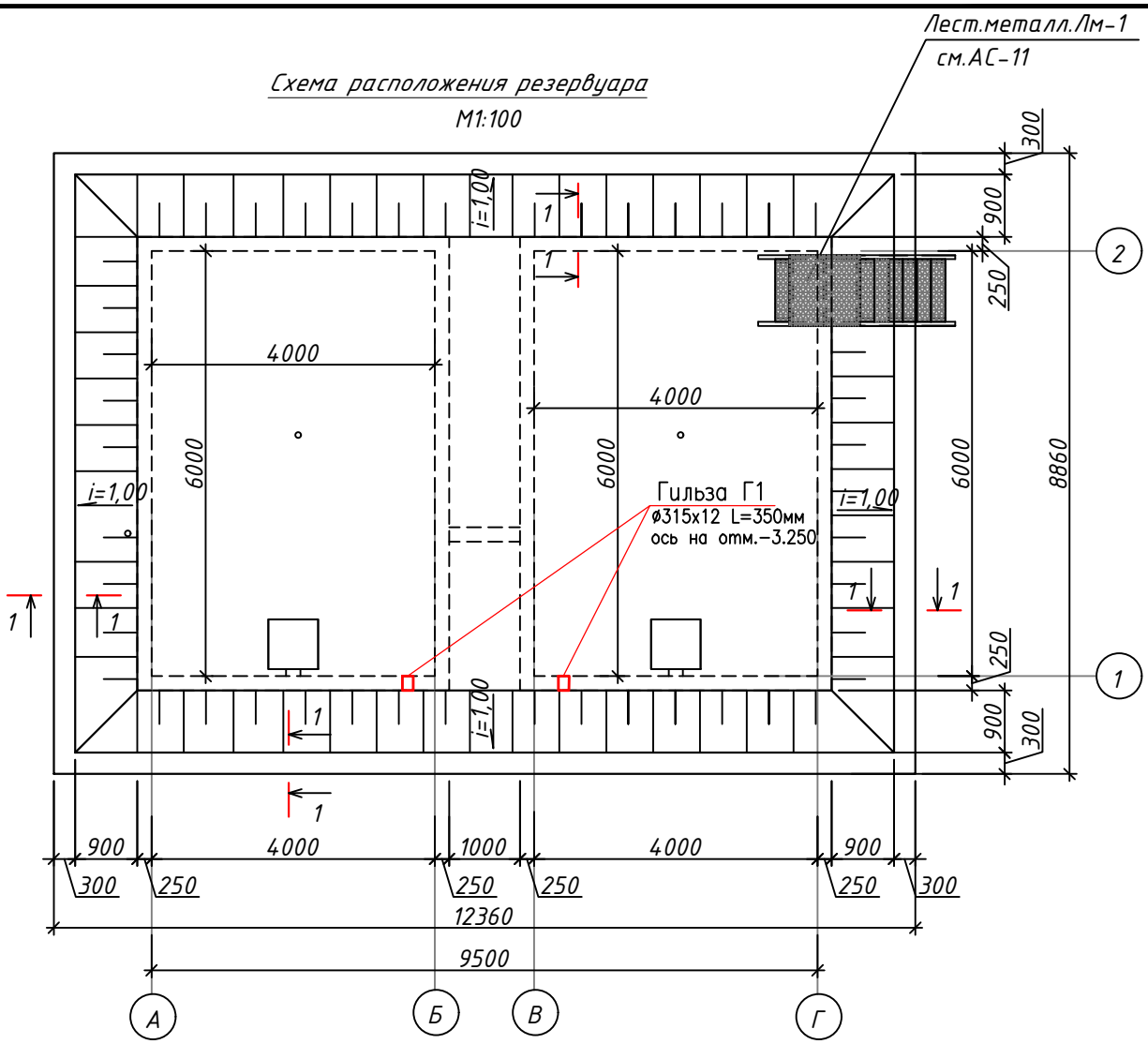

Сечение 1-1

М1:25

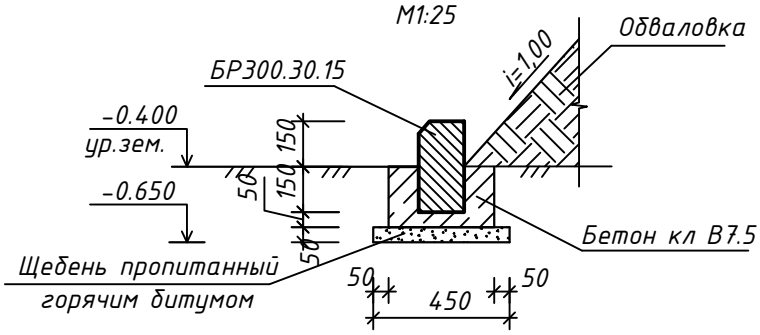

Примечание:

1. Обваловку отсыпать местным грунтом.
2. Объем обваловании грунтом V=30,20м^3.
3. Общее количество бордюров БР300.30.15 для укрепления откосов обваловки --- 14 шт.
4. Расход бетона под бордюры V=3,76м^3.
5. Гильзы Г1 для пропуска инженерных сетей установитьв конструкции бетона с выступом за пределы бетона по 50 мм с каждой стороны.

						28-2024-АС		
						Строительство сельского клуба на ст.Ералиево в селе Курык Каракиянского района		
Изм.	Кол.уч	Лист	Nдок	Подпись	Дата			
Разраб.		Бижикенов			09.24	Архитектурно-строительные решения Резервуар запаса воды на 176 м^3	Стадия	Лист	Листов
Провер.		Акшабаев			09.24		РП	2	
ГИП		Тузелбаева			09.24				
						Схема расположения резервуара	ТОО "Жастар-Плюс" г.Актау 2024г.		

Взам. инв. N

Подп. и дата

Инв. N подл.

ФОРМАТ А4

Резервуар
М1:50

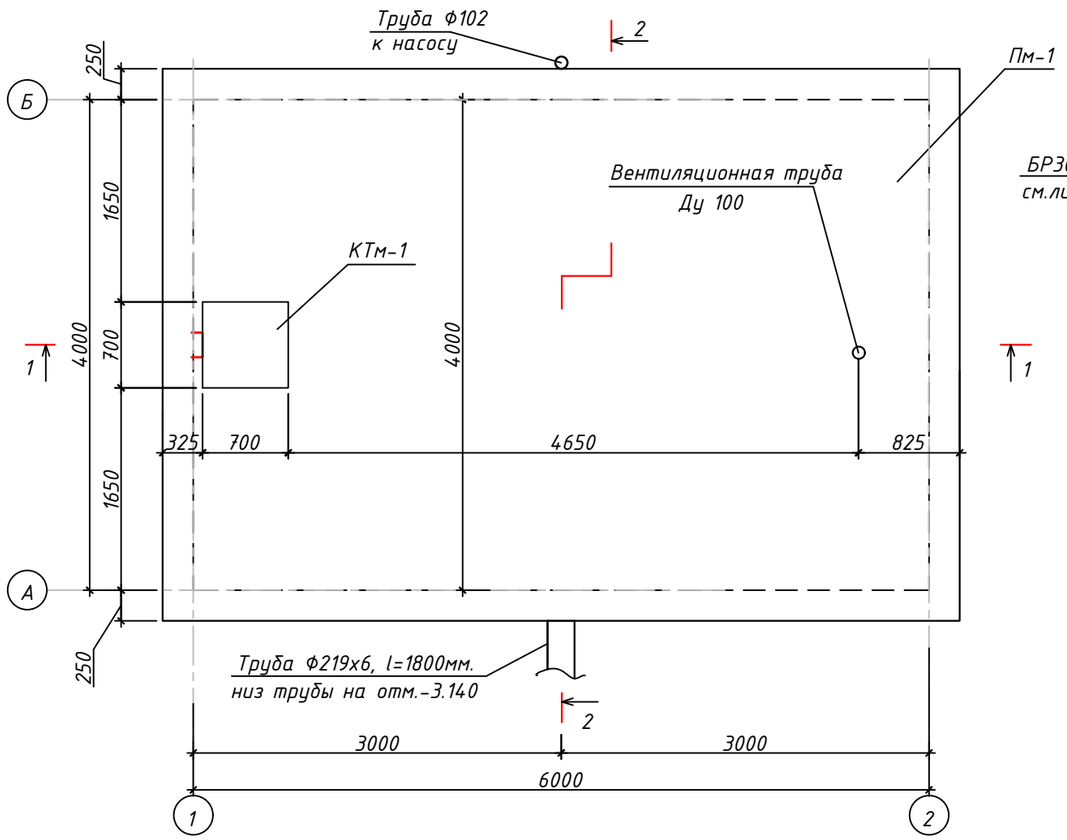

План днища
М1:50

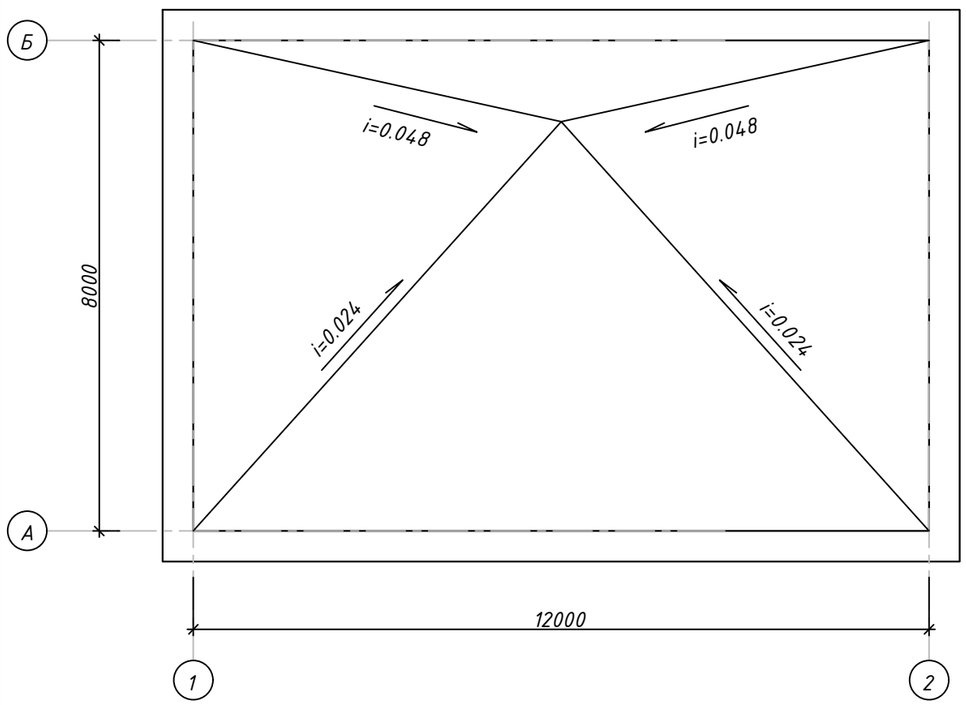

Разрез 1-1
М1:50

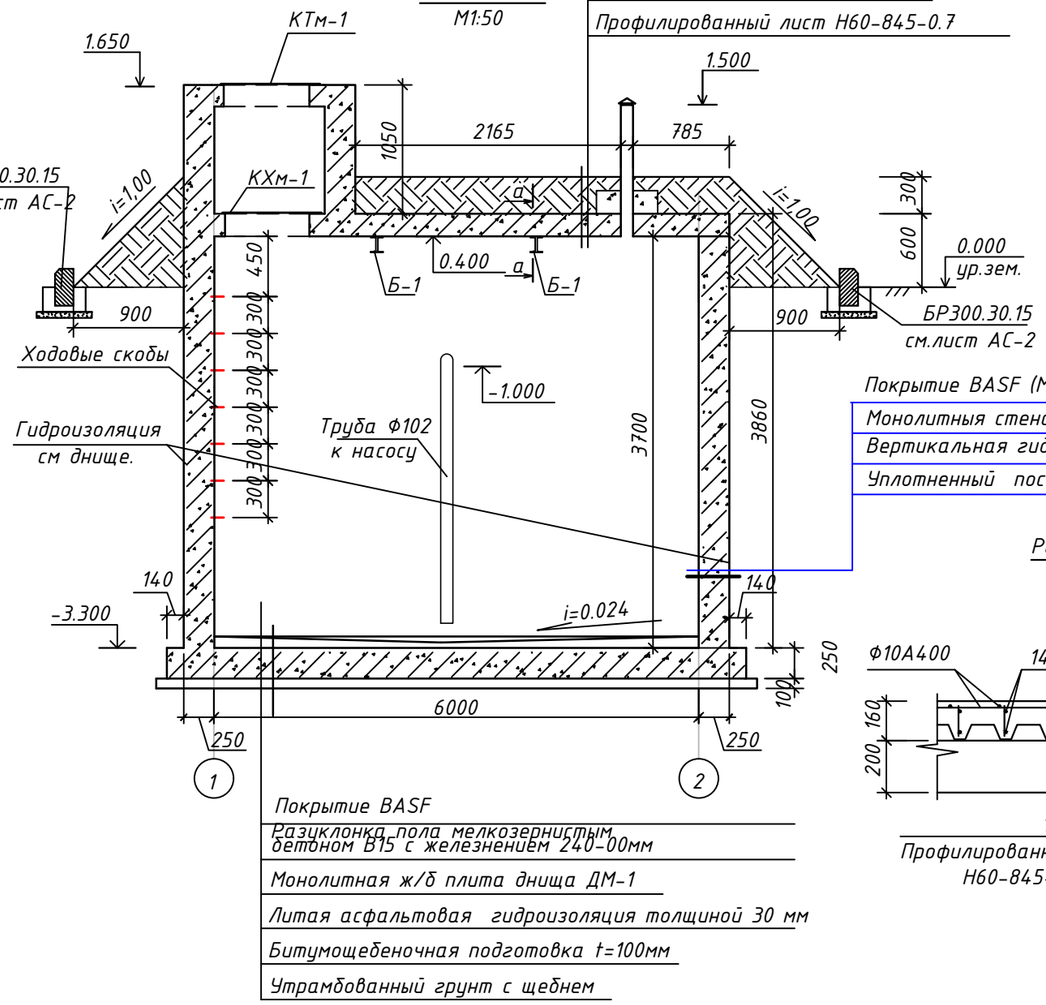

(MASTERSEAL 501)

Покрытие BASF
Разуклонка пола мелкозернистым бетоном В15 с железнением 240-00мм
Монолитная ж/б плита днища ДМ-1
Литая асфальтовая гидроизоляция толщиной 30 мм
Битумощебеночная подготовка t=100мм
Утрамбованный грунт с щебнем

Разрез а-а
М1:25

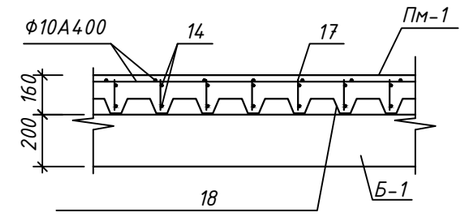

Профилированный лист
Н60-845-0.7

1. Данный лист смотреть совместно с листом 3.2-АС
2. Гидроизоляцию балки Б1 произвести до монтажа горячей битумной мастикой за 2 раза с подготовкой
3. Данный лист см. совместно с листом АС-3а, 5-8
4. Расход трубы Ф219х6 ГОСТ 8732-78* , l=1800мм --- 56,7 кг.
5. Расход трубы Ф102х6 ГОСТ 8732-78* , l=4500мм --- 63,9 кг.
6. Расход оцинкованного листа t=0,7 мм ГОСТ14918-80* на устройство зонта--- 0,35 кг.
7. Закладные детали, ходовые скобы, гильзы оцинковать t=250мкм.
8. За относительную отм. 0,000 принять уровень земли

						28-2024-АС			
						Строительство сельского клуба на ст.Ералиево в селе Курык Каракиянского района			
Изм.	Кол.уч	Лист	Nдок	Подпись	Дата				
Разраб.		Бижикенов			09.24	Архитектурно-строительные решения Резервуар запаса воды на 176 м³	Стадия	Лист	Листов
Провер.		Акшабаев			09.24		РП	3.1	
ГИП		Тузелбаева			09.24				
						План резервуара. Разрез 1-1. План днища.	ТОО "Жастар-Плюс" г.Актау 2024г.		

Взам. инв. N
Подп. и дата
Инв. N подл.

ФОРМАТ А3

Разрез 2-2
М1:50

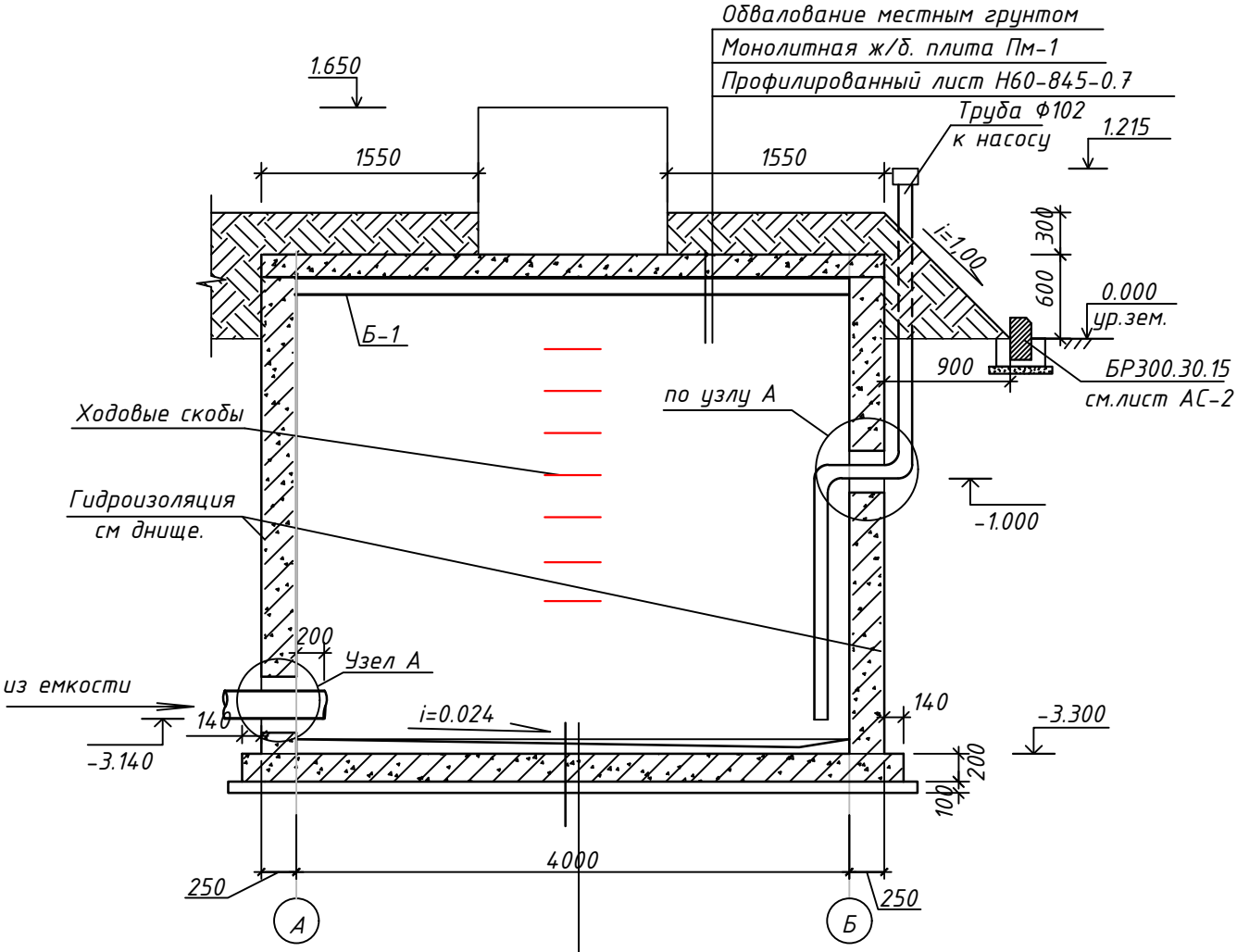

Покрытие BASF
Разуклонка пола мелкозернистым бетоном В15 с железнением 240-00мм
Монолитная ж/б плита днища ДМ-1
Литая асфальтовая гидроизоляция толщиной 30 мм
Битумощебеночная подготовка t=100мм
Утрамбованный грунт с щебнем

Узел А

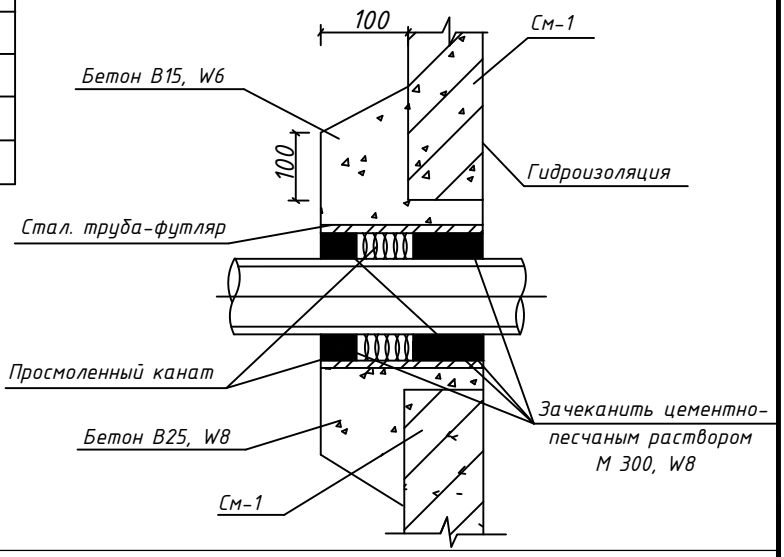

Взам. инв. N	Подп. и дата	Инв. N подл.

Изм.	Кол.уч	Лист	Nдок	Подпись	Дата	28-2024-АС		
						Строительство сельского клуба на ст.Ералиево в селе Курык Каракиянского района		
Разраб.		Бижикенов			09.24	Архитектурно-строительные решения Резервуар запаса воды на 176 м³	Стадия	Лист	Листов
Провер.		Акшабаев			09.24		РП	3.2	
ГИП		Тузелбаева			09.24				
						Разрез 2-2. Узел А	ТОО "Жастар-Плюс" г.Актау 2024г.		

ФОРМАТ А4

Резервуар
М1:50

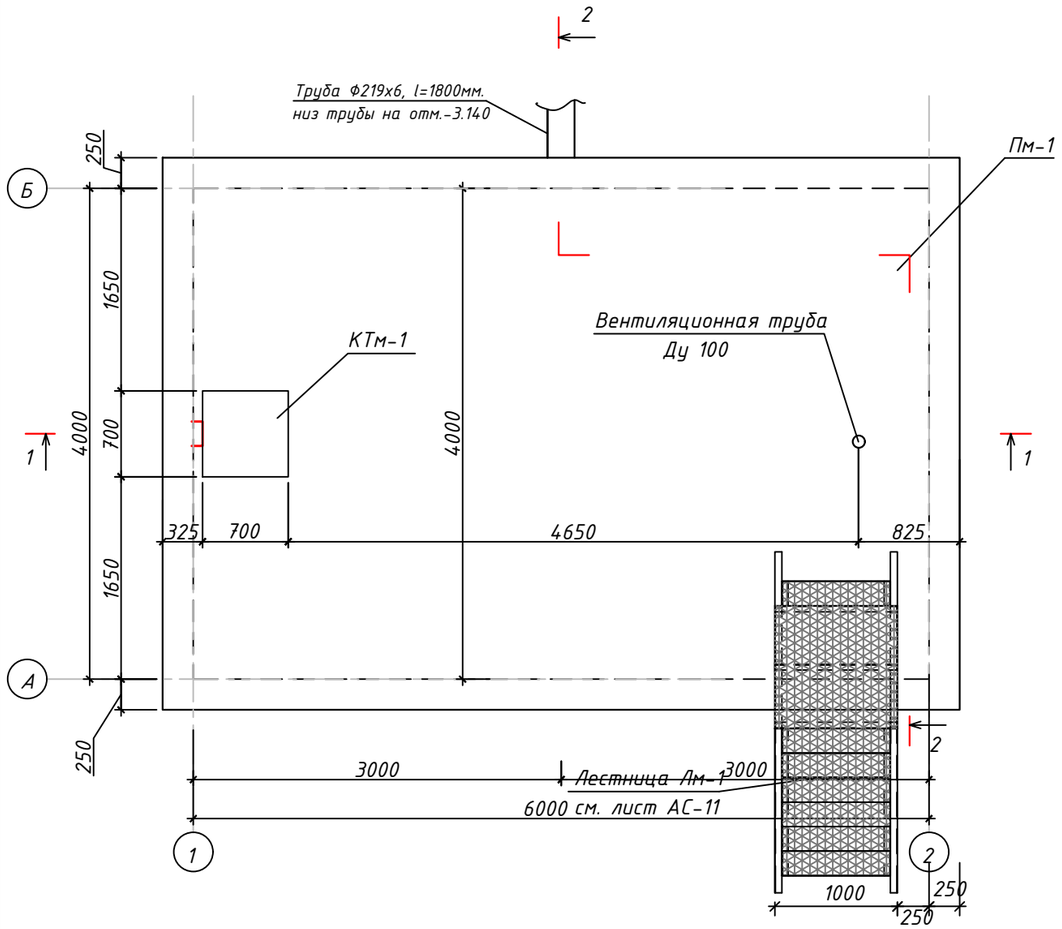

План днища
М1:50

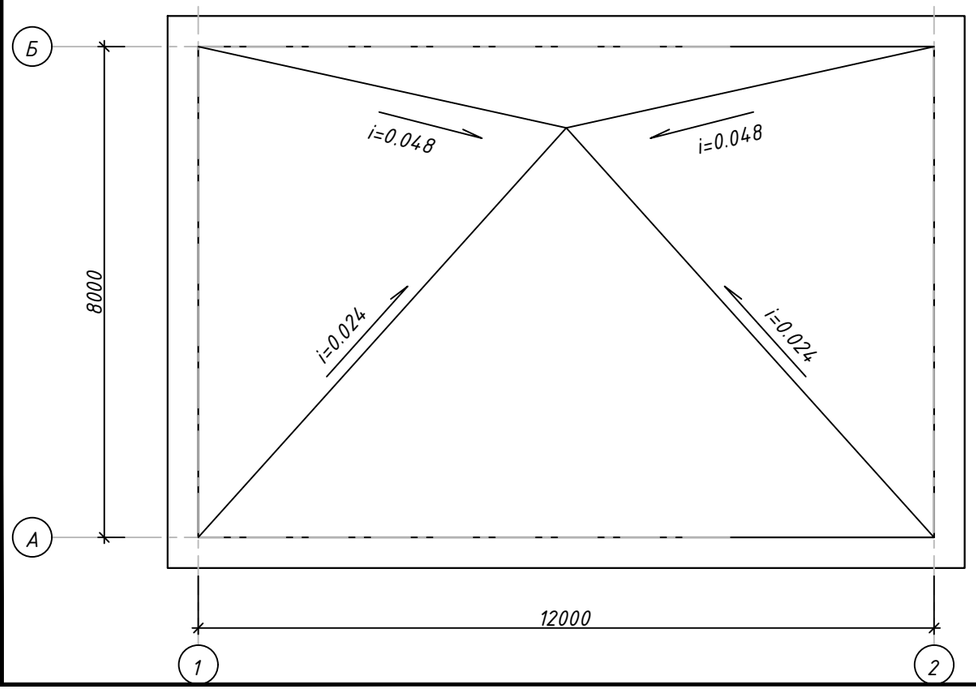

Разрез 1-1
М1:50

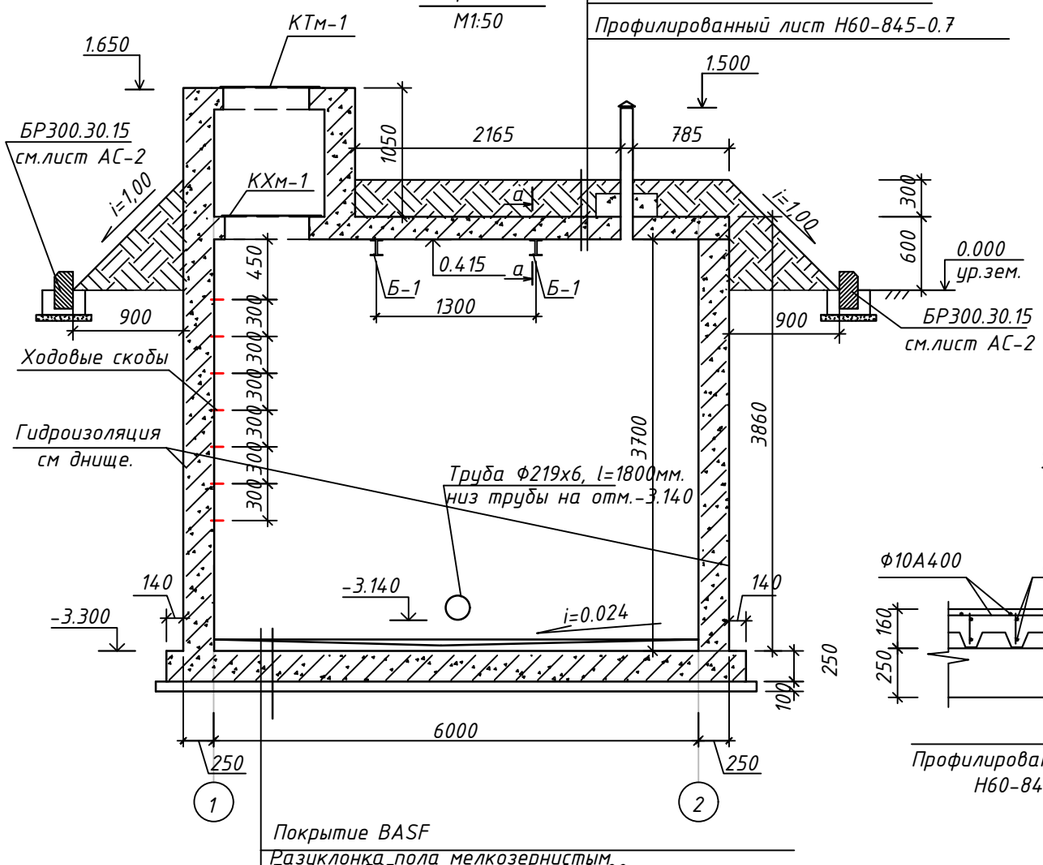

Разрез а-а
М1:25

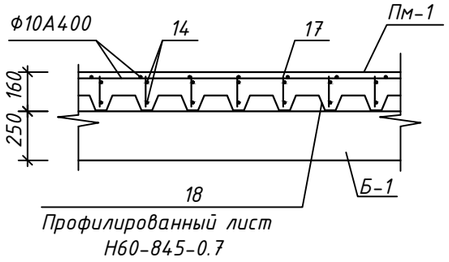

Покрытие BASF
Разуклонка пола мелкозернистым бетоном В15 с железнением 240-00мм
Монолитная ж/б плита днища ДМ-1
Литая асфальтовая гидроизоляция толщиной 30 мм
Битумощебеночная подготовка t=100мм
Утрамбованный грунт с щебнем

1. Данный лист смотреть совместно с листом 3.2-АС
2. Гидроизоляцию балки Б1 произвести до монтажа горячей битумной мастикой за 2 раза с подготовкой
3. Данный лист см. совместно с листом АС-3а, 5-8
4. Расход трубы Ф219х6 ГОСТ 8732-78* , l=1800мм --- 56,7 кг.
5. Расход трубы Ф102х6 ГОСТ 8732-78* , l=4500мм --- 63,9 кг.
6. Расход оцинкованного листа t=0,7 мм ГОСТ14918-80* на устройство зонта--- 0,35 кг.
7. Закладные детали, ходовые скобы, гильзы оцинковать t=250мкм.
8. За относительную отм. 0,000 принять уровень земли

Изм.	Кол.уч	Лист	Nдок	Подпись	Дата	28-2024-АС			
						Строительство сельского клуба на ст.Ералиево в селе Курык Каракиянского района			
Разраб.		Бижикенов			09.24	Архитектурно-строительные решения Резервуар запаса воды на 176 м³	Стадия	Лист	Листов
Провер.		Акшабаев			09.24		РП	4.1	
ГИП		Тузелбаева			09.24				
						План резервуара. Разрез 1-1. План днища.	ТОО "Жастар-Плюс" г.Актау 2024г.		

Взам. инв. N

Подп. и дата

Инв. N подл.

ФОРМАТ А3

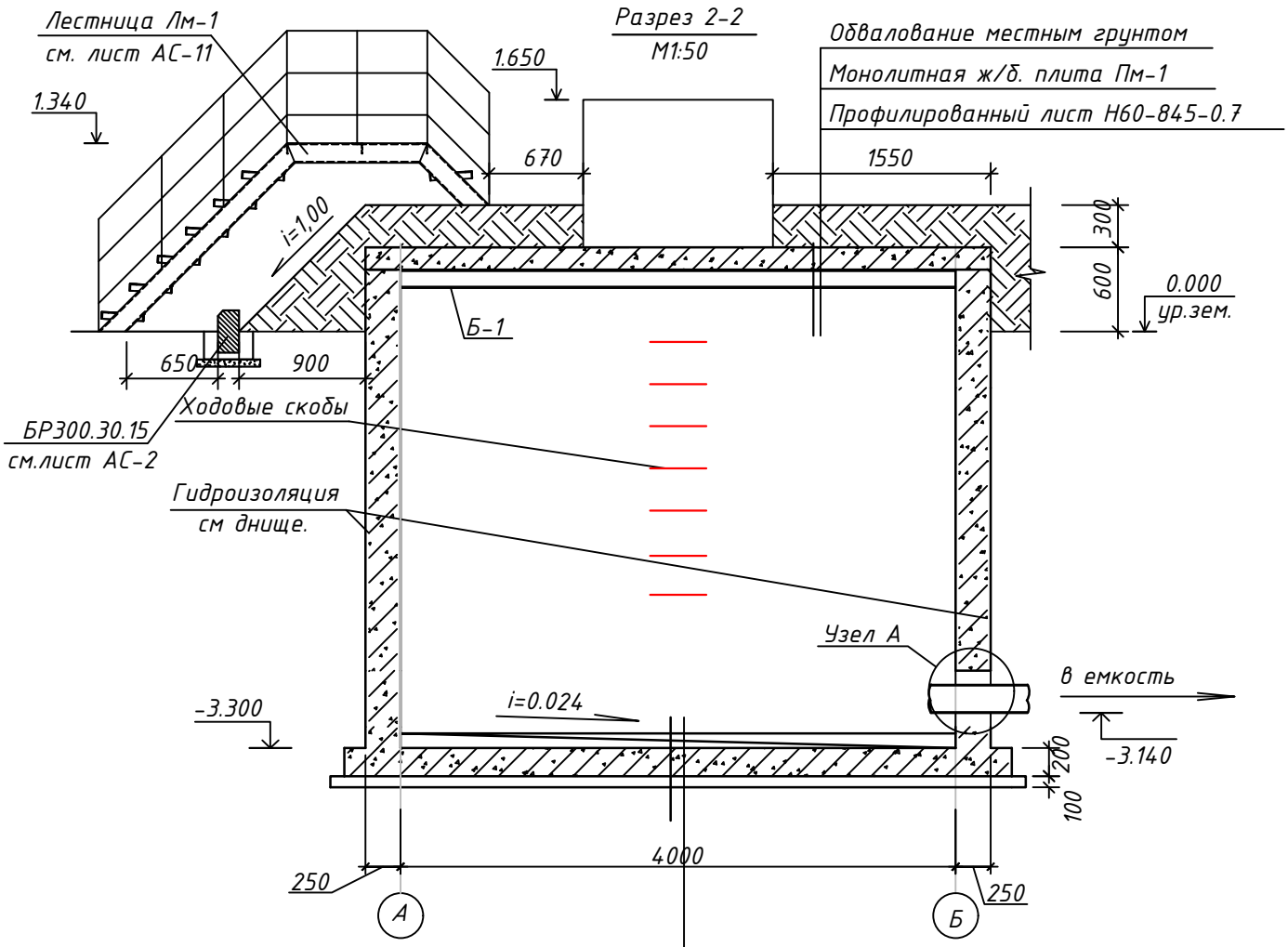

Покрытие BASF

Разуклонка пола мелкозернистым бетоном В15 с железнением 240-00мм

Монолитная ж/б плита днища ДМ-1

Литая асфальтовая гидроизоляция толщиной 30 мм

Битумощебеночная подготовка t=100мм

Утрамбованный грунт с щебнем

Узел А

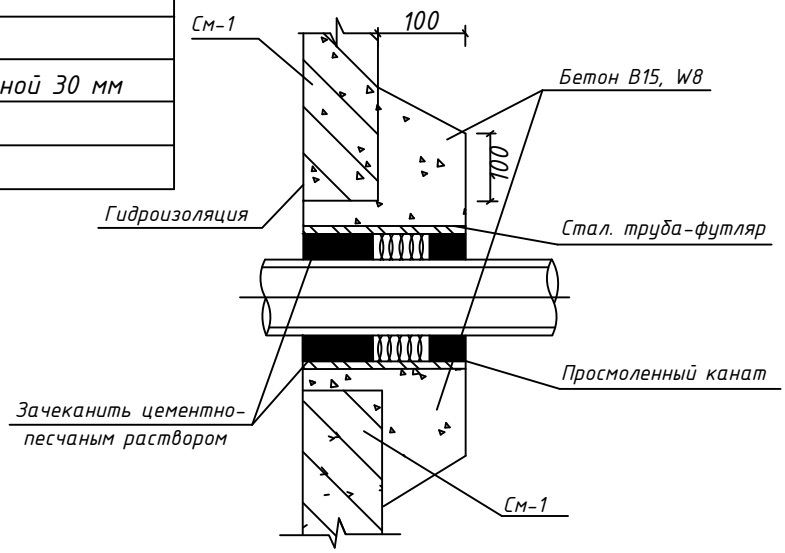

Изм.	Кол.уч	Лист	Nдок	Подпись	Дата
Разраб.		Бижикенов			09.24
Провер.		Акшабаев			09.24
ГИП		Тузелбаева			09.24

28-2024-АС

Строительство сельского клуба на ст.Ералиево в селе Курык Каракиянского района

Архитектурно-строительные решения
Резервуар запаса воды на 176 м³

Стадия	Лист	Листов
РП	4.2	

Разрез 2-2, узел А

ТОО "Жастар-Плюс"
г.Актау 2024г.

Взам. инв. N

Подп. и дата

Инв. N подл.

ФОРМАТ А4

Спецификация к разделу КЖ (на 1 емкость)

Марка поз.	Обозначение	Наименование	Кол. шт.	Масса ед.кг.	Прим.
		Дм-1(1шт)			
1	ГОСТ 34028-2016	Арматура Ф10 А400 l=4730 мм	70	2,92	
2	ГОСТ 34028-2016	Арматура Ф10 А400 l=6730 мм	50	4,15	
3	ГОСТ 34028-2016	Арматура Ф6 А240 l=784 мм	204	0,17	
	ГОСТ 34028-2016	Бетон В15, W8			V=8,10 $м^3$
		См-1(1шт)			
4	ГОСТ 34028-2016	Арматура Ф10 А400 l=3900 мм	432	2,40	
5	ГОСТ 34028-2016	Арматура Ф10 А400 l=4440 мм	38	2,74	
6	ГОСТ 34028-2016	Арматура Ф10 А400 l=6450 мм	38	3,98	
7	ГОСТ 34028-2016	Арматура Ф6 А400 l=270 мм	520	0,06	
8	ГОСТ 34028-2016	Арматура Ф16 А400 l=900 мм	7	1,42	
	ГОСТ 34028-2016	Бетон В15, W8			V=19,42 $м^3$
		Пм-1(1шт)			
9	ГОСТ 34028-2016	Арматура Ф10 А400 l=6450 мм	20	3,98	
10	ГОСТ 34028-2016	Арматура Ф10 А400 l=4450 мм	30	2,74	
11	ГОСТ 34028-2016	Арматура Ф10 А400 l=5450 мм	6	3,36	
12	ГОСТ 34028-2016	Арматура Ф10 А400 l=0,25 мм	6	0,15	
13	ГОСТ 34028-2016	Арматура Ф10 А400 l=1850 мм	12	1,14	
14	ГОСТ 34028-2016	Арматура Ф14 А400 l=6450 мм	40	7,80	
15	ГОСТ 34028-2016	Арматура Ф14 А400 l=5450 мм	8	6,59	
16	ГОСТ 34028-2016	Арматура Ф14 А400 l=250 мм	8	0,30	
17	ГОСТ 34028-2016	Арматура Ф6 А400 l=125 мм	320	0,03	
18	Н60-845-0.7	Профилированный лист		8,80	S=29,25 $м^2$
		Бетон В15, W8			V=6,43 $м^3$
		Гм-1(1шт)			
19	ГОСТ 34028-2016	Арматура Ф10 А400 l=1130 мм	48	0,70	
20	ГОСТ 34028-2016	Арматура Ф10 А400 l=1320 мм	56	0,81	
21	ГОСТ 34028-2016	Арматура Ф10 А400 l=320 мм	32	0,20	
22	ГОСТ 34028-2016	Арматура Ф6 А400 l=250 мм	16	0,06	
23		Бетон В15, W8			V=0,70 $м^3$
		Балка Б-1			
Б-1	ГОСТ 26020-83	Двутавр 14Б1 l=4500мм	5	47,25	ш.1300

Армирование монолитной ж/б плиты днища Дм-1
М1:50

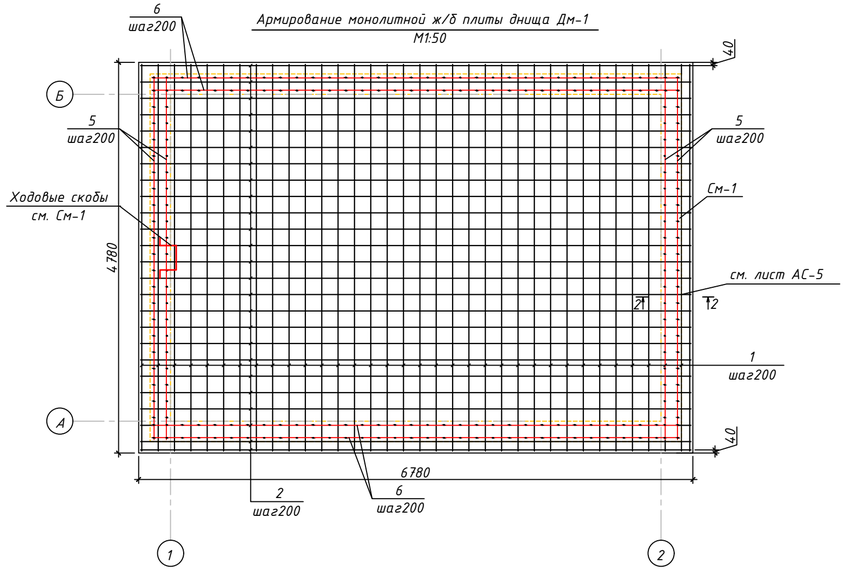

Армирование монолитной ж/б стены См-1
М1:50

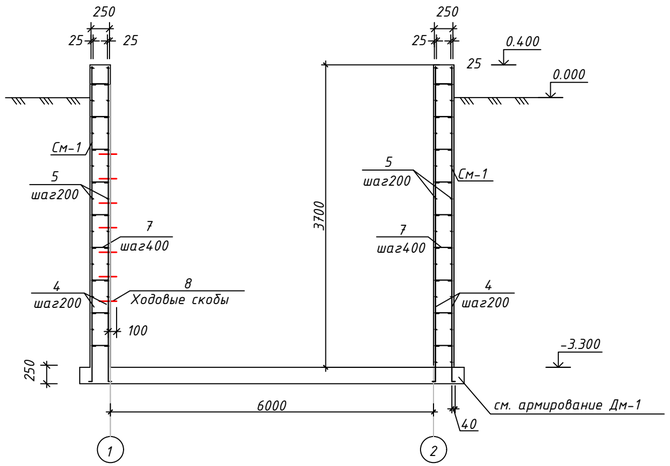

Марка поз.	Обозначение	Наименование	Кол. шт.	Масса ед.кг.	Прим.
		Покрытие MASTERSEAL 501			S=96,0м2
		Разуклонка пола бетон кл.С12/15			V=1,0 м3

1. Данный лист см. совместно с листом АС-2
2. Сечение 2-2 см. на листе АС-5
3. Спецификация элементов конструкции емкости дан на одну единицу.

Изм.	Кол.уч	Лист	Nдок	Подпись	Дата	28-2024-АС		
						Строительство сельского клуба на ст.Ералиево в селе Курык Каракиянского района		
Разраб.		Бижикенов			09.24	Архитектурно-строительные решения Резервуар запаса воды на 176 $м^3$	Стадия	Лист	Листов
Провер.		Акшабаев			09.24		РП	5	
ГИП		Тузелбаева			09.24				
						Армирование Дм-1, См-1. Спецификация	ТОО "Жастар-Плюс" г.Актау 2024г.		

Взам. инв. N

Подп. и дата

Инв. N подл.

ФОРМАТ А4х3

Армирование монолитной ж/б плиты Пм-1
М1:50

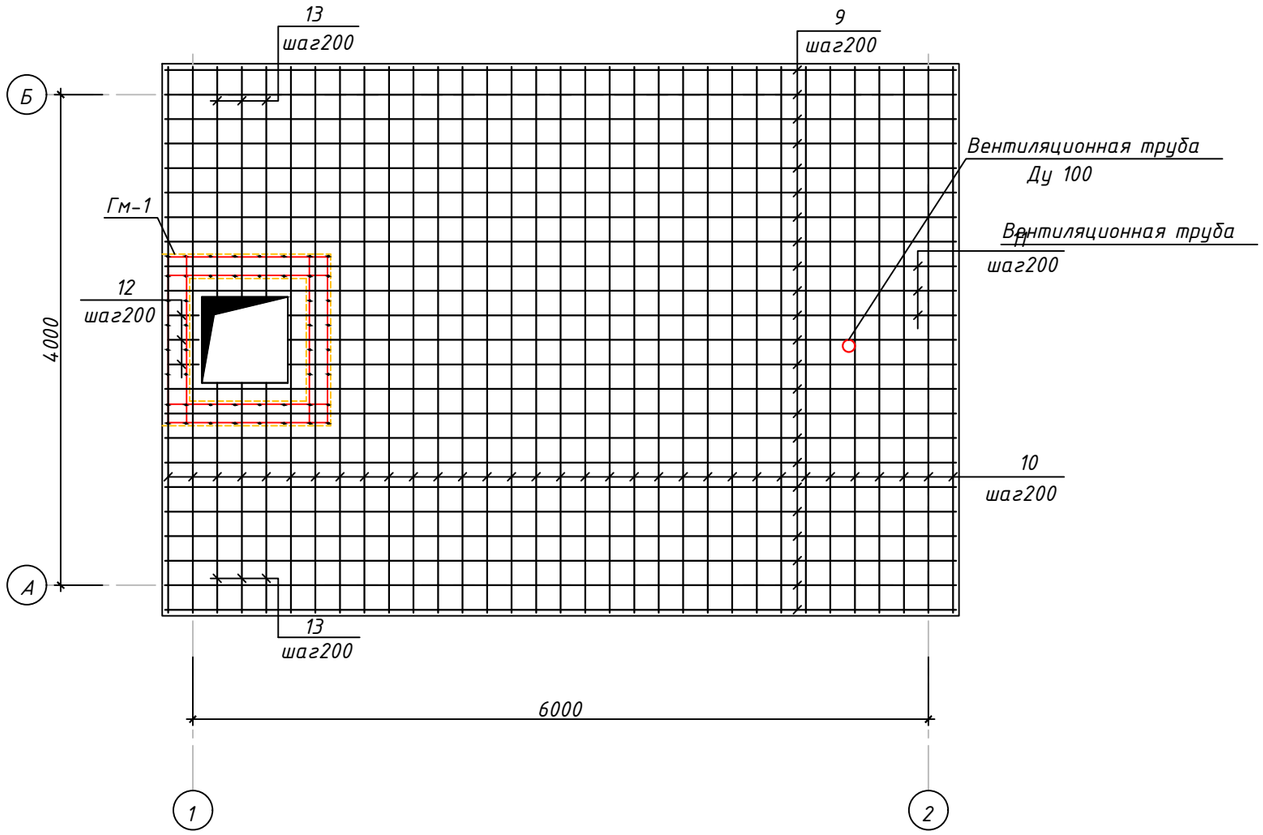

Армирование монолитной ж/б горловины Гм-1
М1:25

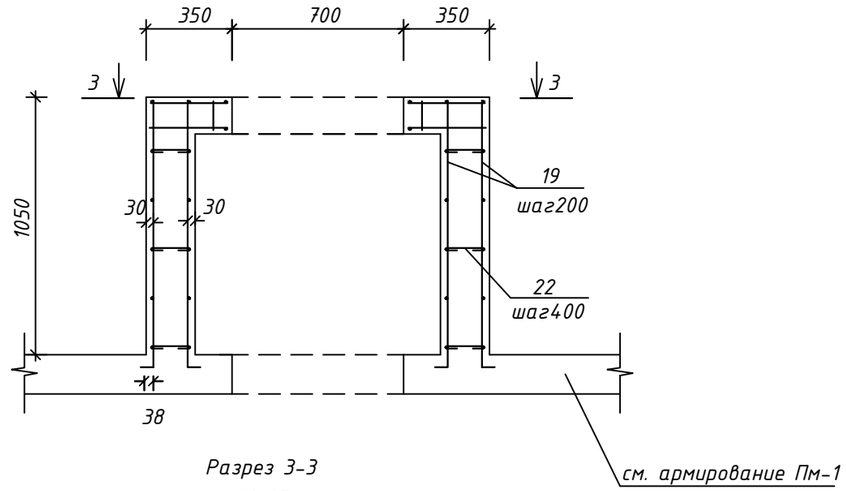

Разрез 3-3
М1:25

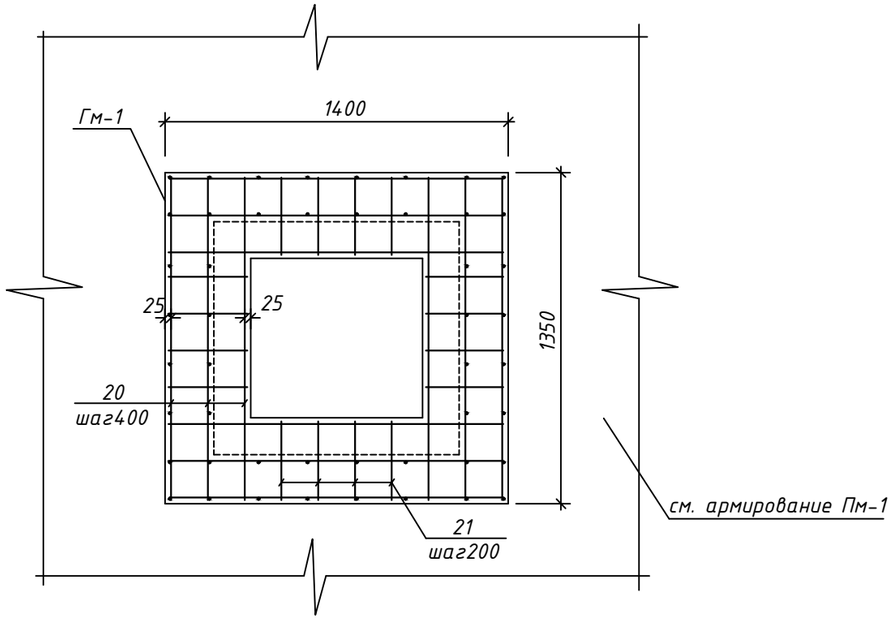

Сечение 2-2
М1:25

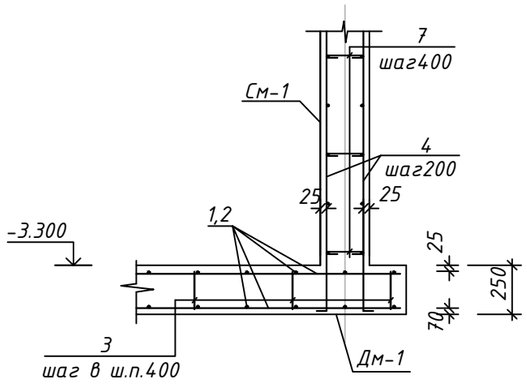

1. Данный лист см. совместно с листом АС-2
2. Спецификацию арматурных изделий см. лист АС-4

						28-2024-АС		
						Строительство сельского клуба на ст.Ералиево в селе Курык Каракиянского района		
Изм.	Кол.уч	Лист	Nдок	Подпись	Дата			
Разраб.		Бижикенов			09.24	Архитектурно-строительные решения Резервуар запаса воды на 176 м³	Стадия	Лист	Листов
Провер.		Акшабаев			09.24		РП	6	
ГИП		Тузелбаева			09.24				
						Армирование Пм-1, Гм-1, разрезы 2-2, 3-3, узлы 1, 2	ТОО "Жастар-Плюс" г.Актау 2024г.		

Взам. инв. N
Подп. и дата
Инв. N подл.

ФОРМАТ А3

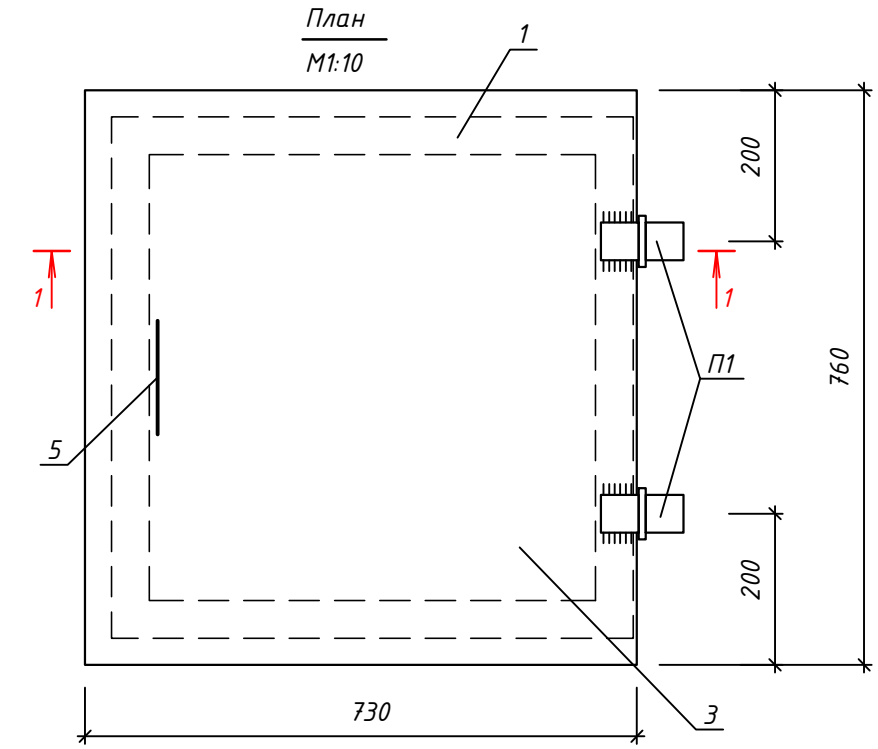

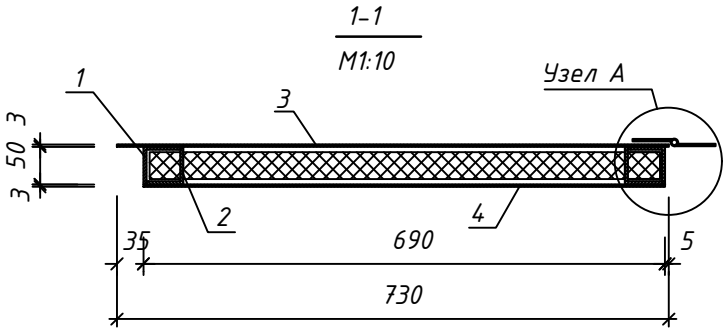

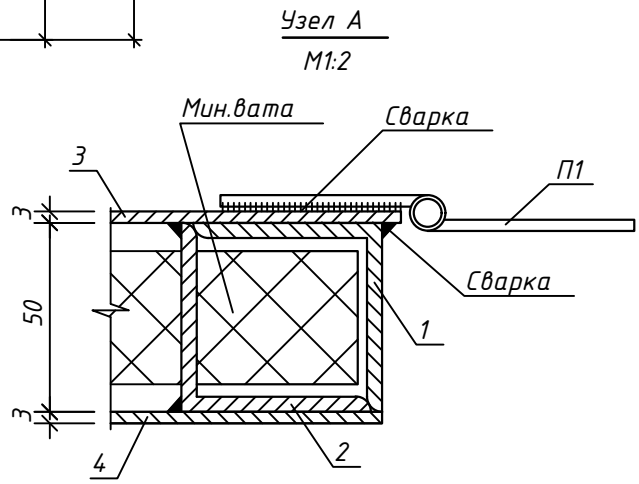

Спецификация элементов крышки КТм1.

Марка поз.	Обозначение	Наименование	Кол. шт.	Масса ед.кг.	Прим.
1	ГОСТ 8509-86	Уголок 50х50х3 L=690 мм	4	1,6	
2	ГОСТ 8509-86	Уголок 50х50х3 L=50 мм	12	0,12	
3	ГОСТ 19903-2015	Сталь листовая 730х760х3(t) мм	1	13,1	
4	ГОСТ 19903-2015	Сталь листовая 690х690х3(t) мм	1	11,2	
5	ГОСТ 34028-2016	Арматура Ф12 А240 L= 420 мм	1	0,37	
П1		Петли П1	2	0,45	
		Мин.вата			0,024 $м^3$

Сварку произвести электродами Э42 ГОСТ9467-75*, толщина шва не менее толщины свариваемых элементов.

Изм.	Кол.уч	Лист	Nдок	Подпись	Дата	28-2024-АС			
						Строительство сельского клуба на ст.Ералиево в селе Курык Каракиянского района			
Разраб.		Бижикенов			09.24	Архитектурно-строительные решения Резервуар запаса воды на 176 $м^3$	Стадия	Лист	Листов
Провер.		Акшабаев			09.24		РП	7	
ГИП		Тузелбаева			09.24				
						Крышка КТм1	ТОО "Жастар-Плюс" г.Актау 2024г.		

Взам. инв. N

Подп. и дата

Инв. N подл.

ФОРМАТ А4

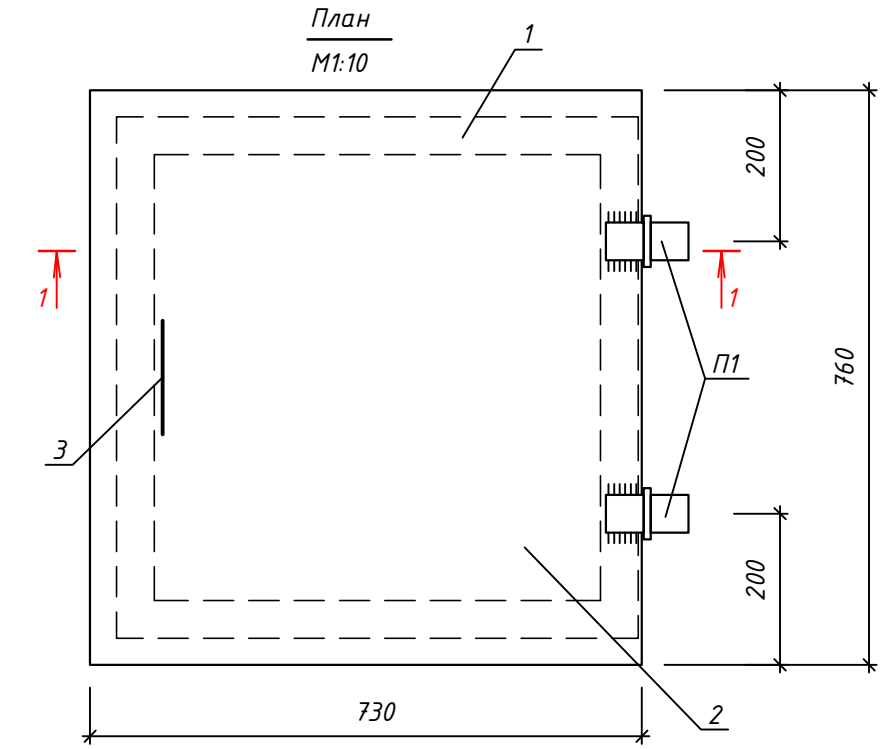

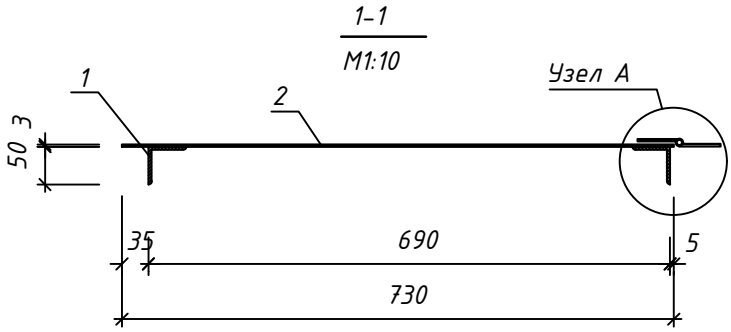

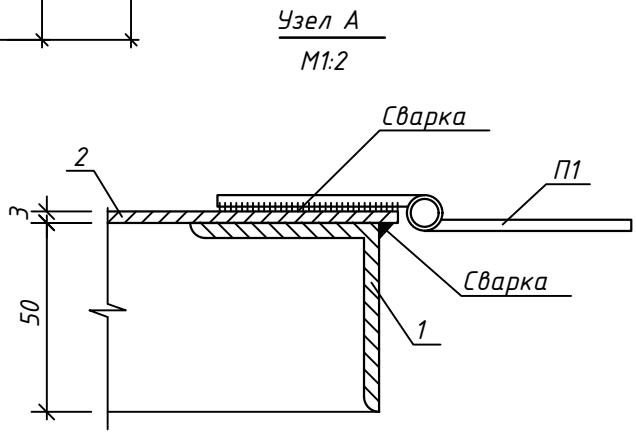

Спецификация элементов крышки КХм1.

Марка поз.	Обозначение	Наименование	Кол. шт.	Масса ед.кг.	Прим.
1	ГОСТ 8509-86	Уголок 50х50х3 L=690 мм	4	1,6	
2	ГОСТ 19903-2015	Сталь листовая 730х760х3(t) мм	1	13,1	
3	ГОСТ 34028-2016	Арматура Ф12 А240 L= 220 мм	1	0,20	
П1		Петли П1	2	0,45	

Сварку произвести электродами Э42 ГОСТ9467-75*, толщина шва не менее толщины свариваемых элементов.

Изм.	Кол.уч	Лист	Nдок	Подпись	Дата
Разраб.		Бижикенов			09.24
Провер.		Акшабаев			09.24
ГИП		Тузелбаева			09.24

28-2024-АС

Строительство сельского клуба на ст.Ералиево в селе Курык Каракиянского района

Архитектурно-строительные решения
Резервуар запаса воды на 176 м³

Стадия	Лист	Листов
РП	8	

Крышка КХм1

ТОО "Жастар-Плюс" г.Актау 2024г.

Взам. инв. N

Подп. и дата

Инв. N подл.

ФОРМАТ А4

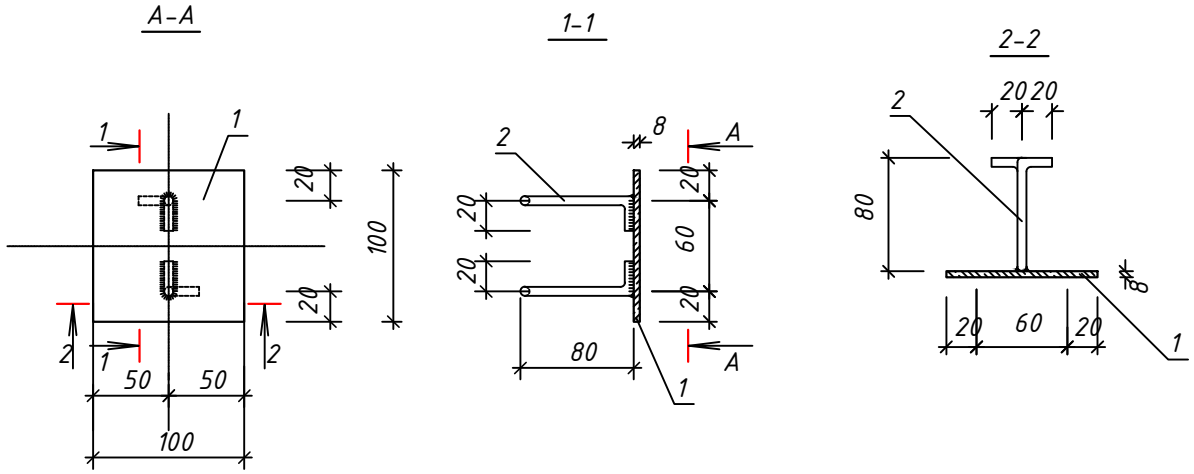

Спецификация

Марка поз.	Обозначение	Наименование	Кол. шт.	Масса ед.кг.	Прим.
		Детали			
1	ГОСТ 19903-2015	Полоса -100х100х8(t) мм	1	0,63	
2	ГОСТ 34028-2016	Арматура Ф10 А400 L=120 мм	2	0,08	

Ведомость расхода стали на элемент, кг.

Марка элемента	Изделия арматурные					Изделия закладные					Общий расход
	Арматура класса					Прокат					
	А400					Сталь С245					
	ГОСТ 34028-2016					ГОСТ 19903-2015					
	Ф10				итого	t=8				итого	
ЗД 1	0,16				0,16	0,63				0,63	0,79

Сварку произвести электродами Э42 ГОСТ9467-75*, Kf=5 мм.

Изм.	Кол.уч	Лист	Nдок	Подпись	Дата
Разраб.		Бижикенов			09.24
Провер.		Акшабаев			09.24
ГИП		Тузелбаева			09.24

28-2024-АС

Строительство сельского клуба на ст.Ералиево в селе Курык Каракиянского района

Архитектурно-строительные решения
Резервуар запаса воды на 176 м³

Стадия	Лист	Листов
РП	9	

Закладная деталь ЗД-1

ТОО "Жастар-Плюс" г.Актау 2024г.

Взам. инв. N

Подп. и дата

Инв. N подл.

ФОРМАТ А4

Перила Пм-1

М1:25

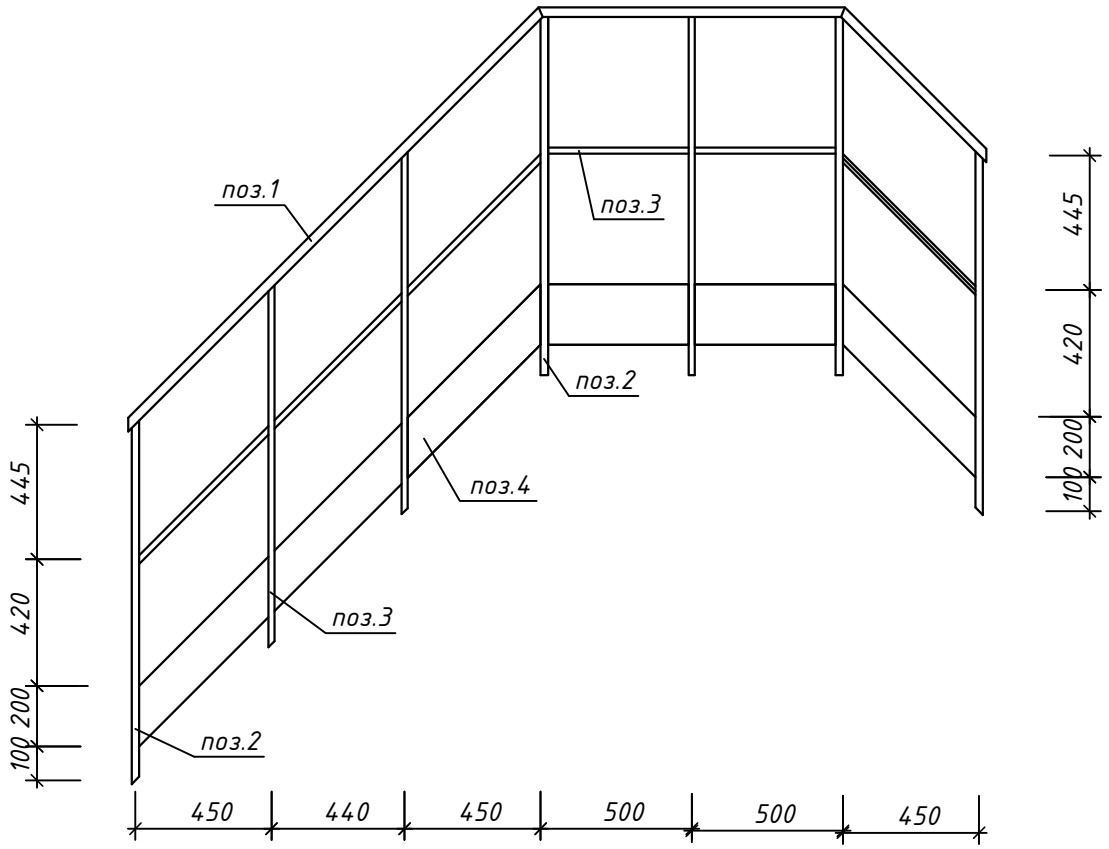

Спецификация элементов

Марка поз.	Обозначение	Наименование	Кол. шт.	Масса ед.кг.	Прим.
		Перила Пм-1 (2шт)			
1	ГОСТ 10704-91	Труба стальная Ф32х2 Lобщ=3650мм	1	5.40	
2	ГОСТ 10704-91	Труба стальная Ф25х2 Lобщ=4720мм	4	6.56	
3	ГОСТ 10704-91	Труба стальная Ф20х2 Lобщ=7000мм	3	6.22	
4	ГОСТ 19903-2015	Сталь листовая 200х3470х2(t) мм	1	10.90	

1. В местах соединения деталей сварка ручная электродуговая по ГОСТ5264-80, тип швов С2. Электрод Э42А ГОСТ9467-75. Сварку выполнять в соответствии со СН РК 5.04-08-2004 "Пособие"и СН РК 5.03-07-2013 "Несущие и ограждающие конструкции".
2. Металлоконструкции очистить от ржавчины и калины, огрунтовать и окрасить согласно СП РК 2.01-101-2013 "Защита стальных конструкций от коррозии"
3. Контроль сварных швов: внешний осмотр и измерения по ГОСТ 3242-79.
4. Данный лист читать совместно с листом АС-11,12,13,14,15,16.

Взам. инв. N

Подп. и дата

Инв. N подл.

Изм.	Кол.уч	Лист	Nдок	Подпись	Дата
Разраб.		Бижикенов			09.24
Провер.		Акшабаев			09.24
ГИП		Тузелбаева			09.24

28-2024-АС

Строительство сельского клуба на ст.Ералиево в селе Курык Каракиянского района

Архитектурно-строительные решения
Резервуар запаса воды на 176 м^3

Стадия	Лист	Листов
РП	10	

Перила Пм-1

ТОО "Жастар-Плюс" г.Актау 2024г.

ФОРМАТ А4

Лестница металлическая Лм-1
М1:25

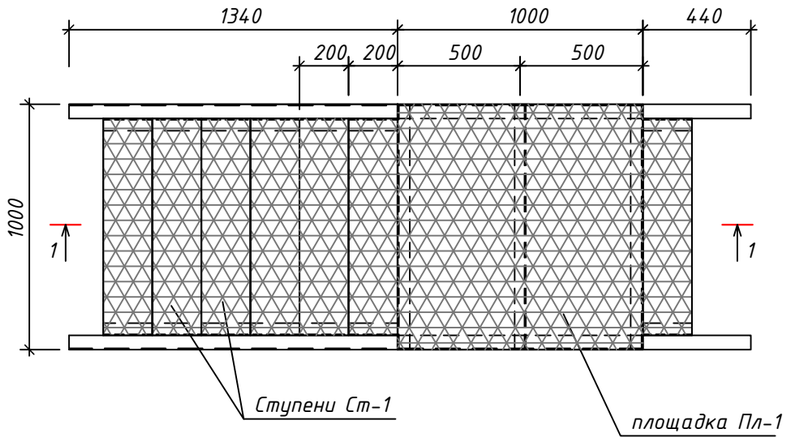

Узел 1
М1:10

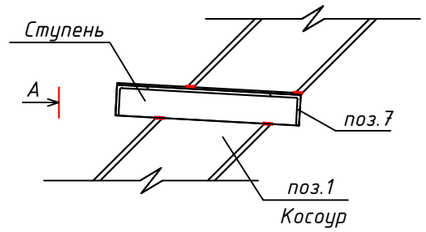

Вид А
М1:10

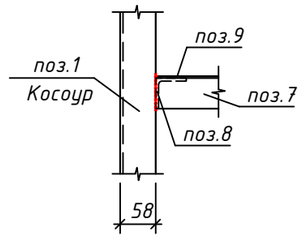

Узел 2
М1:10

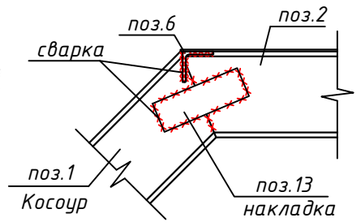

Разрез 1-1
М1:25

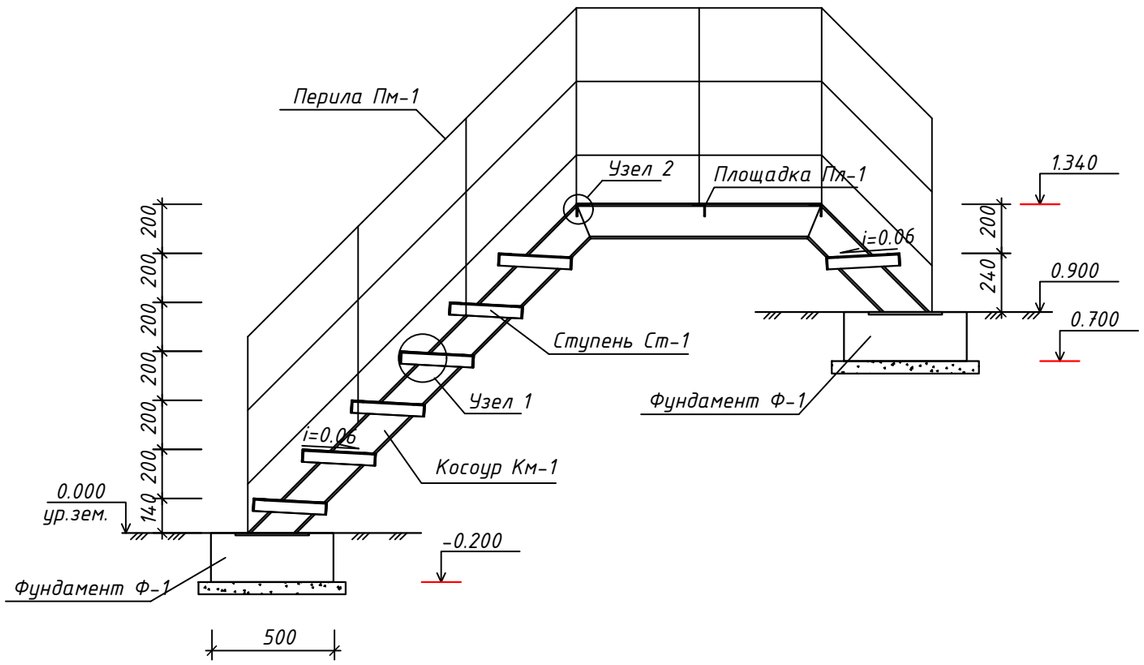

Спецификация элементов

Марка поз.	Обозначение	Наименование	Кол. шт.	Масса ед.кг.	Прим.
		Лестница металлическая Лм-1	1		
Км-1	-АС- 4-12	Косоур металлический Км-1	2		
Пл-1	-АС- 4-13	Площадка Пл-1	1		
Ст-1	-АС- 4-14	Ступень Ст-1	7		
Ф-1	-АС- 4-15	Фундамент Ф-1	4		
Пм-1	-АС- 4-16	Перила металлические Пм-1	2		

ПРИМЕЧАНИЯ

1. В местах соединения деталей сварка ручная электродуговая по ГОСТ 5264-80, тип швов С2. Электрод Э42А ГОСТ 9467-75. Сварку выполнять в соответствии со СН РК 5.04-08-2004 "Пособие"и СН РК 5.03-07-2013 "Несущие и ограждающие конструкции".
2. Металлоконструкции очистить от ржавчины и калины, огрунтовать и окрасить согласно СП РК 2.01-101-2013 "Защита стальных конструкций от коррозии".
3. Контроль сварных швов: внешний осмотр и измерения по ГОСТ 3242-79.
4. Данный лист читать совместно с листом АС-11,12,13,14,15,16.

Изм.	Кол.уч	Лист	Nдок	Подпись	Дата	28-2024-АС			
						Строительство сельского клуба на ст.Ералиево в селе Курык Каракиянского района			
Разраб.		Бижикенов			09.24	Архитектурно-строительные решения Резервуар запаса воды на 176 м³	Стадия	Лист	Листов
Провер.		Акшабаев			09.24		РП	11	
ГИП		Тузелбаева			09.24				
						Лестница металлическая Лм-1	ТОО "Жастар-Плюс" г.Актау 2024г.		

Взам. инв. N
Подп. и дата
Инв. N подл.

ФОРМАТ А3

Косоур Км-1
М1:25

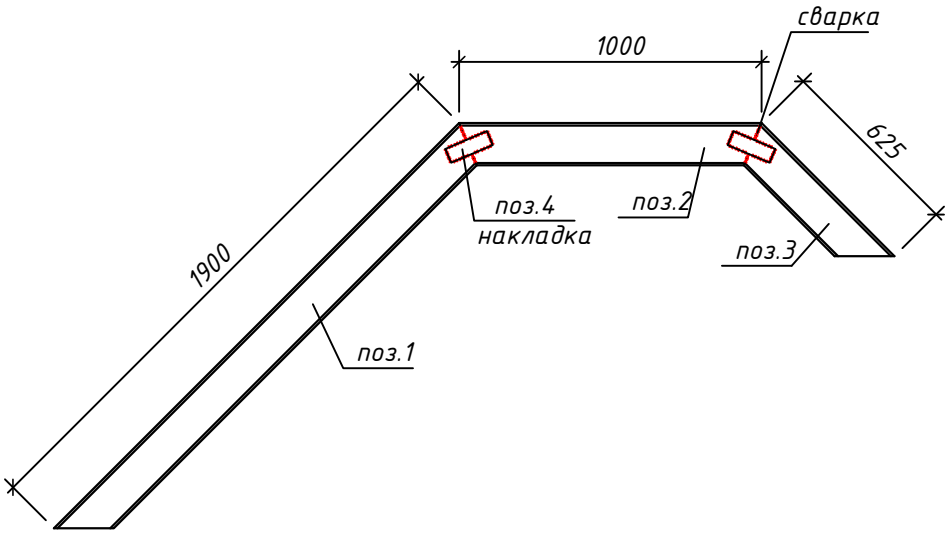

Спецификация элементов

Марка поз.	Обозначение	Наименование	Кол. шт.	Масса ед.кг.	Прим.
		Косоур металлический Км-1(2шт)			
1	ГОСТ 8240-89	Швеллер 14П L=1900 мм	1	23.37	
2	ГОСТ 8240-89	Швеллер 14П L=1000 мм	1	12.30	
3	ГОСТ 8240-89	Швеллер 14П L=625 мм	1	7.69	
4	ГОСТ 19903-2015	Сталь листовая 150х50х3(t) мм	2	0.18	

ПРИМЕЧАНИЯ

1. В местах соединения деталей сварка ручная электродуговая по ГОСТ 5264-80, тип швов С2. Электрод Э42А ГОСТ 9467-75. Сварку выполнять в соответствии со СН РК 5.04-08-2004 "Пособие"и СН РК 5.03-07-2013 "Несущие и ограждающие конструкции".
2. Металлоконструкции очистить от ржавчины и калины, огрунтовать и окрасить согласно СП РК 2.01-101-2013 "Защита стальных конструкций от коррозии".
3. Контроль сварных швов: внешний осмотр и измерения по ГОСТ 3242-79.
4. Данный лист читать совместно с листом АС-11,12,13,14,15,16.

Взам. инв. N

Подп. и дата

Инв. N подл.

Изм.	Кол.уч	Лист	Nдок	Подпись	Дата
Разраб.		Бижикенов			09.24
Провер.		Акшабаев			09.24
ГИП		Тузелбаева			09.24

28-2024-АС

Строительство сельского клуба на ст.Ералиево в селе Курык Каракиянского района

Архитектурно-строительные решения
Резервуар запаса воды на 176 м^3

Стадия	Лист	Листов
РП	12	

Косоур Км-1

ТОО "Жастар-Плюс"
г.Актау 2024г.

ФОРМАТ А4

Площадка Пл-1
М1:25

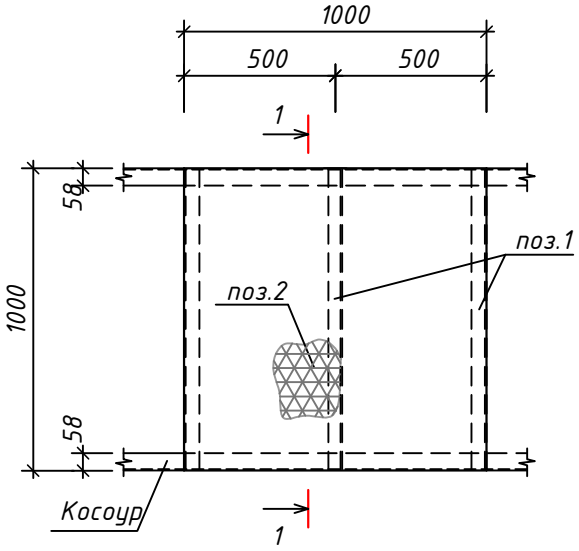

Сечение 2-2
М1:25

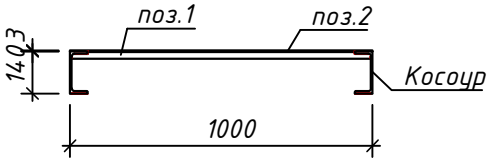

Спецификация элементов площадки Пл-1

Марка поз.	Обозначение	Наименование	Кол. шт.	Масса ед.кг.	Прим.
		Площадка Пл-1(1шт)			
1	ГОСТ 8509-86	Уголок 50х5 L=990 мм	3	3.73	
2	ГОСТ 8568-77	Лист с ромб. рифлением 1000х1000х3(t) мм	1	25.1	

ПРИМЕЧАНИЯ

1. В местах соединения деталей сварка ручная электродуговая по ГОСТ 5264-80, тип швов С2. Электрод Э42А ГОСТ 9467-75. Сварку выполнять в соответствии со СН РК 5.04-08-2004 "Пособие"и СН РК 5.03-07-2013 "Несущие и ограждающие конструкции".
2. Металлоконструкции очистить от ржавчины и калины, огрунтовать и окрасить согласно СП РК 2.01-101-2013 "Защита стальных конструкций от коррозии"
3. Контроль сварных швов: внешний осмотр и измерения по ГОСТ 3242-79.
4. Данный лист читать совместно с листом АС-11,12,13,14,15,16.

Взам. инв. N

Подп. и дата

Инв. N подл.

Изм.	Кол.уч	Лист	Nдок	Подпись	Дата
Разраб.		Бижикенов			09.24
Провер.		Акшабаев			09.24
ГИП		Тузелбаева			09.24

28-2024-АС

Строительство сельского клуба на ст.Ералиево в селе Курык Каракиянского района

Архитектурно-строительные решения
Резервуар запаса воды на 176 м^3

Стадия	Лист	Листов
РП	13	

Площадка Пл-1

ТОО "Жастар-Плюс"
г.Актау 2024г.

ФОРМАТ А4

Ступень Ст-1
М1:10

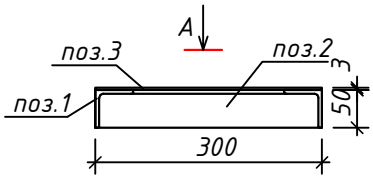

Вид А
М1:10

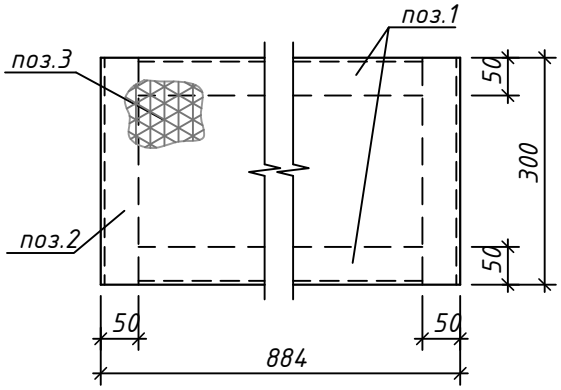

Спецификация элементов ступени Ст-1

Марка поз.	Обозначение	Наименование	Кол. шт.	Масса ед.кг.	Прим.
		Ступень Ст-1(7шт)			
1	ГОСТ 8509-86	Уголок 50х5 L=875 мм	2	3.30	
2	ГОСТ 8509-86	Уголок 50х5 L=300 мм	2	1.13	
3	ГОСТ 8568-77	Лист с ромб. рифлением	1	6.65	
		300х884х3(t) мм			

ПРИМЕЧАНИЯ

1. В местах соединения деталей сварка ручная электродуговая по ГОСТ 5264-80, тип швов С2. Электрод Э42А ГОСТ 9467-75. Сварку выполнять в соответствии со СН РК 5.04-08-2004 "Пособие"и СН РК 5.03-07-2013 "Несущие и ограждающие конструкции".
2. Металлоконструкции очистить от ржавчины и калины, огрунтовать и окрасить согласно СП РК 2.01-101-2013 "Защита стальных конструкций от коррозии"
3. Контроль сварных швов: внешний осмотр и измерения по ГОСТ 3242-79.
4. Данный лист читать совместно с листом АС-11,12,13,14,15,16.

Взам. инв. N

Подп. и дата

Инв. N подл.

Изм.	Кол.уч	Лист	Nдок	Подпись	Дата
Разраб.		Бижикенов			09.24
Провер.		Акшабаев			09.24
ГИП		Тузелбаева			09.24

28-2024-АС

Строительство сельского клуба на ст.Ералиево в селе Курык Каракиянского района

Архитектурно-строительные решения
Резервуар запаса воды на 176 м³

Стадия	Лист	Листов
РП	14	

Ступень Ст-1

ТОО "Жастар-Плюс"
г.Актау 2024г.

ФОРМАТ А4

Вид А
М1:25

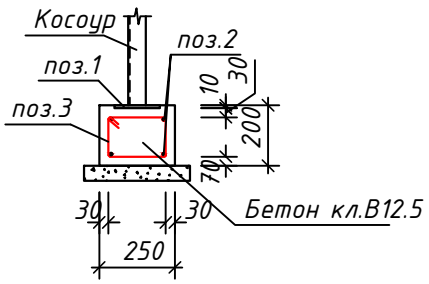

Фундамент Ф-1
М1:25

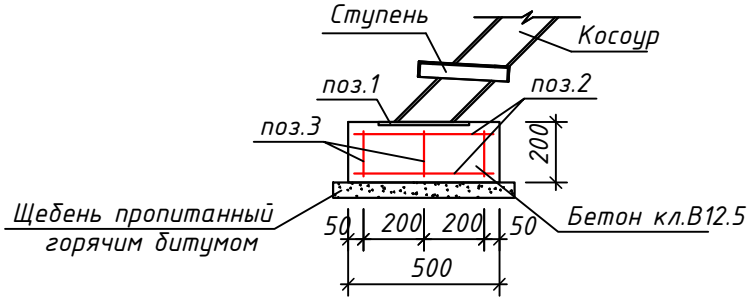

Ведомость деталей

Позиция	Эскиз
1	270; 200; 190; 130

Спецификация элементов фундамента Ф-1

Марка поз.	Обозначение	Наименование	Кол. шт.	Масса ед.кг.	Прим.
		Фундамент Ф-1(4шт)			
1	ГОСТ 19903-2015	Сталь листовая 150х300х10(t) мм	1	3.53	
2	ГОСТ 34028-2016	Арматура Ф10 AIII L=460 мм	4	0.28	
3	ГОСТ 34028-2016	Арматура Ф6 AI L=790 мм	3	0.18	
		Бетон кл.В12.5			0.025 $м^3$

ПРИМЕЧАНИЯ

1. В местах соединения деталей сварка ручная электродуговая по ГОСТ 5264-80, тип швов С2. Электрод Э42А ГОСТ 9467-75. Сварку выполнять в соответствии со СН РК 5.04-08-2004 "Пособие"и СН РК 5.03-07-2013 "Несущие и ограждающие конструкции".
2. Металлоконструкции очистить от ржавчины и калины, огрунтовать и окрасить согласно СП РК 2.01-101-2013 "Защита стальных конструкций от коррозии".
3. Контроль сварных швов: внешний осмотр и измерения по ГОСТ 3242-79.
4. Данный лист читать совместно с листом АС-11,12,13,14,15,16.

Взам. инв. N

Подп. и дата

Инв. N подл.

Изм.	Кол.уч	Лист	Nдок	Подпись	Дата
Разраб.		Бижикенов			09.24
Провер.		Акшабаев			09.24
ГИП		Тузелбаева			09.24

28-2024-АС

Строительство сельского клуба на ст.Ералиево в селе Курык Каракиянского района

Архитектурно-строительные решения
Резервуар запаса воды на 176 $м^3$

Стадия	Лист	Листов
РП	15	

Фундамент Ф-1

ТОО "Жастар-Плюс"
г.Актау 2024г.

ФОРМАТ А4