ТОО «Жастар-Плюс» МНС №0000176

РАБОЧИЙ ПРОЕКТ

«Строительство сельского клуба на ст.Ералиево в селе Курык Каракиянского района»

ТОМ-2

Автоматическая пожарная сигнализация

28-2024-АПС

Директор Бижикенов К.

ГИП Тузелбаева Г.

Актау - 2024 г.

Ведомость рабочих чертежей основного комплекта

Лист	Наменование	Примечание
1	Общие данные	
2	Схема структурная	
3	Принципиальная схема соединения ППК	
4	План размещения оборудования АПС на 1-м этаже	
5	План размещения оборудования АПС на 2-м этаже	
6	План размещения оборудования АПС на чердаке	

Ведомость ссылочных и прилагаемых документов

Обозначение	Наименование	Примечание
	Ссылочные документы	
ПУЭ РК	Правила устройства электроустановок	
СН РК 2.02-02-2023	Пожарная автоматика зданий и сооружений.	
СП РК 2.02-102-2022	Пожарная автоматика зданий и сооружений.	
	Прилагаемые документы	
28-2024-АПС.СО	Спецификация оборудования, изделий и материалов.	

Общие указания

В качестве контрольно-приемного устройства принят прибор приемно-контрольный охранно-пожарный "РИФ-ОП-8", который размещается в помещении охраны.

Извещатели приняты дымовые точечные и линейные оптико-электронные. У выходов справа по ходу установить ручные пожарные извещатели. Точечные автоматические пожарные извещатели устанавливаются на потолке на расстоянии от стен и друг от друга, соответствующем СН РК, как и высота установки над полом ручных извещателей.

Приемо-передатчики и рефлекторы линейных пожарных извещателей устанавливаются на противоположных стенах друг против друга на отм.+3.000.

В соответствии с СН РК данный спорткомплекс относится ко 2 типу систем оповещения людей о пожаре.

Для оповещения о пожарной опасности предусмотрена установка комбинированных свето-звуковых "Выход".

Проводка автоматической пожарной сигнализации выполняется кабелем КПСВВнг(А)-LS, открытым способом в кабель-каналах.

В случае угрозы пожара проект предусматривает автоматическое отключение приточно-вентиляционной системы и кондиционеров.

В качестве стояков междуэтажных соединений используются трубы из поливинилхлорида не распространяющего горение.

Установку и заземление приборов автоматической пожарной сигнализации произвести согласно инструкции на соответствующий прибор.

Согласована:

Раздел НВК	Сергеев
Раздел ГСН	Султангалиев
Раздел ГП	Бижикенов

Взам. инв. N°

Подп. и дата

Инв. N° подл.

Проектные решения соответствуют действующим инструкциям, ГОСТам, правилам и обеспечивают безопасную эксплуатацию объектов и сооружений при соблюдении предусмотренных проектом мероприятий по охране труда, технике безопасности и взрывопожаробезопасности

Главный инженер проекта Тузелбаева Г

Изм.	Кол.уч.	Лист	N°док.	Подп.	Дата	28-2024-АПС		
						Строительство сельского клуба на ст.Ералиево в селе Курык Каракиянского района		
Разработ.		Сартаева			09.24	Автоматическая пожарная сигнализация	Стадия	Лист	Листов
Проверил		Бижикенов			09.24		РП	1	6
ГИП		Тузелбаева			09.24				
						Общие данные	ТОО «Жастар-Плюс» г.Актау-2024г.		

Формат А3

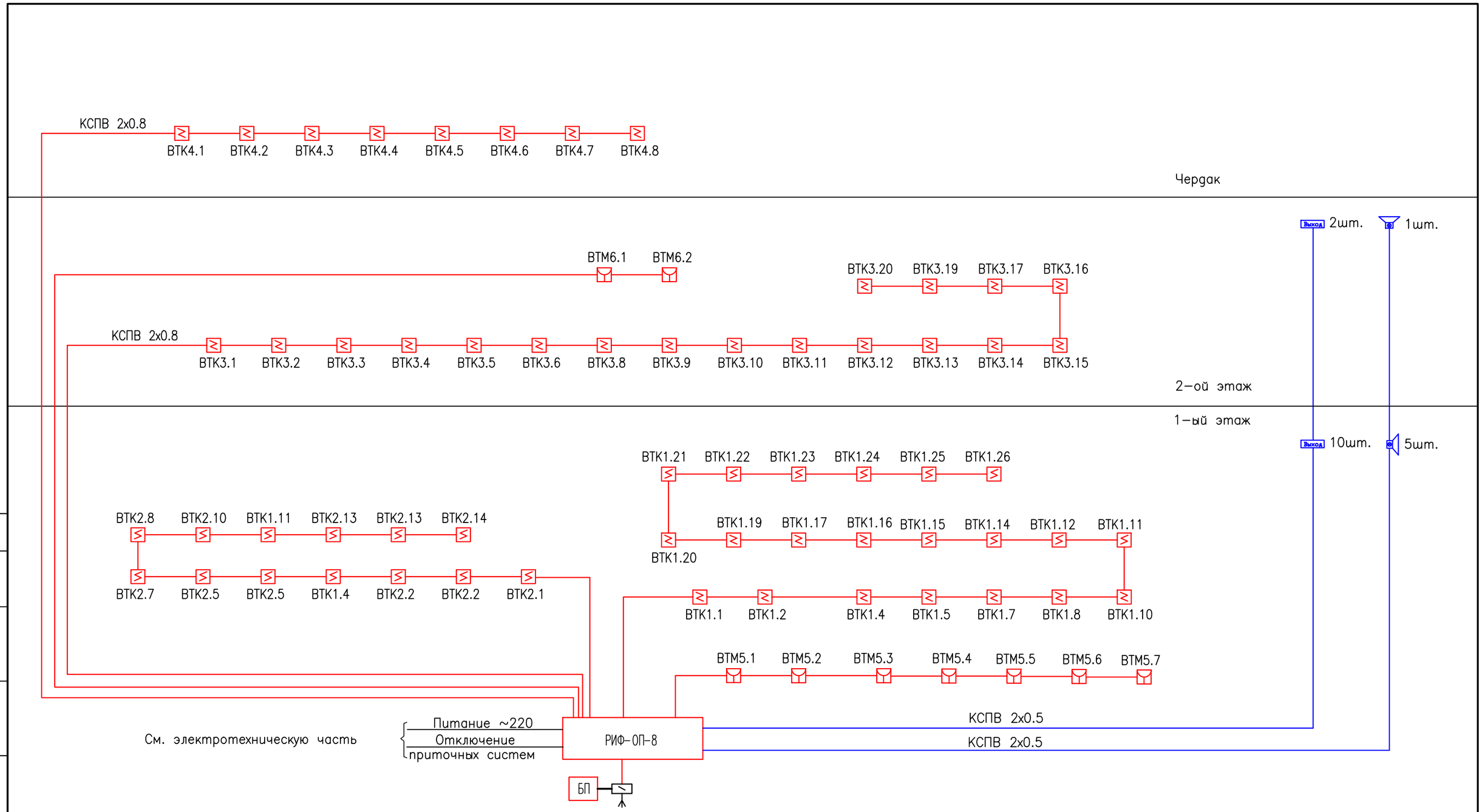

Согласовано:

Взам. инв. N°

Подп. и дата

Инв. N° подл.

Изм.	Кол.уч.	Лист	N°док.	Подп.	Дата	28–2024–АПС		
						Строительство сельского клуба на ст.Ералиево в селе Курык Каракиянского района		
Разработ.		Сартаева			09.24	Автоматическая пожарная сигнализация	Стадия	Лист	Листов
Проверил		Бижикенов			09.24		РП	2	
ГИП		Тузелбаева			09.24				
						Схема структурная	ТОО «Жастар–Плюс» г.Актау–2024г.		

Формат А3

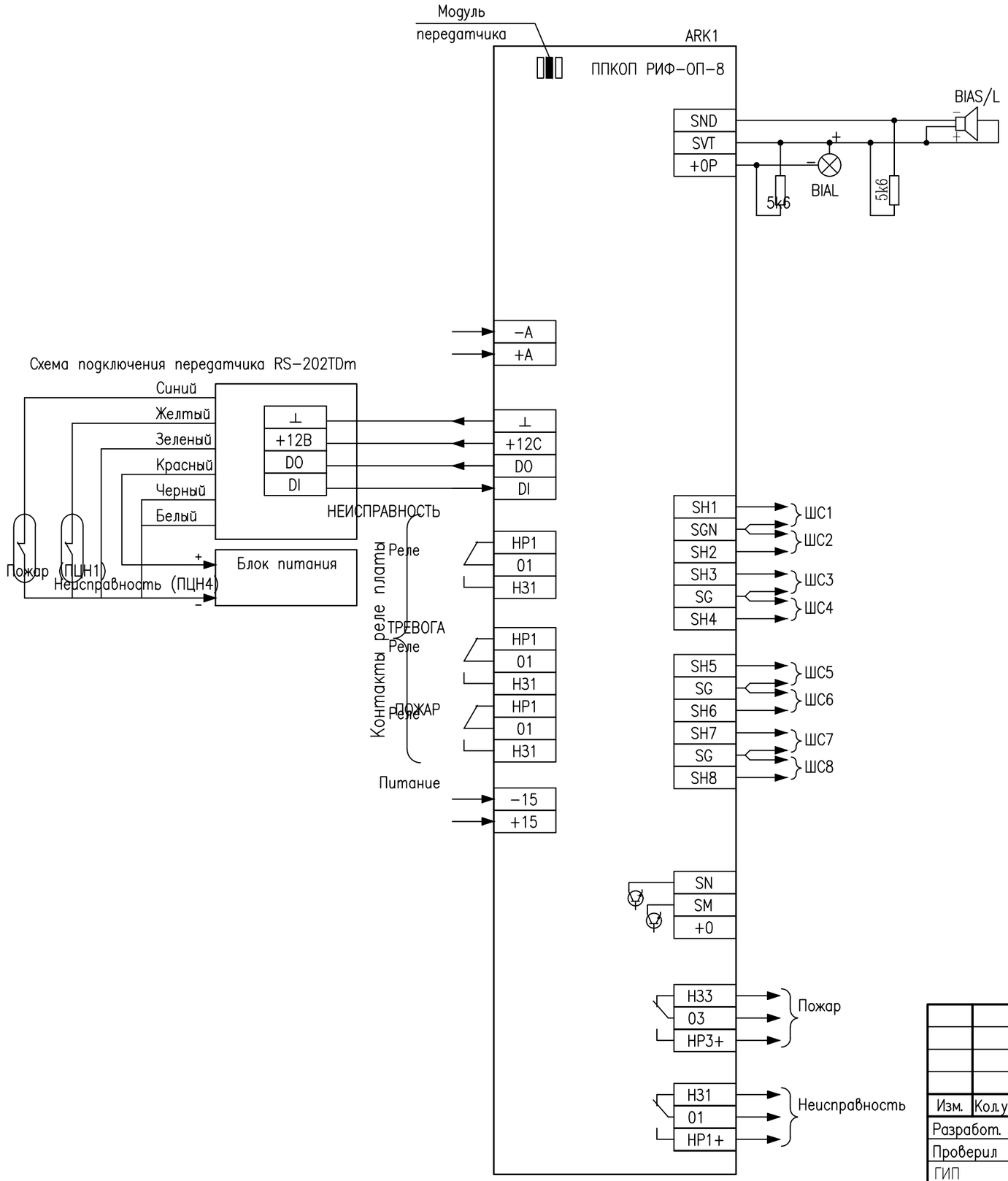

Схема подключения

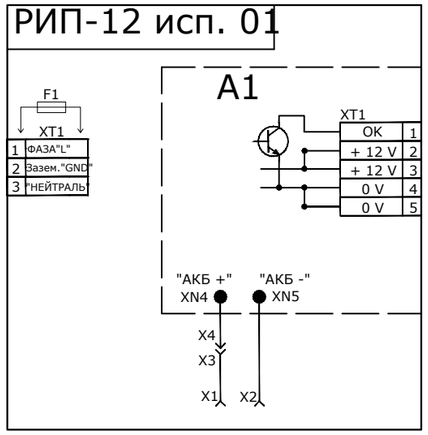

A1 – плата РИП-12 исп.01
F1 – предохранитель, установленный в XT1 (типа ВПТ6-10, 2А)
X1 – клемма подключения к "+" батареи (красный провод)
X2 – клемма подключения к "–" батареи
XT1– клеммник подключения 220 В
XT1/A1 – клеммник подключения на плате, к выходному напряжению РИП-12 исп.01

Согласовано:

Взам. инв. N°

Подп. и дата

Инв. N° подл.

Изм.	Кол.уч.	Лист	N°док.	Подп.	Дата	28-2024-АПС		
						Строительство сельского клуба на ст.Ералиево в селе Курык Каракиянского района		
Разработ.		Сартаева			09.24	Автоматическая пожарная сигнализация	Стадия	Лист	Листов
Проверил		Бижикенов			09.24		РП	3	
ГИП		Тузелбаева			09.24				
						Принципиальная схема соединения ППК	ТОО «Жастар-Плюс» г.Актау-2024г.	

Формат А3

План первого этажа
М1:100

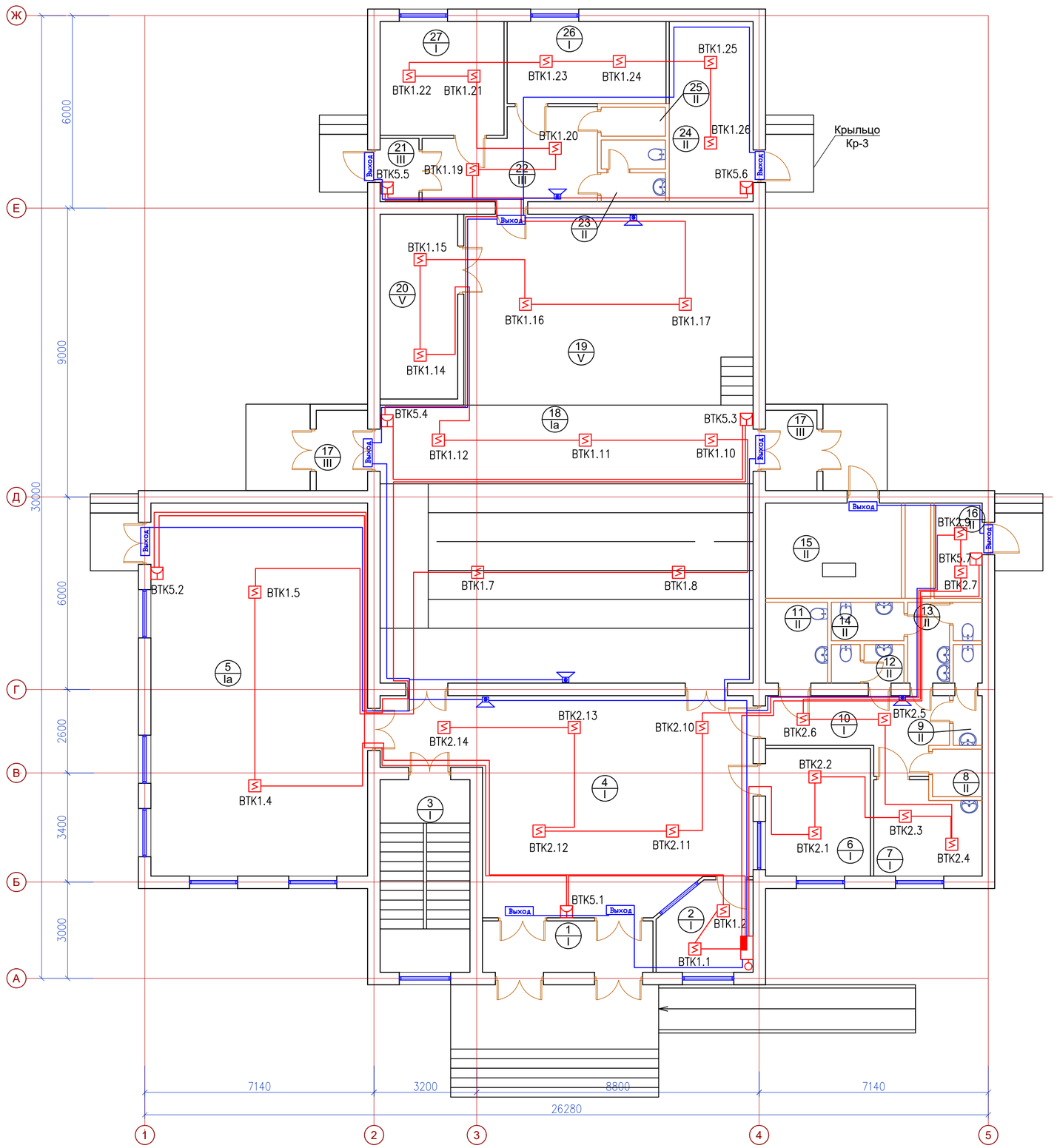

ЭКСПЛИКАЦИЯ ПОМЕЩЕНИЙ 1-ГО ЭТАЖА

Номер поме-щения	Наименование	Площадь, м²	Кат. пом.
1	Тамбур	8,29	Д
2	Помещение охраны	7,62	Д
3	Лестничная клетка	16,53	Д
4	Вестибюль	61,90	Д
5	Универсальный зал	77,78	Д
6	Гардероб	12,76	Д
7	Комната персонала	8,86	Д
8	Помещение уборочного инвентаря	2,20	Д
9	Санузел мужской	2,62	Д
10	Коридор	10,29	Д
11	Санузел для инвалидов	4,73	Д
12	Служебный санузел	2,53	Д
13	Санузел женский	4,28	Д
14	Комната гигиены	2,60	Д
15	Венткамера	12,35	Д
16	Электрощитовая	4,32	Д
17	Тамбур (2шт.)	7,76	Д
18	Зрительный зал	100,02	Д
19	Эстрада	53,16	Д
20	Инвентарная	13,69	Д
21	Тамбур	2,29	Д
22	Коридор	13,28	Д
23	Санузел	3,53	Д
24	Тепловой пункт	14,39	Д
25	Душевая	1,71	Д
26	Артистическая	12,39	Д
27	Артистическая	13,44	Д
	Итого	475.32	

Условные обозначения

Обозначение	Наменование
	Прибор приемно-контрольный
	Извещатель пожарный точечный дымовой
	Рефлектор извещателя пожарного линейного дымового
	Извещатель пожарный ручной
Выход	Световой оповещатель эвакуационных путей "Выход"
	Оповещатель комбинированный свето-звуковой
	Проводка автоматической пожарной сигнализации

Согласовано:

Взам. инв. N°

Подп. и дата

Инв. N° подл.

Изм.	Кол.уч.	Лист	N°док.	Подп.	Дата
Разработ.		Сартаева			09.24
Проверил		Бижикенов			09.24
ГИП		Тузелбаева			09.24

28-2024-АПС

Строительство сельского клуба на ст.Ералиево в селе Курык Каракиянского района

Автоматическая пожарная сигнализация

Стадия	Лист	Листов
РП	4	

План размещения оборудования АПС на 1-м этаже

ТОО «Жастар-Плюс» г.Актау-2024г.

Формат А2

План второго этажа
М1:100

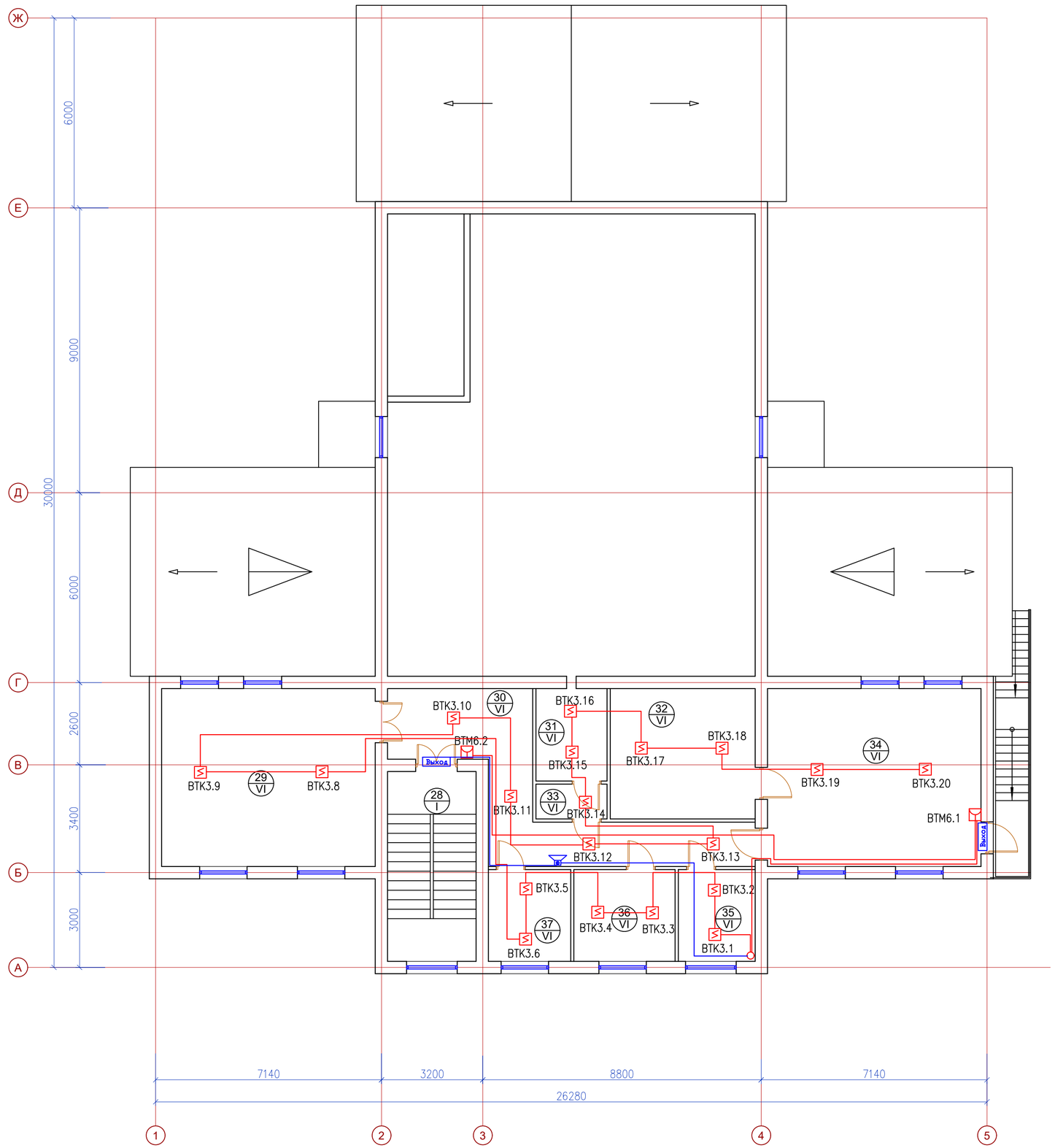

ЭКСПЛИКАЦИЯ ПОМЕЩЕНИЙ 1-ГО ЭТАЖА

Номер поме-щения	Наименование	Площадь, м^2	Кат. пом.
28	Лестничная клетка	16,53	Д
29	Компьютерный зал	37,56	Д
30	Коридор	24,30	Д
31	Кинопроекционная	6,41	Д
32	Фонд хранения книг	18,60	Д
33	Шлюз	2,37	Д
34	Читальный зал с зоной выдачи книг	37,56	Д
35	Кабинет	6,88	Д
36	Кабинет	9,09	Д
37	Кабинет	7,37	Д
	Итого	166.67	

Условные обозначения

Обозначение	Наменование
	Прибор приемно-контрольный
	Извещатель пожарный точечный дымовой
	Рефлектор извещателя пожарного линейного дымового
	Извещатель пожарный ручной
Выход	Световой оповещатель эвакуационных путей "Выход"
	Оповещатель комбинированный свето-звуковой
	Проводка автоматической пожарной сигнализации

Согласована:

Взам. инв. N°

Подп. и дата

Инв. N° подл.

Изм.	Кол.уч.	Лист	N°док.	Подп.	Дата	28-2024-АПС		
						Строительство сельского клуба на ст.Ералиево в селе Курык Каракиянского района		
Разработ.		Сартаева			09.24	Автоматическая пожарная сигнализация	Стадия	Лист	Листов
Проверил		Бижикенов			09.24		РП	5	
ГИП		Тузелбаева			09.24				
						План размещения оборудования АПС на 2-м этаже	ТОО «Жастар-Плюс» г.Актау-2024г.	

Формат А2

План чердака
М1:100

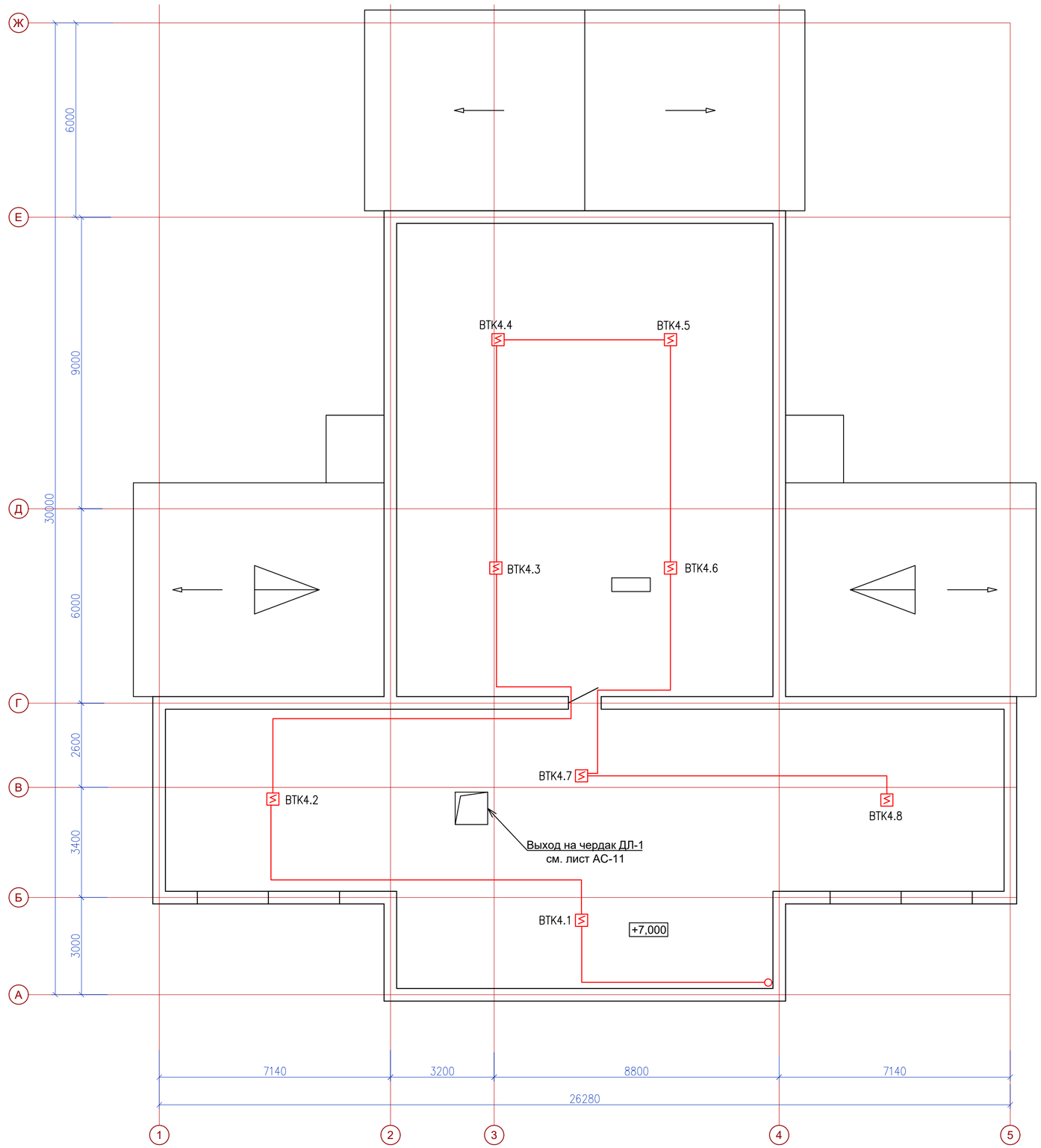

Условные обозначения

Обозначение	Наменование
	Прибор приемно–контрольный
	Извещатель пожарный точечный дымовой
	Рефлектор извещателя пожарного линейного дымового
	Извещатель пожарный ручной
Выход	Световой оповещатель эвакуационных путей "Выход"
	Оповещатель комбинированный свето–звуковой
	Проводка автоматической пожарной сигнализации

Согласовано:

Взам. инв. N°

Подп. и дата

Инв. N° подл.

Изм.	Кол.уч.	Лист	N°док.	Подп.	Дата	28–2024–АПС		
						Строительство сельского клуба на ст.Ералиево в селе Курык Каракиянского района		
Разработ.		Сартаева			09.24	Автоматическая пожарная сигнализация	Стадия	Лист	Листов
Проверил		Бижикенов			09.24		РП	6	
ГИП		Тузелбаева			09.24				
						План размещения оборудования АПС на чердаке	ТОО «Жастар–Плюс» г.Актау–2024г.		

Формат А2

Позиция	Наименование и техническая характеристика	Тип, марка, обозначение документа, опросного листа	Код оборудования, изделия, материала	Завод-изготовитель	Единица измерения	Количество	Масса единицы, кг	Примечание
1	2	3	4	5	6	7	8	9
	Прибор приемно-контрольный охранно-пожарный на 8 шлейфов в комплекте:	РИФ-ОП-8			шт	1		
	Прибор Риф-ОП8, Передатчик-коммуникатор Риф Стринг RS-202-TDM							
	в комплекте со штыревой антенной, Мастер-ключ touch-memory							
	Саморез 4.2*25 с пресшайбой, резисторы МЛТ 5,6 кОм ? 0,25 Вт							
	Кабель подключения к 220 В. встроенный блок питания с местом под							
	АКБ 7Ач. с местом под АКБ 7Ач.							
	Извещатель пожарный дымовой точечный оптико-электронный	ИП 212-41М			шт	60		
	Извещатель пожарный ручной	ИПР-3СУ			шт	10		
	Световой оповещатель эвакуационных путей "Выход"	"Блик С-12"			шт	12		
	Оповещатель комбинированный свето-звуковой	МАЯК-12-КП			шт	6		
	Аккумулятор 12В; 7А/ч				шт	1		
	Коробка универсальная	УК-2П			шт	4		
	Кабель с медными однопроволочными жилами пониженной пожароопасности	КПСВВнг(А)-LS, 4х0,75			м	1200		
	с низким дымо- и газовыделением, с низкой токсичностью продуктов							
	горения, в оболочке из ПВХ компазиции, внешний диаметр 10,1мм							
	Кабельный канал пластиковый 20х15				м	800		
	Труба гладкая из поливинилхлорида, Ду=25мм				м	150		
	То же, Ду=32мм				м	5		

Согласована:

Взам. инв. N°

Подп. и дата

Инв. N° подл.

Изм.	Кол.уч.	Лист	N°док.	Подп.	Дата
Разработ.		Сартаева			09.24
Проверил		Бижикенов			09.24
ГИП		Тузелбаева			09.24

28-2024-АПС.СО

Строительство сельского клуба на ст.Ералиево в селе Курык Каракиянского района

Автоматическая пожарная сигнализация

Стадия	Лист	Листов
РП	1	

Спецификация оборудования, изделии и материалов

ТОО «Жастар-Плюс» г.Актау-2024г.

Формат А3