ТОО «Жастар-Плюс» МНС №0000176

РАБОЧИЙ ПРОЕКТ

«Строительство сельского клуба на ст.Ералиево в селе Курык Каракиянского района»

ТОМ-2

Видеонаблюдение

28-2024-ВН

Директор Бижикенов К.

ГИП Тузелбаева Г.

Актау - 2024 г.

Ведомость чертежей основного комплекта

Лист	Наименование	Примечание
1	Общие данные	
2	Структурная схема	
3	Схема подключений камеры видеонаблюдения DS-2CD2T43G2-4I	
4	Схема подключений IP-камеры DS-2DE7A425IW-AEB(T5)	
5	PoE-коммутатор DGS-1510-28XMP. Схема подключений	
6	План расположения оборудования и прокладки кабеля на 1-м этаже	
7	План расположения оборудования и прокладки кабеля на 2-м этаже	

Ведомость ссылочных и прилагаемых документов

Обозначение	Наименование	Примечание
	Ссылочные документы	
ГОСТ Р 51588-2000	Системы охранные телевизионные. Общие технические требования и методы испытаний	
ВСН 600-81	Инструкция по монтажу сооружения и устройств связи, радиовещания и телевидения	
ПУЭ РК	Правила устройства электроустановок РК	
	Прилагаемые документы	
N 2231-23/115-ВН.СО	Спецификация оборудования, изделий и материалов	

Общие указания

Рабочим проектом предусматривается система видеонаблюдения, построенная на основе IP-системы видеонаблюдения.

В рамках данного раздела рабочего проекта решается задача организации ВН для круглосуточного визуального контроля обстановки в режиме реального времени на мониторе, установленного в помещении охраны. Записи, просмотра событий и хранения поступившей видеоинформации на видеорегистратор, находящемся ШВ. Сетевой IP-видео регистратор расположен в шкафу видеонаблюдения ШВ в охранной. На него приходят видеосигналы от видеокамер. Для подачи напряжения питания на видеокамеры, снятия видеосигнала и передачи его на коммутаторы используется кабель витая пара категории 5е.

Видеосигналы, от видеокамер, по кабелю поступают на соответствующие входы коммутатора, установленного в шкафу видеонаблюдения ШВ.

Снаружи видеокамеры на стене по периметру здания. Внутри зданий видеокамеры устанавливается на потолке. Прокладку кабелей по периметру выполнить гофрированной трубе креплением к строительным конструкциям ограждения, в траншее. При переходе через дорогу кабель проложить в защитной трубе.

Прокладку кабелей внутри зданий выполнить в кабель-канале.

Сигнальные и оптические кабеля разделить кабельной перегородкой и вести в самостоятельных кабель-каналах.

Кабельную разводку напряжением до 60В выполнить отдельно от силовой и осветительной разводки.

Заземление оборудования ВН выполнить согласно требований СП РК 4.04-107-2013. В качестве
заземляющего устройства, используются устройства, предусмотренные в электротехнической части проекта.

Проектные решения соответствуют действующим инструкциям, ГОСТам, правилам и обеспечивают безопасную эксплуатацию объектов и сооружений при соблюдении предусмотренных проектом мероприятий по охране труда, технике безопасности и взрывопожаробезопасности

Главный инженер проекта Тузелбаева Г.

Согласовано	
Раздел АС	Бижикенов
Раздел ОВ	Каримов
Раздел ГСВ	Султангалиев
Раздел АПС	Сартаева
Раздел ВК	Сергеев
Раздел ЭОМ	Сартаева

Взам. инв. N°

Подп. и дата

Инв. N° подл.

Изм.	Кол.уч.	Лист	N°док.	Подп.	Дата
Разработ.		Сартаева			09.24
Проверил		Бижикенов			09.24
ГИП		Тузелбаева			09.24

28-2024-ВН

Строительство сельского клуба на ст.Ералиево в селе Курык Каракиянского района

Видеонаблюдение

Стадия	Лист	Листов
РП	1	7

Общие данные

ТОО «Жастар-Плюс» г.Актау-2024г.

Формат А3

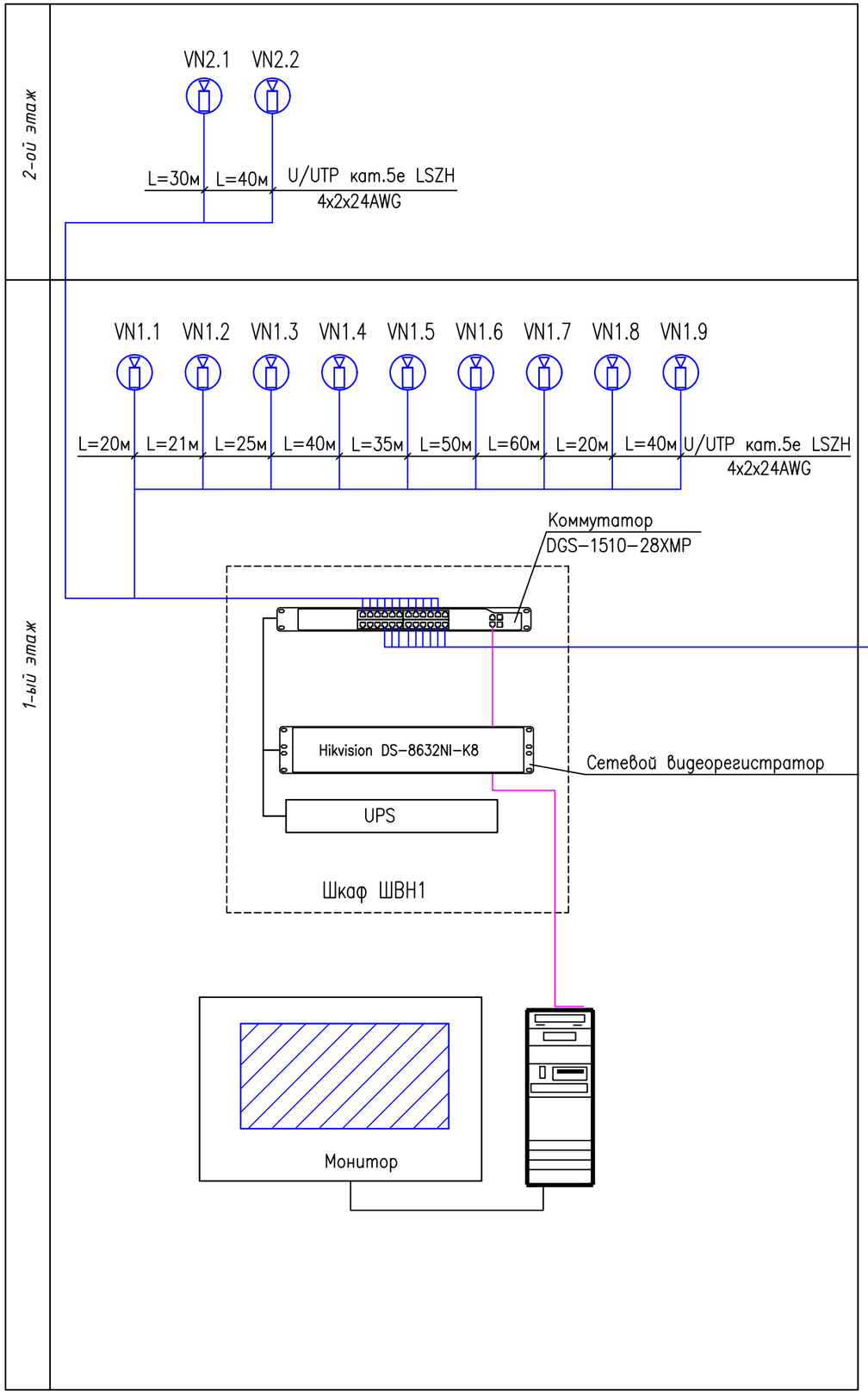

Фасад шкафа 12U ШВН1

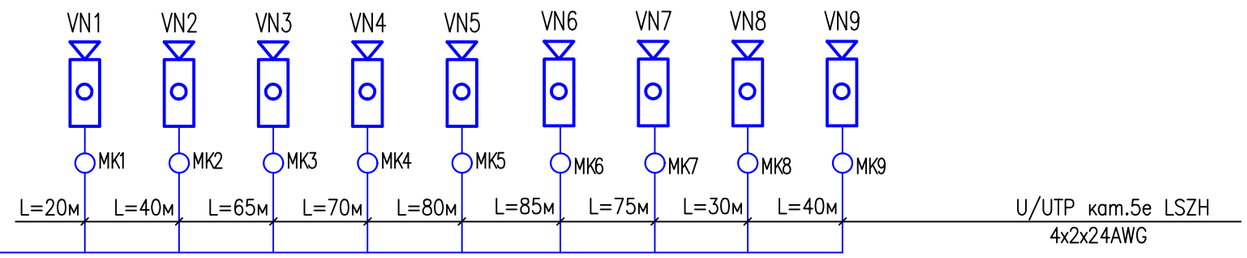

Условные обозначения

Обозначение	Наименование
	Камера видеонаблюдения уличная
	Камера видеонаблюдения купольная
	Кабель системы видеонаблюдения, прокладываемый в коробе
МК	Монтажная коробка для камеры

Согласовано

Раздел АС	Бижикенов	
Раздел ОВ	Каримов	
Раздел ГСВ	Султангалиев	
Раздел АПС	Сартаева	
Раздел ВК	Сергеев	
Раздел ЭОМ	Сартаева	

Взам. инв. N°

Подп. и дата

Инв. N° подл.

Изм.	Кол.уч.	Лист	N°док.	Подп.	Дата
Разработ.		Сартаева			09.24
Проверил		Бижикенов			09.24
ГИП		Тузелбаева			09.24

28-2024-ВН

Строительство сельского клуба на ст.Ералиево в селе Курык Каракиянского района

Видеонаблюдение

Стадия	Лист	Листов
РП	2	

Структурная схема

ТОО «Жастар-Плюс» г.Актау-2024г.

Формат А3

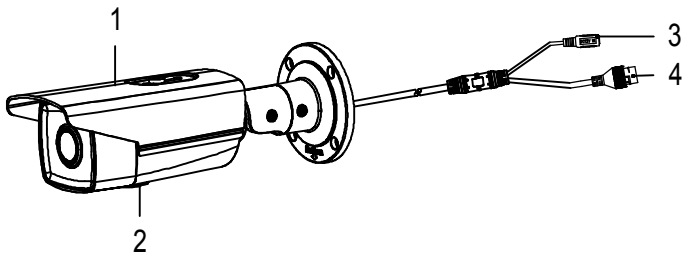

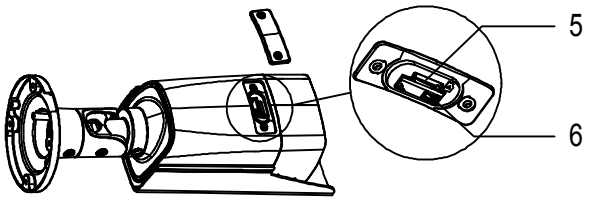

Поз.	Название	Описание
1	Козырек	Солнцезащитный козырек
2	Крышка	Крышка слота для карты памяти
3	Интерфейс питания 12В	Интерфейс подключения блока питания 12В
4	Сетевой интерфейс RJ-45	Интерфейс обмена данными (в том числе передачи видеопотока) по сети Ethernet
5	Слот SD-карты памяти	Слот для установки SD-карты памяти
6	Кнопка перезагрузки	Кнопка перезагрузки камеры видеонаблюдения

Взам. инв. N°

Подп. и дата

Инв. N° подл.

Изм.	Кол.уч.	Лист	N°док.	Подп.	Дата
Разработ.		Сартаева			09.24
Проверил		Бижикенов			09.24
ГИП		Тузелбаева			09.24

28-2024-ВН

Строительство сельского клуба на ст.Ералиево в селе Курык Каракиянского района

Видеонаблюдение

Стадия	Лист	Листов
РП	3	

Схема подключений камеры видеонаблюдения DS-2CD2T43G2-4I

ТОО «Жастар-Плюс» г.Актау-2024г.

Формат А4

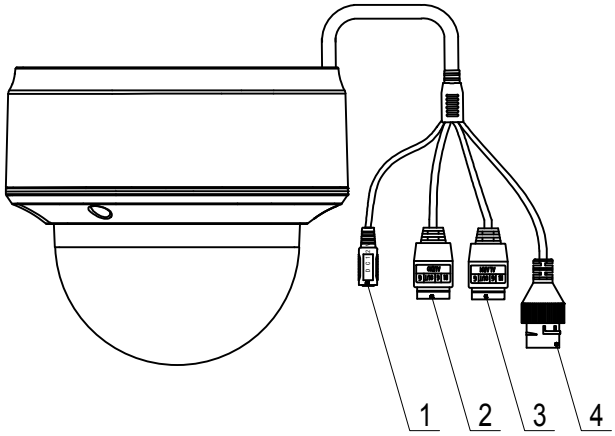

Поз.	Название	Описание
1	Интерфейс питания 12В	Интерфейс подключения блока питания 12В
2	Аудио вход/выход	Интерфейс, предназначенный для приема сигналов от различных аудиоустройств / для передачи сигналов различным аудиоустройствам
3	Тревожный вход/выход	Контакты регистратора предназначенные для подключения сторонних датчиков / для взаимодействия с охранной системой в целом
4	Сетевой интерфейс RJ-45	Интерфейс обмена данными (в том числе передачи видеопотока) по сети Ethernet

Взам. инв. N°

Подп. и дата

Инв. N° подл.

Изм.	Кол.уч.	Лист	N°док.	Подп.	Дата
Разработ.		Сартаева			09.24
Проверил		Бижикенов			09.24
ГИП		Тузелбаева			09.24

28-2024-ВН

Строительство сельского клуба на ст.Ералиево в селе Курык Каракиянского района

Видеонаблюдение

Стадия	Лист	Листов
РП	4	

Схема подключений IP-камеры DS-2DE7A425IW-AEB(T5)

ТОО «Жастар-Плюс» г.Актау-2024г.

Формат А4

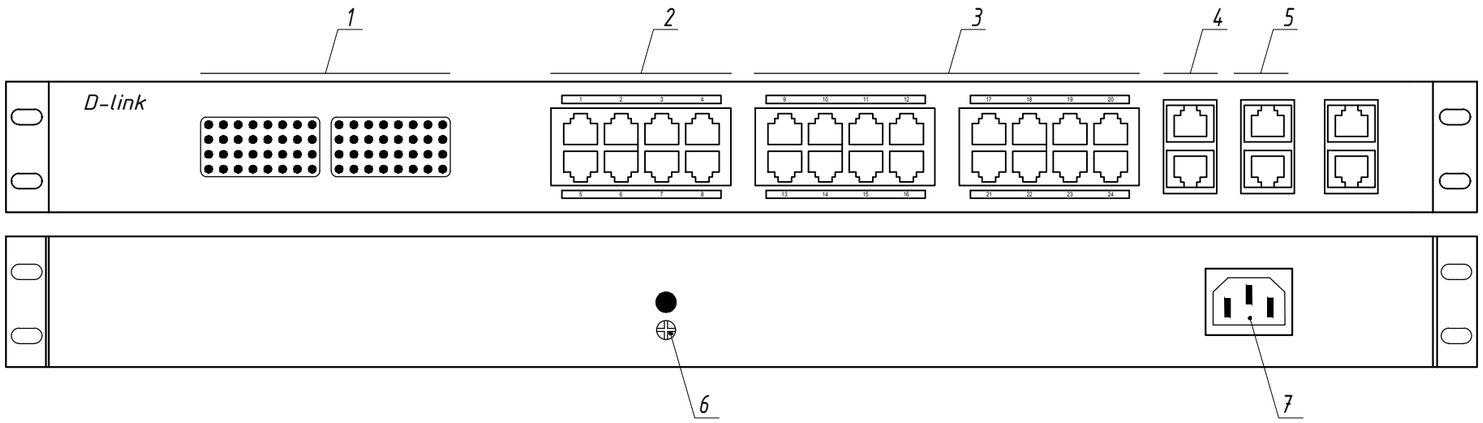

Поз.	Название	Описание
1	Светодиоды	Индикаторы состояния устройства
2	Сетевые интерфейсы RJ-45 высокого приоритета 10/100 Мб/с	PoE-интерфейсы для подключения камер видеонаблюдения высокого приоритета 10/100 Мб/с
3	Сетевые интерфейсы RJ-45 10/100 Мб/с	PoE-интерфейсы для подключения камер видеонаблюдения 100 Мб/с
4	Сетевые интерфейсы RJ-45 1 Гб/с	Интерфейс подключения к коммутатору более высокого порядка
5	Сетевые интерфейсы SFP 1 Гб/с	Сетевые интерфейсы SFP 1 Гб/с
6	Заземляющий контакт	Заземление
7	Разъем питания	Разъем подключения питания

Взам. инв. N°

Подп. и дата

Инв. N° подл.

Изм.	Кол.уч.	Лист	N°док.	Подп.	Дата
Разработ.		Сартаева			09.24
Проверил		Бижикенов			09.24
ГИП		Тузелбаева			09.24

28-2024-ВН

Строительство сельского клуба на ст.Ералиево в селе Курык Каракиянского района

Видеонаблюдение

Стадия	Лист	Листов
РП	5	

PoE-коммутатор DGS-1510-28XMP. Схема подключений

ТОО «Жастар-Плюс» г.Актау-2024г.

Формат А3

План первого этажа
М1:100

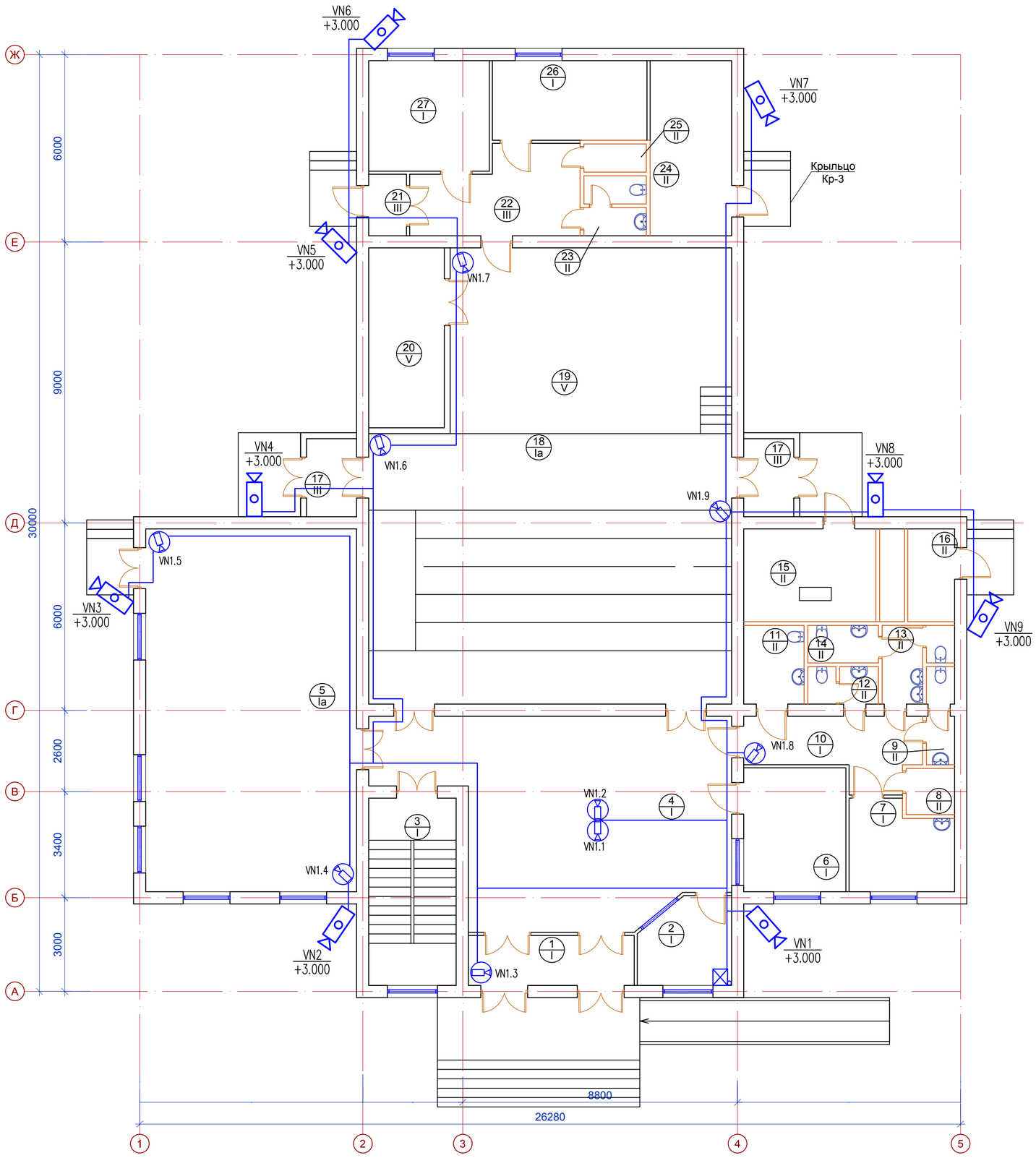

ЭКСПЛИКАЦИЯ ПОМЕЩЕНИЙ 1-ГО ЭТАЖА

Номер поме-щения	Наименование	Площадь, м^2	Кат. пом.
1	Тамбур	8,29	Д
2	Помещение охраны	7,62	Д
3	Лестничная клетка	16,53	Д
4	Вестибюль	61,90	Д
5	Универсальный зал	77,78	Д
6	Гардероб	12,76	Д
7	Комната персонала	8,86	Д
8	Помещение уборочного инвентаря	2,20	Д
9	Санузел мужской	2,62	Д
10	Коридор	10,29	Д
11	Санузел для инвалидов	4,73	Д
12	Служебный санузел	2,53	Д
13	Санузел женский	4,28	Д
14	Комната гигиены	2,60	Д
15	Венткамера	12,35	Д
16	Электрощитовая	4,32	Д
17	Тамбур (2шт.)	7,76	Д
18	Зрительный зал	100,02	Д
19	Эстрада	53,16	Д
20	Инвентарная	13,69	Д
21	Тамбур	2,29	Д
22	Коридор	13,28	Д
23	Санузел	3,53	Д
24	Тепловой пункт	14,39	Д
25	Душевая	1,71	Д
26	Артистическая	12,39	Д
27	Артистическая	13,44	Д
	Итого	475.32	

Согласовано

Раздел АС	Бижикенов	
Раздел ОВ	Каримов	
Раздел ГСВ	Султангалиев	
Раздел АПС	Сартаева	
Раздел ВК	Сергеев	
Раздел ЭОМ	Сартаева	

Взам. инв. N°

Подп. и дата

Инв. N° подл.

Изм.	Кол.уч.	Лист	N°док.	Подп.	Дата
Разработ.		Сартаева			09.24
Проверил		Бижикенов			09.24
ГИП		Тузелбаева			09.24

28-2024-ВН

Строительство сельского клуба на ст.Ералиево в селе Курык Каракиянского района

Видеонаблюдение

Стадия	Лист	Листов
РП	6	

План расположения оборудования и прокладки кабеля на 1-м этаже

ТОО «Жастар-Плюс» г.Актау-2024г.

Формат А2

План второго этажа
М1:100

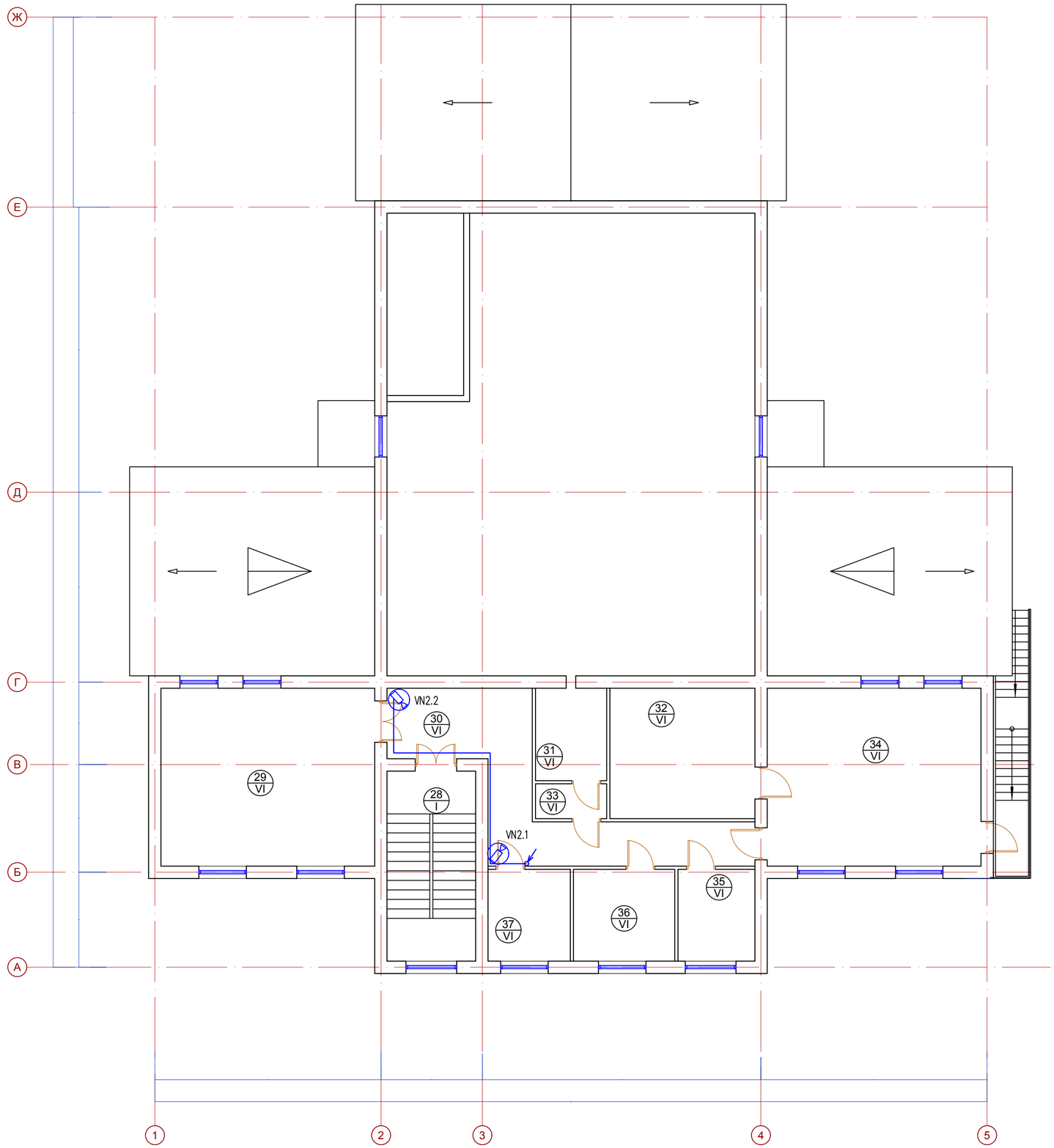

ЭКСПЛИКАЦИЯ ПОМЕЩЕНИЙ 1-ГО ЭТАЖА

Номер поме-щения	Наименование	Площадь, $м^2$	Кат. пом.
28	Лестничная клетка	16,53	Д
29	Компьютерный зал	37,56	Д
30	Коридор	24,30	Д
31	Кинопроекционная	6,41	Д
32	Фонд хранения книг	18,60	Д
33	Шлюз	2,37	Д
34	Читальный зал с зоной выдачи книг	37,56	Д
35	Кабинет	6,88	Д
36	Кабинет	9,09	Д
37	Кабинет	7,37	Д
	Итого	166.67	

Согласовано
Раздел АС Бижикенов
Раздел ОВ Каримов
Раздел ГСВ Султангалиев

Согласовано
Раздел АПС Сартаева
Раздел ВК Сергеев
Раздел ЭОМ Сартаева

Взам. инв. N°
Подп. и дата
Инв. N° подл.

Изм.	Кол.уч.	Лист	N°док.	Подп.	Дата
Разработ.		Сартаева			09.24
Проверил		Бижикенов			09.24
ГИП		Тузелбаева			09.24

28–2024–ВН

Строительство сельского клуба на ст.Ералиево в селе Курык Каракиянского района

Видеонаблюдение

Стадия	Лист	Листов
РП	7	

План расположения оборудования и прокладки кабеля на 2-м этаже

ТОО «Жастар–Плюс» г.Актау–2024г.

Формат А2

Позиция	Наименование и техническая характеристика	Тип, марка, обозначение документа, опросного листа.	Код оборудования, изделия, материала	Завод изготовитель	Единица измерения	Количество	Масса единицы, кг	Примечания
1	2	3	4	5	6	7	8	9
	1. Оборудование:							
	IP-видеорегистратор, с подключенем до 32-IP-видеокамер,	DS-8632NI-K8			шт	1		
	Управляемый L2+ стекируемый коммутатор с 24 портами 10/100/1000Base-T и 4 портами 10GBase-X SFP+ (24 порта PoE							
	802.3af/at, PoE-бюджет 370 Вт) RJ45 стандарта IEEE802.3af, регулируемые кронштейны, черный антрацит	DGS-1510-28XMP			шт	1		
	IEEE802.3at; бюджет PoE 370Вт;							
	Высокопроизводительный промышленный ETHERNET-коммутатор POE С 2 Гб портом SFP. максимальное расстояние передачи до 200м;	UTEPO UTP7208GE-PoE			шт	1		
	Нисходящие порты 8 * 10/100 / 1000Base-T (PoE);							
	IP-камера уличного исполнения с функцией «день – ночь», механический ИК-фильтр с автопереключением; питание DC12В потр. мощность 9 Вт	DS-2CD2T43G2-4I			шт	9		
	макс.; защита IP67; диапазон рабочих температур -40°....60°С							
	Камера купольная; Разрешение: 4.0МП (2560 x 1440).Объектив:f2.8~12.0мм, Моторизированный; Угол обзора:102° ~ 31.0°; Электропитание:PoE (802.3af),	DS-2CD1743G0-IZ			шт	11		
	DC 12V ± 25%; Потребляемая мощность:10 Вт. (максимально); IP67 / IK10; Температура эксплуатации:-30°С ~ +60°С							
	Монитор 27", TFT-LED подсветка; разрешение 1920 x 1080;яркость 300кд/м2; контраст 1000:1; угол обзора: горизонталь: 178°,	DS-D5027FN			шт	1		
	вертикаль 178°; входы: HDMI, VGA, BNC, S-VIDEO; выход: BNC; режим работы 24/7; питание AC100-240В/≤55Вт							
	Жесткий диск HDD, 10 Tb, SATA 6Gb/s, буфер HDD 256Mb 5400 об/мин	WD100PURZ			шт	1		
	2. Щиты и пульты							
	Шкаф настенный Racknet F30 15U 600x600, передняя дверь стеклянная, светло-серый		248-102-4106		шт	1		
	Горизонтальный организатор 19", 1U, с крышкой (пенал)				шт	1		
	Патч-панель на 24 порта	SHIP P197-24			шт	1		
	Модуль SFP WDM, дальность до 3км (6dB)	SNR-SFP-W35-3			шт	1		
	Источник бесперебойного питания, высокочастотная линейно-интерактивная технология, мощность 2200/1980 ВА/Вт, диапазон	5PX2200iRTN						
	входного напряжения без перехода на батареи 160В-294В, стойка 2U; 441 x 522 x 86,2 (2U) мм							

Взам. инв. N°

Подп. и дата

Инв. N° подл.

Изм.	Кол.уч.	Лист	N°док.	Подп.	Дата
Разработ.		Сартаева			09.24
Проверил		Бижикенов			09.24
ГИП		Тузелбаева			09.24

28-2024-ВН.СО

Строительство сельского клуба на ст.Ералиево в селе Курык Каракиянского района

Видеонаблюдение

Стадия	Лист	Листов
РП	1	

Спецификация оборудования, изделии и материалов

ТОО «Жастар-Плюс» г.Актау-2024г.

Формат А3

Позиция	Наименование и техническая характеристика	Тип, марка, обозначение документа, опросного листа.	Код оборудования, изделия, материала	Завод изготовитель	Единица измерения	Количество	Масса единицы, кг	Примечания
1	2	3	4	5	6	7	8	9
	4. Монтажные материалы							
	Монтажная коробка для купольных и цилиндрических видеокамер	DS-1280ZJ-S			шт	10		
	5. Кабельная продукция							
	Кабель категории 5е, U/UTP LSZH нг-HFLTxx оболочка, 4 пары 24AWG (0.51мм), внутренней прокладки, коробка 305 м, белый				м	956		
	Труба гофрированная ПВХ ⌀20мм				м	850		

Взам. инв. №

Подп. и дата

Инв. № подл.

Изм.	Кол.уч.	Лист	N°док.	Подп.	Дата

28-2024-ВН.СО

Лист 2

Формат А3