Қазақстан Республикасы
Инвестициялар және даму министрінің
2017 жылғы 24 сәуірдегі № 234
бұйрығымен бекітілген
нысан

Объектіні пайдалануға қабылдау актісі

«31» 07 2023 жыл

Тапсырыс берушi «Солтүстік Қазақстан облысы әкімдігінің құрылыс, сәулет және қала құрылысы басқармасы» коммуналдық мемлекеттік мекемесі, басшы Қ.Т.Ғалеев, Солтүстік Қазақстан облысы, Петропавл қаласы, Қазақстан Конституциясы к-сі, 23 үй, БСН 030 140 002 400, тел.: 8 7152 46-22-31

(жеке тұлғалар үшін – тегі, аты, әкесінің аты (бар болса), заңды тұлғалар үшін – ұйымның атауы, пошталық индексі, облысы, қаласы, ауданы, елді мекені, көше атауы, үйдің/ғимараттың (стационарлық үй-жайдың) нөмірі)

негізінде:

«Агроспецмонтаж» ӨК-вінің сәйкестік туралы 2023 жылғы «28» 07 декларациясы (қоса беріледі), торағасы Т.С. Бүркітов, мекенжайы: Қызылорда облысы, Қызылорда қ., Ғ.Мүсірепов к., 20 үй, 20А кеңсе, БСН 920340000051, тел.: +7 775 170 01 02

декларацияның күні, мердігер (бас мердігер) ұйымның атауы, Басшының тегі,аты, әкесінің аты (бар болса), заңды мекенжайы

«АДС САПА» ЖШС-гі құрылыс-монтаждау жұмыстарының сапасы туралы 2023 жылғы «28» 07 қорытындысы (қоса беріледі), , сарапшы Пургалиев Ислям Искиндырович, 25.11.2020 жылы берілген KZ13VJE00059812 сарапшы аттестаты, Астана қ., Алматы ауданы, Бауыржан Момышұлы даңғылы, 6/1 үй, 63-ші пәтер, БСН 120940002382, тел. +7 707 785 89 40

(қорытынды күні, ұйымның атауы, техникалық қадағалау сарапшыларының тегі, аты, әкесінің аты (бар болса), аттестаттарды алған күні және №)

«ҮТЖҒЗИ (тұрғын үй институты)» («НИИТЭП (институт жилища)») ЖШС-гі орындалған жұмыстардың жобаға сәйкестігі туралы 2023 жылғы «28» 07 қорытындысы (қоса беріледі), басшы Лукьянченко Дмитрий Валерьевич, Астана қ., Есіл ауданы, Тұран даңғылы, 50-ші үй, 1-ші пәтер, БСН 050940001702, тел. 72-96-18

(қорытынды күні, ұйымның атауы, Тегі, Аты, Әкесінің аты (болған жағдайда), аттестаттарды алған күні және №)

Солтүстік Қазақстан облысы, Петропавл қаласы, Пушкин көшесі 86Б мекенжайында орналасқан

(облыс, аудан, елді мекен, шағын аудан, квартал, көше, үйдің (корпустың) нөмірі) мекенжайы бойынша)

жаңа құрылыс, жауапкершілік деңгейі-II (қалыпты), техникалық жағынан күрделі емес «СҚО, Петропавл қ., Пушкин к-сі, 86Б мекенжайында орналасқан М. Қозыбаев атындағы СҚМУ «Kozybaev University Teaching and research center» оқу-зертханалық корпусының құрылысы. (сыртқы инженерлік желілер)» нысаны бойынша мердігердің (бас мердігердің) пайдалануға қабылдауға ұсынған объектінінің дайындығына тексеру жүргізіп

объектінің атауы және құрылыс түрі (жаңа, кеңейту, реконструкциялау, техникалық қайта жарақтандыру, жаңырту, күрделі жөндеу) жауапкершілік деңгейі, объектінің техникалық және технологиялық күрделілігі

2023 жылғы « » объектінінің атқарушылық техникалық құжаттамасының жиынтығын тексеріп, дайындығына тексеру жүргізе отырып мыналарды растайды:

1. Объектінің құрылысы төмендегі негіздемелер бойынша жүргізілген:

1) жер учаскісіне құқық беретін құжат: «Солтүстік Қазақстан облысы Петропавл қаласы әкімдігінің 2020 жылғы 26 тамыздағы № 828 инженерлік желілер құрылысын жобалау үшін 1,5372 га жер учаскесіне шектеулі нысаналы пайдалану құқығын белгілеу туралы қаулысы;

жер учаскесіне құқықтар туындайтын, өзгертілетін немесе тоқтатылатын заңдық фактілердің (заңдық құрамдарының) басталғанын растайтын құжат, оның ішінде шарттар, соттардың шешімдері, атқарушы органдардың құқықтық актілері, мұрагерлікке құқық туралы куәлік, меншік құқығымен жер учаскесіне иеленген немесе уақытша өтеулі жер пайдалану (жалдау) құқығын сатып алған мемлекеттік емес заңды тұлғаларды қайта ұйымдастыру кезіндегі табыстау актісі немесе болу балансы

"Петропавл қаласы әкімдігінің сәулет және қала құрылысы бөлімі" КММ берген 2019 жылғы 29 наурыздағы № 16.3.1-15/199 жобалауға арналған сәулет-жоспарлау тапсырмасы (СЖТ);

шешім шығарған органның атауы

2) СҚО бойынша «Мемлекеттік сәулет-құрылысын бақылау және лицензиялау басқармасы» ММ құрылыс-монтаждау жұмыстарының басталуы туралы хабарламаны қабылдау туралы 05.11.2021 жылғы KZ09REA00251549, 01.03.2023 жылғы KZ78REA00321214 талондары.

хабарламаны қабылдаған органның атауы, талонның берілген күні

3) 2013 жылғы 13 қаңтардағы №13019779 МҚЛ, I санат, «ҮТЖҒЗИ (тұрғын үй институты)» («НИИТЭП (институт жилища)») ЖШС-гі 9678-1 жобасы (жобалау-сметалық құжаттама);

жобалаушы ұйымның атауы, жобаның нөмірі

"Мемсараптама" РМК солтүстік өңір бойынша филиалының "Үлгілік және эксперименттік жобалау ғылыми-зерттеу институты (тұрғын үй институты)" ЖШС бекіткен 11.09.2020 ж. № 12-0226/2 және 14.11.2022 жылғы сараптамалық қорытындысы, 13019779, 30 .01.2013 ж., "СҚО әкімдігінің құрылыс, сәулет және қала құрылысы басқармасы" КММ және "СК Игеру" ЖШС 18.06.2021 жылғы № 141 жұмыс жобасы , 20000575, 14.01.2020 ж., "СҚО әкімдігінің құрылыс, сәулет және қала құрылысы басқармасы" КММ-сі 16.11.2022 жылғы № 107 жұмыс жобасы;

бекітілген жобаны бекіткен (қайта бекіткен) ұйымның атауы және бекітілген күні

2. Құрылыс-монтаж жұмыстары мынадай мерзімде жүзеге асырылған:
жұмыстардың басталуы: 05.11.2021 жыл;

айы, жылы

жұмыстардың аяқталуы: 30.07.2023 жыл;

айы, жылы

құрылыстың ұзақтығы: 21 ай;
құрылысты ұйымдастыру нормасы немесе жобасы бойынша 4 ай;
пақты 21 ай;

3. Объектінің (кешеннің) мынадай негізгі техникалық-экономикалық көрсеткіштері бар (қуаттылық, өнімділік, өндірістік алаң, ұзындық, сыйымдылық, көлем, өткізу қабілеттілігі, тасымалдау қабілеттілігі, жұмыс орындарының саны және сол сияқты, барлық объектілер (тұрғын үйлерден басқа) бойынша (нысаналы өнімдерге немесе көрсетілетін қызметтердің негізгі түрлеріне сәйкес өлшем бірліктерімен толтырылады):

Қуат, өнімділік және т. б.	Өлшем бірлігі	Жоба бойынша		Нақты	
		жалпы (бұрын қабылданғандарды ескере отырып)	оның ішінде іске қосу кешені немесе кезек	жалпы (бұрын қабылданғандарды ескере отырып)	оның ішінде іске қосу кешені немесе кезек
Қабылданған кернеу	кВ	0,4		0,4	
Берілген жүктеме	кВт	1521		1521	
Есептік ток	А	2310,92		2310,92	
Қуат коэффициенті	Cos φ	≥0,92		≥0,92	
10 кВ КЖ құрылыс ұзындығы, шарпы	км	1,519		1,519	
0,4 кВ КЖ құрылыс ұзындығы, шарпы	км	0,516		0,516	

Бастапқы кезеңде жобалық қуаттылықтарды игеру нормаларына сәйкес жобада көзделген көлемде өнім шығару (қызметтер көрсету) маусым айы
(көлемін көрсете отырып, өнімдерді шығарудың нақты басталуы)

Көрсеткіш	Өлшеу бірлігі	Жоба бойынша	Нақты
Жалпы ауданы	$м^2$	-	-
Қабат саны	этаж	-	-
Жалпы құрылыс көлемі	$м^3$	-	-

Кіріктірілген, кіріктірілген-жапсарлас және жапсарлас үй-жайлардың ауданы	$м^2$	-	-

4. Объект бойынша технологиялық және сәулет-құрылыс шешімдері мынадай деректермен сипатталады:

Жылыту желілері

- жылумен жабдықтау жобалық тапсырмаға, «Петропавл жылу желілері» ЖШС 17.01.2020 жылғы ТШ (техникалық шарт) 32-2020-00024 сай және МҚН 4.02-02-2004, ҚР ҚЕ 4.02- 104-2013, , ҚР ҚН 4.02 -04-2013 «Жылу желілері», ҚР ҚЕ 4.02-04-2003 «Өнеркәсіптік өндіріске арналған көбік полиуретанды оқшаулағышы бар болат құбырларды арнасыз төсеу желілерін жобалау және салу», ҚР ҚЕ 3.01-101- 2013 «Полиуретанды көбік оқшаулаудағы болат құбырлардан қала құрылысын жоспарлау, қала және ауылдық елді мекендерді жоспарлау және дамыту» талаптарына сәйкес жүзеге асырылды.

Жылу желісін 3.006.1-8 сериясы бойынша салмақты біркелкі тарату плиталарының құрылғысымен арнасыз жер асты төсеу арқылы жүзеге асырылды. Салмақты біркелкі тарату плиталарының жермен жанасатын барлық беттері екі рет ыстық битуммен сырланған. Дренаждық құдықтар. Құдық диаметрі 1,0 м жұмыс бөлігінен, табаннан, жабын плитасынан, диаметрі 0,7 м мойын бөлігінен және ГОСТ 3634-99 металл люктен тұрады. Құдықтың негізгі құрылымдары 3.900.1-14 серия, 1-шығарылым бойынша темірбетонды элементтерден жасалған. Құрастырмалы темірбетон конструкциялары суға төзімділігі W4, аязға төзімділігі F50 бетон маркасынан құйылған. Темірбетон конструкцияларының жермен жанасатын сыртқы беттерін гидроизоляциялау екі рет ыстық битуммен жабу арқылы жүзеге асырылады. Табан плитасы қалыңдығы 100 мм болатын В7.5 класындағы бетоннан жасалған бетон дайындығы үстінен орналастырылған. Табан плитаның астыңғы негізін ИГЭ-1 саз топырақтары қалыптастырады. Бақылау құдықтары. Құдықтың негізгі құрылымдары 3.900.1-14 серия, 1-шығарылым бойынша темірбетонды элементтерден жасалған. «Т» типті шойын люк ГОСТ 3634-99 сай. Темірбетон конструкцияларының жермен жанасатын сыртқы беттерін гидроизоляциялау екі рет ыстық битуммен сырлау арқылы жүзеге асырылады. Табан плитаның астыңғы негізін тығыздалған ИГЭ-1 саз топырағы және құм қалыптастырады.

Жылу желісіне қосылу диаметрі 500 мм болатын қолданыстағы камерадағы жылу құбырына қосылу арқылы жүзеге асырылады. Қосылу нүктесі - 2ДУ150 мм жылыту жүйесі. Жобамен 2ДУ150 мм және 2ДУ50 мм жер үсті жылу желілерін және сырғымалы тіректерді демонтаждау қарастырылған. Сыртқы

температура минус 34,8 ° С кезінде жылу жүйесіндегі жылу тасымалдағыш сұйықтық корсеткіштері томендегідей: жеткізу құбырында 100 ° С, қайту құбырында 60 ° С. Жылу желісінің схемасы жылумен жабдықтаудың сапалық және сандық реттелуі бар екі құбырлы болып табылады. Жылу желісі ГОСТ 30732-2006 сай полиэтилен қаптамадағы полиуретанды көбік оқшаулаудағы ГОСТ 10705-80* сай 20 гр «В» электродәнекерленген болат құбырдан тұрады. Құбырлар ҚР Мемқалатехбақылау ережелері бойынша IV санатқа жатады. Траншеяларды, шұңқырларды оңдеу және құбырларды жерасты каналсыз төсеу үшін іргетастарды орналастыру бойынша жұмыстар ҚР ҚН 5.01-01-2013, ҚР ҚЕ 5.01-101-201 «Жер жұмыстары. Негіздер мен ірге тастар.» негіздеріне сәйкес жасалады. Құбырлар алдын ала тығыздалған құм негізіне салынады. Құбырлар орнатылғаннан және құмды топырақпен толтырғаннан кейін құмды топырақ құбырлар мен траншея қабырғалары арасындағы бостықтарда тығыздық коэффициенті 0,92-0,95 етіп қабат-қабат тығыздалады. Құбырлардың температуралық ұзаруы П-тәрізді компенсаторлармен және жылу желісінің айналу бұрыштарымен қамтамасыз етіледі. Амортизациялық төсемдер айналу бұрыштарының орындарында, компенсаторларда және жылу желісінің тармақтарында орнатылады. Жобада желілік суды ағызу, содан кейін кәріз машинасымен сору және шығару үшін дренаждық құдықтар қарастырылған. Оқшаулағыш қабаттың ылғалдылығын бақылау үшін қашықтан басқарудың операциялық жүйесі қарастырылған. Буындар өндірушінің ұсыныстарына сәйкес оқшауланады. Бақылау құдықтарының және жылу камераларының ішінде арматураның мақсатын, диаметрі мен салқындатқыштың қозғалыс бағытын корсететін белгілер бекітіледі. Құбырларды беріктікке есептеу «Бастау» (4-67 Профи нұсқасы) бағдарламасы бойынша жүргізілді. Жұмыстарды монтаждау және қабылдау ҚР ҚЕ 4.02-104-2013, ҚР ҚН 4.02-04-2013 «Жылу желілері», ҚР ҚЕ 4.02-04-2003 «Жылу желілері. Өнеркәсіптік өндіріске арналған пенополиуретанды оқшаулағышы бар болат құбырларды арнасыз төсеу желілерін жобалау және салу.

Жылу магистралінің ұзындығы: Жылу желісінің жалпы ұзындығы 239,8 желілік метр, оның ішінде: түсіру плиталарының астындағы арнасыз: 2ДУ159х4,5 - 233,6 желілік метр; арнасыз: 2ДУ57х3,5-6,2 метр;

Сыртқы сумен жабдықтау және кәріз желілері

Сыртқы желілерді салу жобасы мыналарға сәйкес жүзеге асырылды: 2019 жылы «Стадия» ЖШС жүргізген инженерлік-геологиялық іздестіру жұмыстары; «Қызылжар су» ЖШС берген 2019 жылғы 22 қаңтардағы № 19-13 техникалық шарттар; ҚР ҚНжЕ 4.01-02-2009 «Сумен жабдықтау. Сыртқы желілер мен

құрылыстар»; ҚР ҚН 4.01.03.2011 «Су бұру. Сыртқы желілер мен құрылымдар». Құбырларды монтаждау ҚЕ 4.01-103-2013 «Сыртқы желілер және сумен жабдықтау және су бұру құрылыстары», ҚР ҚН 4.01.05-2002 «Пластиктен сумен жабдықтау және су бұру желілерін жобалау және орнату жөніндегі нұсқаулықтарға» сәйкес жүзеге асырылды.

- Сумен қамтамасыз ету

Ғимаратты сумен жабдықтау Бостандық көшесіндегі диаметрі 300 мм қолданыстағы су құбырынан жүзеге асырылады. Сумен жабдықтау жүйесі - аралас төмен қысымды «ауыз су» ГОСТ 18599-2001 ПЭ 100 SDR 17-225х13,4 ұзындығы 766,7 метр полиэтилен құбырдан тұрады. Құбырлардың қосылыстары - ҚР ҚЕ 4.01-103-2013, ҚР ҚН 4.01.05-2002 сәйкес жарқылмен дәнекерлеуді қолдану арқылы жүзеге асырылады. Сыртқы өрт сөндіру жобаланған өрт гидранттарынан жүргізіледі. Тұтыну нормалары: өрт сөндіруге 20 л/с; отқа төзімділік дәрежесі II. Техникалық шарттарға сәйкес желідегі кепілдік басым 20,0 м құрайды. Су құбырын төсеу тереңдігі құбыр түбіне дейін 3,0-3,67 м қабылданады. Болат арматура төсеу алдында коррозияға қарсы күшейтілген оқшаулауға ұшырайды. Жобаланған ғимараттарда ҚР СТ ГОСТ Р 12.4-026-2002 сәйкес орт гидранттарын көрсететін белгілерді орнату жоспарлануда.

- Кәріз

Кәріз жүйесі – тұрмыстық. Ағынды суларды техникалық шарттарға сәйкес Пушкин 11 көшесіндегі диаметрі 500 мм қолданыстағы кәріздік желісіне жіберу қарастырылған.

Желіде Zenit маркалы сорғымен қамтылған, қуаты 4,0 м³ / сағ. және әрекет сенімділігінің II сапатындағы Н-10 метр қысымы бар, тұтыну қуаты 0,74 кВт тұрмыстық ағынды суларды айдауға арналған сорғы станциясы орнатылған. Станция диаметрі 1300 мм, биіктігі 4800 мм. К1 гравитациялық кәріз желілері ГОСТ Р 54475-2011 сәйкес «КОРСИС PRO» екі қабатты профильді және PE 100 SDR 26 ГОСТ 18599-2001 құбырлардан жасалған, желінің жалпы ұзындығы 233,3 желілік метрді құрайды. К1Н жүйелік желісі ГОСТ 18599-2001 сәйкес PE 100 SDR 17 құбырларынан жасалған, ұзындығы 12,0 метр. Желіні төсеу тереңдігі 2,80 м-ден 4,37 м-ге дейін. Бақылау құдықтары құрама темірбетондық элементтерден Т.П.Р. 902-09-22 -сәйкес жасалған.

Сыртқы қар және жауын су кәріз желілері

- қар және жауын су кәріз желілері жобалық тапсырмаға, ҚЕ 4.01-103-2013 «Сыртқы желілер және сумен жабдықтау және су бұру құрылыстары», ҚР ҚН

4.01.05-2002 «Пластикалық құбырлардан жасалған сумен жабдықтау және су бұру жүйесін жобалау және орнату жөніндегі нұсқаулық» сәйкес жасалды. Оқу-зертханалық корпустың ғимаратынан жаңбыр мен еріген суды шығару шұңқырлы құдыққа жүргізіледі. Гравитациялық кәріз желілері ГОСТ Р 54475-2011 сәйкес «КОРСИС PRO» екі қабатты профильді құбырлардан жасалған, желінің жалпы ұзындығы 415,3 желілік метрді құрайды. Желінің тереңдігі 1,43 м-ден 3,84 м-ге дейін қабылданады. Бақылау құдықтары құрама темірбетондық элементтерден Т.П.Р. 902-09-22 -сәйкес жасалған. Учаскеден жаңбыр мен еріген ағынды сулар жоспарланған жер беті бойынша СҚМУ аумағында орналасқан тұндырғыш ұңғымаға қарай шығарылады. Желіде Zenit маркалы сорғымен жабдықталған, қуаты 94,0 м³ / сағ. және әрекет сенімділігінің II санатындағы Н-10 метр қысымы бар, тұтыну қуаты 4 кВт ағынды суларды айдауға арналған сорғы станциясы орнатылған. Станция диаметрі 1600 мм, биіктігі 6000 мм.

Электрлік шешімдер

Жоба ҚР Электр қондырғыларын орнату ережелері талаптарына және «СҚ РЭК» АҚ берген электрмен жабдықтауға арналған 2019 жылғы 06 ақпандағы № ТУ-08-2019-00138 техникалық шарттарға сәйкес жобалық тапсырма негізінде әзірленген. Электрмен жабдықтау сенімділігіне қатысты бұл нысан I санатқа жатады. Сыртқы қуат көзі: СШ10 №1 ПС110/10кВ №1 және РП-10/0,4 кВ №12 фидер No20. СШ №2 ПС110/10 кВ №1 болып табылады. Қосылу нүктесі: 10 кВ ұяшық фидер No5 СШ10 №1 ПС110/10кВ №1 және РУ-10кВ СШ №2 РП10/0,4 кВ №1. Техникалық шарттарға сәйкес жобада № ПС110/10 № 1 10 кВ 5 ші фидер ұяшығын ауыстыру; РП 10/0,4кВ №12-де, 10кВ №12 резервтік ұяшықтан қосылу; КЖ-10кВ және КЖ-0,4кВ құрылысы; КТПН-2*1600/10/0,4 кВ және ДГК қондырғысын орнату қарастырылған, КТПН-2*1600/10/0,4кВ толық жинақ ретінде берілген. КТПН негізі ЖК бөлімінде берілген. КСО камералары камераның ішіндегі қосылымы бар камераның төменгі жағында орналасқан кабельдік арналар арқылы ААШВ-10кВ кабелімен қосылады. Жобаланған оқу ғимаратының электр қондырғысына қосу үшін ВБбШВ-1кВ типті кабельді пайдалана отырып, кабельдік желілерді тарту жоспарлануда. Кабельдер жерге, траншеяға, қалыңдығы 10 см құмды төсекке төселеді.Төселген кабельдер қалыңдығы 10 см құм қабатымен жабылуы керек. Жол, кабельдер мен инженерлік желілердің қиылысында кабельдерді ПНД полиэтилен құбырлардың ішімен өткізу керек. 10кВ кабельді қорғау үшін кірпішпен қорғаныс қарастырылған. Резервтік қуат үшін дизельдік электр станциясын (ДЭС) орнату қарастырылған. Орнату үшін Dingxin Power-1200KW Dongchai ауа райына төзімді контейнердегі дизельдік генератор қабылданды. Дизельдік электр станциясынан АВР шкафына дейін электрмен жабдықтауға арналған ВБбШв

4х240 электр кабелін және дизельдік электр станциясының жұмысын басқаруға қажетті ВБбШв 4х2,5 кабелін тарту жоспарлануда. 10кВ ПС110/10кВ №1 ұяшығына техникалық шарттарға сәйкес мыналар орнату қарастырылған: КСО-366-ЗН-200 типті 10В №5 фидер ұяшықты қалпына келтіру үшін; ТОЛ-10 200/5А 3 ток трансформаторын орнату; TELEOFIS RX400-R2 GSM модемімен A1140RL-BW-4T, 3*5А, 3*57,7/100В есептегішін орнату; пломбалауға дайындалған өтпелі клемма блогын орнату; қосу үшін есептегіш жанындағы ұяшыққа ПР-3 интерфейсінің сплиттерін орнату; интерфейс кабеліне электр есептегіштің қолданыстағы УСПД интерфейсті RS-485 кабелімен қосу; ПВ 2*2,5 мыс кабелімен УСПД шкафынан 110 В электр есептегішінің қосымша қуат көзін қосу. 10 кВ РП10 / 0,4 кВ №12 ұяшығында техникалық шарттарға сәйкес мыналарды қамтамасыз етіңіз: резервтік ұяшықтан қосу; КЖ-10кВ кіріс кабельдік арнада; ТОЛ-10 200/5А 3 ток трансформаторын орнату; TELEOFIS RX400-R2 GSM модемімен A1140RL-BW-4T, 3*5А, 3*57,7/100В есептегішін орнату; пломбалауға дайындалған өтпелі клемма блогын орнату;

Жобада сыртқы аумақты жарықтандыру қарастырылған. Аймақ биіктігі 9 м тіректерге орнатылған 100 Вт жарықдиодты шамдармен жарықтандырылған. Жарықтандыру тіректерін электрмен жабдықтау ЯУО қалқанынан ВБбШв-1кВ 3х6 кабель арқылы жүзеге асырылады. Жарықтандыру құрылғылары ПВС-3х1,5 сымынан қуат алады. Жарықтандыруды басқару ЯУО басқару қорабынан автоматты және қолмен режимде қамтамасыз етіледі; Кабельдер А5-92 сериясы бойынша 0,7 м тереңдікте жерге төселеді. Кабельдік желілерді монтаждау және төсеу ҚР ПУЭ, ҚР ҚН 4.04-07-2013 және А5-92 сериясының талаптарына сәйкес жүзеге асырылуы жоспарлануда. КЖ-10кВ трассасының ұзындығы 1519 м. КЖ-0,4кВ трассасының ұзындығы 516 м. Сыртқы жарықтандыру трассасының ұзындығы 683 м.

Сыртқы телефонизациялау желілері

Жұмыс жобасы ТУМС СК «Қазақтелеком» АҚ 2020 жылғы 18 ақпандағы № 6-08-20Л техникалық шарт және жобалық тапсырма негізінде аяқталды. Жобада салынып жатқан учаскенің шекарасында оптикалық байланыс желілерін орнату бойынша келесі жұмыстар қарастырылған: Пушкин 86Б бойынша жобаланатын ғимаратқа жақын орналасқан ұңғымадан 2 тесігі бар телефон кәрізін салу. Ғимараттың кіреберісі бір тесігі бар; Пушкин атындағы 81 корпусынан (М. Қозыбаев атындағы СҚМУ № 4 ғимараты) жобаланған 86 В Пушкин ғимаратына дейін қолданыстағы және салынып жатқан кабельдік каналға ВОК-8 екі бронданған талшықты-оптикалық кабельді төсеу. Кабельдік каналдардың құрылысын диаметрі 110 мм полиэтилен құбырларымен жүргізу жоспарлануда.

Телекоммуникация шкафындағы талшықты-оптикалық кабельдердің металл элементтері (бронь) жерге тұйықталған. ҚР ПУЭ сәйкес байланыс объектілерінде адамдарды электр тоғының соғуынан қорғау үшін жабдықты және кабельдік броньды қорғаныш жерге тұйықтауды орындау жоспарлануда. Барлық монтаждау жұмыстарын ҚР ҚНжЕ 3.02-10-2010 «Тұрғын үй және қоғамдық ғимараттардың инженерлік жабдықтары үшін байланыс, сигнализация және диспетчерлік жүйелерді ұйымдастыру. Жобалау стандарттары» сәйкес орындалды. ВСН 600-81 Байланыс, хабар тарату және теледидар үшін құрылымдар мен құрылғыларды орнату бойынша нұсқаулық. Жобаланған телефон канализациясының ұзындығы 225 м Оптикалық байланыс кабелінің ұзындығы 1138 м;

оны орналастыру ерекшеліктері, негізгі материалдар мен конструкциялар, инженерлік және технологиялық жабдықтар бойынша қысқаша техникалық сипаттамалар

5. Объектіде жобада көзделген жабдық жеке сынақтан және кешенді сынаудан кейін оны қабылдау туралы актілерге сәйкес мөлшерде орнатылған;

6. Сыртқы инженерлік коммуникациялар (суық және ыстық сумен жабдықтау, кәріз, жылумен жабдықтау, газбен жабдықтау, электрмен жабдықтау және байланыс) объектіні (ғимараттарды, құрылыстарды, үй-жайларды) қалыпты пайдалануды қамтамасыз етеді және қалалық пайдалану ұйымдары қабылдаған;

7. Бекітілген жоба (жобалау-сметалық құжаттама) бойынша сметалық құны:

. барлығы: 445 985,556 мың теңге, оның ішінде құрылыс-монтаж жұмыстары 307 559,389 мың теңге, жабдықтар, құрал-саймандар және мүкәммал 138 426,167 мың теңге;

8. Пайдалануға қабылданатын негізгі қорлардың сметалық құны: _____мың теңге, оның ішінде: құрылыс-монтаж жұмыстарының құны: _____мың теңге; жабдықтың, құрал-сайманның және мүкәммалдың құны _____мың теңге;

9. Жергілікті қамтудың үлесі жобалау-сметалық құжаттамада 100% көзделген және іс жүзінде % қолданылған (мемлекеттік инвестициялар және квазимемлекеттік сектор қаражаты есебінен қаржыландырылатын объектілерде);

10. Ғимараттың энергия тиімділігі класы _____;

11. Объект бекітілген жобаға (жобалау-сметалық құжаттамаға) және сәулет, қала құрылысы және құрылыс саласындағы мемлекеттік нормативтік құжаттарының талаптарына сәйкес салынған.

«СҚО, Петропавл қ., Пушкин к-сі, 86Б мекенжайында орналасқан М. Қозыбаев атындағы СҚМУ «Kozybaev University Teaching and research center» оқу-зертханалық корпусының құрылысы. (сыртқы инженерлік желілер)» пайдалануға қабылдансын деп **ШЕШТІ:**

объектінің (кешеннің) атауы)

Тапсырыс беруші: «Солтүстік Қазақстан облысы әкімдігінің құрылыс, сәулет және қала құрылысы басқармасы» КММ басшысы Қайролла Толеуұлы Ғалеев

басшының тегі, аты, әкесінің аты (бар болса), қолы М. О.

Техникалық қадағалау

1) аттестатталған сарапшы (лар)

сарапшының тегі, аты, әкесінің аты (бар болса), қолы М. О. аттестаттың мамандануы, қолы, күні

2) аккредиттелген ұйым **«АДС САПА» ЖШС Директордың орынбасары** **Айтмұқан Ә.Б.**

құрамында аттестатталған сарапшысы (-лары) (бар ұйымның атауы)

Басшының тегі, аты, әкесінің аты (бар болса), қолы, күні М. О.

Техникалық қадағалау сарапшысы **Инженерлік желілердегі мамандану** **Нұрғалиев И.И.**

сарапшының тегі, аты, әкесінің аты (бар болса), қолы М. О. аттестаттың мамандануы, қолы, күні

Авторлық қадағалау

1) жобаны әзірлеуші **«ҮТЖҒЗИ (тұрғын үй институты)» («НИИТЭП (институт жилища)») ЖШС-гі, басшы Д.В. Лукьянченко,**

(ұйымның атауы, Тегі, Аты, Әкесінің аты (бар болса), лауазымы), қолы, күні М. О.

2) аттестатталған сарапшы (лар) Шомшырипов Е.К.

сарапшының тегі, аты, әкесінің аты (бар болса), қолы М. О. аттестаттың мамандануы, қолы, күні

Мердігер (бас мердігер):

«Агроспецмонтаж» ӨК, басшы Т.С.Буркітов

(Бас мердігер, Тегі, Аты, Әкесінің аты (бар болса), қолы, күні М. О.

Объектіні пайдалануға
қабылдау актісіне
3-қосымша
нысан

Объектінің техникалық сипаттамасы (электр беру желілері)

Р/с №	Атауы	Өлшем бірлігі	Саны
1	2	3	4
1	Төмен кернеудегі әуе ӘБЖ...	километр (бұдан әрі – км)	
2	10 кВ жоғары кернеудегі әуе ӘБЖ...	км	
3	Төмен кернеудегі кабельді ӘБЖ...	км	0,516
4	Жоғары кернеудегі кабельді ӘБЖ...	км	1,519
5	Тіректер ауданы	м 2	
6	Тіректер:		
	1) металл	дана	9
	2) ағаш тіреуі бар ағаш	дана	
	3) темірбетон тіреуі бар ағаш	дана	
	4) темірбетон	дана	
	5) сымарканды аспалар	дана	
7	Сымдар:		
	1) мыс	км	0,683
	2) алюминий	км	2,035
	3) құрыш алюминий	км	
8	Шырақтар үшін кронштейндер:		
	1) темірбетон	дана	
	2) металл	дана	9
9	Көше жарығы арматурасы:		
	1) қызудыру шамы бар шырағданы	дана	
	2) сынап шамды шырағданы	дана	
	3) люминесцентті шамдары бар шырағданы	дана	18
10	Кабельдер:		
	1) 1 кВ кернеулі маркілер ВБбШв	км	0,683
	2) 10 кВ кернеулі маркілер ААШВ	км	1,519
	3) 0,66 кВ кернеулі маркілер ВБбШв	км	0,516
11	Біріктіретін жалғастырғыштар	дана	14
12	Соңғы жалғастырғыштар	дана	20
13	Жерге қосу схемасы	дана	9
14	Найзағайдан қорғау құрылғысы	дана	
15	Кабель желілерінің жол жабыны:		
	1) асфальтбетон	м 2	
	2) жұмыртас	м 2	
	3) жаяужолдар	м 2	

Тапсырыс беруші «Солтүстік Қазақстан облысы әкімдігінің құрылыс, сәулет және қала құрылысы басқармасы» КММ-сі

басшының тегі, аты, әкесінің аты (ол болған жағдайда), қолы
Мөрдің орны (болған жағдайда)

Жауапты қадағалау «ҮТЖҒЗИ (тұрғын үй институты)» («НИИТЭП (институт жилища)») ЖШС-гі

Шәмшәрілов Е.К.

тегі, аты, әкесінің аты (ол болған жағдайда), қолы
Мөрдің орны (болған жағдайда)

Объектіні пайдалануға
қабылдау актісіне
13-қосымша
нысан

Объектінің техникалық сипаттамасы
(желілер, су тартқыштары, коллекторлар және тағы басқа)

Р/с №	Атауы	Өлшем бірлігі	Саны, ұзақтығы	Ескертпе
1	2	3	4	5
	Су құбыры			
1	Су тартқыштар (жалпы ұзындығы)	м	766,7	
	1) болат құбырынан	м		
	2) шойын құбырынан	м		
	3) асбестоцемент құбырынан	м		
	4) темірбетон құбырынан	м		
	5)полиэтилен	м	766,7	
2	Тараткыш желі (жалпы ұзындығы)	м		
	1) болат құбырынан	м		
	2) шойын құбырынан	м		
	3) асбестоцемент құбырынан	м		
	4) полиэтилен құбырынан	м		
	5)	м		
3	Өзге құрылғылар			
	Байқау құдығы	дана		
	Бісырма d-50	дана	2	
	" d- 100	дана	4	
	" d- 200	дана	2	
	Бұрандалар d-	дана		
	" d-	дана		
	" d-	дана		
	Кран d-	дана		
	" d-	дана		
	" d-	дана		
	Гидрант	дана	2	
	Су құбыры шүмегі	дана		
	Су тарататын баған			
	Болат футляр			
	Ішетін су бүргіш	дана		
	Кәріз			
1	Коллекторлар (жалпы ұзындығы)	м		
	1) керамика құбырларынан	м		
	2) болат құбырларынан	м		
	3) бетон құбырларынан	м		
	4) асбестоцемент құбырларынан	м		
	5) темірбетон құбырынан	м		
	6)полиэтилен	м		
	7)	м		
2	Кәріз желісі (жалпы ұзындығы)	м	245,3	

	1) керамика құбырларынан	м		
	2) болат құбырларынан	м		
	3) бетон құбырларынан	м		
	4) асбестоцемент құбырларынан	м		
	5) темірбетон құбырларынан	м		
	6)полиэтилен КОРСИС ПРО	м	245,3	
3	Өзге құрылғылар			
	Байқау құдығы	дана	12	
	Жеңсырық	дана		

Құдықтың көлденең кескіні Масштабы	Құдықтың тік кескіні Масштабы
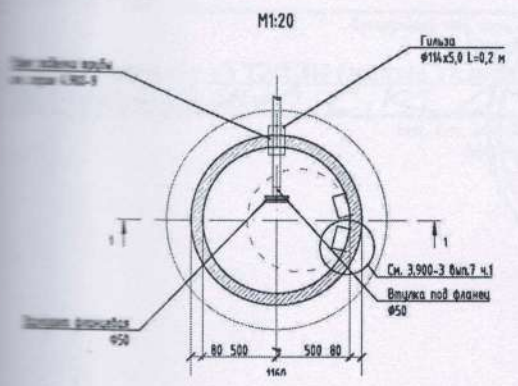	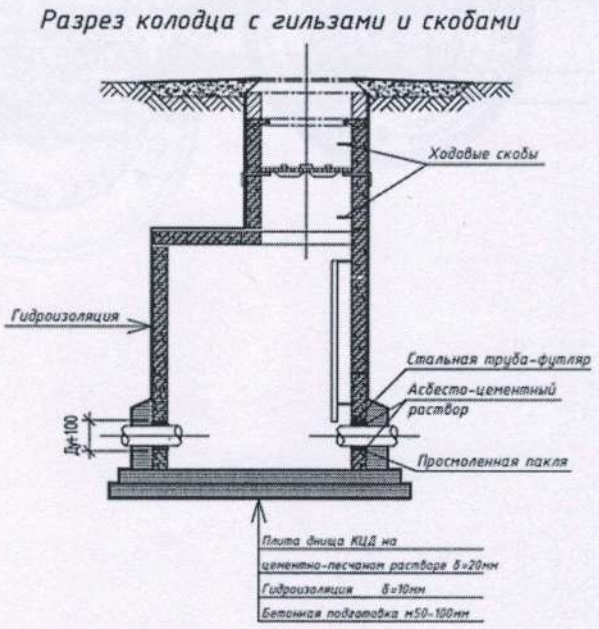

Ерекшелігі

Р/с №	Атауы	Маркасы	Материалы	Диаметрі (өлшемі), мм	Саны	Ескерту

р/с №	Атауы	Маркасы	Материалы	Диаметр (мм) (өлшемі)	саны	Түсініктеме
1	К1	КСП-31	Сборные железобетонные элементы	1500 мм	6 дана	
2	К1	КСУ1-101	Сборные железобетонные элементы	1500 мм	4 дана	
3	К1	В-2	Сборные железобетонные элементы	1500 мм	1 дана	
4	К1	В-2	Сборные железобетонные элементы	2000 мм	1 дана	

Қозғалыс тұрақты бағдар-нүктесіне бекіту схемасы

Тапсырыс беруші «Солтүстік Қазақстан облысы әкімдігінің құрылыс, сәулет және қала құрылысы Басқармасы» КММ-сі

басшының тегі, аты, әкесінің аты (ол болған жағдайда), қолы
Мөрдің орны (болған жағдайда)

Жобалық қадағалау «ҮТЖҒЗИ (тұрғын үй институты)» («НИИТЭП (институт жилища)») ЖШС-гі

Шамшорипов Е.К.

тегі, аты, әкесінің аты (ол болған жағдайда), қолы
Мөрдің орны (болған жағдайда)

Объектіні пайдалануға
қабылдау актісіне
13-қосымша
нысан

Объектінің техникалық сипаттамасы
(желілер, су тартқыштары, коллекторлар және тағы басқа)

Реттік №	Атауы	Өлшем бірлігі	Саны, ұзақтығы	Ескертпе
	2	3	4	5
	Су құбыры			
1	Су тартқыштар (жалпы ұзындығы)	м		
	1) болат құбырынан	м		
	2) шойын құбырынан	м		
	3) асбестоцемент құбырынан	м		
	4) темірбетон құбырынан	м		
	5)полиэтилен	м		
2	Таратқыш желі (жалпы ұзындығы)	м		
	1) болат құбырынан	м		
	2) шойын құбырынан	м		
	3) асбестоцемент құбырынан	м		
	4) полиэтилен құбырынан	м		
	5)	м		
3	Өзге құрылғылар			
	Байқау құдығы	дана		
	Ысырма d-50	дана		
	" d- 100	дана		
	" d- 200	дана		
	Бұрандалар d-	дана		
	" d-	дана		
	" d-	дана		
	Кран d-	дана		
	" d-	дана		
	" d-	дана		
	Гидрант	дана		
	Су құбыры шүмегі	дана		
	Су тарататын баған			
	Болат футляр			
	Ішетін су бүргіш	дана		
		Кәріз		
1	Коллекторлар (жалпы ұзындығы)	м		
	1) керамика құбырларынан	м		
	2) болат құбырларынан	м		
	3) бетон құбырларынан	м		
	4) асбестоцемент құбырларынан	м		
	5) темірбетон құбырынан	м		
	6)полиэтилен	м		
	7)	м		
2	Кәріз желісі (жалпы ұзындығы)	м	415,3	
	1) керамика құбырларынан	м		
	2) болат құбырларынан	м		
	3) бетон құбырларынан	м		
	4) асбестоцемент құбырларынан	м		
	5) темірбетон құбырларынан	м		
	6)полиэтилен КОРСИС ПРО	м	415,3	

3	Өзге құрылғылар		
	Байқау құдығы	дана	15
	Жеңсырық	дана	

Құдықтың көлденең кескіні Масштабы	Құдықтың тік кескіні Масштабы

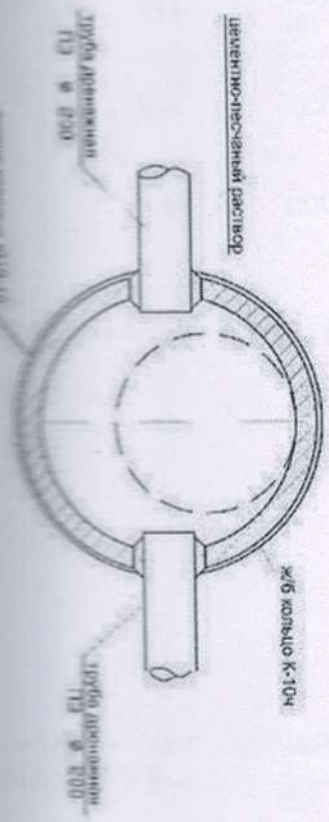

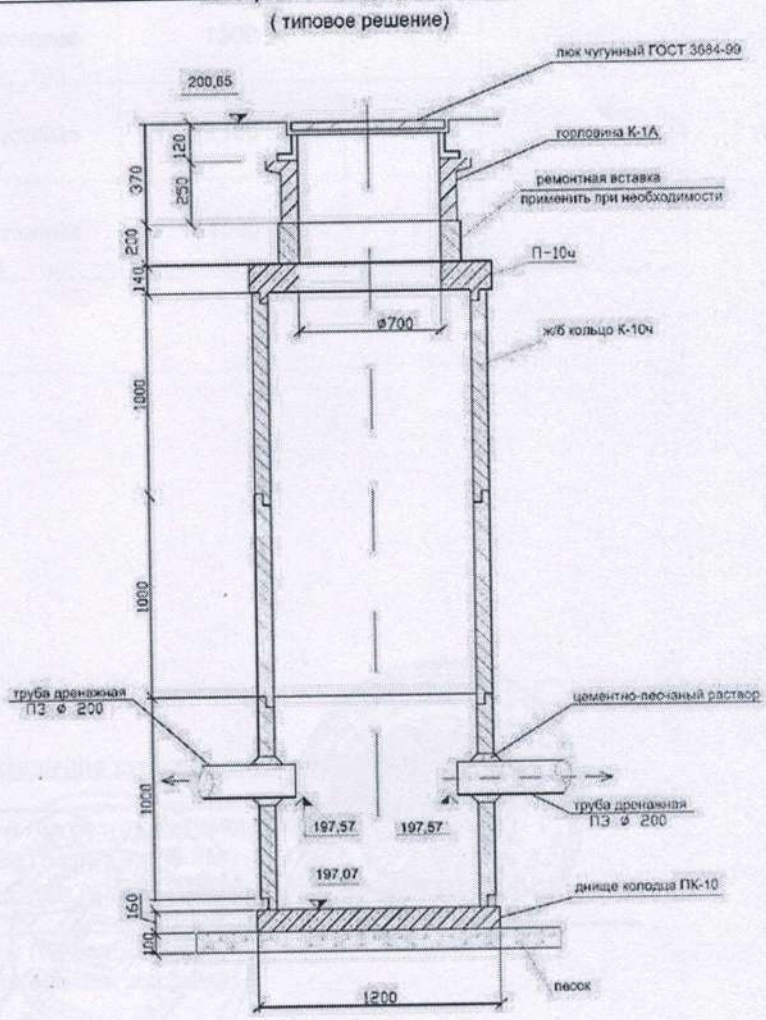

Ескертпелер

№ т.б.	Атауы	Маркасы	Материалы	Диаметрі (өлшемі), мм	Саны	Ескерту

№ п.п.	Атауы	Маркасы	Материалы	Диаметр (мм) (өлшемі)	саны	түсініктеме
1	К2	КСП-31	Сборные железобетонные элементы	1500	3	
2	К2	КСУ1-101	Сборные железобетонные элементы	1500	2	
3	К2	В-2	Сборные железобетонные элементы	1500	1	

4	К2	В-2	Сборные железобетонные элементы	2000	1	
5	К14	КСП-31	Сборные железобетонные элементы	1500	5	
6	К14	КСУ1-101	Сборные железобетонные элементы	1500	1	
7	К14	КСП-29	Сборные железобетонные элементы	1500	1	
8	К14	КСП-28	Сборные железобетонные элементы	1500	1	

Қалыпты тұрақты бағдар-нүктесіне бекіту схемасы

Тапсырыс беруші «Солтүстік Қазақстан облысы әкімдігінің құрылыс, сәулет және қала құрылысы басқармасы» КММ-сі

тегі, аты, әкесінің аты (ол болған жағдайда), қолы

Мөрдің орны (болған жағдайда)

Жобалық қадағалау «ҮТЖҒЗИ (тұрғын үй институты)» («НИИТЭП (институт жилища)») ЖШС-гі

Шмаиорлетов Е.К.

тегі, аты, әкесінің аты (ол болған жағдайда), қолы

Мөрдің орны (болған жағдайда)

Объектіні пайдалануға
қабылдау актісіне
14-қосымша
нысан

Объектінің техникалық сипаттамасы (жылу трассасы)

Р/с №	Атауы	Өлшем бірліктері	Саны, ұзақтығы	Ескертпе
1	Жылу трассасының ұзындығы	м	239,8	
	Ауа төсемінің ұзындығы:	м		
	1) эстакадаларда	м		
	2) тіреуіштерде	м		
	Тіреуіштер саны	дана		
	Жерасты төсемінің ұзындығы:	м	233,6	
	1) өткізу арналарында	м		
	2) жартылай өткізу арналарында	м		
	3) арнасыз өткізу	м	239,8	
2	Құдықтар саны (камер)	дана	8	
3	Компенсаторлар саны	дана	3	
4	Кіріктірулер саны	дана		
5	Ысырмалар саны	дана	12	

Құдықтың көлденең кескіні Масштабы _____	Құдықтың тік кескіні Масштабы_____

Ерекшелігі

Р/с №	Атауы	Маркасы	Материалы	Диаметрі (өлшемі), мм	Саны	Ескерту

Құдықты (камераны) тұрақты бағдар-нүктесіне бекіту схемасы

Тапсырыс беруші «Солтүстік Қазақстан облысы әкімдігінің құрылыс, сәулет және қала құрылысы басқармасы» КММ-сі

басшының тегі, аты, әкесінің аты (ол болған жағдайда), қолы
Мәрдің орны (болған жағдайда)

Авторлық қадағалау «ҮТЖҒЗИ (тұрғын үй институты)» («НИИТЭП (институт жилища)») ЖШС-сі

Шомшорипов Е.К.

тегі, аты, әкесінің аты (ол болған жағдайда), қолы
Мәрдің орны (болған жағдайда)

Объектіні пайдалануға
қабылдау актісіне
16-қосымша
нысан

Объектінің техникалық сипаттамасы
(байланыс желісі)

Р/с №	Атауы	Өлшем бірлігі	Саны, ұзақтығы
1	2	3	4
1	Әуе байланыс желісі, оның ішінде:	км	
	1) маркасы	км	
	2) маркасы	км	
	3) маркасы	км	
2	Кабельді байланыс желісі, оның ішінде:	км	
	1) маркасы КС-ОКЛ-П-SM-8	км	1,138
	2) маркасы	км	
	3) маркасы	км	
3	Тіректер, оның ішінде:	дана	
	1) метал	дана	
	2) ағаш	дана	
	3) анкер	дана	
	4) темірбетон	дана	
	5) сымарқанды ілмелер	дана	
4	Желілі құдықтар, оның ішінде:	дана	
	1) ТКС 1	дана	
	2) ТКС 2	дана	
	3) ТКС 3	дана	5
	4) ТКС 4	дана	
	5) ТКС 5	дана	
5	Жалғау муфталары	дана	
6	Коммуникациялық коллекторлар, оның ішінде:		
	1) керамикалық	км	
	2) бетон	км	
	3) асбестцементті	км	
	4) пластмасса	км	
7	КҚО (қызмет көрсетілмейтін күшейткіш орындар)	дана	
8	Өзге де құрылғылар		

Құдықтың көлденең кескіні Масштабы _____	Құдықтың тік кескіні Масштабы _____

Ескертпелер

Р/с №	Атауы	Маркасы	Материалы	Диаметрі (өлшемі) (мм)	Саны	Ескертпе

ҚКО көлденең кескіні Масштабы _____	ҚКО тік кескіні Масштабы _____

Ерекшелігі

Р/с №	Атауы	Маркасы	Материалы	Диаметрі (өлшемі) (мм)	Саны	Ескерту

Байланыс кабель желілерінің құдықтары мен ҚКО-ы тұрақты бағдар-нүктесіне бекіту схемасы

Тапсырыс беруші «Солтүстік Қазақстан облысы әкімдігінің құрылыс, сәулет және қала құрылысы басқармасы» КММ-сі

басшының тегі, аты, әкесінің аты (ол болған жағдайда), қолы
Мөрдің орны (болған жағдайда)

Жобалық қадағалау «ҮТЖҒЗИ (тұрғын үй институты)» («НИИТЭП (институт жилища)») ЖШС-гі

тегі, аты, әкесінің аты (ол болған жағдайда), қолы
Мөрдің орны (болған жағдайда)

Утвержден приказом Министра по инвестициям и развитию Республики Казахстан от «24» апреля 2017 года №234
Форма

Акт приемки объекта в эксплуатацию

«31» 07 **2023 года**

Заказчик КГУ «Управление строительства, архитектуры и градостроительства акимата Северо-Казахстанской области», руководитель Галеев К.Т., Северо-Казахстанская область, г.Петропавловск, ул. Конституции Казахстана, 23, БИН 030140002400 тел.: 8 7152 46-22-31

(фамилия, имя, отчество (при его наличии) ИИН, телефон – для физических лиц, наименование организации – для юридических лиц, БИН, телефон, почтовый индекс, область, город, район, населенный пункт, наименование улицы, номер дома/здания (стационарного помещения))

на основании:

Декларации о соответствии (прилагается) от «28» 07 2023 года ПК «Агроспецмонтаж», председатель Буркитов Т.С., Кызылординская область, г.Кызылорда, ул.Г.Мусрепова, дом 20, офис 20А, БИН 920340000051, тел. +7 775 170 01 02

(дата подписания декларации, наименование подрядной (генподрядной) организации, фамилия, имя, отчество (при его наличии) руководителя, юридический адрес, БИН, телефон)

Заключения о качестве строительно-монтажных работ (прилагается) от «28» 07 2023 года, ТОО «АДС Сапа», в лице эксперта Нургалиева Ислям Искиндыровича, KZ13VJE00059812 от 25.11.2020, г. Астана, район "Алматы", проспект Бауыржан Момышулы, дом 6/1, кв 63, БИН 120940002382, тел.+7 707 785 89 40

(дата подписания заключения, наименование организации, фамилия, имя, отчество (при его наличии) экспертов технического надзора, № и дата получения аттестатов, БИН, телефон)

Заключения о соответствии выполненных работ проекту (прилагается) от «28» 07 2023 года, ТОО «НИИТЭП (институт жилища)», в лице руководителя Лукьянченко Дмитрий Валерьевич., г.Астана, район Есиль, пр.Туран, 50, 1, БИН 050940001702, тел. 72-96-18

(дата подписания заключения, наименование организации, фамилия, имя, отчество (при его наличии) экспертов авторского надзора, № и дата получения аттестатов, БИН, телефон)

произведя осмотр готовности предъявленного подрядчиком (генеральным подрядчиком) к приемке в эксплуатацию объекта: «Строительство учебно-лабораторного корпуса "Kozybaev University Teaching and research center" СКГУ им. М. Козыбаева, находящегося по адресу: СКО, г. Петропавловск, ул. Пушкина, 86Б (наружные инженерные сети)», новое строительство, уровень ответственности - II (нормальный), технически не сложный объект

(наименование объекта, вид строительства (новое, расширение, реконструкция, техническое перевооружение, модернизация, капитальный ремонт), уровень ответственности), техническая и технологическая сложность объекта

по адресу: Северо-Казахстанская область, г. Петропавловск, ул. Пушкина, 86Б

(область, район, населенный пункт, микрорайон, квартал, улица, номер дома (корпуса)

проверив комплектность исполнительной технической документации, в том числе посредством электронного модуля исполнительной технической документации от « » 2023 года, дата ознакомления подтверждает что:

1. Строительство объекта осуществлено на основании:

1) правоустанавливающего документа на земельный участок Постановление акимата города Петропавловска Северо-Казахстанской области от 26 августа 2020 года № 828 об установлении права ограниченного целевого пользования на земельный участок 1,5372 га для проектирования строительства инженерных сетей;

документ, подтверждающий наступление юридических фактов (юридических составов), на основании которых возникают, изменяются или прекращаются права на земельный участок, в том числе договоры, решения судов, правовые акты исполнительных органов, свидетельство о праве на наследство, передаточный акт или разделительный баланс при реорганизации негосударственных юридических лиц, владеющих земельным участком на праве собственности или выкупивших право временного возмездного землепользования (аренды).

архитектурно-планировочное задание (АПЗ) на проектирование от 29 марта 2019 года № 16.3.1-15/199, выданное КГУ «Отдел архитектуры и градостроительства акимата города Петропавловска»;

наименование органа вынесшего решение

2) талона о приеме уведомления о начале строительно-монтажных работ ГУ «Управление государственного архитектурного-строительного контроля и лицензирования по СКО» KZ09REA00251549 от 05.11.2021 г., KZ78REA00321214 от 01.03.2023 года.

наименование органа принявшего уведомление, дата и № принятия талона

3) проекта (проектно-сметной документации) ТОО «НИИТЭП (институт жилища)», ГСЛ №13019779 от 13 января 2013 года, категория I, 9678-1

наименование проектной организации, номер проекта утвержденного(й)

экспертное заключение филиала РГП «Госэкспертиза» по Северному региону от 11.09.2020 ж. № 12-0226/2 и от 14.11.2022 года, утвержденного ТОО Научно-исследовательский институт типового и экспериментального проектирования (Институт жилища), 13019779, 30 .01.2013 г., Рабочий проект, КГУ "Управление строительства, архитектуры и градостроительства акимата СКО", № 141 от 18.06.2021 года и ТОО " СК Освоение", 20000575, 14.01.2020 г., Рабочий проект, КГУ "Управление строительства, архитектуры и градостроительства акимата СКО", № 107 от 16.11.2022 года;

дата и номер проекта, наименование организации утвердившей (пересутвердившей) проект и дата утверждения

2. Строительно-монтажные работы осуществлены в сроки:

начало работ: 05.11.2021 года;

окончание работ: 30.07.2023 года;

при продолжительности строительства: 21 месяцев;

по норме или по проекту организации строительства: месяцев 4;

фактически: месяцев 21;

3. Объект (комплекс) имеет следующие основные технико-экономические показатели (мощность, производительность, производственная площадь, протяженность, вместимость, объем, пропускная способность, провозная способность, число рабочих мест и тому подобное,

заполняется по всем объектам (кроме жилых домов) в единицах измерения соответственно целевой продукции или основным видам услуг):

Мощность, производительность и так далее	Единица измерения	По проекту		Фактически	
		общая (с учетом ранее принятых)	в том числе пускового комплекса или очереди	общая (с учетом ранее принятых)	в том числе пускового комплекса или очереди
Принятое напряжение	кВ	0,4		0,4	
Заданная нагрузка	кВт	1521		1521	
Расчетный ток	А	2310.92		2310.92	
Коэффициент мощности	Cos φ	≥0,92		≥0,92	
Строительная длина КЛ-10кВ	км	1,519		1,519	
Строительная длина КЛ-0,4кВ	км	0,516		0,516	

Выпуск продукции (оказания услуг), предусмотренной проектом в объеме, соответствующем нормам освоения проектных мощностей начальный период июнь месяц;

факт начала выпуска продукции

следующие показатели:

Показатели	Единица измерения	По проекту	Фактически
Общая площадь	$м^2$	-	-
Число этажей	этаж	-	-
Общий строительный объем	$м^3$	-	-
Площадь встроенных, встроенно-пристроенных и пристроенных помещений	$м^2$	-	-

4. Технологические и архитектурно-строительные решения по объекту характеризуются следующими данными:

Тепловые сети

- теплоснабжение выполнено согласно задания на проектирование и ТУ 32-2020-00024 от 17.01.2020 г., выданных ТОО «Петропавловские тепловые сети» и в соответствии требованиями МСН 4.02-02-2004, СП РК 4.02-104-2013, СН РК 4.02-04-2013 «Тепловые сети», СП РК 4.02-04-2003 «Проектирование и строительство сетей бесканальной прокладки стальных труб с пенополиуретановой изоляцией индустриального производства», СП РК 3.01-101-2013 «Градостроительство, планировка и застройка городских и сельских населенных пунктов из стальных труб в ППУ изоляции»

Прокладка теплосети подземная, бесканальная с устройством разгрузочных плит по серии 3.006.1-8. Все поверхности разгрузочных плит, соприкасающиеся с грунтом, обмазываются горячим битумом за два раза. Дренажные колодцы. Колодец состоит из рабочей части диаметром 1,0 м, днища, перекрытия и горловины-лаза диаметром 0,7 м с металлическим люком по ГОСТ 3634-99. Основные конструкции колодца приняты из железобетонных элементов по серии 3.900.1-14 вып.1. Марка бетона сборных железобетонных конструкций по водонепроницаемости W4, по морозостойкости F50. Гидроизоляция наружных поверхностей железобетонных конструкций, соприкасающихся с грунтом выполняется обмазкой горячим битумом за два раза. Плита днища устраивается по бетонной подготовке из бетона класса В7,5 толщиной 100 мм. Основанием под плиту днища служат грунты глины ИГЭ-1. Смотровые колодцы Смотровые колодцы запроектированы из сборных железобетонных элементов по серии 3.900.1-14 вып.1. Люк – чугунный тип «Т» по ГОСТ 3634-99. Гидроизоляция наружных поверхностей железобетонных конструкций, соприкасающихся с грунтом выполняется обмазкой горячим битумом за два раза. Основанием под плиту днища служит уплотненный слой песка и грунты глины ИГЭ-1.

Присоединение выполняется в существующей камере от теплопровода диаметром 500 мм. Точка врезки - теплосеть 2Ду150 мм. Проектом предусмотрен демонтаж надземной теплосети 2Ду150 мм, 2Ду50 мм и скользящих опор. Параметры теплоносителя при температуре наружного воздуха минус 34,8°: 100°С-в подающем трубопроводе, 60 °С-в обратном трубопроводе. Схема тепловой сети двухтрубная с качественно-количественным регулированием отпуска тепла. Трубы приняты стальные электросварные из стали 20 гр."В" по ГОСТ 10705-80*, в ППУ-изоляции в полиэтиленовой оболочке по ГОСТ 30732-2006. Категория труб по правилам Госгортехнадзора РК-IV. Разработка траншей, котлованов и работы по устройству оснований для подземной бесканальной прокладки трубопроводов производится с учётом требований СН РК 5.01- 01-2013, СП РК 5.01-101-201 «Земляные сооружения. Основания и фундаменты». Укладка труб производится на предварительно утрамбованное основание из песка. После монтажа труб и засыпкой песчаным грунтом, песчаный грунт уплотняется послойно трамбовками между трубами и стенками траншеи, с коэффициентом плотности 0,92-0,95. Компенсация температурных удлинений трубопроводов предусмотрена Побразными компенсаторами и углами поворота теплосети. Амортизирующие прокладки устанавливаются в местах углов поворотов,

компенсаторах и на ответвлениях теплосети. Проектом предусмотрены спускные устройства для спуска сетевой воды в сбросные колодцы с последующей перекачкой насосом и вывозом ассенизаторской машиной. Для контроля за влажностным состоянием изоляционного слоя предусмотрена система оперативно дистанционного контроля. Изоляция стыков выполняется в соответствии с рекомендациями завода-изготовителя. Внутри смотровых колодцев и тепловых камер прикрепляются бирки с указанием назначения арматуры, диаметра и направления движения теплоносителя. Расчет трубопроводов на прочность выполнен по программе "Старт" (версия 4-67 Профи). Монтаж и приемка работ согласно СП РК 4.02-104-2013, СН РК 4.02-04-2013 "Тепловые сети", СП РК 4.02-04-2003 «Тепловые сети. Проектирование и строительство сетей бесканальной прокладки стальных труб с пенополиуретановой изоляцией индустриального производства". Протяженность теплотрассы: Общая протяженность тепловой сети – 239,8 п.м., в т.ч.: бесканально под разгрузочными плитами: 2Ду159х4,5 - 233,6 п.м.; бесканально: 2Ду 57х3,5-6,2 п.м

Наружные сети водопровода и канализации

Проект строительства наружных сетей выполнен в соответствии с: инженерно-геологическими изысканиями, выполненными ТОО «Стадия» в 2019 г.; техническими условиями № 19-13 от 22 января 2019 года, выданными ТОО «Кызылжар су»; СНиП РК 4.01-02-2009 «Водоснабжение. Наружные сети и сооружения»; СН РК 4.01-03-2011 «Водоотведение. Наружные сети и сооружения». Монтаж трубопроводов вести согласно: СП 4.01-103-2013 «Наружные сети и сооружения водоснабжения и канализации», СН РК 4.01.05-2002 «Инструкция по проектированию и монтажу сетей водоснабжения и канализации из пластмассовых труб».

- Водоснабжение

Водоснабжение здания предусматривается от существующего водопровода диаметром 300 мм по ул. Бостандыкская. Система водоснабжения - объединенная низкого давления из полиэтиленовых труб ПЭ 100 SDR 17-225х13,4 – «питьевая» ГОСТ 18599-2001, протяженностью 766,7 п.м. Соединение труб - при помощи контактной стыковой сварки согласно СП РК 4.01- 103-2013; СН РК 4.01.05-2002. Наружное пожаротушение осуществляется от проектируемых пожарных гидрантов. Нормы потребления: на пожаротушение 20 л/с; степень огнестойкости II. Гарантированный напор в сети 20,0 м, согласно техническим условиям. Глубина прокладки водопровода принята 3,0-3,67 м до низа трубы. Стальные фасонные части перед укладкой подвергаются усиленной антикоррозийной изоляции. На проектируемых зданиях предусматривается установка табличек-указателей пожарных гидрантов, согласно СТ РК ГОСТ Р 12.4-026-2002.

- Канализация

Система канализации - бытовая. Сброс сточных вод, согласно технических условий, в существующую сеть канализации диаметром 500 мм по ул. Пушкина. 11

На сети запроектирована насосная станция для перекачки бытовых сточных вод, комплектной поставки с насосом марки Zenit, с расходом 4,0 м³/ч

и напором Н=10 м, потребляемая мощность 0.74 кВт. Категория надежности действия насосной станции-II. Диаметр станции 1300 мм, высота 4800 мм. Сети самотечной канализации К1 выполняются: из двухслойных профилированных труб " КОРСИС ПРО " по ГОСТ Р 54475-2011; из труб ПЭ 100 SDR 26 по ГОСТ 18599-2001, общая протяженность сети – 233,3 п.м. Сеть системы К1П выполнена из труб ПЭ 100 SDR 17 по ГОСТ 18599-2001, протяженностью 12,0 п.м. Глубина заложения сети от 2,80 м до 4,37 м. Смотровые колодцы выполняются из сборных железобетонных элементов по Т.П.Р. 902-09-22.

Наружные сети ливневой канализации

- система ливневой канализации выполнено согласно задания на проектирование, СП 4.01-103-2013 «Наружные сети и сооружения водоснабжения и канализации», СН РК 4.01.05-2002 «Инструкция по проектированию и монтажу сетей водоснабжения и канализации из пластмассовых труб». Отвод дождевых и талых вод от здания учебно-лабораторного корпуса производится в колодец отстойник. Сети самотечной канализации выполняются: из двухслойных профилированных труб "КОРСИС ПРО " по ГОСТ Р 54475-2011, протяженностью 415,3 п.м.; Глубина заложения сети принята от 1,43 м до 3,84 м. Смотровые колодцы выполняются из сборных железобетонных элементов по Т.П.Р. 902-09-22.84. Дождевые и талые стоки с площадки удаляются по спланированной поверхности в сторону колодца отстойника, расположенного на территории СКГУ. На сети запроектирована насосная станция для перекачки сточных вод, комплектной поставки с насосом марки Zenit, с расходом 94,0 м³/ч. и напором Н=10 м, потребляемая мощность 4 кВт. Категория надежности действия насосной станции-II. Диаметр станции 1600 мм, высота 6000 мм

Электротехнические решения

Проект разработан на основании задания на проектирование в соответствии с требованиями ПУЭ РК и технических условий № ТУ-08-2019-00138 от 06.02.2019 г. на электроснабжение, выданных АО «СК РЭК». В отношении надежности электроснабжения данный объект относится к I категории. Источник внешнего электроснабжения: СШ10 №1 ПС110/10кВ № 1 и РП-10/0,4кВ № 12 фидер № 20 СШ№2 ПС110/10кВ № 1. Точка подключения: Ячейка 10кВ фидер № 5 СШ№1 ПС110/10кВ № 1 и РУ-10кВ СШ№2 РП10/0,4кВ № 12. В соответствии с техническими условиями проектом предусмотрено: замена ячейки 10кВ фидер № 5 ПС110/10 № 1; в РП10/0,4кВ № 12 подключение от резервной ячейки 10кВ № 12; строительство КЛ-10кВ и КЛ-0,4кВ; монтаж ДГУ монтаж КТПН-2*1600/10/0,4кВ; КТПН-2*1600/10/0,4кВ предусмотрена комплектная. Фундамент для КТПН предусмотрен в разделе КЖ. Подключение камер КСО осуществляется кабелем ААШВ-10кВ через кабельные каналы, расположенные снизу камеры с подсоединением внутри камеры. Для подключения электроустановки проектируемого учебного корпуса предусмотрена прокладка кабельных линий, кабелем типа ВБбШВ-1кВ. Кабели прокладываются в земле, в траншее, на песчаной подсыпке толщиной 10 см. Проложенные кабели необходимо засыпать слоем песка толщиной 10 см. В местах пересечения кабелей дорог и

инженерных сетей кабели проложить в полиэтиленовых трубах ПНД. Для защиты кабеля 10кВ предусмотрена защита с помощью кирпичей. Для резервного питания предусмотрена установка дизельной электростанции (ДЭС). К установке принят дизель-генератор в погодозащищенном контейнере Dingxin Power-1200KW Dongchai. От ДЭС до шкафа АВР предусмотрена прокладка силового кабеля ВБбШв 4х240, предназначенного для электроснабжения и кабеля ВБбШв 4х2,5, необходимого для управления работой ДЭС. Согласно ТУ в ячейке 10кВ ПС110/10кВ № 1 предусмотрено: восстановление ячейки 10В фидер № 5 типа КСО-366-ЗН-200; установку 3-х трансформаторов тока ТОЛ-10 200/5А; установку счетчика A1140RL-BW-4T, 3*5А, 3*57.7/100В с GSM-модемом TELEOFIS RX400-R2; установку переходной клеммной колодки, подготовленную под опломбирование; установку разветвителя интерфейса ПР-3 в ячейке возле счетчика для подключения; счетчика электроэнергии к интерфейсному кабелю; подключение счетчика электроэнергии к сущ. УСПД интерфейсным кабелем RS-485; подключение дополнительного питания 110В счетчика электроэнергии от шкафа УСПД медным кабелем ПВ 2*2,5. Согласно ТУ в ячейке 10кВ РП10/0,4кВ №12 предусмотреть: подключение от резервной ячейки; ввод КЛ-10кВ В кабельном канале; установку 3-х трансформаторов тока ТОЛ-10 200/5А; установку счетчика A1140RL-BW-4T, 3*5А, 3*57.7/100В с GSM-модемом TELEOFIS RX400-R2; установку переходной клеммной колодки, подготовленную под опломбирование; Проектом предусмотрено наружное освещение территории. Освещение территории выполняется светодиодными светильниками мощностью 100Вт, установленными на опорах высотой 9 м. Электроснабжение опор освещения выполняется кабелем типа ВБбШв-1кВ 3х6 от щита ЯУО. Запитка светильников выполнена проводом ПВС-3х1,5. Управление освещением предусмотрено в автоматическом и ручном режиме с ящика управления ЯУО; Кабели прокладываются в земле на глубине 0,7 м согласно серии А5-92. Монтаж и прокладку кабельных линий предусмотрено выполнить в соответствии с требованиями "ПУЭ РК", СН РК 4.04-07-2013 и серии А5-92. Протяженность трассы КЛ-10кВ – 1519 м. Протяженность трассы КЛ-0,4кВ – 516 м. Протяженность трассы КЛ-наружного освещения – 683 м

Наружные сети телефонизации

Рабочий проект выполнен на основании задания на проектирование, технических условий № 6-08-20Л от 18 февраля 2020 г., выданных АО "Казахтелеком" СК ТУМС. Проект предусматривает выполнение следующих работ по устройству оптических сетей связи в границах застраиваемого участка: строительство 2-х отверстной телефонной канализации от ближайшего существующего колодца до проектируемого здания по адресу Пушкина 86Б. Ввод в здание одноотверстный; прокладка двух бронированных волоконно-оптических кабеля ВОК-8 в существующей и построенной кабельной канализации от здания Пушкина 81 (Корпус № 4 СКГУ им. М.Козыбаева) до проектируемого здания Пушкина 86Б. Строительство кабельной канализации предусмотрено выполнить полиэтиленовыми трубами диаметром 110 мм. Металлические элементы (броня) волоконно-оптических

кабелей в телекоммуникационном шкафу заземляются. В соответствии с ПУЭ РК для защиты людей от поражения электрическим током на объектах связи предусмотрено выполнить защитное заземление оборудования и броненокровов кабеля. Все монтажные работы выполнить согласно СНиП РК 3.02-10-2010 «Устройство систем связи, сигнализации и диспетчеризации инженерного оборудования жилых и общественных зданий. Нормы проектирования», ВСН 600-81 Инструкция по монтажу сооружений и устройств связи, радиовещания и телевидения. Протяженность проектируемой телефонной канализации – 225 м. Протяженность оптического кабеля связи – 1138 м.;

краткие технические характеристики по особенностям его размещения, по основным материалам и конструкциям, инженерному и технологическому оборудованию

5. На объекте установлено предусмотренное проектом оборудование в количестве согласно актам о его приемке после индивидуального испытания и комплексного опробования;

6. Наружные инженерные коммуникации (холодное и горячее водоснабжение, канализация, теплоснабжение, газоснабжение, электроснабжение и связь) обеспечивают нормальную эксплуатацию объекта (здания, сооружения, помещения) и приняты городскими эксплуатационными организациями;

7. Сметная стоимость по утвержденному проекту (проектной-сметной документации):

всего 445 985,556тыс. тенге, в том числе строительно-монтажных работ 307 559,389 тыс. тенге, оборудования, инструмента и инвентаря 138 426,167 тыс. тенге;

8. Сметная стоимость основных фондов, принимаемых в эксплуатацию _____тыс. тенге, в том числе строительно-монтажных работ _____тыс. тенге, оборудования, инструмента и инвентаря _____тыс. тенге;

9. Доля местного содержания предусмотрена в проектно-сметной документации 100% и фактически применено ____% (на объектах, финансируемых за счет государственных инвестиций и средств квазигосударственного сектора);

10. Класс энергоэффективности здания _____;

11. Объект построен в соответствии с утвержденным проектом (проектно-сметной документацией) и требованиями государственных нормативных документов в области архитектуры, градостроительства и строительства.

РЕШИЛ: «Строительство учебно-лабораторного корпуса "Kozybaev University Teaching and research center" СКГУ им. М. Козыбаева, находящегося по адресу: СКО, г. Петропавловск, ул. Пушкина, 86Б (наружные инженерные сети)» принять в эксплуатацию.

Заказчик:

КГУ «Управление строительства, архитектуры и градостроительства акимата Северо-Казахстанской области»

Галеев К.Т.

(фамилия, имя, отчество (при наличии), подпись руководителя М.П.)

Технический надзор

1) аттестованный (-ые) эксперт (-ы)

фамилия, имя, отчество (при наличии), подпись эксперта М.П. специализация аттестата, подпись, дата

2) аккредитованная организация **ТОО «АДС Сапа»**

Заместитель директора Айтмұқан Ә.Б.

(наименование организации), фамилия, имя, отчество (при его наличии) руководителя, подпись, дата М.П.

имеющей в своем составе аттестованного (-ых) эксперта (-ов)

Эксперт технического надзора

Специализация в части инженерных сетей Нургалиев И.И.

(фамилия, имя, отчество (при его наличии) эксперта, специализация аттестата), подпись, дата М.П.

Авторский надзор:

1) разработчик проекта **ТОО «Научно-исследовательский институт типового и экспериментального проектирования (Институт Жилища)»**

Лукьянченко Д.В.

(наименование организации, фамилия, имя, отчество (при его наличии), должность),подпись, дата

2) (аттестованный (-ые) эксперт (-ы)

Маматюриков Е.К.

(фамилия, имя, отчество (при его наличии) эксперта, специализация аттестата), подпись, дата

Подрядчик (генеральный подрядчик):

ПК «Агроспецмонтаж» Буркитов Т.С.

(фамилия, имя, отчество (при наличии), подпись руководителя М.П.)

Приложение 3
к акту приемки объекта
в эксплуатацию
форма

Технические характеристики объекта
(линии электропередач)

№	Наименование	Единица измерения	Количество
1	2	3	4
1	Воздушные ЛЭП низкого напряжения …	киломерт (далее – км)	
2	Воздушные ЛЭП Высокого напряжения 10 кВ	км	
3	Кабельные ЛЭП низкого напряжения …	км	0,516
4	Кабельные ЛЭП высокого напряжения…	км	1,519
5	Площадь опор	м 2	
6	Опоры:		
	1) металлические	штук	
	2) деревянные с деревянными приставками	шт	
	3) деревянные с железобетонными приставками	шт	
	4) железобетонные	шт	
	5) тросовые подвесы	шт	
7	Провода:		
	1) медные	км	
	2) алюминиевые	км	
	3) сталеалюминиевые	км	
8	Кронштейны для светильников:		
	1) железобетонные	шт	
	2) металлические	шт	
9	Арматура уличного освещения:		
	1) светильники с лампами накаливания	шт	
	2) светильники с ртутными лампами	шт	
	3) светильники с люминесцетными лампами	шт	
10	Кабели:		
	1) марки ВБбШв	км	
	2) марки ААШВ	км	
	3) марки ВБбШв	км	0,516
11	Муфты соединительные...	шт	
12	Муфты концевые	шт	
13	Контуры заземления	шт	9
14	Устройства грозозащиты	шт	
15	Дорожные покрытия кабельных сетей:		
	1) асфальтобетонные	м 2	
	2) булыжные	м 2	
	3) тротуары	м 2	

Заказчик КГУ «Управление строительства, архитектуры и градостроительства акимата Северо-Казахстанской области»

фамилия, имя, отчество (при наличии), подпись руководителя Место печати (при наличии)

Авторский надзор ТОО «НИИТЭП (институт жилища»

фамилия, имя, отчество (при наличии), подпись эксперта Место печати (при наличии)

Приложение 13
к акту приемки объекта в эксплуатацию
форма

Технические характеристики объекта
(сети, водоводы, коллекторы и т.п.)

№ п/п	Наименование	Единицы измерения	Количество, протяженность	Примечание
1	2	3	4	5
водопровод				
1	Водоводы (общая протяженность)	м	766,7	
	1) из стальных труб	м		
	2) из чугунных труб	м		
	3) из асбестоцементных труб	м		
	4) из железобетонных труб	м		
	5) из ПЭ труб	м	766,7	
2	Распределительная сеть (общая протяженность)	м		
	1) из стальных труб	м		
	2) из чугунных труб	м		
	3) из асбестоцементных труб	м		
	4) из полиэтиленовых труб	м		
	5)	м		
3	Прочие устройства			
	Смотровой колодец	шт		
	Задвижка d- 50	шт	2	
	« d- 100	шт	4	
	« d- 200	шт	2	
	Вентили d-	шт		
	« d-	шт		
	« d-	шт		
	Кран d-	шт		
	« d-	шт		
	« d-	шт		
	Гидрант	шт	2	
	Водопроводный ввод	шт		
	Водоразборная колонка	шт		
	Стальной футляр	шт		
	Питьевой фонтанчик	шт		
Канализация				
1	Коллекторы (общая протяженность)	м		
	1) из керамических труб	м		
	2) из чугунных труб	м		
	3) из бетонных труб	м		
	4) из асбестоцементных труб	м		
	5) из железобетонных труб	м		

	6)	м		
	7)	м		
2	Канализационная сеть (общая протяженность)	м	245,3	
	1) из керамических труб	м		
	2) из чугунных труб	м		
	3) из бетонных труб	м		
	4) из асбестоцементных труб	м		
	5) из железобетонных труб	м		
	6) ПЭ труба КОРСИС ПРО	м	245,3	
3	Прочие устройства			
	Смотровой колодец	шт	12	
	Выпуск	шт		

Горизонтальный разрез колодца	Вертикальный разрез колодца
Масштаб	Масштаб
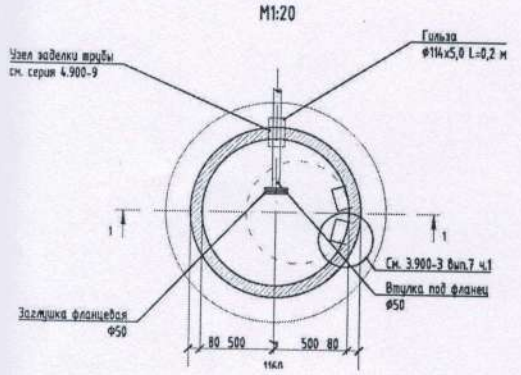	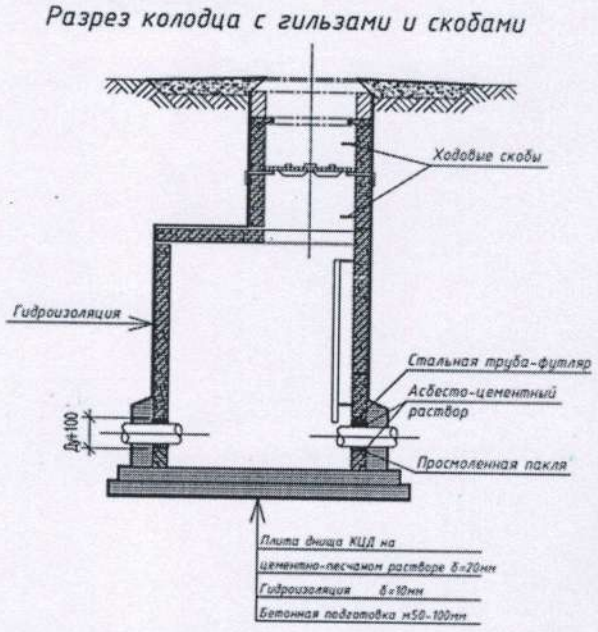

Спецификация

№ п/п	Наименование	Марка	Материал	Диаметр (мм) (размеры)	Коли-чество	Примечание
1	К1	КСП-31	Сборные железобетонные элементы	1500 мм	6 шт	
2	К1	КСУ1-101	Сборные железобетонные элементы	1500 мм	4 шт	
3	К1	В-2	Сборные железобетонные элементы	1500 мм	1 шт	
4	К1	В-2	Сборные железобетонные элементы	2000 мм	1 шт	

Схема привязки колодца к постоянным точкам-ориентирам

Заказчик КГУ «Управление строительства, архитектуры и градостроительства акимата Северо-Казахстанской области»

фамилия, имя, отчество (при наличии), подпись руководителя Место печати (при наличии)

Авторский надзор ТОО «НИИТЭП (институт жилища)» Ахмеджанов Е.К.

фамилия, имя, отчество (при наличии), подпись эксперта Место печати (при наличии)

Приложение 13
к акту приемки объекта в
эксплуатацию
форма

Технические характеристики объекта
(сети, водоводы, коллекторы и т.п.)

№ п/п	Наименование	Единицы измерения	Количество, протяженность	Приме-чание
1	2	3	4	5
Водопровод				
1	Водоводы (общая протяженность)	м		
	1) из стальных труб	м		
	2) из чугунных труб	м		
	3) из асбестоцементных труб	м		
	4) из железобетонных труб	м		
	5)	м		
2	Распределительная сеть (общая протяженность)	м		
	1) из стальных труб	м		
	2) из чугунных труб	м		
	3) из асбестоцементных труб	м		
	4) из полиэтиленовых труб	м		
	5)	м		
3	Прочие устройства			
	Смотровой колодец	шт		
	Задвижка d-	шт		
	« d-	шт		
	« d-	шт		
	Вентили d-	шт		
	« d-	шт		
	« d-	шт		
	Кран d-	шт		
	« d-	шт		
	« d-	шт		
	Гидрант	шт		
	Водопроводный ввод	шт		
	Водоразборная колонка	шт		
	Стальной футляр	шт		
	Питьевой фонтанчик	шт		
Канализация				
1	Коллекторы (общая протяженность)	м		
	1) из керамических труб	м		
	2) из чугунных труб	м		
	3) из бетонных труб	м		
	4) из асбестоцементных труб	м		

	5) из железобетонных труб	м		
	6)	м		
	7)	м		
2	Канализационная сеть (общая протяженность)	м	415,3	
	1) из керамических труб	м		
	2) из чугунных труб	м		
	3) из бетонных труб	м		
	4) из асбестоцементных труб	м		
	5) из железобетонных труб	м		
	6) ПЭ труба КОРСИС ПРО	м	415,3	
3	Прочие устройства			
	Смотровой колодец	шт	15	
	Выпуск	шт		

Горизонтальный разрез колодца	Вертикальный разрез колодца
Масштаб _____	Масштаб _____
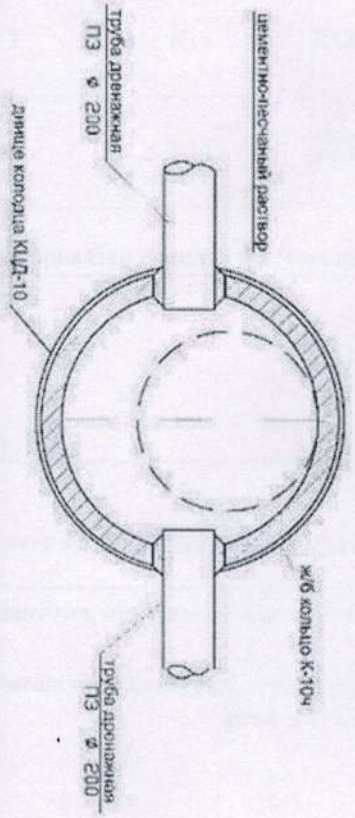	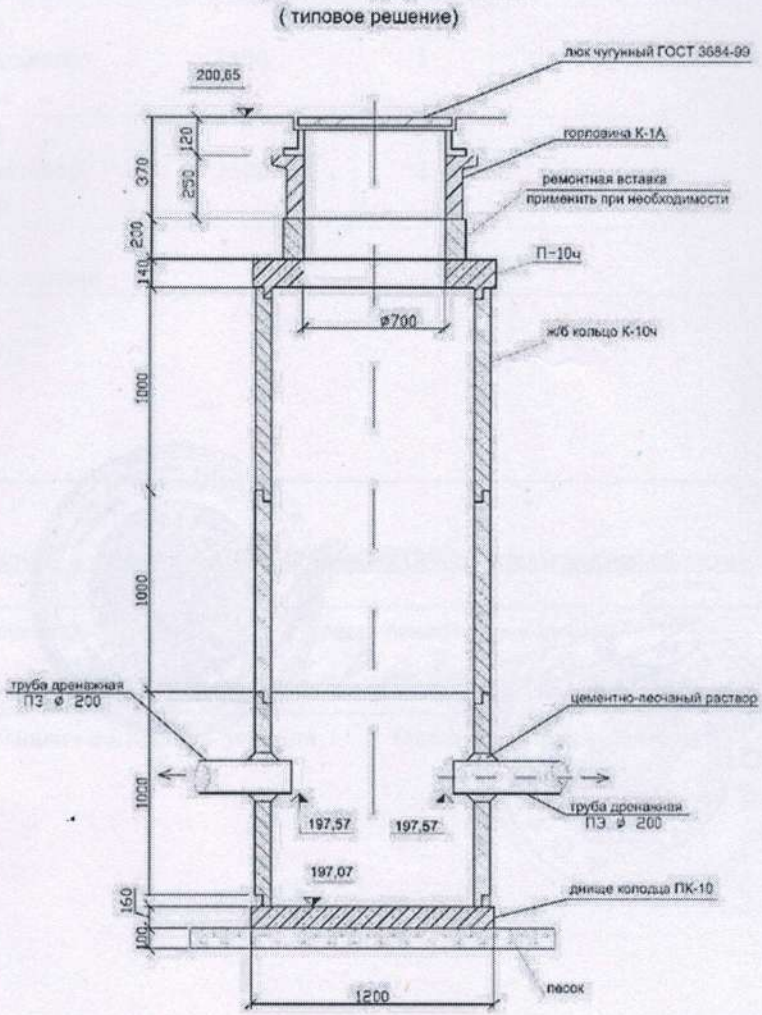

Спецификация

№ п/п	Наименование	Марка	Материал	Диаметр (мм) (размеры)	Коли-чество	Примечание

К2	КСП-31	Сборные железобетонные элементы	1500	3	
К2	КСУ1-101	Сборные железобетонные элементы	1500	2	
К2	В-2	Сборные железобетонные элементы	1500	1	
К2	В-2	Сборные железобетонные элементы	2000	1	
К14	КСП-31	Сборные железобетонные элементы	1500	5	
К14	КСУ1-101	Сборные железобетонные элементы	1500	1	
К14	КСП-29	Сборные железобетонные элементы	1500	1	
К14	КСП-28	Сборные железобетонные элементы	1500	1	

колодца к постоянным точкам-ориентирам

/ «Управление строительства, архитектуры и градостроительства акимата Северо-Казахстанской области»

мя, отчество (при наличии), подпись руководителя Место печати (при наличии)

адзор ТОО «НИИТЭП (институт жилища)», Шымшыров Е.К.

фамилия, имя, отчество (при наличии), подпись эксперта Место печати (при наличии)

Приложение 14
к акту приемки объекта в эксплуатацию
форма

Технические характеристики объекта
(тепловая трасса)

№ п/п	Наименование	Единицы измерения	Количество, протяженность	Примечание
1	Протяженность тепловой трассы	м	239,8	
	Протяженность воздушной прокладки:	м		
	1) на эстакадах	м		
	2) на опорах	м		
	Количество опор	шт		
	Протяженность подземной прокладки:	м	233,6	
	1) в проходных каналах	м		
	2) в полупроходных каналах	м		
	3) бесканальная прокладка	м	239,8	
2	Количество колодцев (камер)	шт	8	
3	Количество компенсаторов	шт	3	
4	Количество вводов	шт		
5	Количество задвижек	шт	12	

Горизонтальный разрез колодца (камеры)

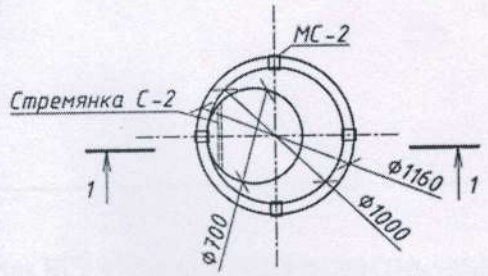

тикальный разрез колодца (камеры)

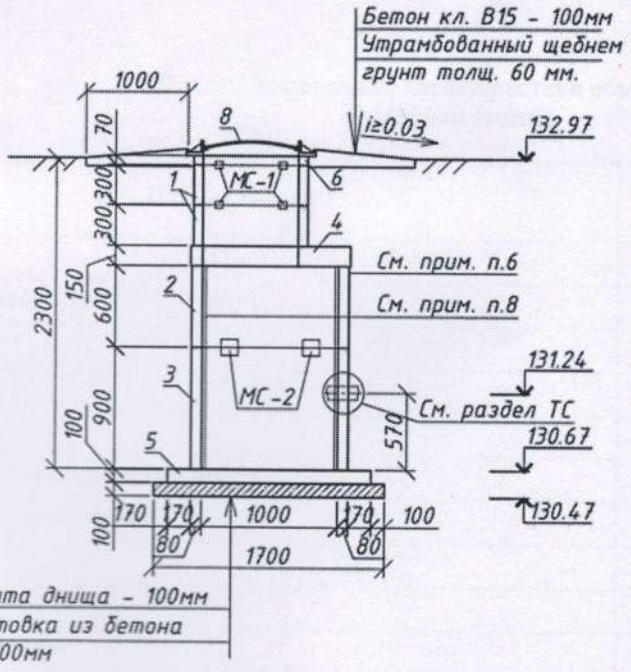

ификация

ема привязки колодца (камеры) к постоянным точкам-ориентирам

аказчик КГУ «Управление строительства, архитектуры и градостроительства акимата Северо-Казахстанской области»

фамилия, имя, отчество (при наличии), подпись руководителя Место печати (при наличии)

Авторский надзор ТОО «НИИТЭП (институт жилища)»

фамилия, имя, отчество (при наличии), подпись эксперта Место печати (при наличии)

Приложение 16
к акту приемки объекта в
эксплуатацию
форма

Технические характеристики объекта
(линии связи)

№ п/п	Наименование	Единицы измерения	Количество, протяженность
1	2	3	4
1	Воздушные линии связи, в том числе:	км	
	1) марка	км	
	2) марка	км	
	3) марка	км	
2	Кабельные линии связи, в том числе:	км	
	1) марка КС-ОКЛ-П-SM-8	км	1,138
	2) марка	км	
	3) марка	км	
3	Опоры, в том числе:	шт	
	1) металлические	шт	
	2) деревянные	шт	
	3) анкерные	шт	
	4) железобетонные	шт	
	5) тросовые подвесы	шт	
4	Колодцы сетевые, в том числе:	шт	
	1) ККС 1	шт	
	2) ККС 2	шт	
	3) ККС 3	шт	5
	4) ККС 4	шт	
	5) ККС 5	шт	
5	Муфты соединительные	шт	
6	Коллекторы коммуникационные, в том числе:		
	1) керамические	км	
	2) бетонные	км	
	3) асбесто-цементные	км	
	4) пластмассовые	км	
7	НУП (необслуживаемые усилительные пункты)	шт	
8	Прочие устройства		

Горизонтальный и вертикальный разрез колодца

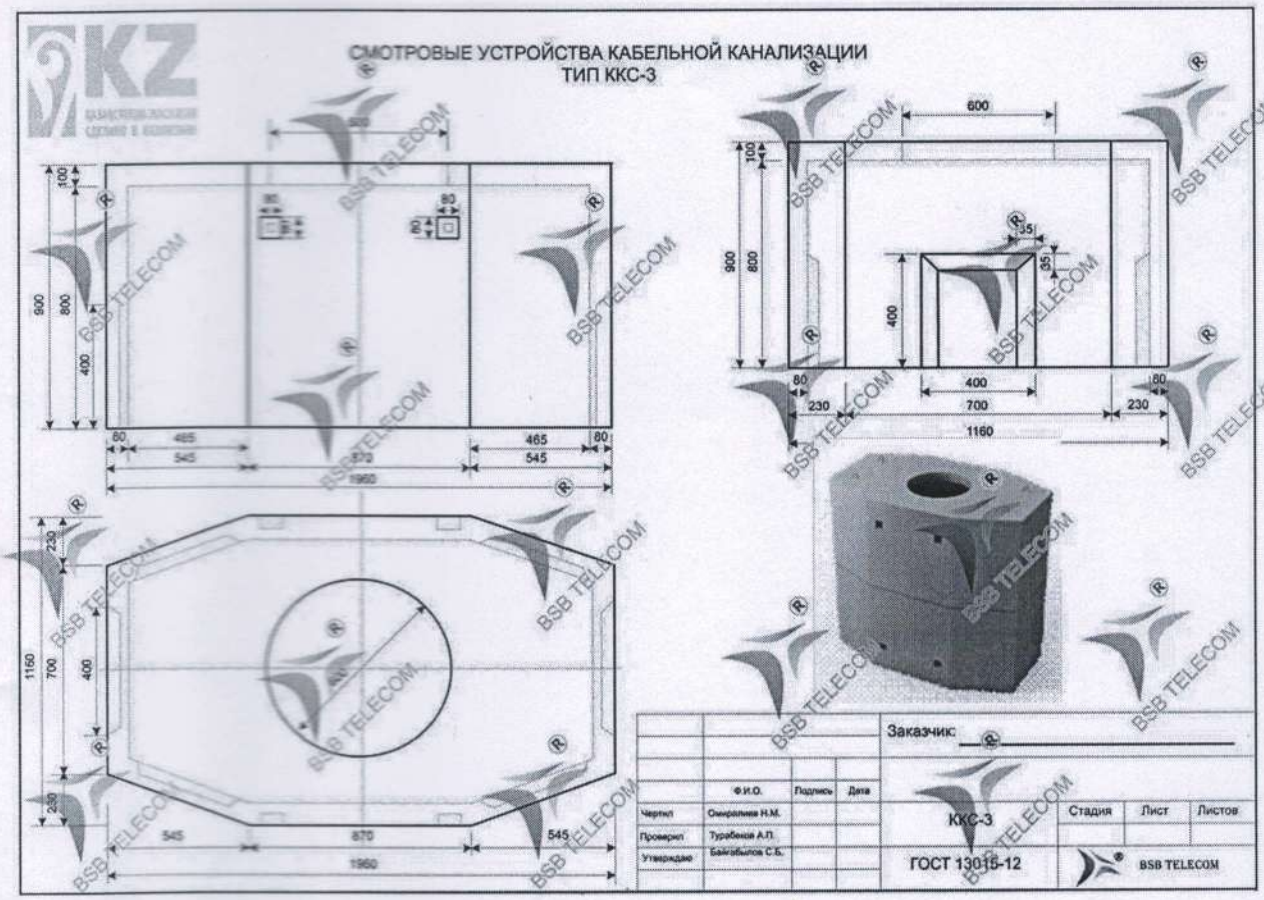

Спецификация

№ п/п	Наименование	Марка	Ед.изм	Материал	Коли-чество (размеры)	Примечание

Схема привязки колодцев кабельной линии связи и НУП к постоянным точкам-ориентирам

Заказчик КГУ «Управление строительства, архитектуры и градостроительства акимата Северо-Казахстанской области»

фамилия, имя, отчество (при наличии), подпись руководителя Место печати (при наличии)

Авторский надзор ТОО «НИИТЭП (институт жилища)»

фамилия, имя, отчество (при наличии), подпись эксперта Место печати (при наличии)

Прошито и пронумеровано

на _____ листах (__страниц)

Прошито и пронумеровано

на _____ листах (__страниц)