ТОО «Темирказык-Стройпроект»

Республика Казахстан, 040000, г. Талдыкорган,
ул. Жансугурова 114, офис 41
тел./факс: +7 (7282) 32-41-39 РНН 092200216064; ИИК KZ598560000000111936; БИК KCJBKZKX;
АО «Банк Центр Кредит»

Р А Б О Ч И Й П Р О Е К Т

«Капитальный ремонт здания сельской больницы, в п.Лепсы, Саркандского района,Жетысуской области».

Том 3.2. "АС".

Строительные решения.

Шифр:00055-57-11-2023

г. Талдыкорган 2023г.

ТОО «Темирказык-Стройпроект»

Республика Казахстан, 040000, г. Талдыкорган,
ул. Жансугурова 114, офис 41
тел./факс: +7 (7282) 32-41-39 РНН 092200216064; ИИК KZ598560000000111936; БИК KCJBKZKX;
АО «Банк Центр Кредит»

Р А Б О Ч И Й П Р О Е К Т

«Капитальный ремонт здания сельской больницы, в п.Лепсы, Саркандского района,Жетысуской области».

Том 3.2. "АС".

Строительные решения.

Шифр:00055-57-11-2023

Заказчик: "ГУ ГКП на ПХВ «САРКАНДСКАЯ ЦРБ»
Сарканского района, Жетысуской области".

Директор ТОО"Темирказык-стройпроект" _____ Кусаинов К.З.

ГИП _____ Ким Е.Г.

г. Талдыкорган 2023г.

Общие указания.

1.Проект на капитальный ремонт здания сельской больницы, в п.Лепсы, Саркандского района, Жетысуской области, выполнен на основании задания на проектирование выданным заказчиком ГУ ГКП НА ПХВ «САРКАНДСКАЯ ЦРБ» Сарканского района, Жетысуской области.

За отметку 0.000 принята отметка пола первого этажа, что соответствует абсолютной отметке от уровня Балтики 400.000.

2.Характеристика площадки строительства объекта и природно-климатические условия:

1.Рельеф площадки строительства -относительно ровный, с небольшим уклоном на север;

2.Грунты основания - пески пылеватые со вскрытой мощностью 6м;

Грунтовые воды на участке в период изысканий выработками глубиной 6м., вскрыты на глубине -4м., что выше 5м, см. примечание табл.6.1 СП РК 2.03-30-2017, соответственно тип грунтовых условий площадки строительства по сейсмическим свойствам III категории.

Нормативная глубина промерзания грунтов (СП РК 2.04-01-2017, табл. 3.3; СП РК 5.01-102-2013г., п.4.4.2, п.4.4.3)- для суглинков с примесью до 10% - 137см.;

3.Показатели сейсмической опасности зоны строительства по шкале MSK-64 в баллах: ОСЗ-2_{475} - 7 баллов, ОСЗ-2_{2475} - 8 баллов в соответствии с прил. «Б» СП РК 2.03-30-2017г. Сейсмичность площадки строительства при III типе грунтовых условий согласно п.6.3.5 и приложения «Б» СП РК 2.03-30-2017 принята 8 баллов ;

4.Климатический район -IIIВ;

5.Расчетная зимняя температура воздуха - температура наиболее холодных суток с обеспеченностью 0.98 - минус 35° С, температура наиболее холодной пятидневки с обеспеченностью 0.98 - минус 29° С;

6.Район по давлению ветра - II, характеристический скоростной напор ветра 0,29 кПа, согласно приложению «Ж» НТП РК 01-01-3.1 (4.1)-2017;

7.Район по весу снегового покрова - I, характеристическая снеговая нагрузка на грунт 0.8 кПа, согласно карте №4 НТП РК 01-01-3.1 (4.1)-2017.

3.Конструктивные решения.

1). Проектом предусмотрено сейсмоусиление стен здания больницы путем установки стальных рам поперечной жестокости, согласно п. 9.9.21, СП РК 2.03-30-2017, устройство входных узлов, устройство эвакуационной пожарной лестницы,строительство септика, а также реконструкция существующей крыши здания больницы.

2).Все пиломатериалы должны соответствовать ГОСТ 8486-86Е "Пиленные лесоматериалы".Сорт леса не ниже второго.

3).Работы по устройству кровли выполнить в соответствии с требованиями СП РК 3.02-137-2013 "Крыши и кровли".Исключить проникновение птиц в чердачное пространство,заделать все не нужные отверстия.

4).Соединения стальных накладок выполнить на шпильках М12 и анкерных шурупах Ø7.5мм, прочие соединения,не оговоренные, на обычных шурупах или гвоздях.

5).Крепление листов профнастила выполнять только саморезами с уплотнительной прокладкой. Саморезы, в карнизной зоне, установить в каждую волну. Запрещается крепление в верхний прогиб волны.По длине ската саморезы ставить в шахматном порядке с шагом не болле 100см через одну волну.

6).Под лежни и в местах сопряжения древесины с основанием подложить рубероид, который условно на чертежах не показан.

7).Для утепления чердачного перекрытия применить несгораемую минвату тол. 140мм. с коффициэнтом сопротивления теплопередачи не ниже λ= 0.037 Вт/м² · ℃.

8).Часть размеров на чертежах координационные или заготовочные, уточнить по месту.

9).Выполнить антисептирование и огнезащиту древесины.

10).Стальные конструкции выполнить с соблюдением требований СНиП РК 5.04-23-2002, ГОСТ 23118-99.Коффициэнт точности изготовления 0.25,отклонения размеров±2мм.Часть размеров на чертежах номинальные или заготовочные, конструктивные размеры деталей уточнить с учетом зазоров и разделки кромок металла, необходимых для сварных швов.

11).Безфасоночные сварные соединения выполнить встык, в тавр со стыковыми швами с полным проплавлением стенки профиля для чего при изготовлении установочный зазор принять 0.5-0.7 толщины стенки примыкающего элемента.Такие швы расчитывают,как стыковые.

12).Высоту катетов сварных швов принять максимальными по наименьшей толщине и не менее минимальных по наибольшей толщине соединяемых деталей. Материал для сварки проволока Св-08А или электроды Э-42,Э-52.

13).Выполнить антикоррозионную зашиту стальных конструкций покрытием двумя слоями эмали ПФ-115 по ГОСТ 6465-76, тол. 40мк,по двум слоям грунта ГФ-021 по ГОСТ 25129-82.

14).При бетонировании выгреба использовать бетононасосы или бадьи с виброхоботом для избежания расслоения бетона и образования раковин, или обеспечить высоту падения бетонной смеси не более 30см. иным способом.

15).Соединения арматурных стержней рекомендуется выполнить встык ванной или контактной сваркой. При невозможности выполнения указанной сварки допускается выполнить соединения внахлестку или с накладками, с разбежкой стыков, в местах с минимальными величинами изгибающих моментов с суммарной длиной шва от центра соединения не менее 10 диаметров продольной арматуры, высотой не менее 4мм и не менее 0.25d, шириной не менее 10мм и не менее 0.5d.

16).Монолитные конструкции септика выполнить из бетона класса прочности С20/25,с маркой по морозостойкости F50.

Ведомость основных комплектов рабочих чертежей.

Обозначение	Наименование	Примечание
Том 2.ГП	Генплан благоустройства.	
Том 3.1.АР	Архитектурные решения.	
Том 3.2.АС	Конструктивные решения.	
Том 3.3.1.АС	Котельная.Конструктивные решения.	
Том 3.3.2.КМ	Котельная.Конструкции металлические.	
Том 4.1 ОВ	Отопление и вентиляция.	
Том 4.2 ТМ	Тепломеханическая часть	
Том 5.1 ВК	Водоснабжение и канализация.	
Том 5.2 НВК	Наружное водоснабжение и канализация.	
Том 6. ЭМО	Электроосвещение и силовое оборудование.	
Том 7.1 ПС	Охрано-пожарная сигнализация и оповещение.	
Том 7.2 ВН	Видеонаблюдение.	
Том 7.3 СС	Телефонизация и доступ к сети интернет.	
Том 8. ТХ	Технологическое оборудование.	

Примечание: под номером том 1 согласно ГОСТ 21.101 пронумерована "Общая поясительная записка".

Технические решения, принятые в рабочих чертежах, соответствуют требованиям экологических, санитарно-гигиенических, противопожарных и др. норм, и обеспечивают безопасную для жизни и здоровья людей эксплуатацию объекта при соблюдении предусмотренных чертежами мероприятий.

ГИП Ким Е.Г.

Согласовано

Инж.ВК,НВК	Зубкова И.А.	
Инж.ТС,ОВ	Колесников С.	
Инж.ПС	Тарыбаев С.	
Технолог	Ладыгина И.Г.	
Архит.констр.	Ким Е.Г.	
Инж.ЭОМ,ЭН,ЭС	Даулетканов К.	

Согласовано

Взамен инв №

Подп. и дата

Инв № подл.

Изм.	Кол.уч.	Лист	№док.	Подпись	Дата	00055-57-11-2023/АС		
						«Капитальный ремонт здания сельской больницы, в п.Лепсы, Саркандского района, Жетысуской области».		
ГИП		Ким Е.Г.			20.12.23	Здание больницы.	стадия	лист	листов
Разработал		Ким Е.Г.			20.12.23		РП	1	52
Т.контр.		Кусаинов К.З.			20.12.23				
						Общие данные.	ТОО "Темирказык-Стройпроект"		
Н.контр.		Кусаинов К.З.			20.12.23				
Утвержд.									

Ведомость рабочих чертежей основного комплекта АС.

Лист	Наименование	Примечание
1	Общие данные.	
2	Общие данные.	
3	Ситуационная схема до ремонта.	
4	Ситуационная схема после ремонта.	
5	Схема установки стальных рам поперечной жесткости.	
6	Стальные рамы.	
7	Узлы рам.	
8	Сечения рам.	
9	Спецификация элементов сейсмоусиления стен рамами.	
10	Планы ВУ №1.	
11	Виды и МС ВУ-1.	
12	Ограждения ВУ-1.	
13	План кровли ВУ №1.	
14	Ферма ФС-1,2.	
15	Спецификация элементов входного узла ВУ-1.	
16	План ВУ №2.	
17	Вид 2в-2в.ВУ-2.	
18	Спецификация элементов входных узлов ВУ-2.	
19	Планы ВУ №3.	
20	Вид 3в-3в.ВУ-3.	
21	Спецификация элементов входных узлов ВУ-3.	
22	Планы ВУ №4.	
23	Вид 3в-3в.ВУ-2.	
24	Спецификация элементов входных узлов ВУ-4.	
25	План септика на отм.+4.200.	
25а	План котлована септика.	
26	Схема армирования септика.	
27	Спецификация элементов септика.	
28	План фундаментов эвакуационной лестницы ЛЭ-1.	
29	Узлы эвакуационной лестницы ЛЭ-1.	
30	Спецификация элементов эвакуационных лестниц ЛЭ-1.	
31	План существующей кровли и стропильной системы.	
32	Виды существующей крыши.	
33	План модернизированной кровли и стропильной системы.	
34	Виды модернизированной крыши.	
35	Виды и узлы модернизированной крыши.	
36	Узлы модернизированной крыши.	
37	Фрагмент №1 модернизированной крыши.	
38	План фрагмента №2 модернизированной крыши.	
39	Виды 2-2,3-3,4-4,5-5 фрагмента №2 модернизированной крыши.	
40	Вид 1-1 фрагмента №2 модернизированной крыши.	
41	Схемы стоек пространственного каркаса фронтона КФ-1.	
42	Фрагмент №3 модернизированной крыши.Ведомость демонтажных и восстановительных работ по крыше.	
43	Спецификация элементов крыши.	
44	Спецификация элементов приямков.	
45	План навеса для поливочного насоса.	
46	Спецификация элементов навеса.	
47	Схема расположения монолитных участков.	
48	Схема расположения монолитных участков.	
49	Схема армирования монолитных участков.	
50	Схема армирования монолитных участков.	
51	Спецификация элементов монолитных участков.	

Согласовано

Инж.ВК,НВК	Зубкова И.А.	
Инж.ТС,ОВ	Колесников С.	
Инж.ПС	Тарыбаев С.	

Согласовано

Технолог	Ладытина И.Г.	
Архит.констр.	Ким Е.Г.	
Инж.ЭОМ,ЭН,ЭС	Даулетканов К.	

Взамен инв №

Подп. и дата

Инв № подл.

Изм.	Кол.уч.	Лист	№док.	Подпись	Дата
ГИП		Ким Е.Г.			
Разработал		Ким Е.Г.			
Т.контр.		Кусаинов К.З.			
Н.контр.		Кусаинов К.З.			
Утвержд.					

00055-57-11-2023/АС

«Капитальный ремонт здания сельской больницы, в п.Лепсы, Саркандского района, Жетысуской области».

Здание больницы.

стадия	лист	листов
РП	2	52

Общие данные.

ТОО "Темирказык-Стройпроект"

Ситуационная схема,до ремонта.

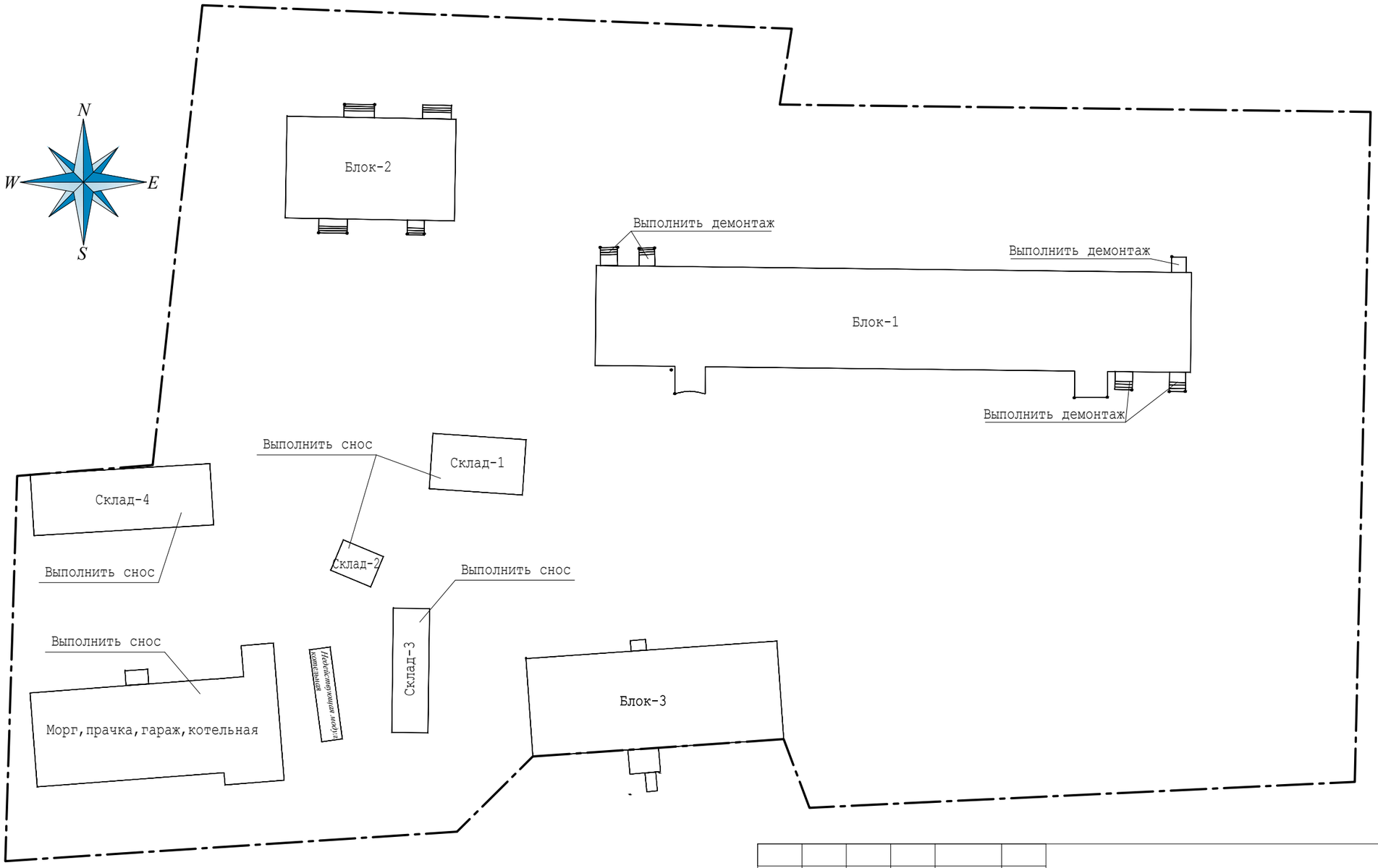

Согласовано		
Инж.ВК,НВК	Зубкова И.А.	
Инж.ТС,ОВ	Колесников С.	
Инж.ПС	Тарыбаев С.	

Согласовано		
Технолог	Ладыгина И.Г.	
Архит.констр.	Ким Е.Г.	
Инж.ЭОМ,ЭН,ЭС	Даулетканов К.	

Взамен инв №	Подп. и дата	Инв № подл.

Изм.	Кол.уч.	Лист	№док.	Подпись	Дата
ГИП		Ким Е.Г.			
Разработал		Ким Е.Г.			
Т.контр.		Кусаинов К.З.			
Н.контр.		Кусаинов К.З.			
Утвержд.					

00055-57-11-2023/АС

«Капитальный ремонт здания сельской больницы, в п.Лепсы, Саркандского района, Жетысуской области».

Здание больницы.

Стадия	Лист	Листов
РП	3	

Ситуационная схема,до ремонта.

ТОО "Темирказык-Стройпроект"

Ситуационная схема,после ремонта.

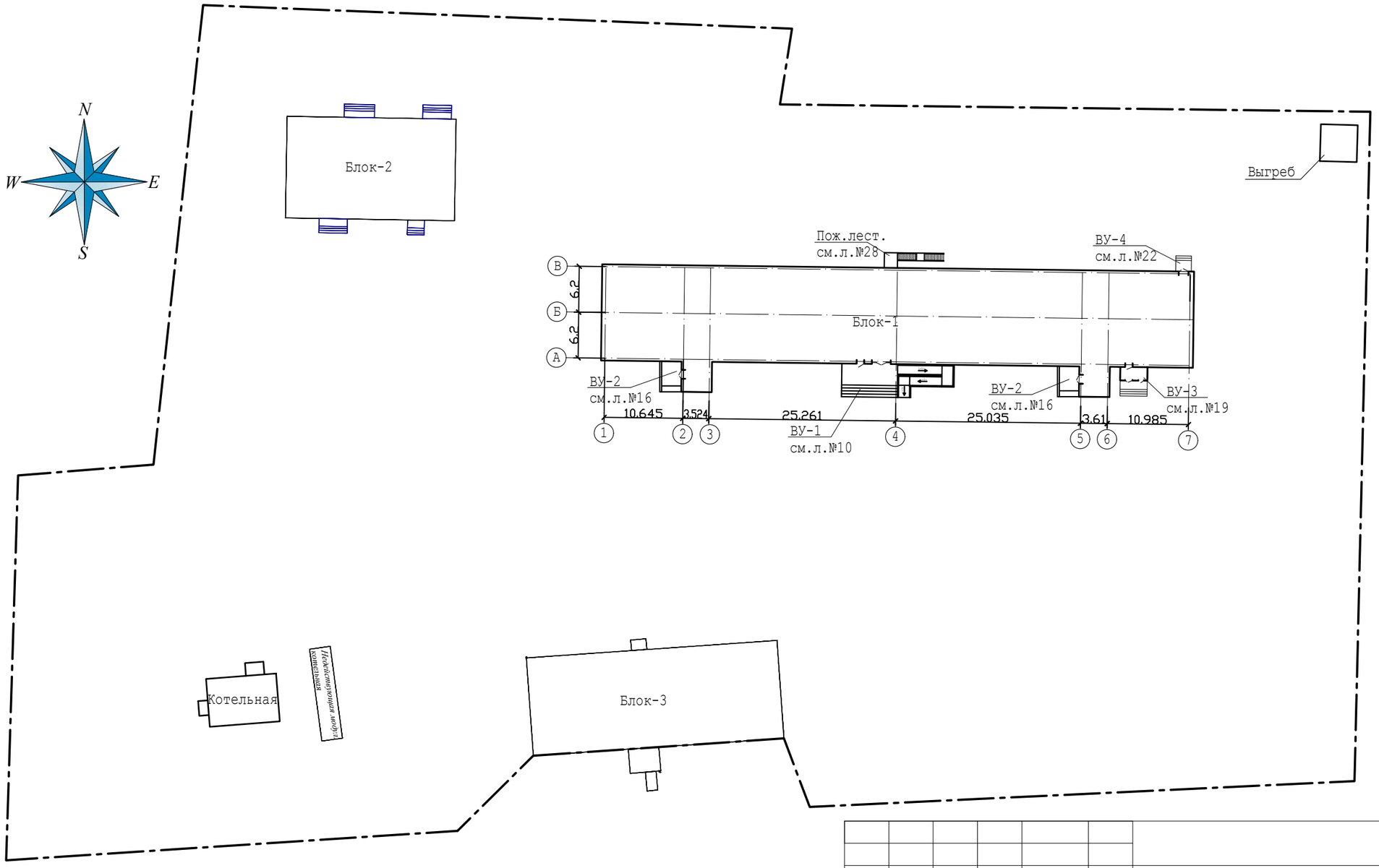

Согласовано

Взамен инв №

Подп. и дата

Инв № подл.

						00055-57-11-2023/АС
Изм.	Кол.уч.	Лист	№док.	Подпись	Дата	«Капитальный ремонт здания сельской больницы, в п.Лепсы, Саркандского района, Жетысуской области».
ГИП		Ким Е.Г.				Здание больницы. — стадия: РП; лист: 4; листов:
Разработал		Ким Е.Г.				
Т.контр.		Кусаинов К.З.				
Н.контр.		Кусаинов К.З.				Ситуационная схема после ремонта. — ТОО "Темирказык-Стройпроект"
Утвержд.						

Схема установки стальных рам поперечной жесткости 1-го этажа на отм.0.000.

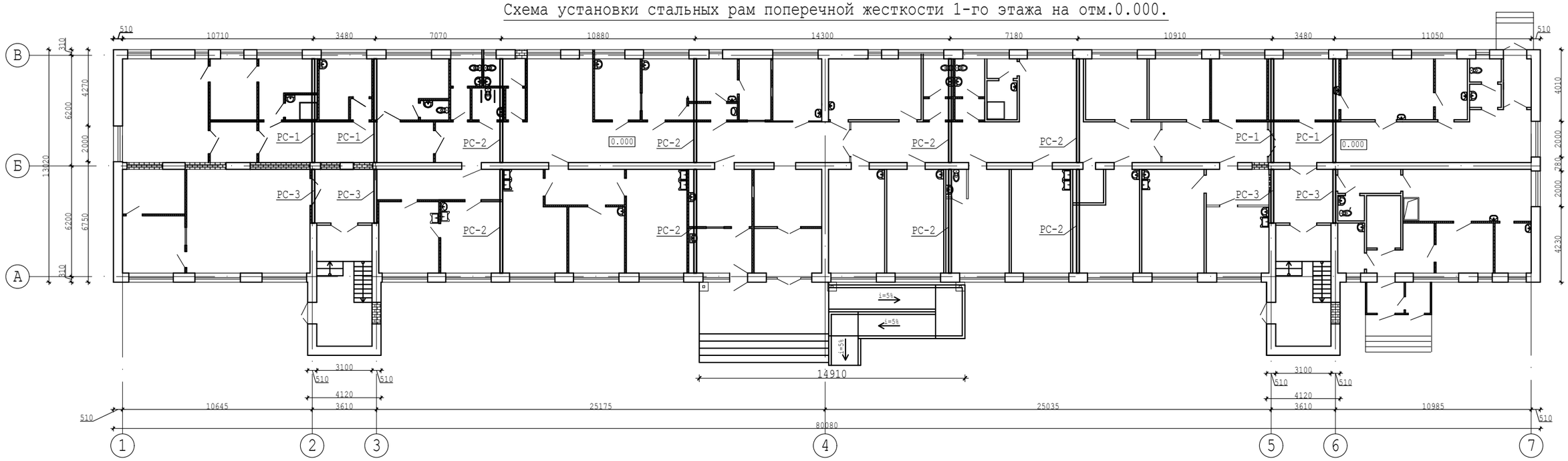

Схема установки стальных рам поперечной жесткости 2-го этажа на отм.+3.300.

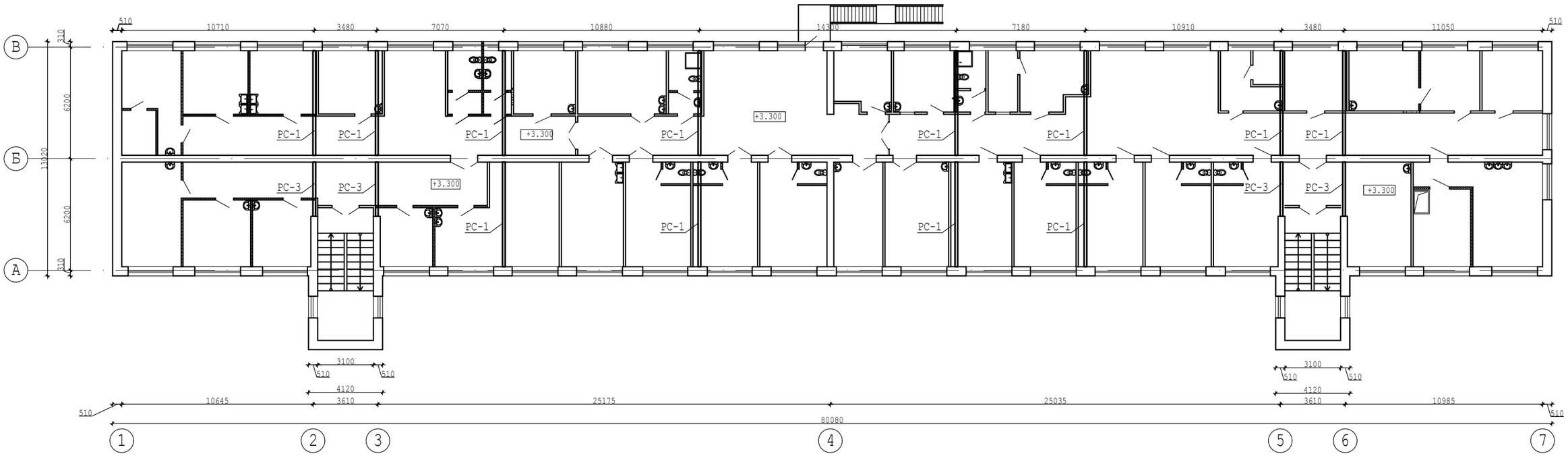

Согласовано		
Инж.ВК,НВК	Зубкова И.А.	
Инж.ТС,ОВ	Колесников С.	
Инж.ПС	Тарыбаев С.	

Согласовано		
Технолог	Ладыгина И.Г.	
Архит.констр.	Ким Е.Г.	
Инж.ЭОМ,ЭН,ЭС	Даулетканов К.	

Взамен инв №

Подп. и дата

Инв № подл.

Изм.	Кол.уч.	Лист	№док.	Подпись	Дата
ГИП		Ким Е.Г.			
Разработал		Ким Е.Г.			
Т.контр.		Кусаинов К.З.			
Н.контр.		Кусаинов К.З.			
Утвержд.					

00055-57-11-2023/АС

«Капитальный ремонт здания сельской больницы, в п.Лепсы, Саркандского района, Жетысуской области».

Здание больницы.

стадия	лист	листов
РП	5	

Схема установки стальных рам поперечной жесткости.

ТОО "Темирказык-Стройпроект"

Усиление стен стальной рамой РС-1.

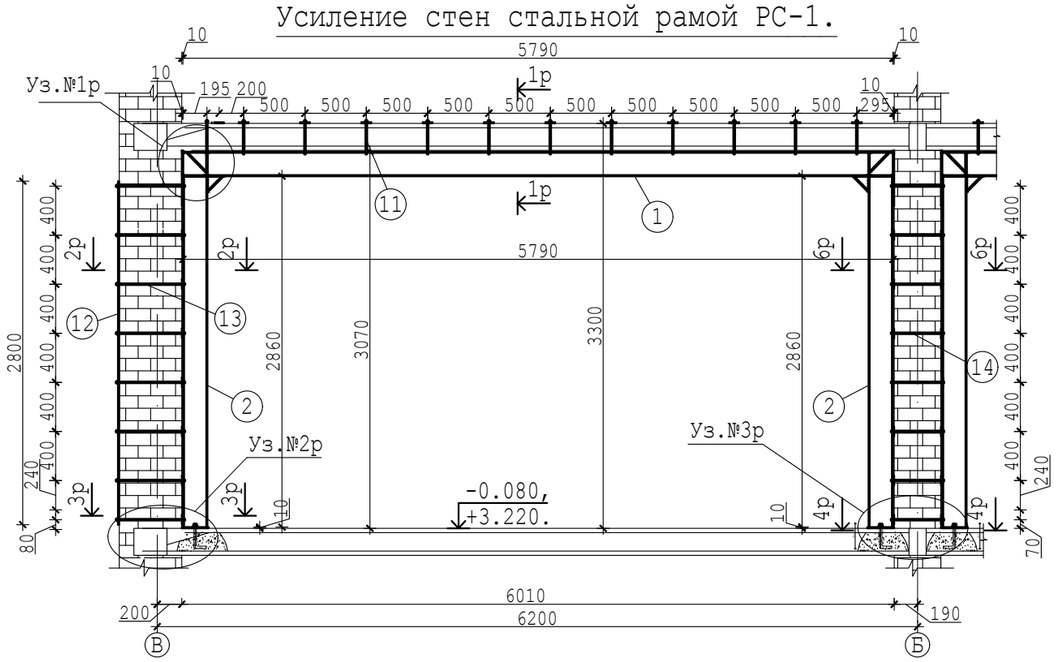

Усиление стен стальной рамой РС-3.

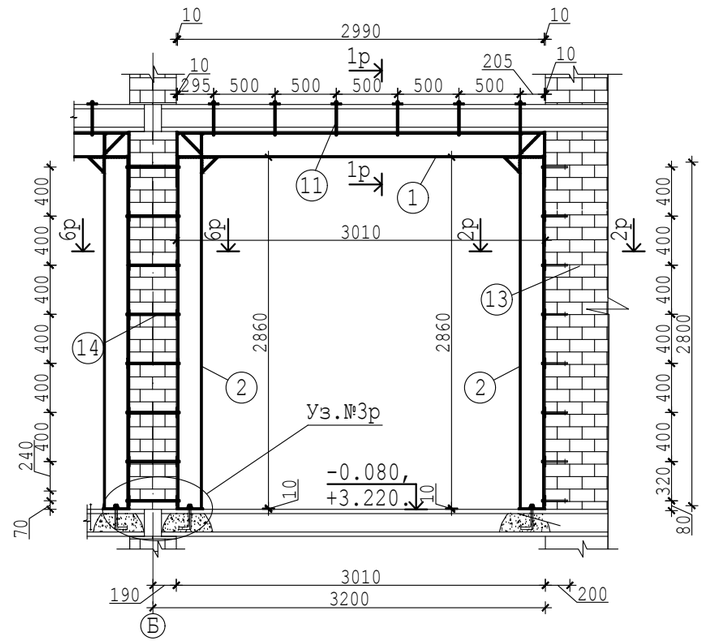

Усиление стен стальной рамой РС-2.

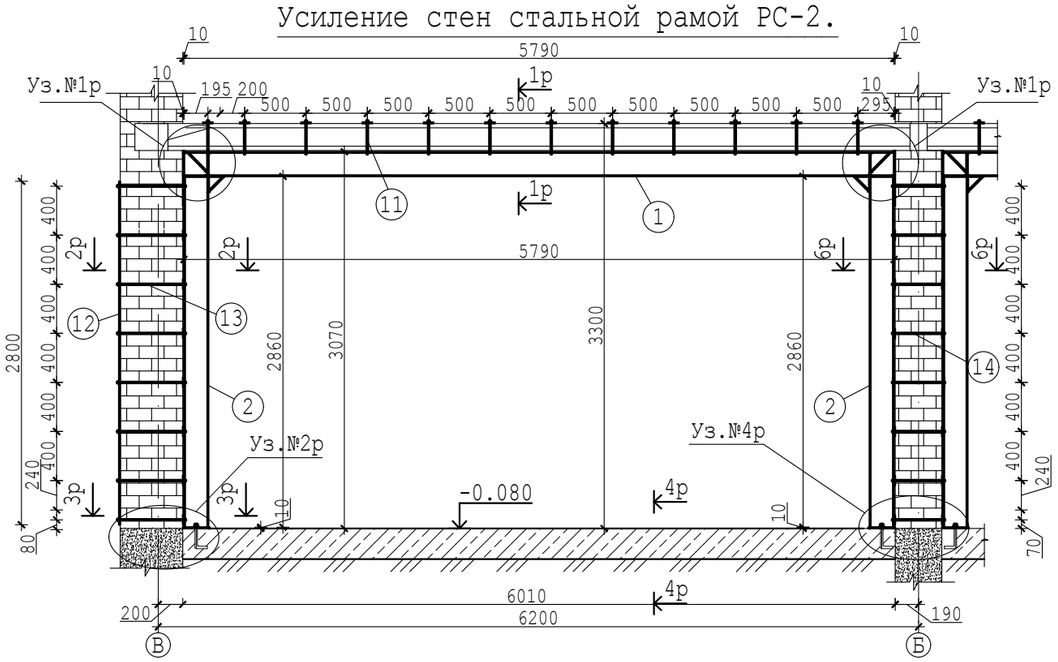

Указания по производству работ.

1.Монтаж рам выполнять после демонтажа торкрет-штукатурки стен до вертикальных сеток 5 Вр-I,сетки условно на чертежах не показаны;
2.Все конструкции построечного возведения, размеры на чертежах номинальные или заготовочные, уточнить по месту.
3.Стальные конструкции выполнить с соблюдением требований СНиП РК 5.04-23-2002, ГОСТ 23118-99.Коффициэнт точности изготовления 0.25, отклонения размеров±2мм.Часть размеров на чертежах номинальные или заготовочные, конструктивные размеры деталей уточнить с учетом зазоров и разделки кромок металла, необходимых для сварных швов.
4.Высоту катетов сварных швов принять максимальными по наименьшей толщине и не менее минимальных по наибольшей толщине соединяемых деталей. Материал для сварки проволока Св-08А или электроды Э-42,Э-52.
5. Выполнить антикоррозионную зашиту стальных конструкций покрытием двумя слоями эмали ПФ-115 по ГОСТ 6465-76, тол. 40мк,по двум слоям грунта ГФ-021 по ГОСТ 25129-82.
6.Рамы обшить гипсокартоном марки ГКЛВО

						00055-57-11-2023/АС		
Изм.	Кол.уч.	Лист	№док.	Подпись	Дата	«Капитальный ремонт здания сельской больницы, в п.Лепсы, Саркандского района, Жетысуской области».		
ГИП		Ким Е.Г.				Здание больницы.	стадия	лист	листов
Разработал		Ким Е.Г.					РП	6	
Т.контр.		Кусаинов К.З.							
Н.контр.		Кусаинов К.З.				Стальные рамы.	ТОО "Темирказык-Стройпроект"		
Утвержд.									

Согласовано

Взамен инв №

Подп. и дата

Инв № подл.

Узел №1р.

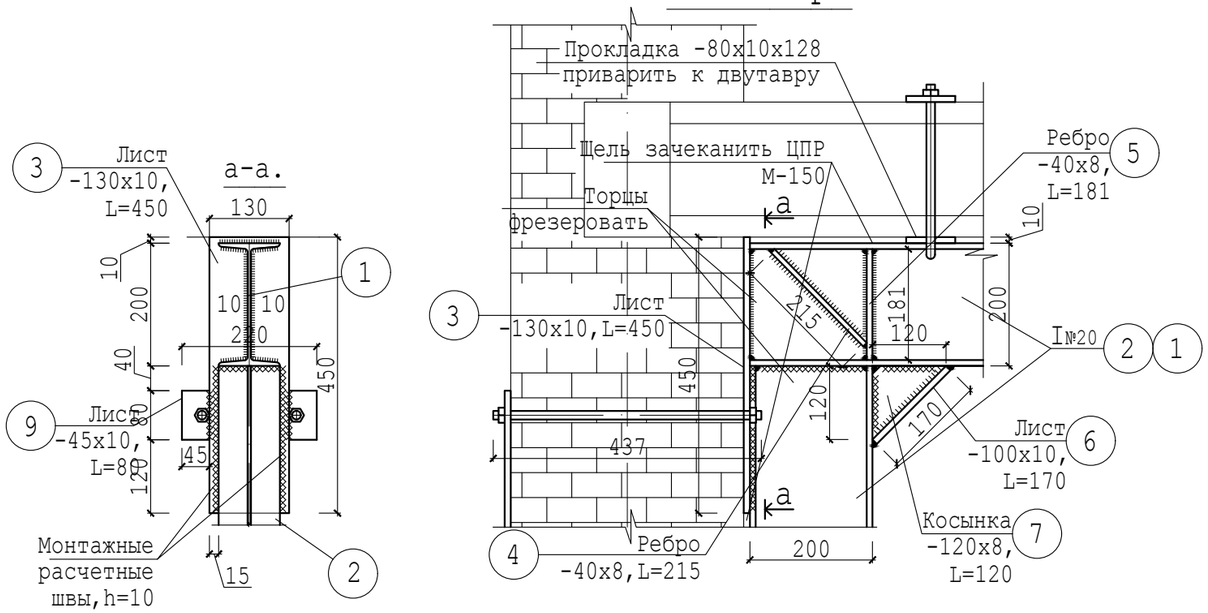

Узел №3р.

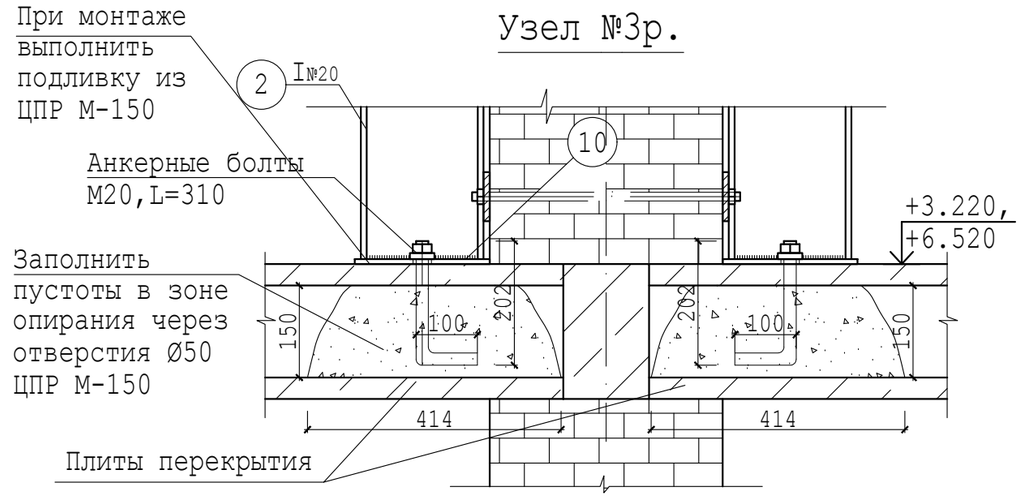

Узел №3р.

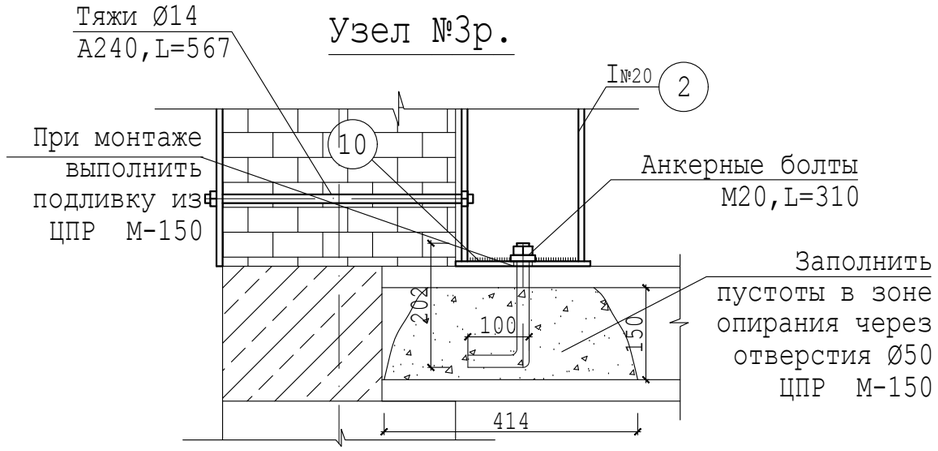

Узел №4р.

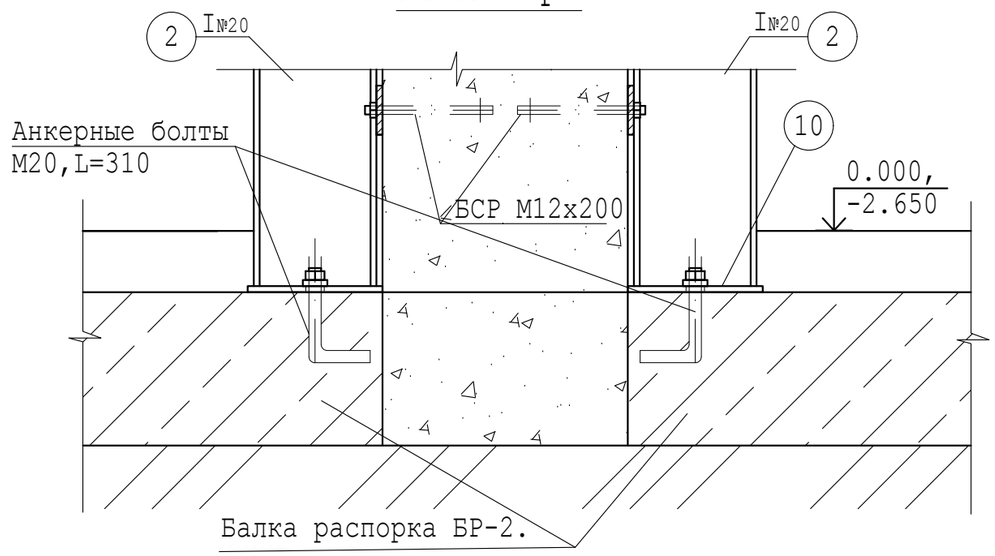

Узел №2р.

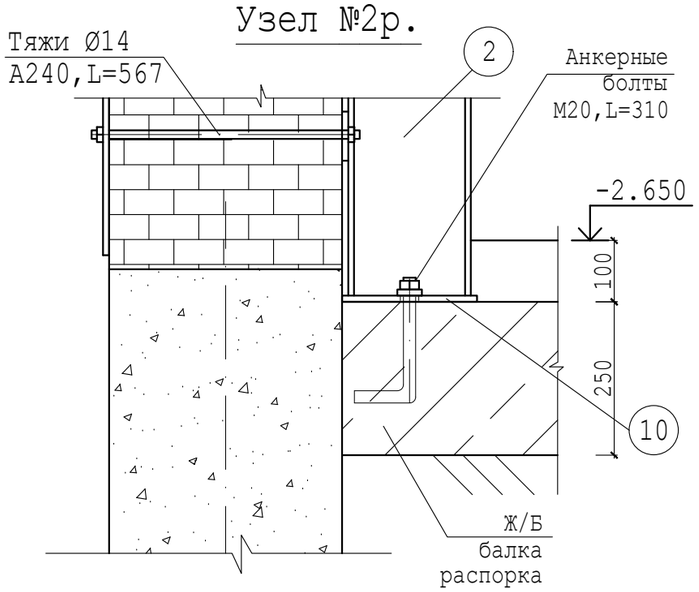

Согласовано

Взамен инв №

Подп. и дата

Инв № подл.

Изм.	Кол.уч.	Лист	№док.	Подпись	Дата	00055-57-11-2023/АС		
						«Капитальный ремонт здания сельской больницы, в п.Лепсы, Саркандского района, Жетысуской области».		
ГИП		Ким Е.Г.				Здание больницы.	стадия	лист	листов
Разработал		Ким Е.Г.					РП	7	
Т.контр.		Кусаинов К.З.							
Н.контр.		Кусаинов К.З.				Узлы рам.	ТОО "Темирказык-Стройпроект"		
Утвержд.									

Сеч.1р-1р.

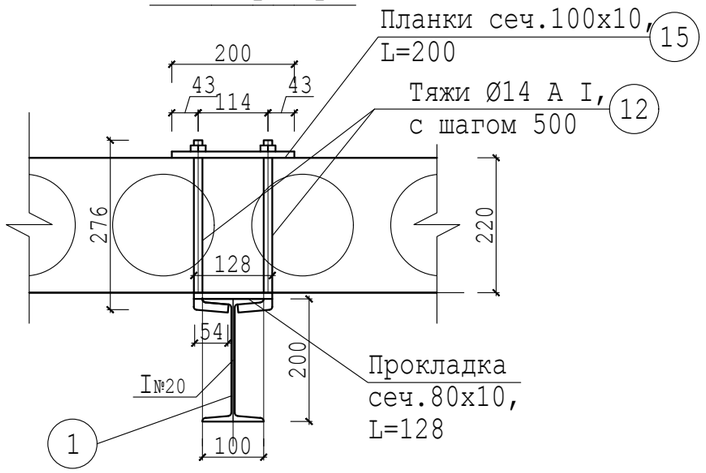

Сеч.2р-2р.

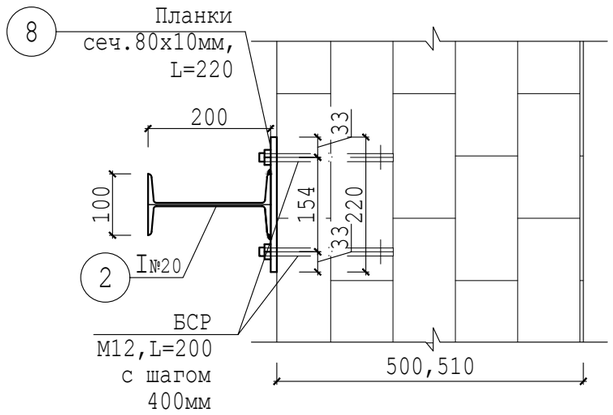

Сеч.3р-3р.

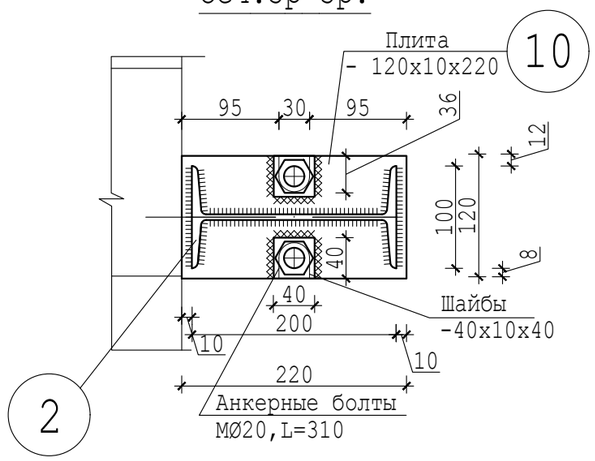

Сеч.4р-4р.

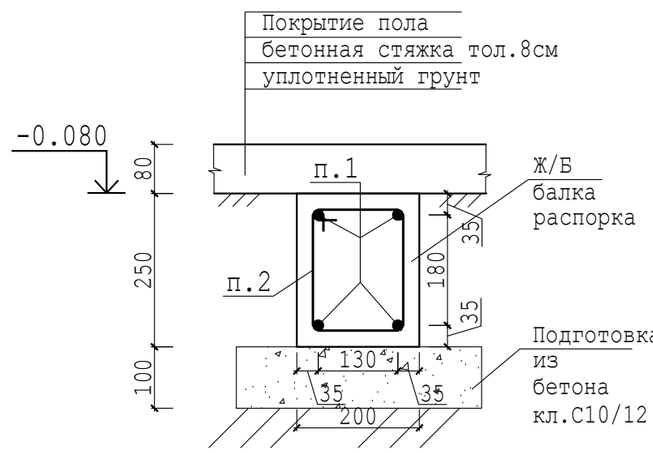

Сеч.5р-5р.

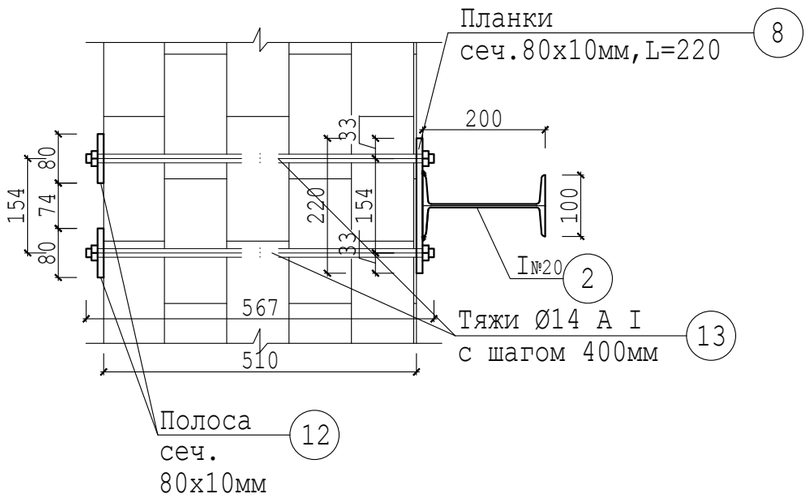

Сеч.6р-6р.

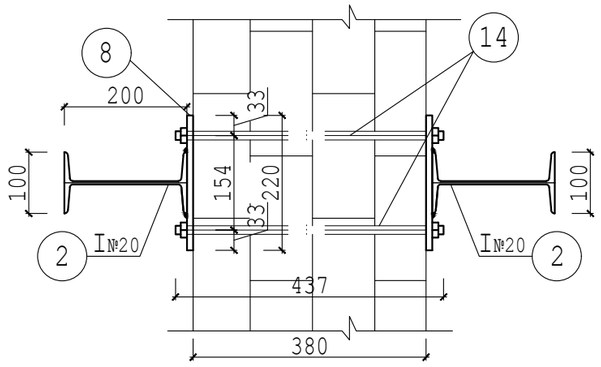

Схема армирования балки распорки БР-1.

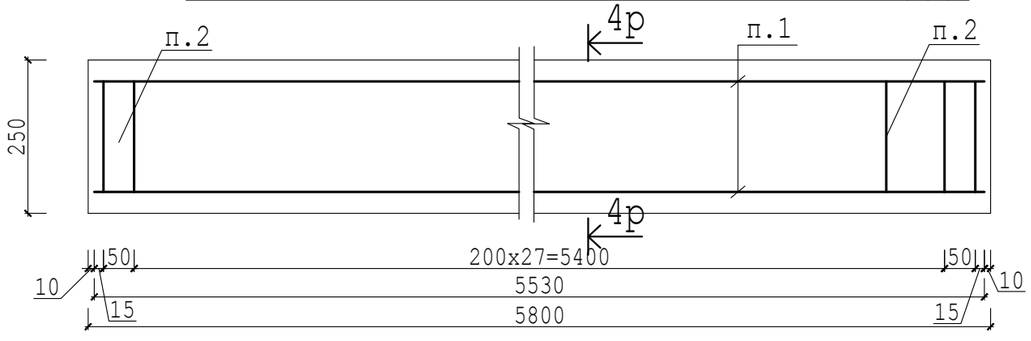

						00055-57-11-2023/АС
Изм.	Кол.уч.	Лист	№док.	Подпись	Дата	«Капитальный ремонт здания сельской больницы, в п.Лепсы, Саркандского района, Жетысуской области».
ГИП		Ким Е.Г.				Здание больницы. — стадия: РП; лист: 8; листов:
Разработал		Ким Е.Г.				
Т.контр.		Кусаинов К.З.				
Н.контр.		Кусаинов К.З.				Сечения рам. — ТОО "Темирказык-Стройпроект"
Утвержд.						

Согласовано		
Инж.ВК,НВК	Зубкова И.А.	
Инж.ТС,ОВ	Колесников С.	
Инж.ПС	Тарыбаев С.	
Технолог	Ладыгина И.Г.	
Архит.констр.	Ким Е.Г.	
Инж.ЭОМ,ЭН,ЭС	Даулетканов К.	

Взамен инв №

Подп. и дата

Инв № подл.

Спецификация элементов сейсмоусиления стен рамами.

Поз.	Обозначение	Наименование	Кол.	Масса, ед.	Приме чание
		Рама усиления РС-1(на 16шт).			
1	Сталь С245. ГОСТ 8239-89.	Двутавр № 20,L=5790	16	121.6	1946кг
2	Сталь С245. ГОСТ 8239-89.	Двутавр № 20,L=2860	32	60	1920кг
3	Сталь С245. ГОСТ19903-74.	Лист -130х10,L=450	32	4.6	147кг
4	Сталь С245. ГОСТ19903-74.	Ребро -40х8,L=215	64	0.54	35кг
5	Сталь С245. ГОСТ19903-74.	Ребро-40х8,L=181	64	0.46	29кг
6	Сталь С245. ГОСТ19903-74.	Лист-100х10,L=170	32	1.34	43кг
7	Сталь С245. ГОСТ19903-74.	Косынка -120х8,L=120	32	0.9	29кг
8	Сталь С245. ГОСТ19903-74.	Планки сеч.80х10мм,L=220	224	1.38	309кг
9	Сталь С245. ГОСТ19903-74.	Лист -45х10,L=80	64	0.28	18кг
10	Сталь С245. ГОСТ19903-74.	Плита - 120х10х220	32	2.08	66кг
11	ГОСТ 34028-2016	Тяжи Ø14 А I,L=330	384	0.4	154кг
12	Сталь С245. ГОСТ103-2006.	Полоса сеч.80х10,L=2760	32	17.4	557кг
13	ГОСТ 34028-2016	Тяжи Ø14 А I,L=567	256	0.685	252кг
14	ГОСТ 34028-2016	Тяжи Ø14 А I,L=437	256	0.529	135кг
	Сталь С245. ГОСТ19903-74.	Прокладки сеч.80х10,L=128	192	0.8	154кг
	ГОСТ 24379.1-80	Анкерные болты 1.1 М20х310 Вст3пс-2	64	0.764	49кг
		Прочие материалы.			
		Обшивка стальных рам гипсокартоном марки ГКЛВО	118		м²
		Рама усиления РС-2(на 8шт).			
1	Сталь С245. ГОСТ 8239-89.	Двутавр № 20,L=5790	8	121.6	1510кг
2	Сталь С245. ГОСТ 8239-89.	Двутавр № 20,L=2860	16	60	1440кг
3	Сталь С245. ГОСТ19903-74.	Лист -130х10,L=450	16	4.6	110.4кг
4	Сталь С245. ГОСТ19903-74.	Ребро -40х8,L=215	32	0.54	26кг
5	Сталь С245. ГОСТ19903-74.	Ребро-40х8,L=181	32	0.46	22.1кг
6	Сталь С245. ГОСТ19903-74.	Лист-100х10,L=170	16	1.34	32.2кг
7	Сталь С245. ГОСТ19903-74.	Косынка -120х8,L=120	16	0.9	21.6кг
8	Сталь С245. ГОСТ19903-74.	Планки сеч.80х10мм,L=220	112	1.38	232кг
9	Сталь С245. ГОСТ19903-74.	Лист -45х10,L=80	32	0.28	13.4кг
10	Сталь С245. ГОСТ19903-74.	Плита - 120х10х220	16	2.08	4.1кг
11	ГОСТ 34028-2016	Тяжи Ø14 А I,L=330	192	0.4	50кг
12	Сталь С245. ГОСТ103-2006.	Полоса сеч.80х10,L=2760	32	17.4	487кг
13	ГОСТ 34028-2016	Тяжи Ø14 А I,L=567	128	0.685	132кг
14	ГОСТ 34028-2016	Тяжи Ø14 А I,L=437	128	0.529	59.2кг
	Сталь С245. ГОСТ19903-74.	Прокладки сеч.80х10,L=128	96	0.8	115.2кг
	ГОСТ 24379.1-80	Анкерные болты 1.1 М20х310 Вст3пс-2	32	0.764	36.7кг
		Балка распорка БР-2.			
1	ГОСТ 34028-2016	Стержни Ø12 А400, L=5800	32	5.2	254.4кг
2	ГОСТ 34028-2016	Хомуты из Ø6 А240, L=828	270	0.184	66.2кг
	СТ РК EN 206	Бетон класса С12/15	2.4		м³
		Прочие материалы.			
		Обшивка стальных рам гипсокартоном марки ГКЛВО	59		м²
		Рама усиления РС-3(на 8шт).			
1	Сталь С245. ГОСТ 8239-89.	Двутавр № 20,L=3010	8	63.2	506кг
2	Сталь С245. ГОСТ 8239-89.	Двутавр № 20,L=2860	16	60	960кг
3	Сталь С245. ГОСТ19903-74.	Лист -130х10,L=450	16	4.6	74кг
4	Сталь С245. ГОСТ19903-74.	Ребро -40х8,L=215	32	0.54	17кг
5	Сталь С245. ГОСТ19903-74.	Ребро-40х8,L=181	32	0.46	15кг
6	Сталь С245. ГОСТ19903-74.	Лист-100х10,L=170	16	1.34	21кг
7	Сталь С245. ГОСТ19903-74.	Косынка -120х8,L=120	16	0.9	14.4кг
8	Сталь С245. ГОСТ19903-74.	Планки сеч.80х10мм,L=220	112	1.38	154.6кг
9	Сталь С245. ГОСТ19903-74.	Лист -45х10,L=80	32	0.28	9кг
10	Сталь С245. ГОСТ19903-74.	Плита - 120х10х220	16	2.08	33.2кг
11	ГОСТ 34028-2016	Тяжи Ø14 А I,L=330	176	0.4	70.4кг
12	Сталь С245. ГОСТ103-2006.	Полоса сеч.80х10,L=2760	16	17.4	278.4кг
13	ГОСТ 34028-2016	Тяжи Ø14 А I,L=567	128	0.685	87.7кг
	ГОСТ 28778-90.	БСР М12х200.	128	0.35	45кг
	ГОСТ 24379.1-80	Анкерные болты 1.1 М20х310 Вст3пс-2	32	0.764	24.4кг
		Прочие материалы.			
		Обшивка стальных рам гипсокартоном марки ГКЛВО	44		м²

Согласовано

Взамен инв №

Подп. и дата

Инв № подл.

Изм.	Кол.уч.	Лист	№док.	Подпись	Дата
ГИП		Ким Е.Г.			
Разработал		Ким Е.Г.			
Т.контр.		Кусаинов К.З.			
Н.контр.		Кусаинов К.З.			
Утвержд.					

00055-57-11-2023/АС

«Капитальный ремонт здания сельской больницы, в п.Лепсы, Саркандского района, Жетысуской области».

Здание больницы.

стадия	лист	листов
РП	9	

Спецификация элементов сейсмоусиления стен рамами.

ТОО "Темирказык-Стройпроект"

План фундаментов ВУ №1.

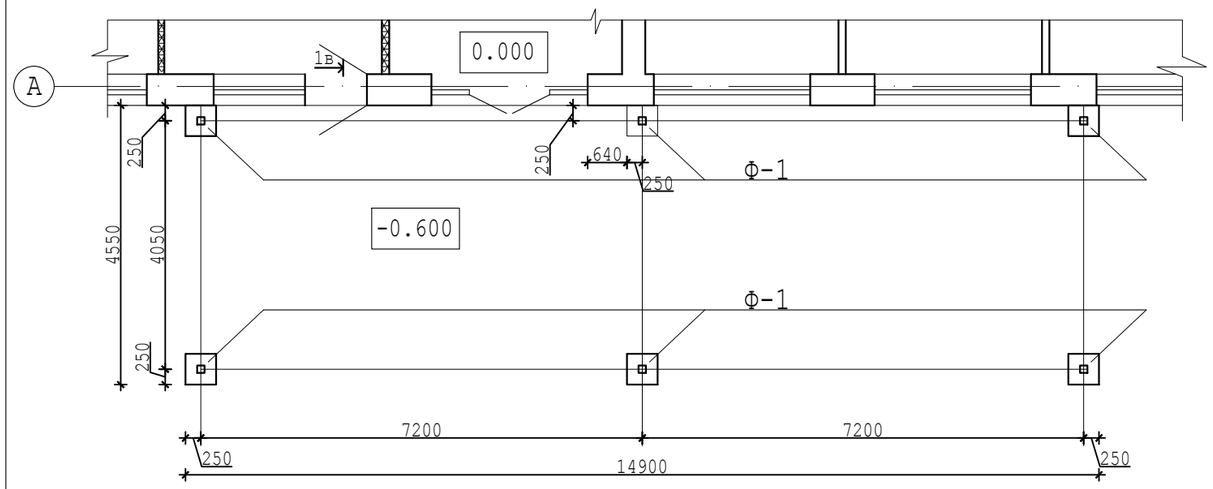

План ВУ №1.

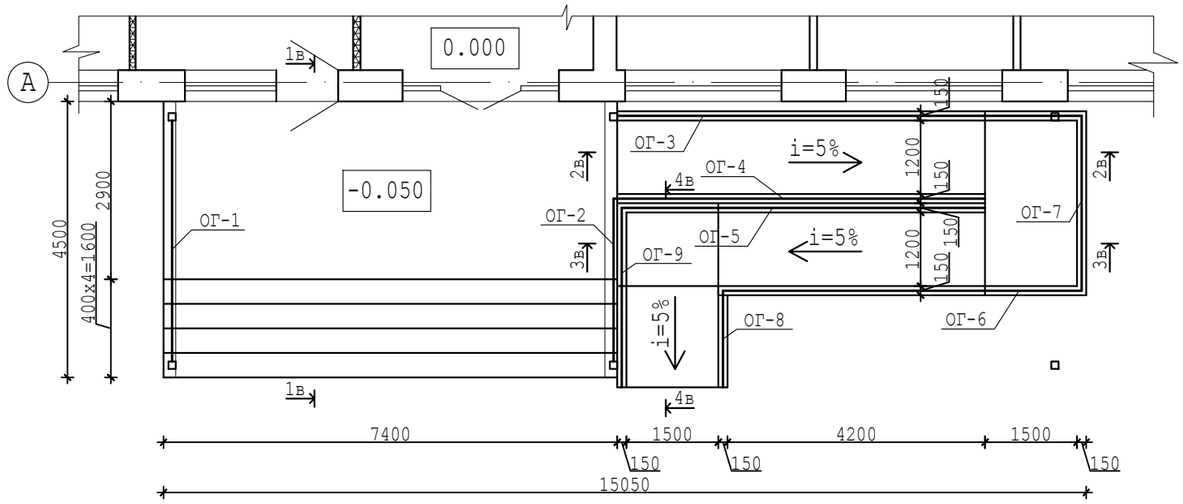

Схема расположения элементов ЖБК ВУ №1.

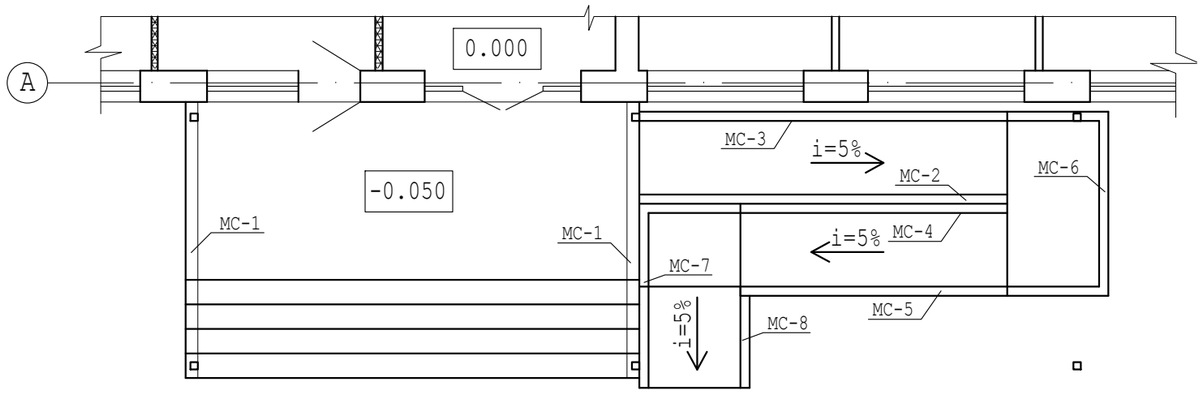

Монолитная стена МС-2, ВУ-1.

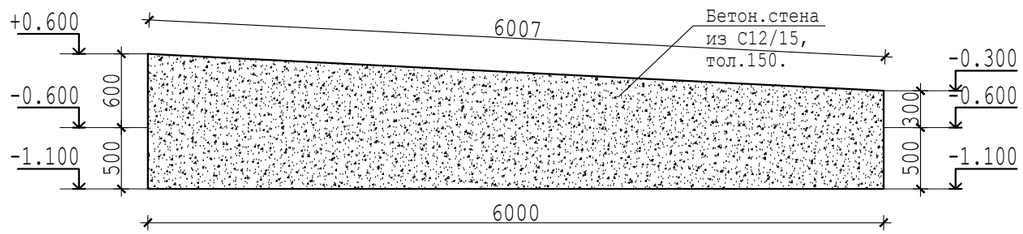

Вид а-а Ф-1.

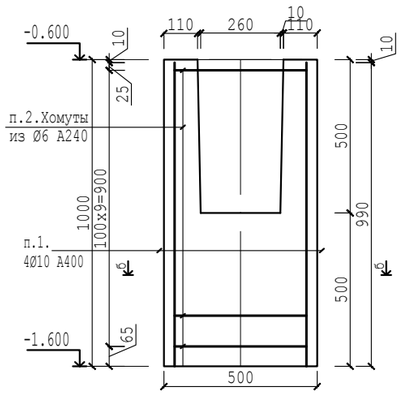

Ф-1.Фундаменты стаканого типа.

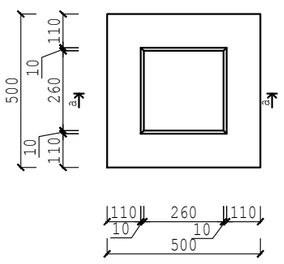

Монолитная стена МС-3, ВУ-1.

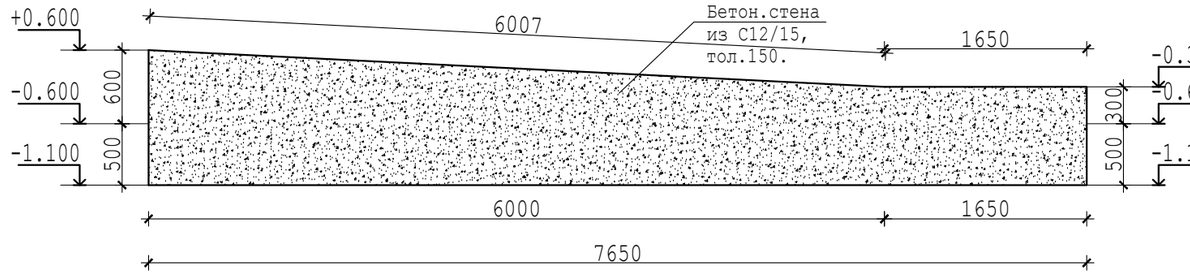

Монолитная стена МС-8, ВУ-1.

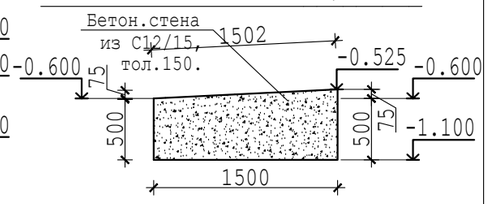

Вид б-б Ф-1.

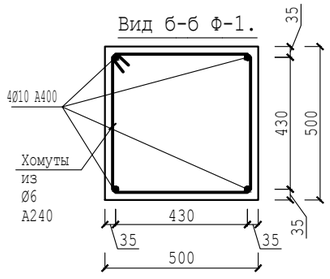

Монолитная стена МС-1, ВУ-1.

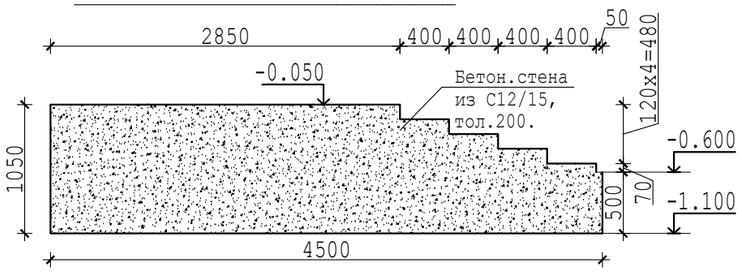

Изм.	Кол.уч.	Лист	№док.	Подпись	Дата	00055-57-11-2023/АС		
						«Капитальный ремонт здания сельской больницы, в п.Лепсы, Саркандского района, Жетысуской области».		
ГИП		Ким Е.Г.				Здание больницы.	стадия	лист	листов
Разработал		Ким Е.Г.					РП	10	
Т.контр.		Кусаинов К.З.							
Н.контр.		Кусаинов К.З.				Планы ВУ №1.	ТОО "Темирказык-Стройпроект"		
Утвержд.									

Согласовано

Взамен инв №

Подп. и дата

Инв № подл.

Монолитная стена МС-4, ВУ-1.

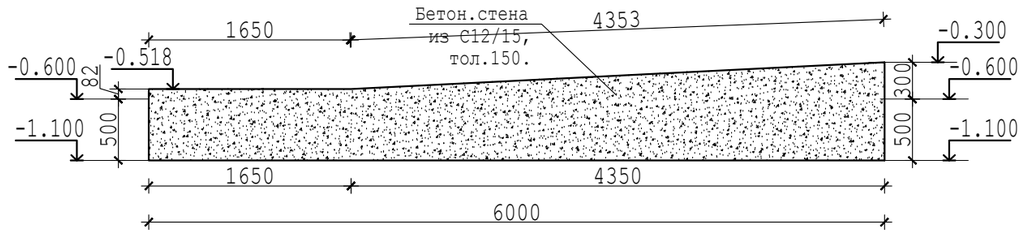

Монолитная стена МС-5, ВУ-1.

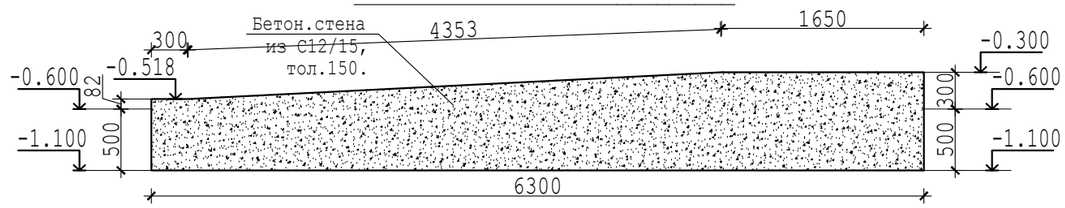

Монолитная стена МС-6, ВУ-1.

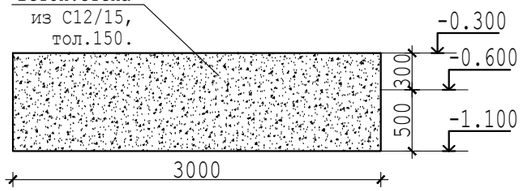

Монолитная стена МС-7, ВУ-1.

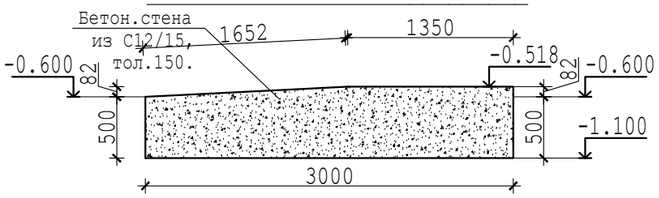

Вид 1-1.ВУ-1.

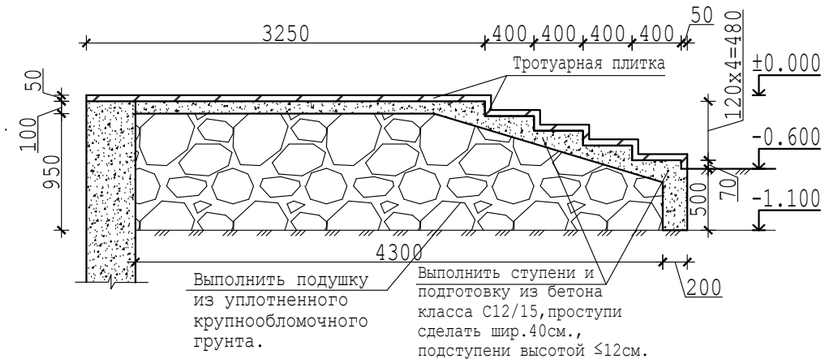

Вид 2-2.ВУ-1.

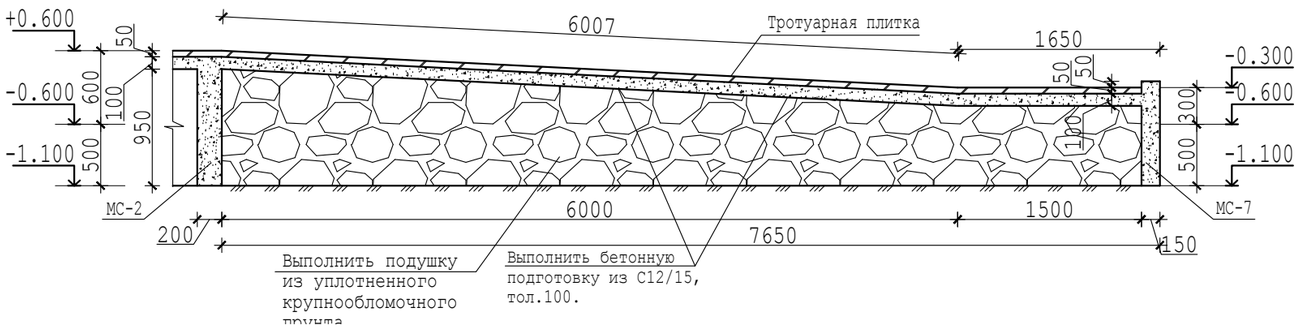

Вид 4-4.ВУ-1.

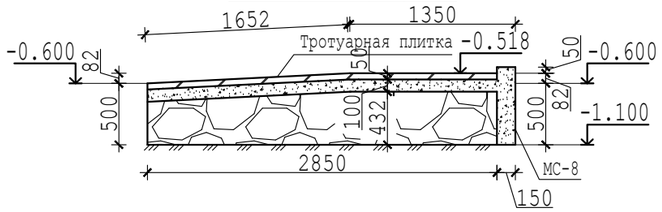

Вид 3-3.ВУ-1.

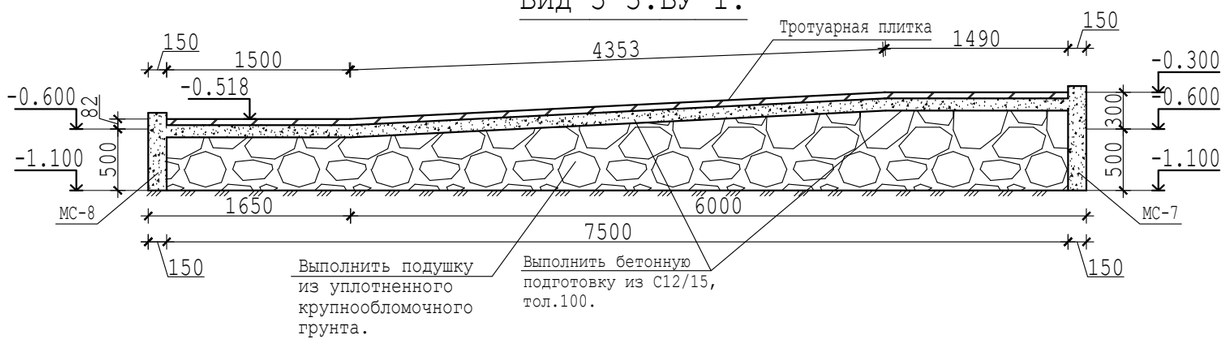

Ведомость отделки входного узла №1.

Наименование или номер помещения	Вид отделки элементов интерьеров				
	Ступени и площадки.	Площадь в м²	Подпорные стены.	Площадь в м²	Примечание
Вх.узел №1.	Облицовка тротуарной плиткой	51.6	Облицовка цокольной плиткой.	11	

						00055-57-11-2023/АС
Изм.	Кол.уч.	Лист	№док.	Подпись	Дата	«Капитальный ремонт здания сельской больницы, в п.Лепсы, Саркандского района, Жетысуской области».
ГИП		Ким Е.Г.				Здание больницы. — стадия: РП; лист: 11; листов:
Разработал		Ким Е.Г.				
Т.контр.		Кусаинов К.З.				
Н.контр.		Кусаинов К.З.				Виды и МС ВУ-1. — ТОО "Темирказык-Стройпроект"
Утвержд.						

Согласовано

Взамен инв №

Подп. и дата

Инв № подл.

Ограждения ОГ-1.

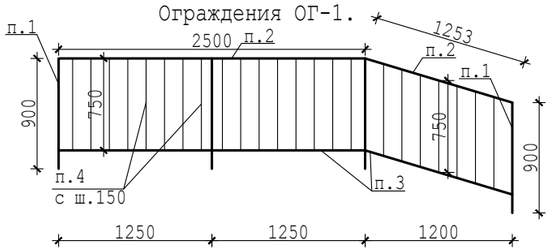

Ограждения ОГ-3.

Деталь крепления стойки ограждения.

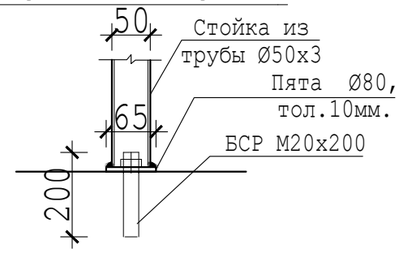

Ограждения ОГ-2.

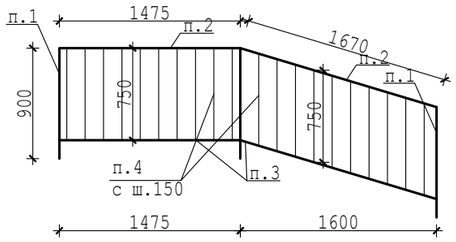

Ограждения ОГ-4.

Ограждения ОГ-5.

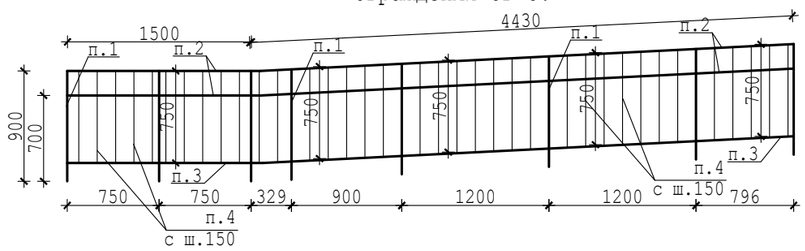

Ограждения ОГ-6.

Ограждения ОГ-7.

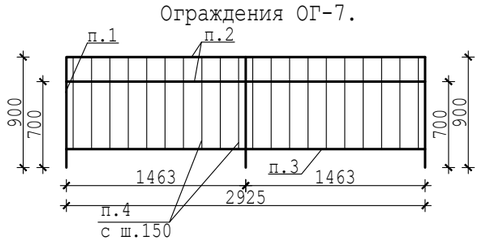

Ограждения ОГ-9.

Ограждения ОГ-8.

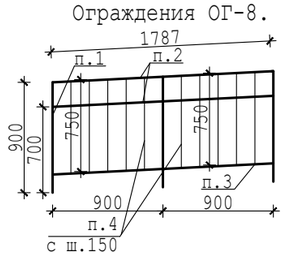

Спецификация элементов входного узла ВУ-1.

Поз.	Обозначение	Наименование	Кол.	Масса, ед.	Приме чание
		Прочие материалы.			
	СТ РК EN 206-2017.	Бетон класса С12/15	12.5		$м^3$
		Ограждения крыльца и пандуса.			
1	ГОСТ 10704-91	Стойки из трубы Ø50х3, 42.3п.м.	147.2	3.48	Хромированные, кг
2	ГОСТ 10704-91	Поручень из трубы Ø50х3, 71п.м.	247	3.48	Хромированные, кг
3	ГОСТ 10704-91	Трубы Ø40х3, 39п.м.	107	2.74	Хромированные, кг
4	ГОСТ 10704-91	Трубы Ø20х2, 160п.м.	142	0.888	Хромированные, кг
	Болты самоанкерующиеся. ГОСТ 28778-90	БСР М20х200	47	0.457	22кг
	Сталь С245. ГОСТ19903-74.	Опорная пластина Ø80 тол.10	47	0.395	19кг

Согласовано

Взамен инв №

Подп. и дата

Инв № подл.

Изм.	Кол.уч.	Лист	№док.	Подпись	Дата
ГИП		Ким Е.Г.			
Разработал		Ким Е.Г.			
Т.контр.		Кусаинов К.З.			
Н.контр.		Кусаинов К.З.			
Утвержд.					

00055-57-11-2023/АС

«Капитальный ремонт здания сельской больницы, в п.Лепсы, Саркандского района, Жетысуской области».

Здание больницы.

стадия	лист	листов
РП	12	

Ограждения ВУ-1.

ТОО "Темирказык-Стройпроект"

План кровли ВУ №1.

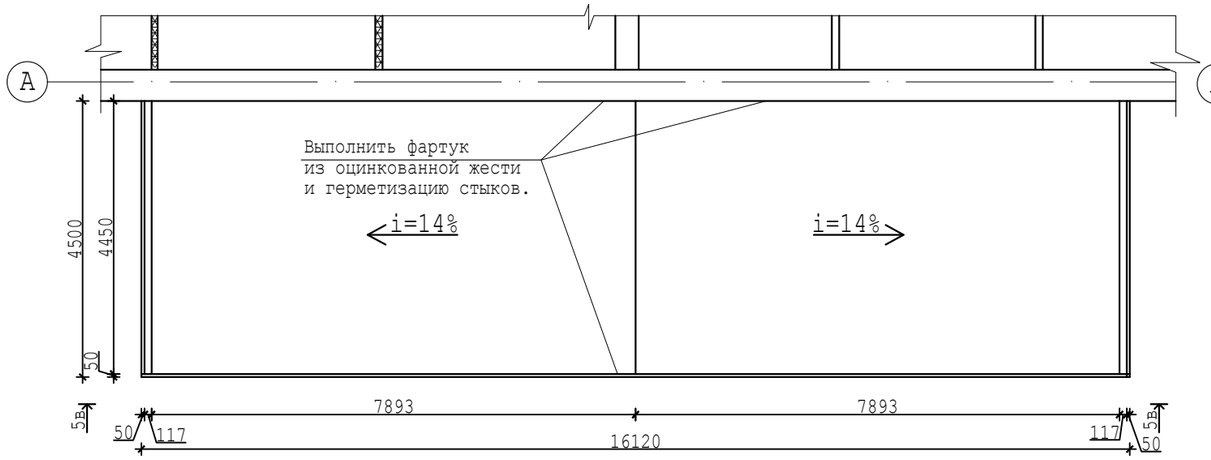

План стропильной системы ВУ №1.

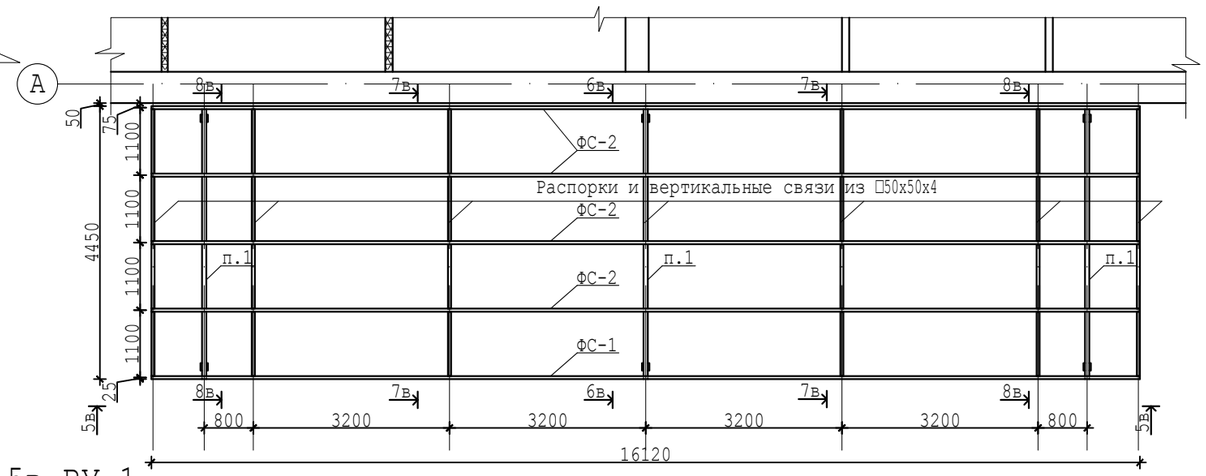

Вид 5в-5в.ВУ-1.

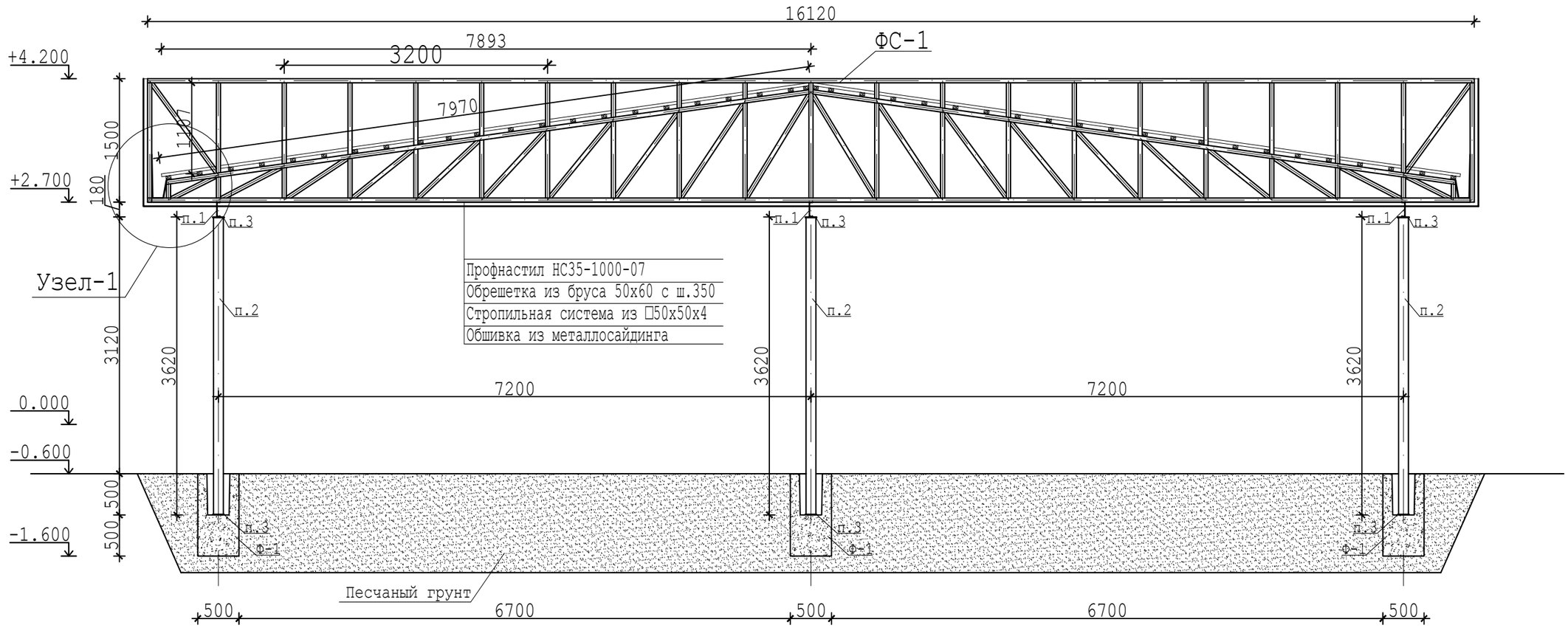

Указания по производству работ.

1.Все конструкции построечного возведения, размеры на чертежах номинальные или заготовочные, уточнить по месту.
2.Стальные конструкции выполнить с соблюдением требований СНиП РК 5.04-23-2002, ГОСТ 23118-99.Коффициэнт точности изготовления 0.25,отклонения размеров±2мм.Часть размеров на чертежах номинальные или заготовочные, конструктивные размеры деталей уточнить с учетом зазоров и разделки кромок металла, необходимых для сварных швов.
3.Безфасоночные сварные соединения выполнить встык, в тавр со стыковыми швами с полным проплавлением стенки профиля для чего при изготовлении установочный зазор принять 0.5-0.7 толщины стенки примыкающего элемента.Такие швы расчитывают,как стыковые.
4. Высоту катетов сварных швов принять максимальными по наименьшей толщине и не менее минимальных по наибольшей толщине соединяемых деталей. Материал для сварки проволока Св-08А или электроды Э-42,Э-52.
5.Выполнить антикоррозионную зашиту стальных конструкций покрытием двумя слоями эмали ПФ-115 по ГОСТ 6465-76, тол. 40мк,по двум слоям грунта ГФ-021 по ГОСТ 25129-82.

Изм.	Кол.уч.	Лист	№док.	Подпись	Дата
ГИП		Ким Е.Г.			
Разработал		Ким Е.Г.			
Т.контр.		Кусаинов К.З.			
Н.контр.		Кусаинов К.З.			
Утвержд.					

00055-57-11-2023/АС

«Капитальный ремонт здания сельской больницы, в п.Лепсы, Саркандского района, Жетысуской области».

Здание больницы.

стадия	лист	листов
РП	13	

План кровли ВУ №1.

ТОО "Темирказык-Стройпроект"

Согласовано

Взамен инв №

Подп. и дата

Инв № подл.

Ферма ФС-1.

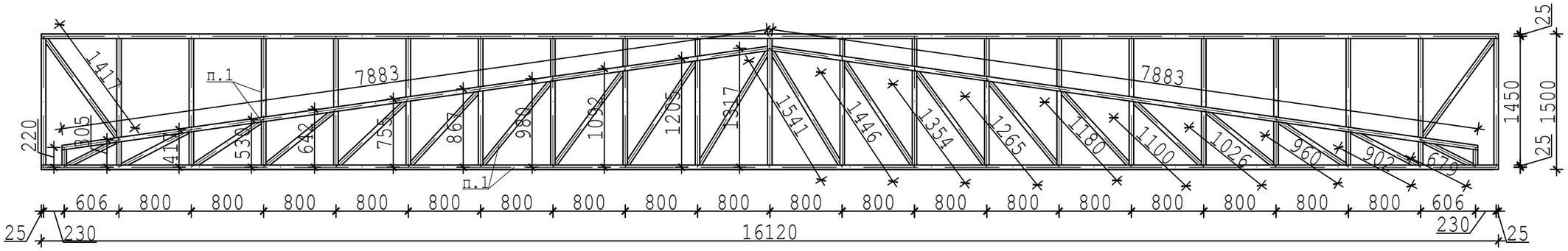

Ферма ФС-2.

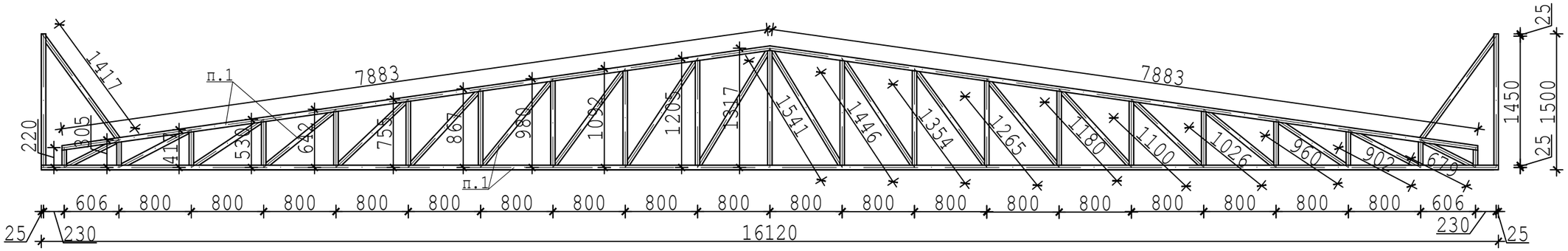

Узел-1.

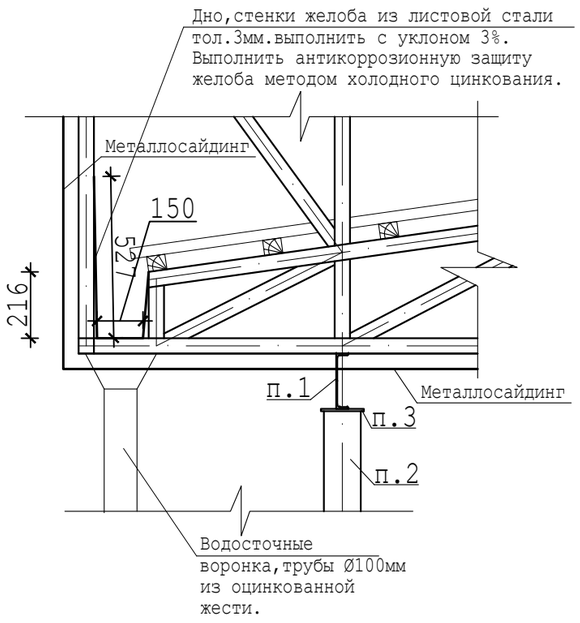

						00055-57-11-2023/АС			
						«Капитальный ремонт здания сельской больницы, в п.Лепсы, Саркандского района, Жетысуской области».			
Изм.	Кол.уч.	Лист	№док.	Подпись	Дата				
ГИП		Ким Е.Г.				Здание больницы.	стадия	лист	листов
Разработал		Ким Е.Г.					РП	14	
Т.контр.		Кусаинов К.З.							
						Ферма ФС-1,2.	ТОО "Темирказык-Стройпроект"		
Н.контр.		Кусаинов К.З.							
Утвержд.									

Согласовано

Взамен инв №

Подп. и дата

Инв № подл.

Спецификация элементов входного узла ВУ-1.

Поз.	Обозначение	Наименование	Кол.	Масса, ед.	Приме чание
		Козырек			
1	Сталь С245. ГОСТ 8240-97.	Швеллер №18п, 13.4пог.м.	218	16.3	кг
2	Сталь С245. ГОСТ 30245-2003	Трубы квадратные 120х120х4, 21.7п.м.	310	14.25	кг
3	Сталь С245. ГОСТ 19903-74.	Опорные заглушки -140х140х8, 12шт.	14.4	1.2	кг
4	Сталь С245. ГОСТ 30245-2003	Распорки и связи из труб □ 50х4, п.м.93.2	508	5.45	кг
		Ферма ФС-1.			
1	Сталь С245. ГОСТ 30245-2003	Трубы □ 50х4, п.м.103.2	562	5.45	кг
	Сталь С245. ГОСТ 19903-74.	Торцовые заглушки -50х4, 6шт.	0.54	0.09	кг
		Ферма ФС-2 (на 4шт).			
1	Сталь С245. ГОСТ 30245-2003	Трубы □ 50х4, п.м.290	1581	5.45	кг
	Сталь С245. ГОСТ 19903-74.	Торцовые заглушки -50х4, 24шт.	2.2	0.09	кг
		Фундамент Ф-1(на 8шт).			
1	СТ РК 2591-2014.	Ø10 А400, L=990	24	0.611	20кг
2	СТ РК 2591-2014.	Хомуты из Ø6 А240,L=2320	30	0.515	41.2кг
	СТ РК EN 206-2017.	Бетон класса С12/15	1.5		$м^3$
		Прочие материалы.			
	ГОСТ 8486-86Е "Пиленные лесоматериалы"	Обрешетка из бруска 50х60,п.м.198	0.59		$м^3$
	ГОСТ 24045-94 "Профили листовые гнутые с трапецевидными гофрами"	Профнастил НС 35-1000-07	71		$м^2$
	ГОСТ 14918-80	Оцинкованная жесть тол. 0.7мм.на фартуки шир.60см.	9.5		$м^2$
	ГОСТ 14918-80	Оцинкованная жесть тол. 0.7мм.на коньковый элемент шир.60см.	2.7		$м^2$
		Обшивка потолка и карнизов металлосайдингом.	72.5		$м^2$
		Обшивка фронтонов металлосайдингом.	37.7		$м^2$
	ГОСТ 7623-84	Водосточные воронки Ø100мм из оцинкованной жести.	2		шт.
	ГОСТ 7623-84	Водосточные трубы Ø100мм из оцинкованной жести.	7.7		п.м.
	ГОСТ 19903-74	Сталь листовая тол.2мм. на желоб, $8м^2$.	129		кг

Вид 6в-6в.ВУ-1.

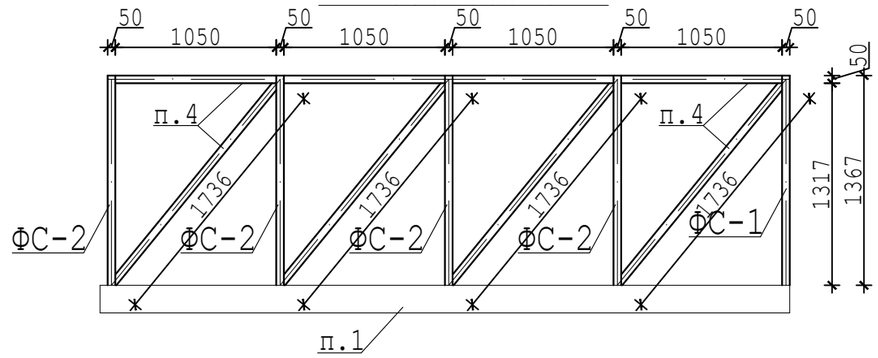

Вид 7в-7в.ВУ-1.

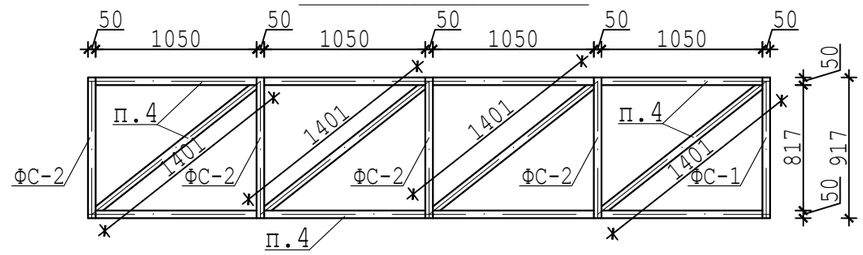

Вид 8в-8в.ВУ-1.

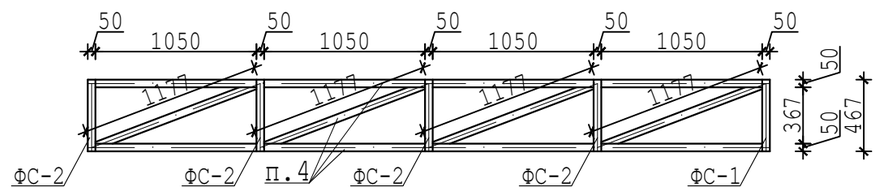

Изм.	Кол.уч.	Лист	№док.	Подпись	Дата
ГИП		Ким Е.Г.			
Разработал		Ким Е.Г.			
Т.контр.		Кусаинов К.З.			
Н.контр.		Кусаинов К.З.			
Утвержд.					

00055-57-11-2023/АС

«Капитальный ремонт здания сельской больницы, в п.Лепсы, Саркандского района, Жетысуской области».

Здание больницы.

стадия	лист	листов
РП	15	

Спецификация элементов входного узла ВУ-1.

ТОО "Темирказык-Стройпроект"

Согласовано

Взамен инв №

Подп. и дата

Инв № подл.

План фундаментов ВУ №2.

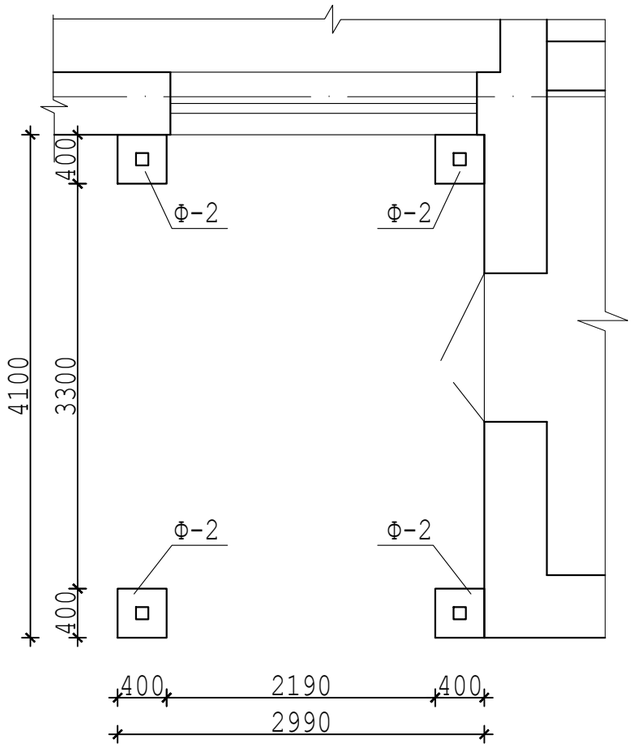

План ВУ №2.

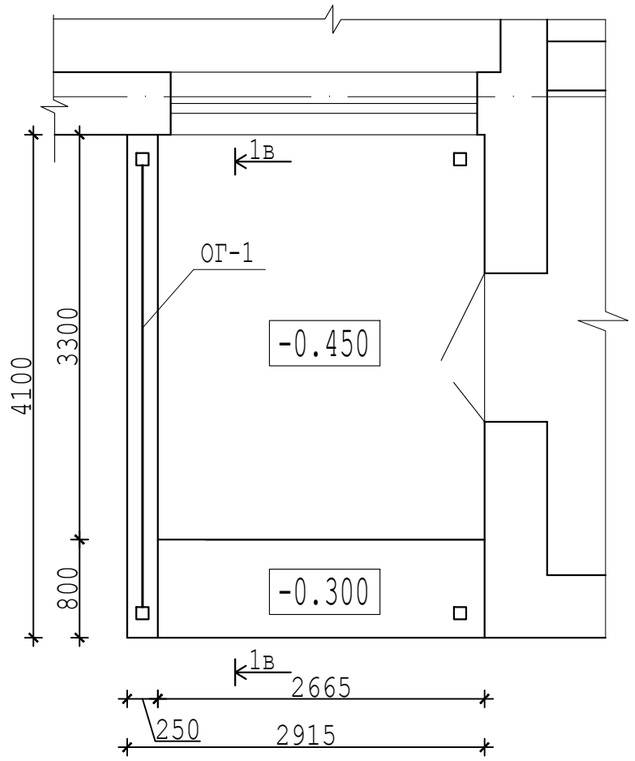

План кровли ВУ №2.

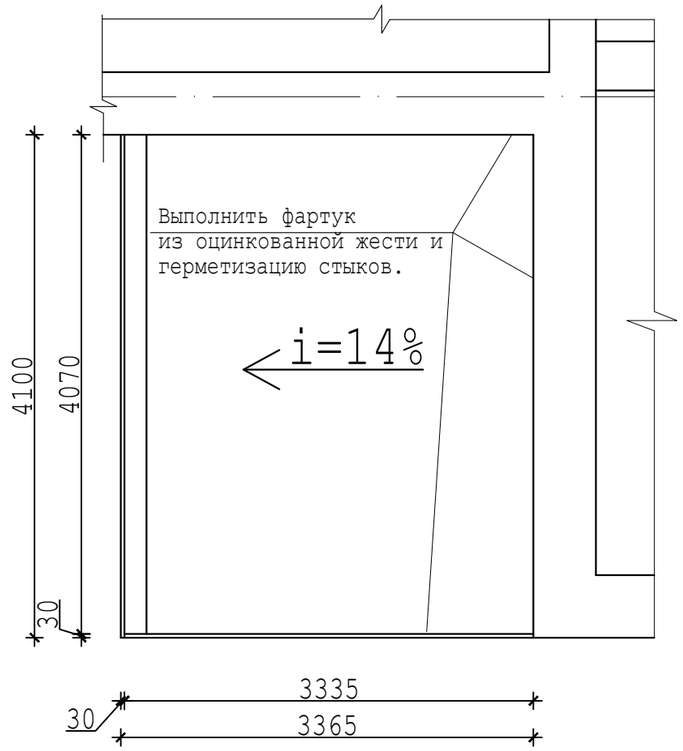

План кровли ВУ №2.

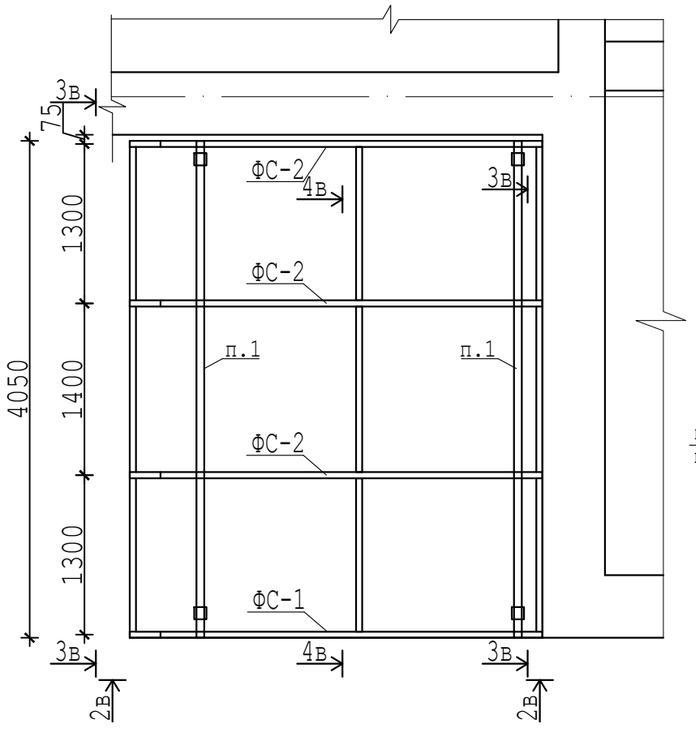

Ф-1.Фундаменты стаканого типа.

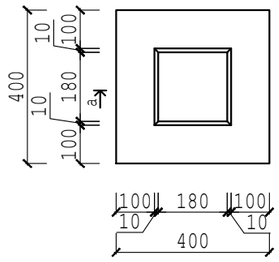

Вид б-б Ф-1.

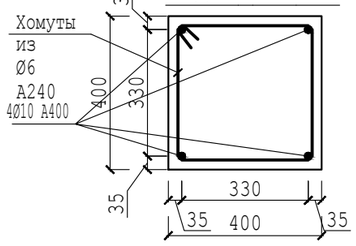

Вид а-а Ф-1.

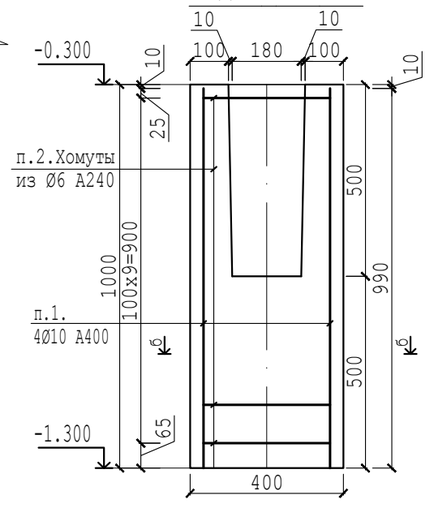

Ограждения ОГ-1.

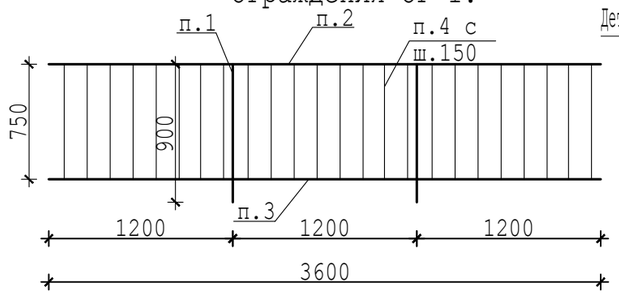

Деталь крепления стойки ограждения.

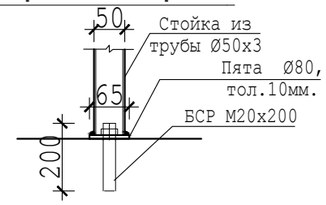

						00055-57-11-2023/АС
Изм.	Кол.уч.	Лист	№док.	Подпись	Дата	«Капитальный ремонт здания сельской больницы, в п.Лепсы, Саркандского района, Жетысуской области».
ГИП		Ким Е.Г.				Здание больницы. — стадия: РП; лист: 16; листов:
Разработал		Ким Е.Г.				
Т.контр.		Кусаинов К.З.				
Н.контр.		Кусаинов К.З.				План ВУ №2. — ТОО "Темирказык-Стройпроект"
Утвержд.						

Согласовано

Взамен инв №

Подп. и дата

Инв № подл.

Вид 2в-2в.ВУ-2.

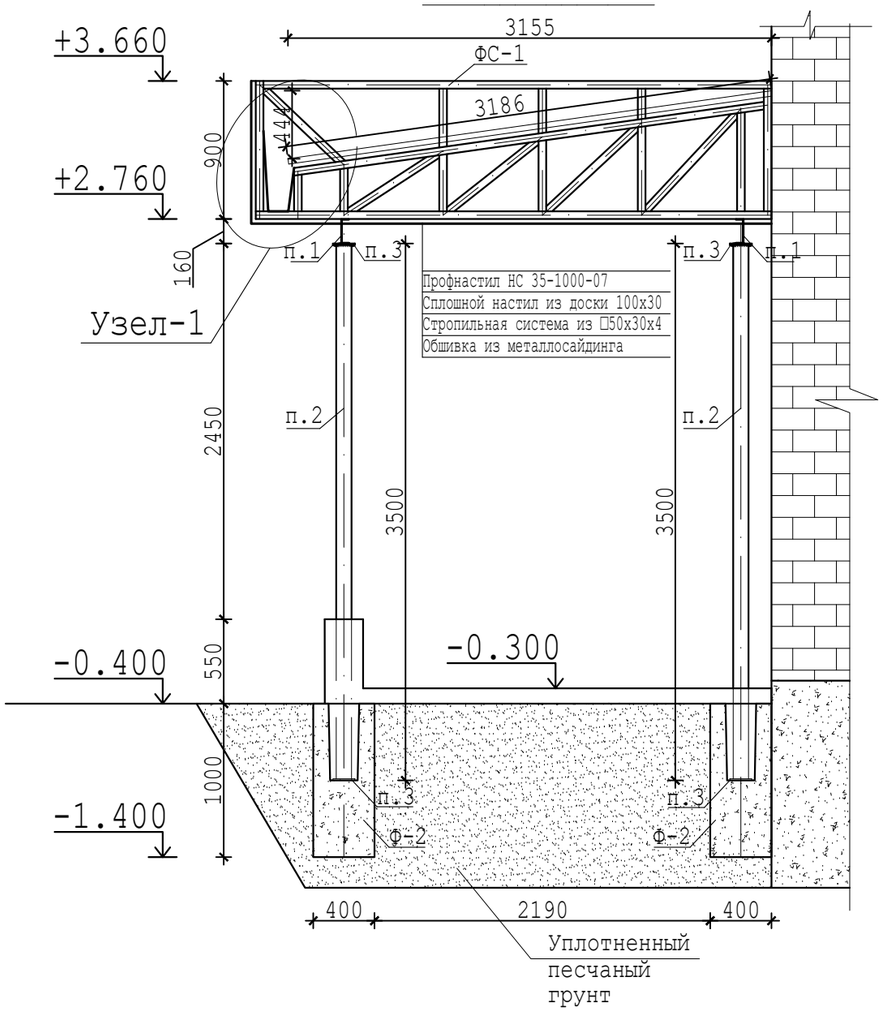

Ферма ФС-1.

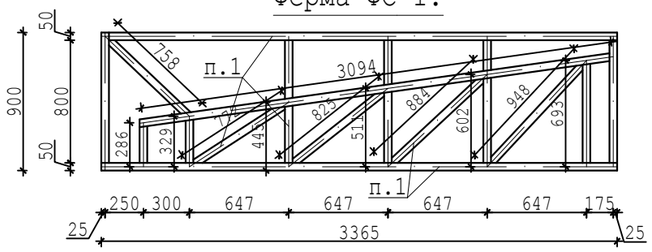

Ферма ФС-2.

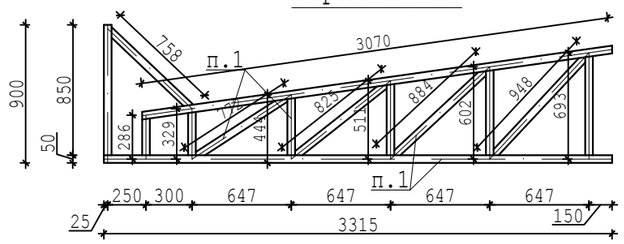

Вид 3в-3в.ВУ-2.

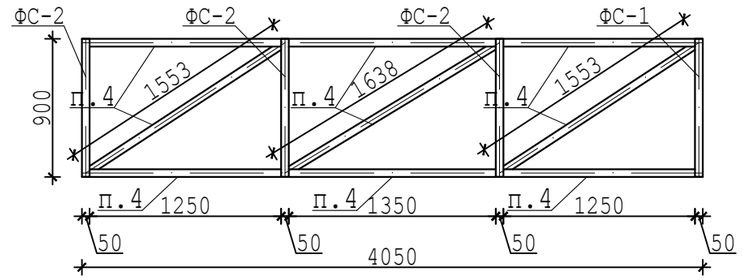

Вид 4в-4в.ВУ-2.

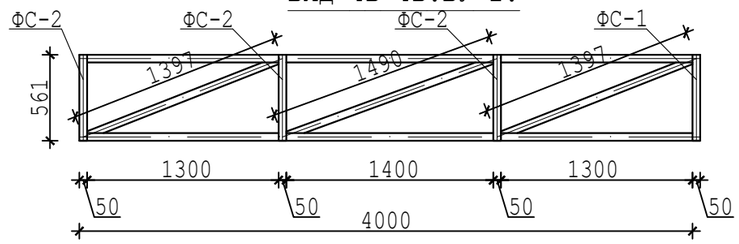

Указания по производству работ.

1.Стальные конструкции выполненить с соблюдением требований СНиП РК 5.04-23-2002, ГОСТ 23118-99.Коффициэнт точности изготовления 0.25,отклонения размеров±2мм.Часть размеров на чертежах номинальные или заготовочные, конструктивные размеры деталей уточнить с учетом зазоров и разделки кромок металла, необходимых для сварных швов.

2.Безфасоночные сварные соединения выполнить встык, в тавр со стыковыми швами с полным проплавлением стенки профиля для чего при изготовлении установочный зазор принять 0.5-0.7 толщины стенки примыкающего элемента.Такие швы расчитывают как стыковые.

3. Высоту катетов сварных швов принять максимальными по наименьшей толщине и не менее минимальных по наибольшей толщине соединяемых деталей. Материал для сварки проволока Св-08А или электроды Э-42,Э-52.

4.Выполнить антикоррозионную зашиту стальных конструкций покрытием двумя слоями эмали ПФ-215 по ГОСТ 6465-76, тол. 40мк,по двум слоям грунта ГФ-021 по ГОСТ 25129-82.

						00055-57-11-2023/АС		
Изм.	Кол.уч.	Лист	№док.	Подпись	Дата	«Капитальный ремонт здания сельской больницы, в п.Лепсы, Саркандского района, Жетысуской области».		
ГИП		Ким Е.Г.				Здание больницы.	стадия	лист	листов
Разработал		Ким Е.Г.					РП	17	
Т.контр.		Кусаинов К.З.							
Н.контр.		Кусаинов К.З.				Вид 2в-2в.ВУ-2.	ТОО "Темирказык-Стройпроект"		
Утвержд.									

Согласовано

Взамен инв №

Подп. и дата

Инв № подл.

Спецификация элементов входных узлов ВУ-2 (2шт.).

Поз.	Обозначение	Наименование	Кол.	Масса, ед.	Приме чание
		Козырек			
1	Сталь С245. ГОСТ 8240-97.	Швеллер №16п, 16.2пог.м.	230	14.2	кг
2	Сталь С245. ГОСТ 30245-2003	Трубы квадратные 100х100х4, 28п.м.	328	11.73	кг
3	Сталь С245. ГОСТ 19903-74.	Опорные заглушки -130х130х5, 16шт.	10.6	0.66	кг
4	Сталь С245. ГОСТ 30245-2003	Распорки из труб □ 50х30х4, п.м.75.6	318	4.2	кг
		Ферма ФС-1(2шт).			
1	Сталь С245. ГОСТ 30245-2003	Трубы □ 50х30х4, п.м.51.5	216	4.2	кг
	Сталь С245. ГОСТ 19903-74.	Торцовые заглушки -44х24х3, 10шт.	0.25	0.025	кг
		Ферма ФС-2 (на 6шт).			
1	Сталь С245. ГОСТ 30245-2003	Трубы □ 50х30х4, п.м.85.5	359	4.2	кг
	Сталь С245. ГОСТ 19903-74.	Торцовые заглушки -44х24х3, 24шт.	0.6	0.025	кг
		Фундамент Ф-2(на 8шт).			
1	СТ РК 2591-2014.	Ø10 А400, L=990	32	0.611	19.6кг
2	СТ РК 2591-2014.	Хомуты из Ø6 А240,L=1528	80	0.337	27кг
	СТ РК EN 206-2017.	Бетон класса С12/15	1.2		$м^3$
		Прочие материалы.			
	ГОСТ 8486-86Е "Пиленные лесоматериалы"	Сплошной настил издоски 100х30, 25.1$м^2$	0.75		$м^3$
	ГОСТ 24045-94 "Профили листовые гнутые с трапецевидными гофрами"	Профнастил НС 35-1000-07	25.8		$м^2$
	ГОСТ 14918-80	Оцинкованная жесть тол. 0.7мм.на примыкания шир.60см.	12.5		$м^2$
		Обшивка потолка и карнизов металлосайдингом.	27.5		$м^2$
		Обшивка фронтонов металлосайдингом.	13.4		$м^2$
	СТ РК EN 206-2017.	Устройство стенок крыльца,ступеней и подготовки из бетонаС12/15.	4.7		$м^3$
	ГОСТ 7623-84	Водосточные воронки Ø100мм из оцинкованной жести.	2		шт.
	ГОСТ 7623-84	Водосточные трубы Ø100мм из оцинкованной жести.	7.7		п.м.
	ГОСТ 19903-74	Сталь листовая тол.2мм. на желоб, 8$м^2$.	129		кг
		Ограждения крыльца.			
1	ГОСТ 10704-91	Стойки из трубы Ø50х3, 3.6п.м.	12.5	3.48	Хромированные, кг
2	ГОСТ 10704-91	Поручень из трубы Ø50х3, 7.2п.м.	25	3.48	Хромированные, кг
3	ГОСТ 10704-91	Трубы Ø40х3, 7.2п.м.	19.7	2.74	Хромированные, кг
4	ГОСТ 10704-91	Трубы Ø20х2, 36п.м.	32	0.888	Хромированные, кг
	Болты самоанкерующиеся. ГОСТ 28778-90	БСР М20х200	4	0.457	1.8кг
	Сталь С245. ГОСТ19903-74.	Опорная пластина Ø80 тол.10	4	0.395	1.6кг

Ведомость отделки входного узла №2.

Наименование или номер помещения	Вид отделки элементов интерьеров				
	Ступени и площадки.	Площадь в $м^2$	Подпорные стены.	Площадь в $м^2$	Приме чание
Вх.узел №2.	Облицовка тротуарной плиткой	22.6	Облицовка цокольной плиткой.	11.1	

Согласовано

Взамен инв №

Подп. и дата

Инв № подл.

Изм.	Кол.уч.	Лист	№док.	Подпись	Дата
ГИП		Ким Е.Г.			
Разработал		Ким Е.Г.			
Т.контр.		Кусаинов К.З.			
Н.контр.		Кусаинов К.З.			
Утвержд.					

00055-57-11-2023/АС

«Капитальный ремонт здания сельской больницы, в п.Лепсы, Саркандского района, Жетысуской области».

Здание больницы.

стадия	лист	листов
РП	18	

Спецификация элементов входных узлов ВУ-2.

ТОО "Темирказык-Стройпроект"

План ВУ №3 до ремонта.

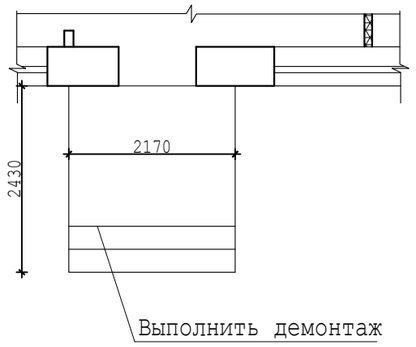

План фундаментов ВУ №3.

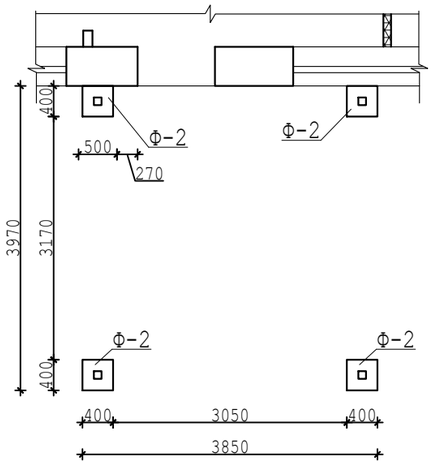

План ВУ №3 после ремонта.

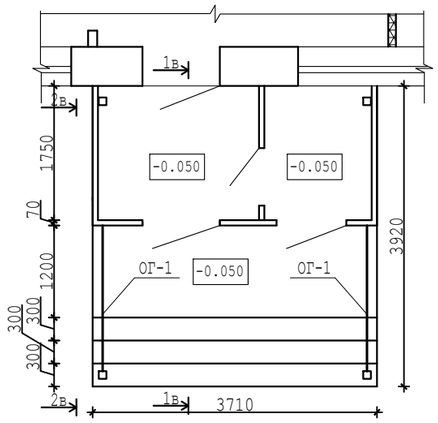

План кровли ВУ №3.

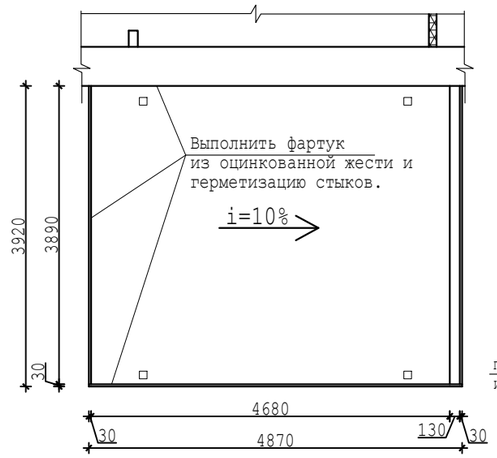

Ф-2.Фундаменты стаканого типа.

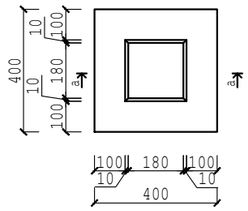

Вид а-а Ф-2.

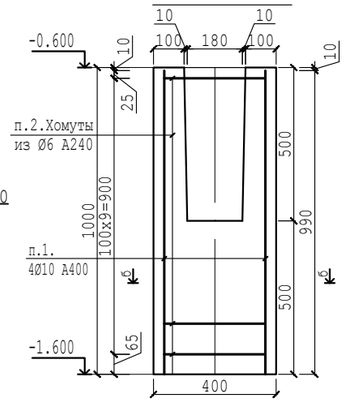

Вид б-б Ф-2.

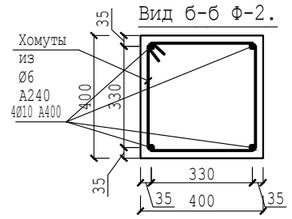

План кровли ВУ №3.

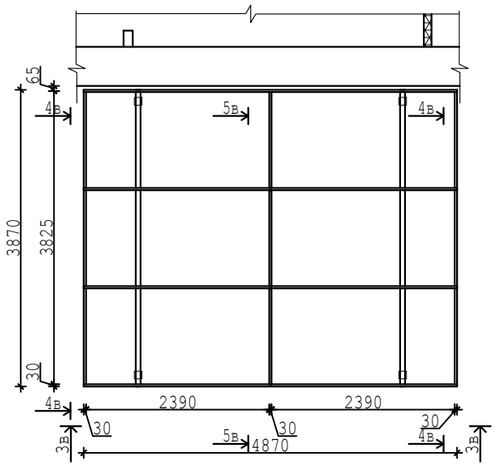

Вид 1в-1в.ВУ-3.

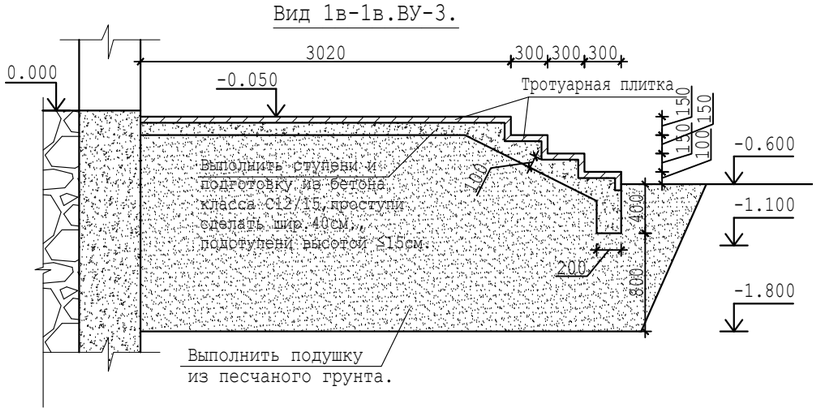

Ограждения ОГ-1.

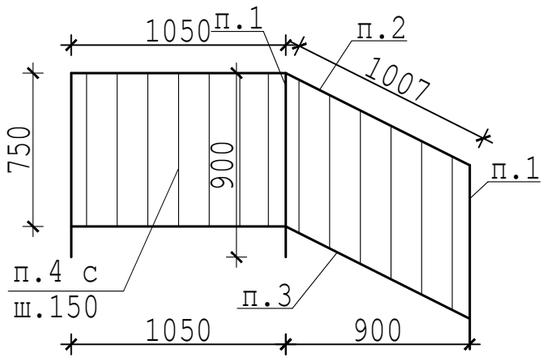

Вид 2в-2в.ВУ-3.

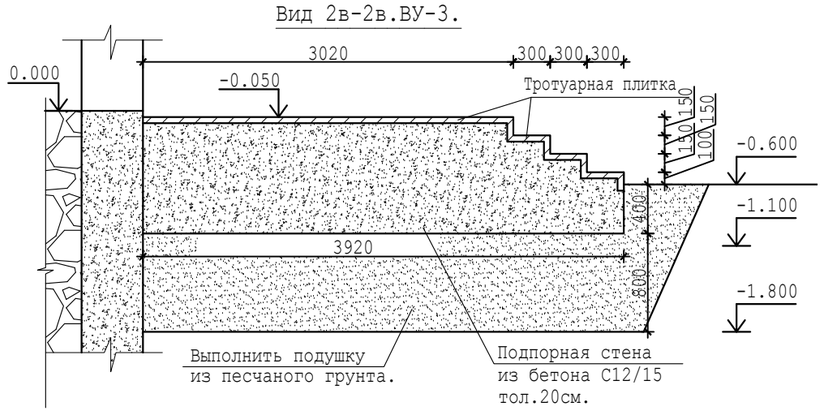

Деталь крепления стойки ограждения.

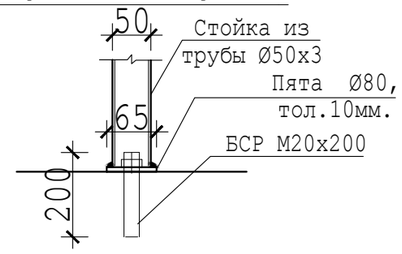

						00055-57-11-2023/АС		
						«Капитальный ремонт здания сельской больницы, в п.Лепсы, Саркандского района, Жетысуской области».		
Изм.	Кол.уч.	Лист	№док.	Подпись	Дата			
ГИП		Ким Е.Г.				Здание больницы.	стадия	лист	листов
Разработал		Ким Е.Г.					РП	19	
Т.контр.		Кусаинов К.З.							
						Планы ВУ №3.	ТОО "Темирказык-Стройпроект"		
Н.контр.		Кусаинов К.З.							
Утвержд.									

Согласовано

Взамен инв №

Подп. и дата

Инв № подл.

Вид 3в-3в.ВУ-3.

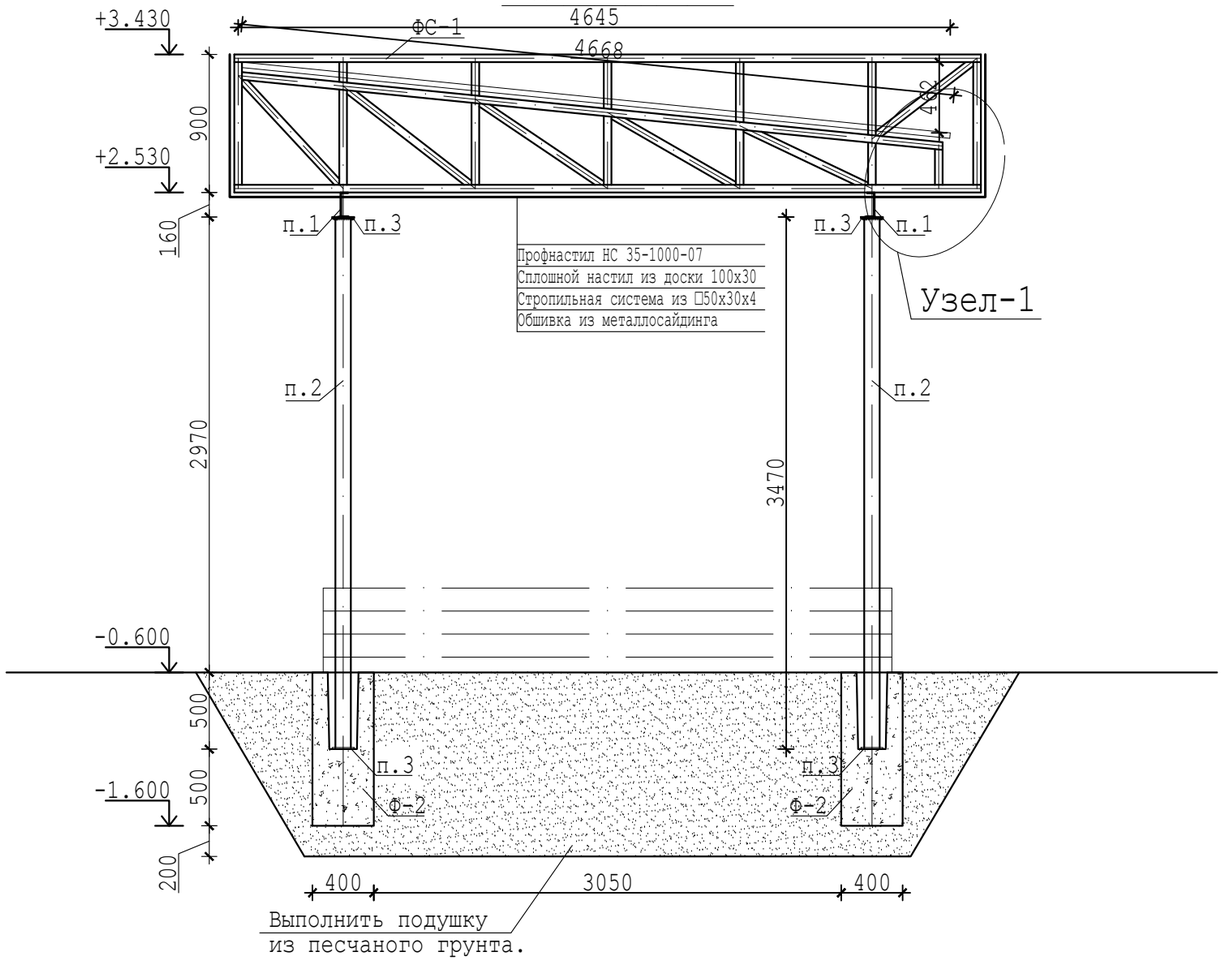

Ферма ФС-1.

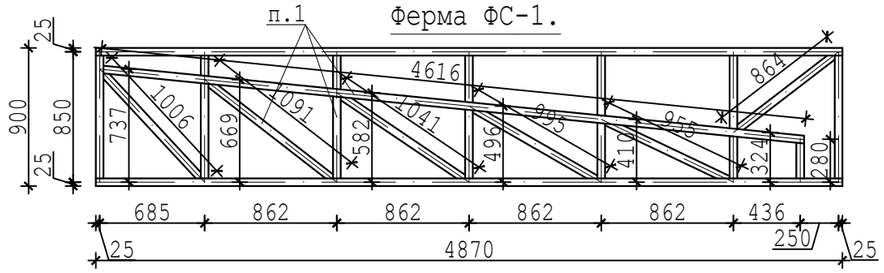

Ферма ФС-2.

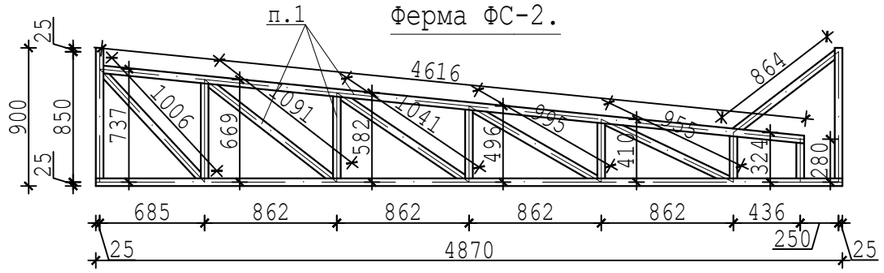

Вид 5в-5в.ВУ-3.

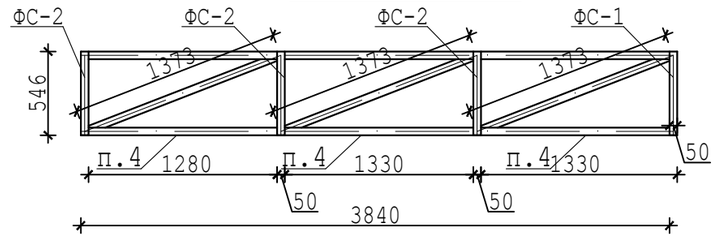

Вид 4в-4в.ВУ-3.

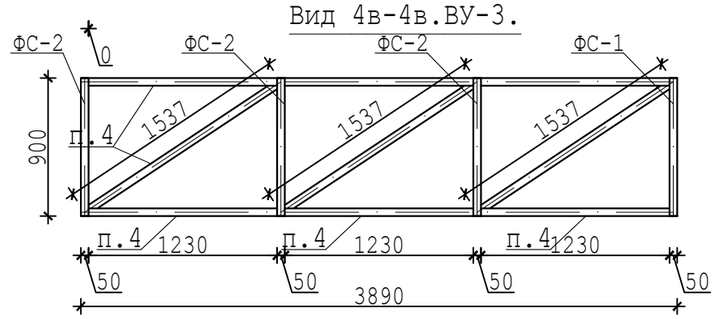

Указания по производству работ.

1.Стальные конструкции выполненить с соблюдением требований СНиП РК 5.04-23-2002, ГОСТ 23118-99.Коффициэнт точности изготовления 0.25,отклонения размеров±2мм.Часть размеров на чертежах номинальные или заготовочные, конструктивные размеры деталей уточнить с учетом зазоров и разделки кромок металла, необходимых для сварных швов.

2.Безфасоночные сварные соединения выполнить встык, в тавр со стыковыми швами с полным проплавлением стенки профиля для чего при изготовлении установочный зазор принять 0.5-0.7 толщины стенки примыкающего элемента.Такие швы расчитывают как стыковые.

3. Высоту катетов сварных швов принять максимальными по наименьшей толщине и не менее минимальных по наибольшей толщине соединяемых деталей. Материал для сварки проволока Св-08А или электроды Э-42,Э-52.

4.Выполнить антикоррозионную зашиту стальных конструкций покрытием двумя слоями эмали ПФ-215 по ГОСТ 6465-76, тол. 40мк,по двум слоям грунта ГФ-021 по ГОСТ 25129-82.

						00055-57-11-2023/АС		
Изм.	Кол.уч.	Лист	№док.	Подпись	Дата	«Капитальный ремонт здания сельской больницы, в п.Лепсы, Саркандского района, Жетысуской области».		
ГИП		Ким Е.Г.				Здание больницы.	стадия	лист	листов
Разработал		Ким Е.Г.					РП	20	
Т.контр.		Кусаинов К.З.							
Н.контр.		Кусаинов К.З.				Вид 3в-3в.ВУ-3.	ТОО "Темирказык-Стройпроект"		
Утвержд.									

Согласовано

Взамен инв №

Подп. и дата

Инв № подл.

Спецификация элементов входных узлов ВУ-3.

Поз.	Обозначение	Наименование	Кол.	Масса, ед.	Приме чание
		Козырек			
1	Сталь С245. ГОСТ 8240-97.	Швеллер №16п, 7.7пог.м.	109	14.2	кг
2	Сталь С245. ГОСТ 30245-2003	Трубы квадратные 100х100х4, 13.9п.м.	163	11.73	кг
3	Сталь С245. ГОСТ 19903-74.	Опорные заглушки -130х130х5, 8шт.	5.3	0.66	кг
4	Сталь С245. ГОСТ 30245-2003	Распорки из труб □ 50х30х4, п.м.30.1	126	4.2	кг
		Ферма ФС-1.			
1	Сталь С245. ГОСТ 30245-2003	Трубы □ 50х30х4, п.м.28.5	120	4.2	кг
	Сталь С245. ГОСТ 19903-74.	Торцовые заглушки -44х24х3, 5шт.	0.13	0.025	кг
		Ферма ФС-2 (на 3шт).			
1	Сталь С245. ГОСТ 30245-2003	Трубы □ 50х30х4, п.м.63.7	268	4.2	кг
	Сталь С245. ГОСТ 19903-74.	Торцовые заглушки -44х24х3, 15шт.	0.4	0.025	кг
		Фундамент Ф-2(на 4шт).			
1	СТ РК 2591-2014.	Ø10 А400, L=990	16	0.611	9.8кг
2	СТ РК 2591-2014.	Хомуты из Ø6 А240,L=1528	40	0.337	14.5кг
	СТ РК EN 206-2017.	Бетон класса С12/15	0.6		$м^3$
		Прочие материалы.			
	ГОСТ 8486-86Е "Пиленные лесоматериалы"	Сплошной настил издоски 100х30, 8.5м²	0.25		$м^3$
	ГОСТ 24045-94 "Профили листовые гнутые с трапецевидными гофрами"	Профнастил НС 35-1000-07	18.2		$м^2$
	ГОСТ 14918-80	Оцинкованная жесть тол. 0.7мм.на примыкания шир.60см.	7.9		$м^2$
		Обшивка потолка и карнизов металлосайдингом.	19		$м^2$
		Обшивка фронтонов металлосайдингом.	11.4		$м^2$
	СТ РК EN 206-2017.	Устройство стенок крыльца,ступеней и подготовки из бетонаС12/15.	3.1		$м^3$
	ГОСТ 7623-84	Водосточные воронки Ø100мм из оцинкованной жести.	1		шт.
	ГОСТ 7623-84	Водосточные трубы Ø100мм из оцинкованной жести.	3.6		п.м.
	ГОСТ 19903-74	Сталь листовая тол.2мм. на желоб, 3.7м².	58		кг
		Ограждения крыльца.			
1	ГОСТ 10704-91	Стойки из трубы Ø50х3, 5.4п.м.	18.8	3.48	Хромированные, кг
2	ГОСТ 10704-91	Поручень из трубы Ø50х3, 4.1п.м.	14.3	3.48	Хромированные, кг
3	ГОСТ 10704-91	Трубы Ø40х3, 4.1п.м.	11.2	2.74	Хромированные, кг
4	ГОСТ 10704-91	Трубы Ø20х2, 17.3п.м.	15.4	0.888	Хромированные, кг
	Болты самоанкерующиеся. ГОСТ 28778-90	БСР М20х200	6	0.457	2.7кг
	Сталь С245. ГОСТ19903-74.	Опорная пластина Ø80 тол.10	6	0.395	2.4кг

Согласовано

Взамен инв №

Подп. и дата

Инв № подл.

Изм.	Кол.уч.	Лист	№док.	Подпись	Дата
ГИП		Ким Е.Г.			
Разработал		Ким Е.Г.			
Т.контр.		Кусаинов К.З.			
Н.контр.		Кусаинов К.З.			
Утвержд.					

00055-57-11-2023/АС

«Капитальный ремонт здания сельской больницы, в п.Лепсы, Саркандского района, Жетысуской области».

Здание больницы.

стадия	лист	листов
РП	21	

Спецификация элементов входных узлов ВУ-3.

ТОО "Темирказык-Стройпроект"

План фундаментов ВУ №4.

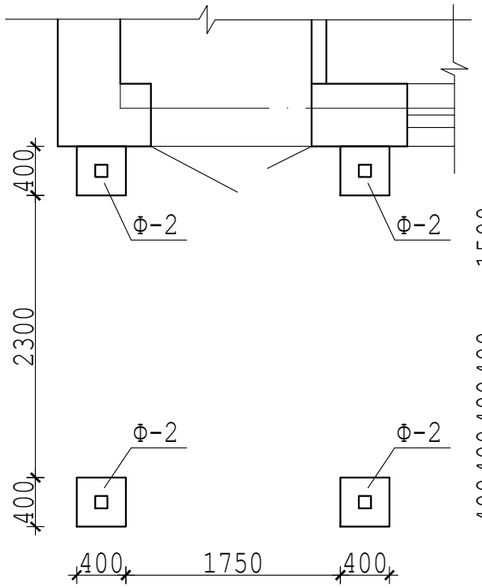

План крыльца ВУ №4.

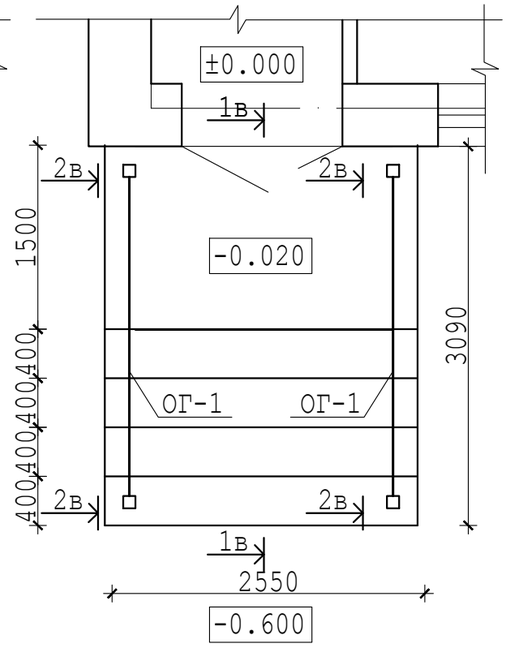

План кровли ВУ №4.

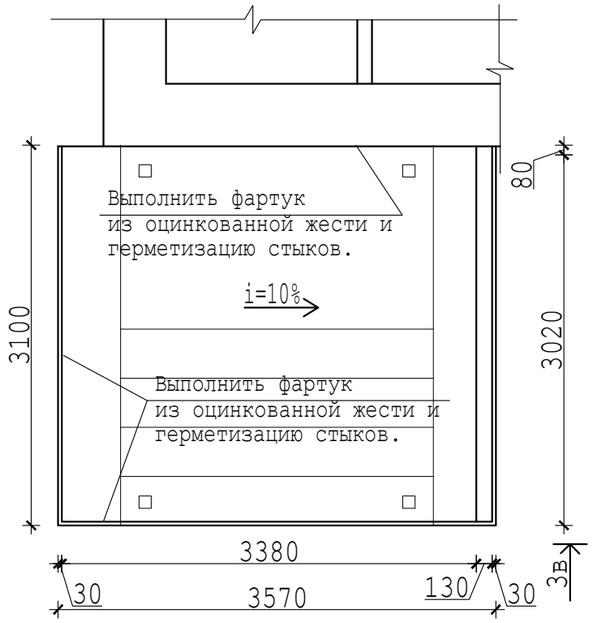

План стропильной системы ВУ №4.

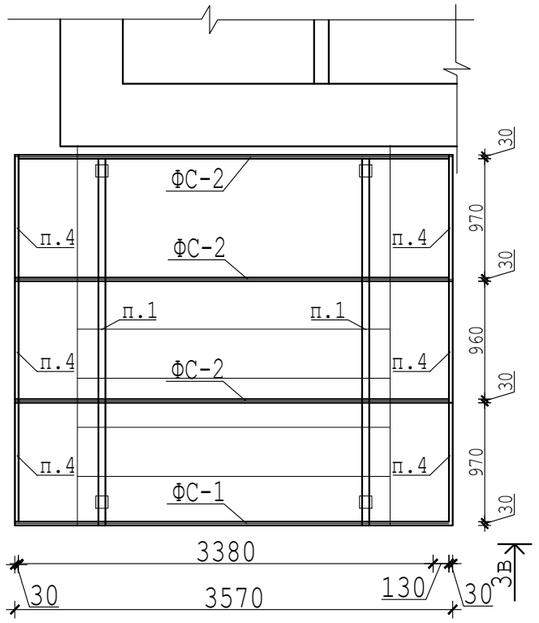

Ф-2.Фундаменты стаканого типа.

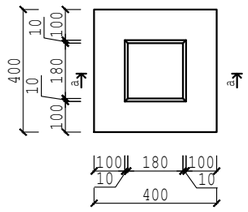

Вид а-а Ф-2.

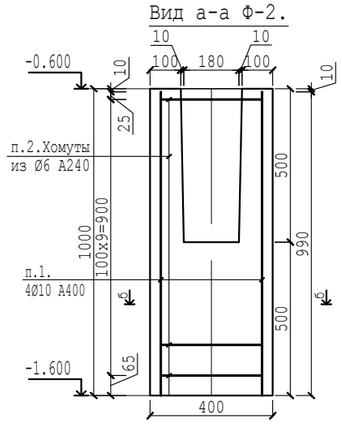

Вид б-б Ф-2.

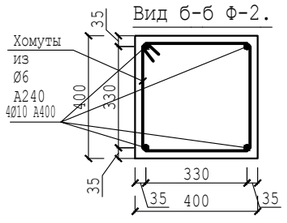

Вид 2в-2в.Ву-4.

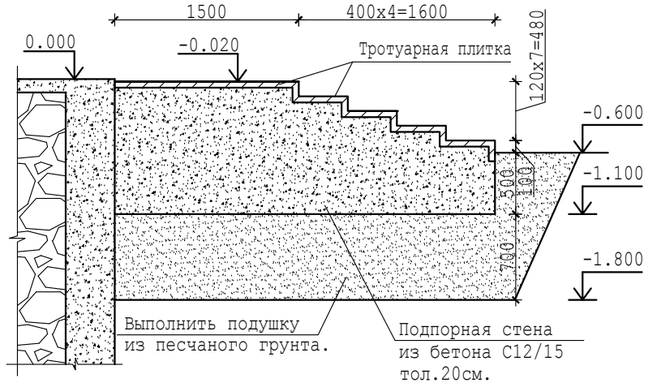

Вид 1в-1в.Ву-4.

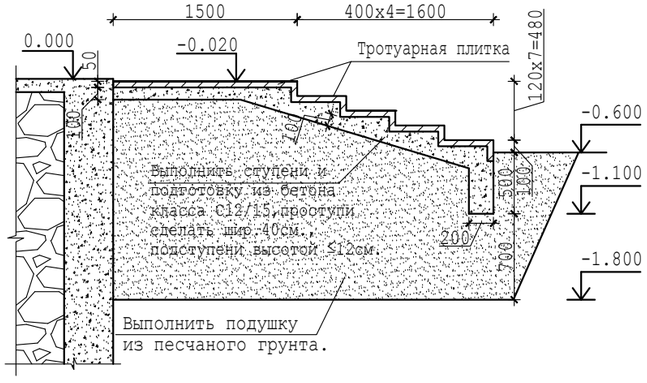

Ограждения ОГ-1.

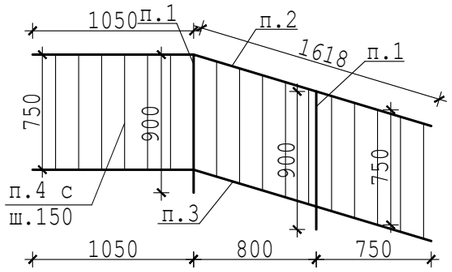

Деталь крепления стойки ограждения.

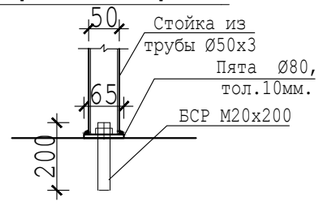

План ВУ №4 до ремонта.

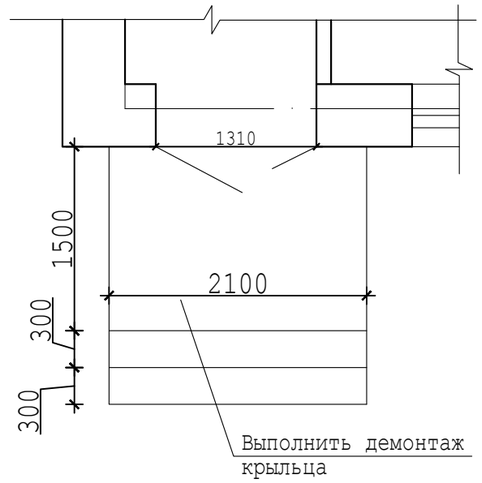

Согласовано

Взамен инв №

Подп. и дата

Инв № подл.

						00055-57-11-2023/АС
Изм.	Кол.уч.	Лист	№док.	Подпись	Дата	«Капитальный ремонт здания сельской больницы, в п.Лепсы, Саркандского района, Жетысуской области».
ГИП		Ким Е.Г.				Здание больницы. — стадия: РП; лист: 22; листов:
Разработал		Ким Е.Г.				
Т.контр.		Кусаинов К.З.				
Н.контр.		Кусаинов К.З.				Планы ВУ №4. — ТОО "Темирказык-Стройпроект"
Утвержд.						

Вид 3в-3в.Ву-4.

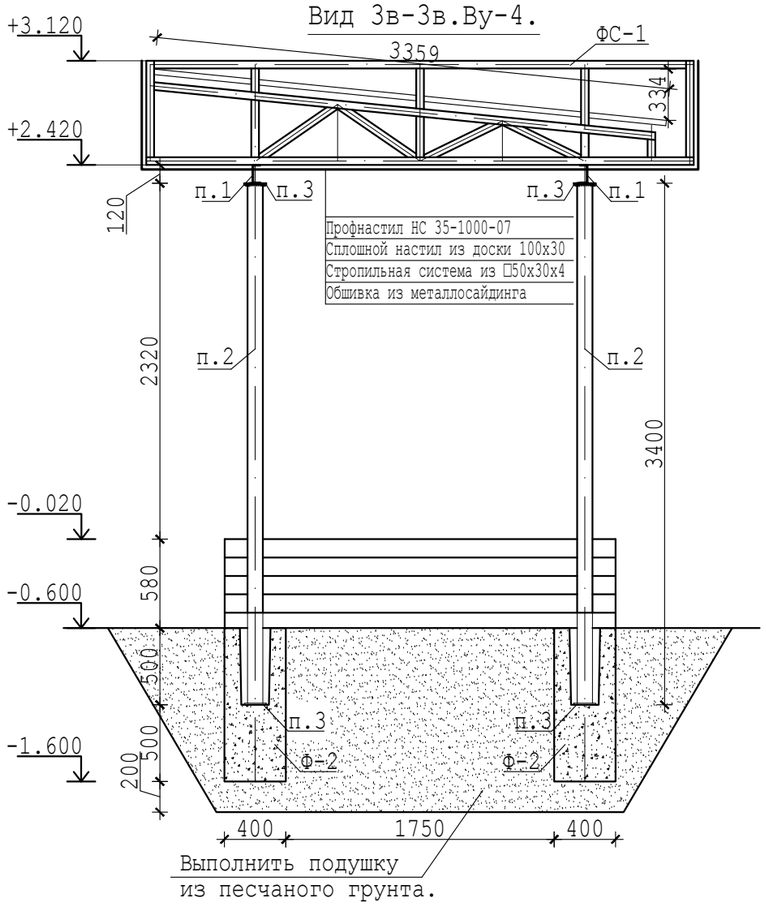

Ферма ФС-1.

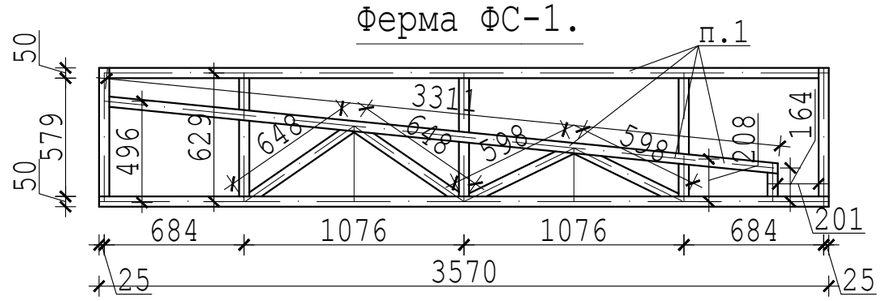

Ферма ФС-2.

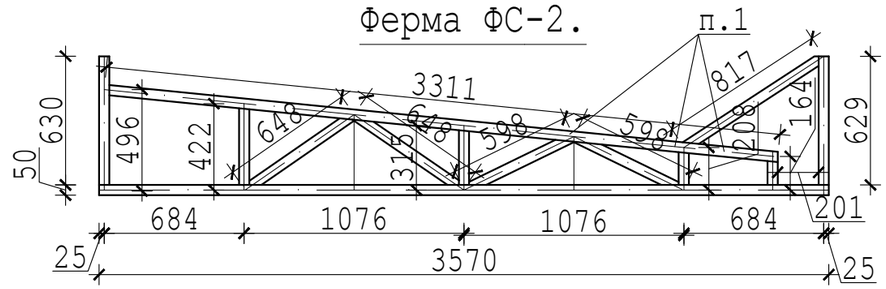

Указания по производству работ.

1.Стальные конструкции выполненить с соблюдением требований СНиП РК 5.04-23-2002, ГОСТ 23118-99.Коффициэнт точности изготовления 0.25,отклонения размеров±2мм.Часть размеров на чертежах номинальные или заготовочные, конструктивные размеры деталей уточнить с учетом зазоров и разделки кромок металла, необходимых для сварных швов.

2.Безфасоночные сварные соединения выполнить встык, в тавр со стыковыми швами с полным проплавлением стенки профиля для чего при изготовлении установочный зазор принять 0.5-0.7 толщины стенки примыкающего элемента.Такие швы расчитывают как стыковые.

3. Высоту катетов сварных швов принять максимальными по наименьшей толщине и не менее минимальных по наибольшей толщине соединяемых деталей. Материал для сварки проволока Св-08А или электроды Э-42,Э-52.

4.Выполнить антикоррозионную зашиту стальных конструкций покрытием двумя слоями эмали ПФ-215 по ГОСТ 6465-76, тол. 40мк,по двум слоям грунта ГФ-021 по ГОСТ 25129-82.

						00055-57-11-2023/АС			
Изм.	Кол.уч.	Лист	№док.	Подпись	Дата	«Капитальный ремонт здания сельской больницы, в п.Лепсы, Саркандского района, Жетысуской области».			
ГИП		Ким Е.Г.				Здание больницы.	стадия	лист	листов
Разработал		Ким Е.Г.					РП	23	
Т.контр.		Кусаинов К.З.							
Н.контр.		Кусаинов К.З.				Вид 3в-3в.ВУ-2.	ТОО "Темирказык-Стройпроект"		
Утвержд.									

Согласовано

Взамен инв №

Подп. и дата

Инв № подл.

Спецификация элементов входных узлов ВУ-4.

Поз.	Обозначение	Наименование	Кол.	Масса, ед.	Приме чание
		Козырек			
1	Сталь С245. ГОСТ 8240-97.	Швеллер №12п, 6пог.м.	62.4	10.4	кг
2	Сталь С245. ГОСТ 30245-2003	Трубы квадратные 100х100х4, 13.5п.м.	158	11.73	кг
3	Сталь С245. ГОСТ 19903-74.	Опорные заглушки -130х130х5, 8шт.	5.3	0.66	кг
4	Сталь С245. ГОСТ 30245-2003	Распорки из труб □ 50х30х4, п.м.11.6	48.7	4.2	кг
		Ферма ФС-1.			
1	Сталь С245. ГОСТ 30245-2003	Трубы □ 50х30х4, п.м.16.2	68.3	4.2	кг
	Сталь С245. ГОСТ 19903-74.	Торцовые заглушки -44х24х3, 4шт.	0.1	0.025	кг
		Ферма ФС-2 (на 3шт).			
1	Сталь С245. ГОСТ 30245-2003	Трубы □ 50х30х4, п.м.37.7	158.3	4.2	кг
	Сталь С245. ГОСТ 19903-74.	Торцовые заглушки -44х24х3, 12шт.	0.3	0.025	кг
		Фундамент Ф-2(на 4шт).			
1	СТ РК 2591-2014.	Ø10 А400, L=990	16	0.611	9.8кг
2	СТ РК 2591-2014.	Хомуты из Ø6 А240,L=1528	40	0.337	13.5кг
	СТ РК EN 206-2017.	Бетон класса С12/15	0.6		$м^3$
		Прочие материалы.			
	ГОСТ 8486-86Е "Пиленные лесоматериалы"	Сплошной настил издоски 100х30, 11.1м²	0.33		$м^3$
	ГОСТ 24045-94 "Профили листовые гнутые с трапецевидными гофрами"	Профнастил НС 35-1000-07	3.5		$м^2$
	ГОСТ 14918-80	Оцинкованная жесть тол. 0.7мм.на примыкания шир.60см.	5.9		$м^2$
		Обшивка потолка и карнизов металлосайдингом.	11.2		$м^2$
		Обшивка фронтонов металлосайдингом.	6.6		$м^2$
	СТ РК EN 206-2017.	Устройство стенок крыльца,ступеней и подготовки из бетонаС12/15.	2.2		$м^3$
		Ограждения крыльца.			
1	ГОСТ 10704-91	Стойки из трубы Ø50х3, 3.6п.м.	12.5	3.48	Хромированные, кг
2	ГОСТ 10704-91	Поручень из трубы Ø50х3, 5.3п.м.	18.5	3.48	Хромированные, кг
3	ГОСТ 10704-91	Трубы Ø40х3, 5.3п.м.	14.6	2.74	Хромированные, кг
4	ГОСТ 10704-91	Трубы Ø20х2, 24п.м.	21.3	0.888	Хромированные, кг
	Болты самоанкерующиеся. ГОСТ 28778-90	БСР М20х200	4	0.457	1.8кг
	Сталь С245. ГОСТ19903-74.	Опорная пластина Ø80 тол.10	4	0.395	1.6кг

Ведомость отделки входных узлов №4.

Наименование или номер помещения	Вид отделки элементов интерьеров				
	Ступени и площадки.	Площадь в $м^2$	Подпорные стены.	Площадь в $м^2$	Приме чание
Вх.узел №4.	Облицовка тротуарной плиткой	9.4	Облицовка цокольной плиткой.	2.4	

Ведомость демонтажных работ по ВУ (см. план до и после ремонта).

№п/п	Наименование или №пом., или оси здания.	Наименование работ	Ед. изм.	Количество	Примечание
	Входные узлы.	Демонтаж бетонных крылец Демонтаж стальных стоек Ø100 Демонтаж деревянных козырьков	$м^3$ п.м. $м^3$	9.2 24 20.8	

Согласовано

Взамен инв №

Подп. и дата

Инв № подл.

Изм.	Кол.уч.	Лист	№док.	Подпись	Дата
ГИП		Ким Е.Г.			
Разработал		Ким Е.Г.			
Т.контр.		Кусаинов К.З.			
Н.контр.		Кусаинов К.З.			
Утвержд.					

00055-57-11-2023/АС

«Капитальный ремонт здания сельской больницы, в п.Лепсы, Саркандского района, Жетысуской области».

Здание больницы.

стадия	лист	листов
РП	24	

Спецификация элементов входных узлов ВУ-4.

ТОО "Темирказык-Стройпроект"

План септика на отм.+4.200.

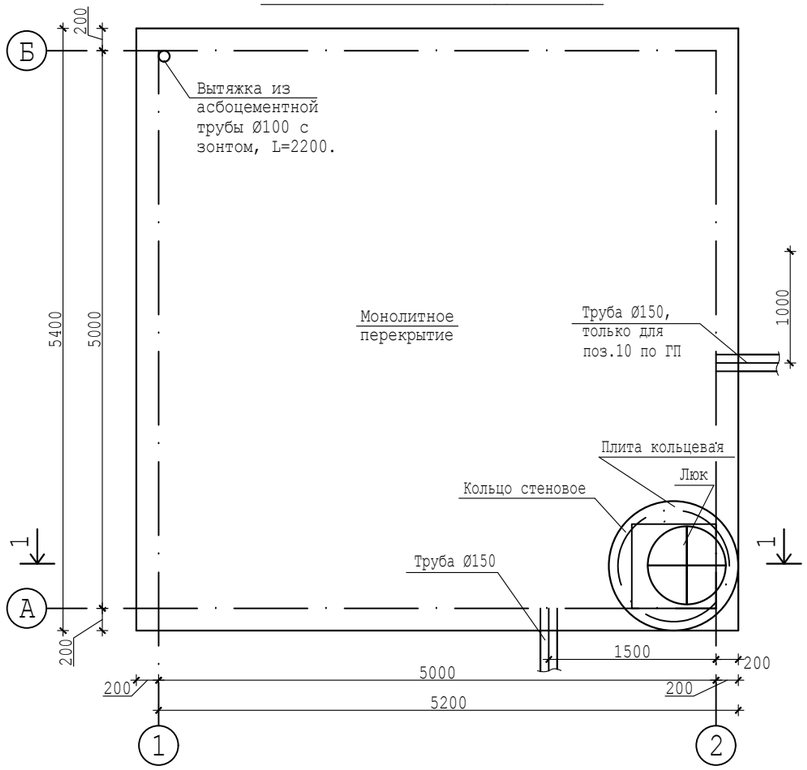

План днища септика на отм.0.000.

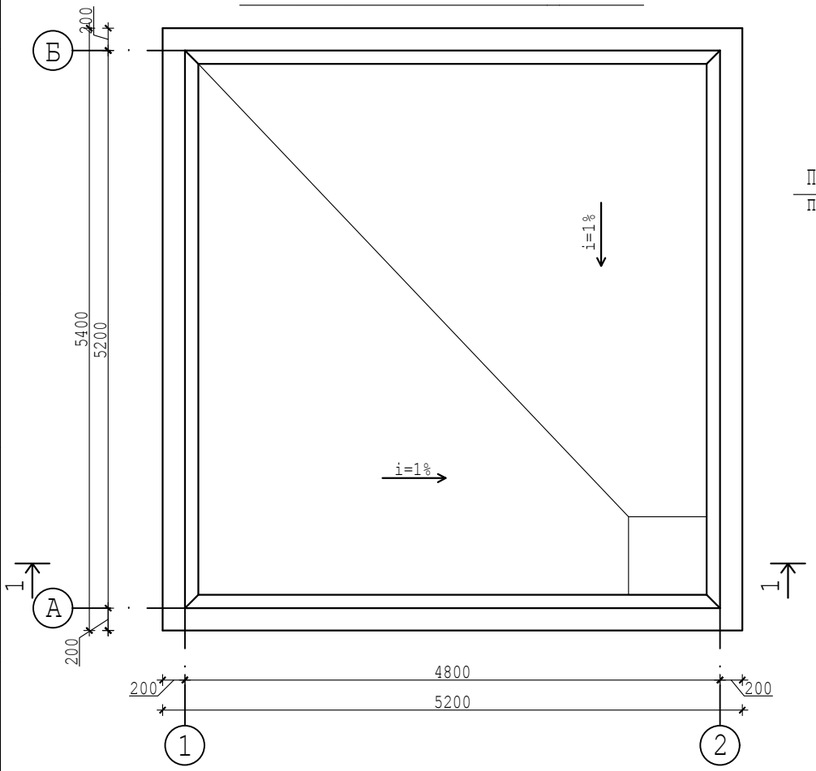

Вид 1-1.

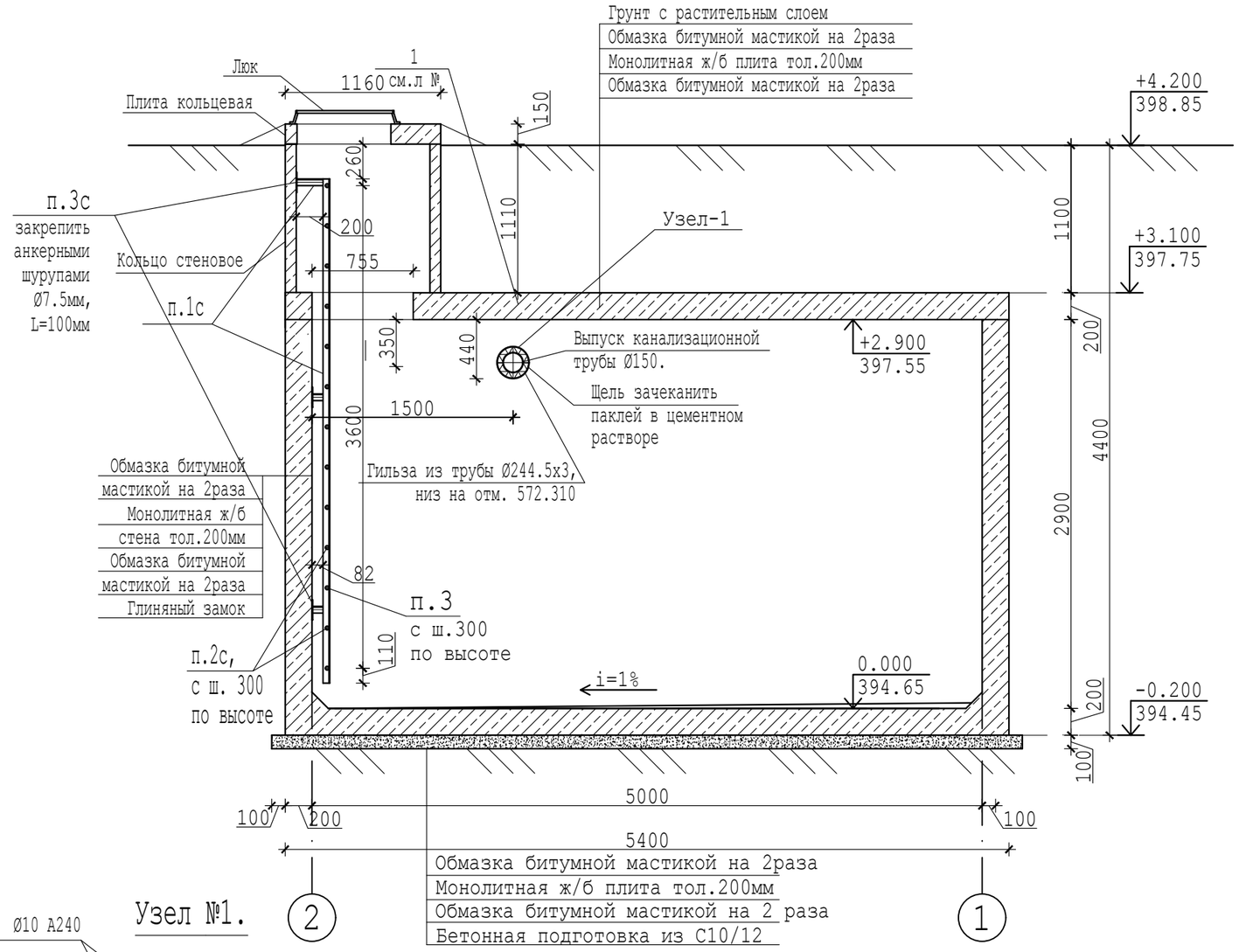

Узел №1.

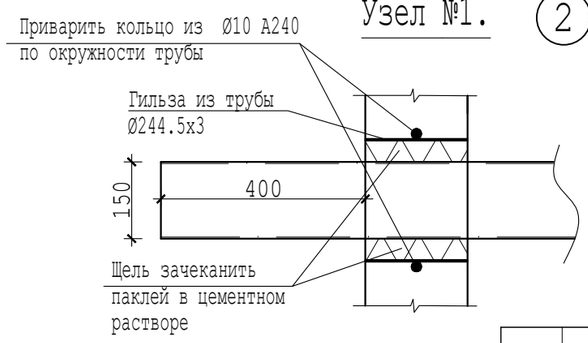

Согласовано

Взамен инв №

Подп. и дата

Инв № подл.

Изм.	Кол.уч.	Лист	№док.	Подпись	Дата	00055-57-11-2023/АС		
						«Капитальный ремонт здания сельской больницы, в п.Лепсы, Саркандского района, Жетысуской области».		
ГИП		Ким Е.Г.				Здание больницы.	стадия	лист	листов
Разработал		Ким Е.Г.					РП	25	
Т.контр.		Кусаинов К.З.							
Н.контр.		Кусаинов К.З.				План септика на отм.+4.200.	ТОО "Темирказык-Стройпроект"		
Утвержд.									

План котлована септика.

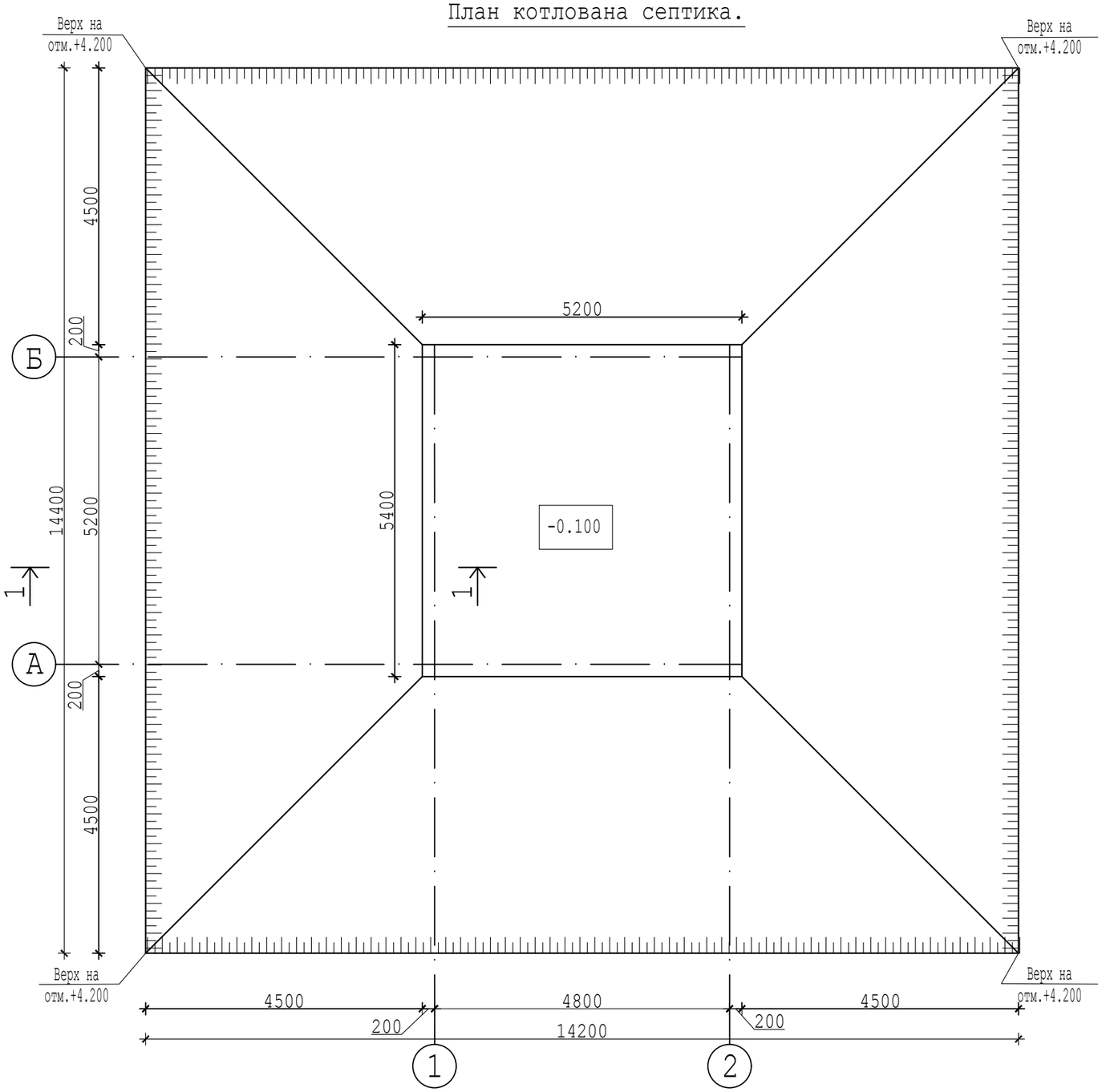

Указания по производству работ.

1.Доработку грунта тол.10см до проектной отметки выполнить вручную
2.Объем выемки - 1193м^3 .Объем обратной засыпки 1100м^3. При обратной засыпке использовать местный грунт, довести плотность грунта засыпки до 1.9т/м^3.

						00055-57-11-2023/АС		
Изм.	Кол.уч.	Лист	№док.	Подпись	Дата	«Капитальный ремонт здания сельской больницы, в п.Лепсы, Саркандского района, Жетысуской области».		
ГИП		Ким Е.Г.				Здание больницы.	стадия	лист	листов
Разработал		Ким Е.Г.					РП	25а	
Т.контр.		Кусаинов К.З.							
Н.контр.		Кусаинов К.З.				План котлована септика.	ТОО "Темирказык-Стройпроект"		
Утвержд.									

Согласовано

Взамен инв №

Подп. и дата

Инв № подл.

Схема армирования днища.

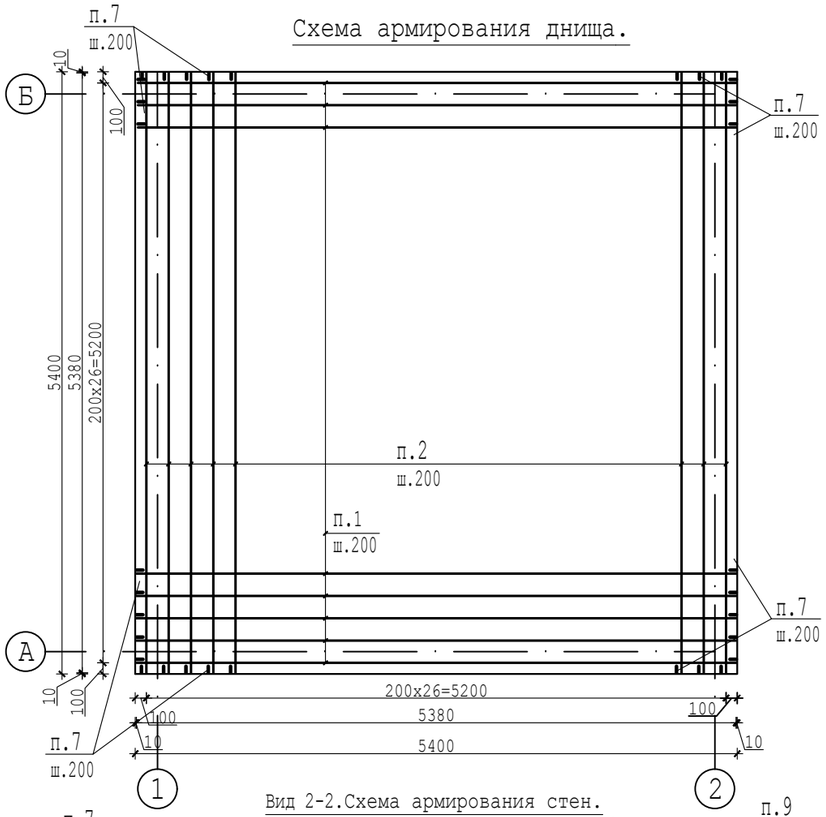

Деталь установки шпилек по вертикальным стержням.

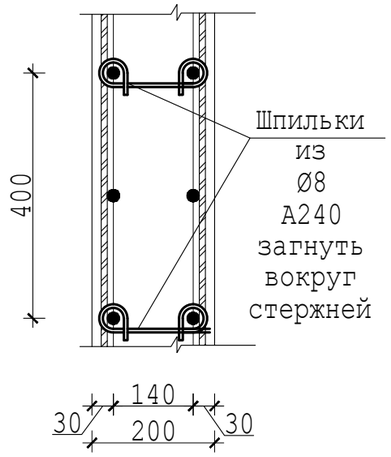

Вид 1-1.Схема армирования стен,днища и перекрытия.

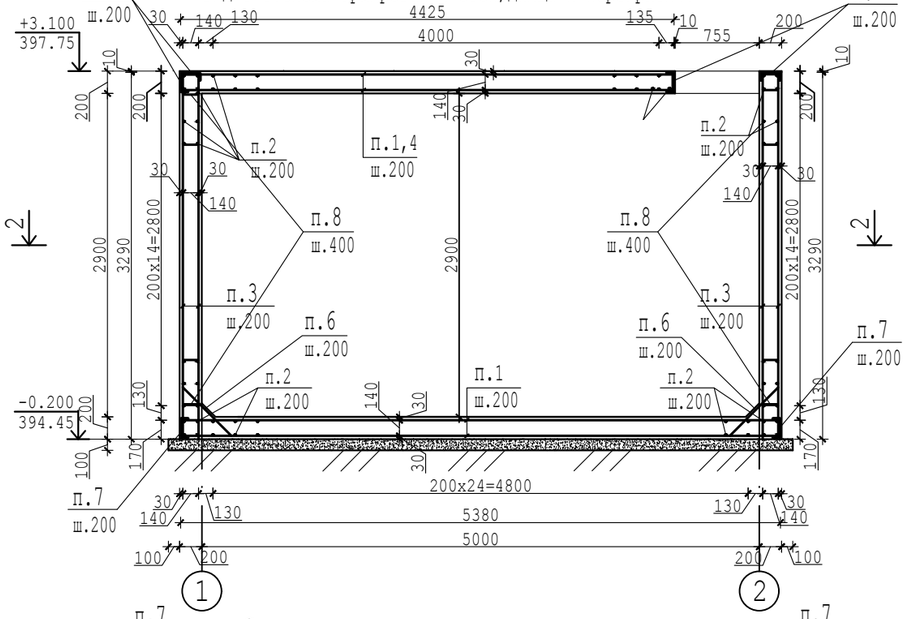

Схема армирования плиты перекрытия.

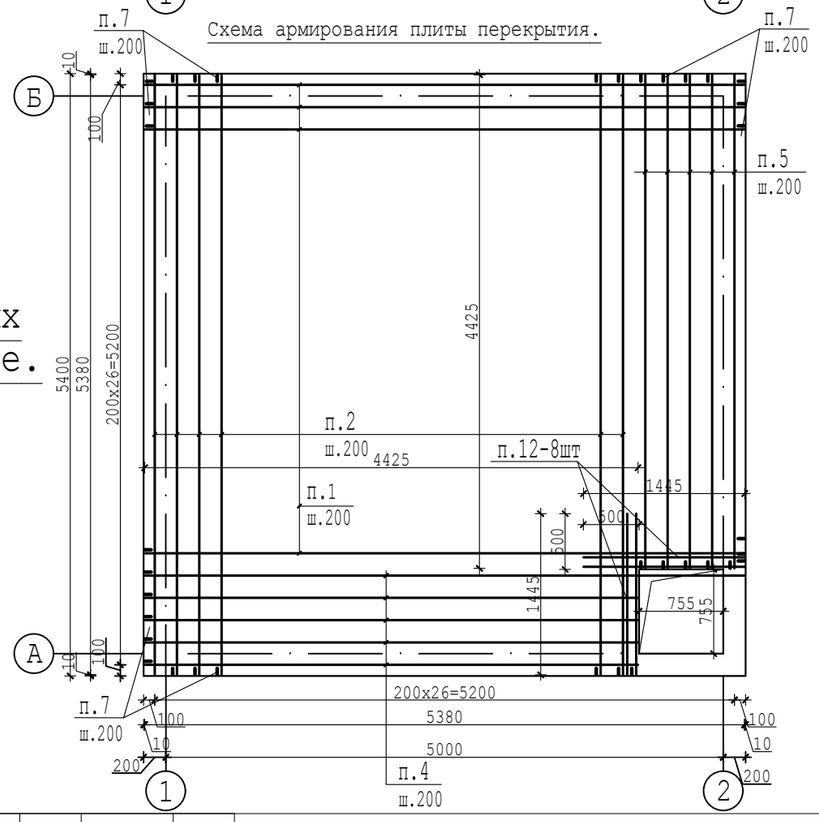

Вид 2-2.Схема армирования стен.

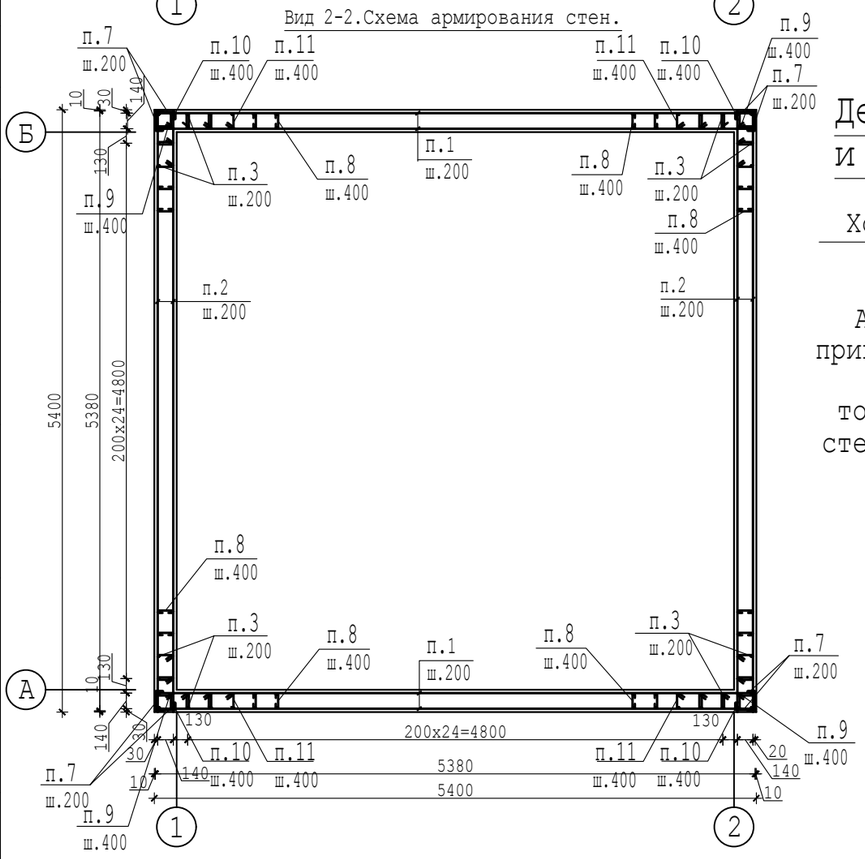

Деталь анкеровки горизонтальных и вертикальных стержней сечение.

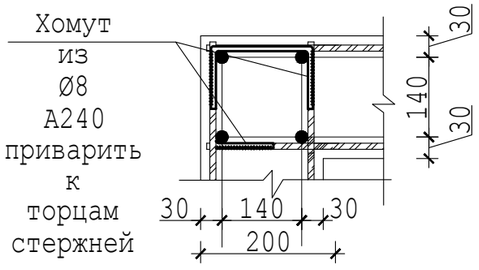

Согласовано

Взамен инв №

Подп. и дата

Инв № подл.

						00055-57-11-2023/АС
Изм.	Кол.уч.	Лист	№док.	Подпись	Дата	«Капитальный ремонт здания сельской больницы, в п.Лепсы, Саркандского района, Жетысуской области».
ГИП		Ким Е.Г.				Здание больницы. — стадия: РП; лист: 26; листов:
Разработал		Ким Е.Г.				
Т.контр.		Кусаинов К.З.				
Н.контр.		Кусаинов К.З.				Схема армирования септика. — ТОО "Темирказык-Стройпроект"
Утвержд.						

Спецификация элементов септика.

Поз.	Обозначение	Наименование	Кол.	Масса ед.в кг	Примечание
		Сборочные единицы.			
1	ГОСТ 34028-2016	Ø12 А400, L=5380	98	4.8	470кг
2	ГОСТ 34028-2016	Ø12 А400, L=5380	98	4.8	470кг
3	ГОСТ 34028-2016	Ø12 А400, L=3290	216	2.9	626кг
4	ГОСТ 34028-2016	Ø12 А400, L=4425	18	3.9	70кг
5	ГОСТ 34028-2016	Ø12 А400, L=4425	18	3.9	70кг
6	ГОСТ 34028-2016	Ø12 А400, L=1215	108	1.09	118кг
7	ГОСТ 34028-2016	Ø12 А400, L=340	360	0.56	202кг
8	ГОСТ 34028-2016	Ø8 А240, L=352	720	0.14	101кг
9	ГОСТ 34028-2016	Ø8 А240, L=720	56	0.28	15.7кг
10	ГОСТ 34028-2016	Ø8 А240, L=732	112	0.29	32.5кг
11	ГОСТ 34028-2016	Ø8 А240, L=864	168	0.34	57.1кг
12	ГОСТ 34028-2016	Ø25 А400, L=1445	8	5.56	45кг
		Прочие материалы.			
	СТ РК EN 206	Бетон класса С16/20.	21.6		$м^3$
	СТ РК EN 206	Бетон класса С10/12.	3.1		$м^3$
	Серия 3.900.1-14	Кольцо стеновое КС 10.9	1	600	шт
	Серия 3.900.1-14	Плита кольцевая ПП 10-1	1	250	шт
	ГОСТ 3634-89	Люк с корпусом и крышкой	1	65	шт
	ГОСТ 1839-80*	Асбестоцем. труба Ø100,L=2200	1		шт
	ГОСТ 14918-80*	Зонт из листовой оцинков.стали,б=0,8, 100х500	1	3.14	3.14кг
	ГОСТ 10704-91	Гильза из трубы Ø244.5х3,L=200	1	3.57	3.57кг
	ГОСТ 34028-2016	Кольцо из Ø10 А240, L=800	1	0.49	0.49кг
		Стремянка.			
1с	С 245 ГОСТ 8509-86	Уголок № 50х5, п.м.8.1	30.5	3.77	кг
2с	С 245 ГОСТ 10704-91	Труба Ø26.8мм, п.м.9	15	1.66	кг
3с	С 245. ГОСТ 19903-74.	Лист 150х100х5, 6шт	3.5	0.59	кг

Ведомость деталей.

Поз.	Эскиз
6	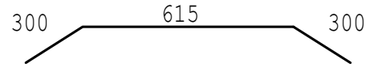
7	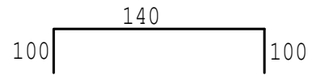
8	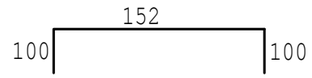
9	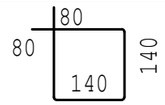
10	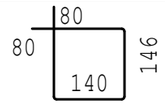
11	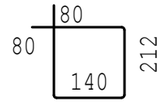

Примечание: размеры гнутых замкнутых стержней даны по внутреней стороне, для открытых по наружной стороне.

Согласовано

Взамен инв №

Подп. и дата

Инв № подл.

Изм.	Кол.уч.	Лист	№док.	Подпись	Дата
ГИП		Ким Е.Г.			
Разработал		Ким Е.Г.			
Т.контр.		Кусаинов К.З.			
Н.контр.		Кусаинов К.З.			
Утвержд.					

00055-57-11-2023/АС

«Капитальный ремонт здания сельской больницы, в п.Лепсы, Саркандского района, Жетысуской области».

Здание больницы.

стадия	лист	листов
РП	27	

Спецификация элементов септика.

ТОО "Темирказык-Стройпроект"

План фундаментов эвакуационной лестницы ЛЭ-1.

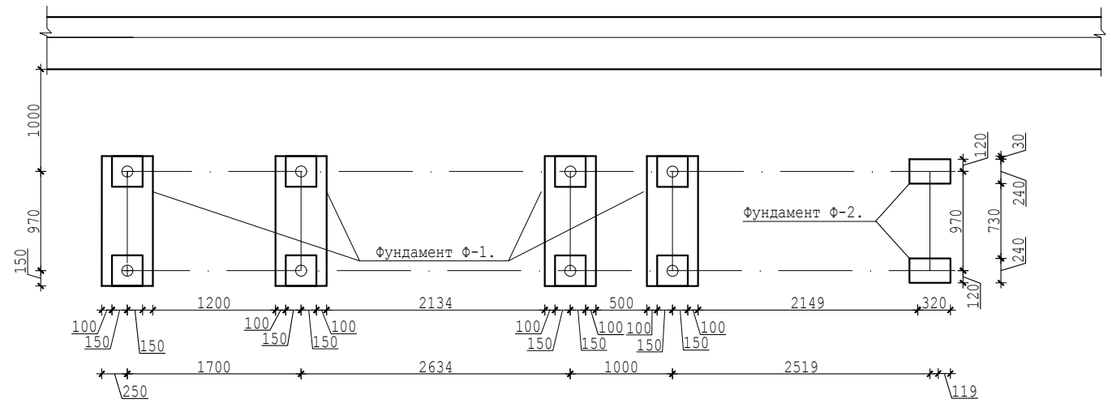

План балок и косоуров эвакуационной лестницы ЛЭ-1.

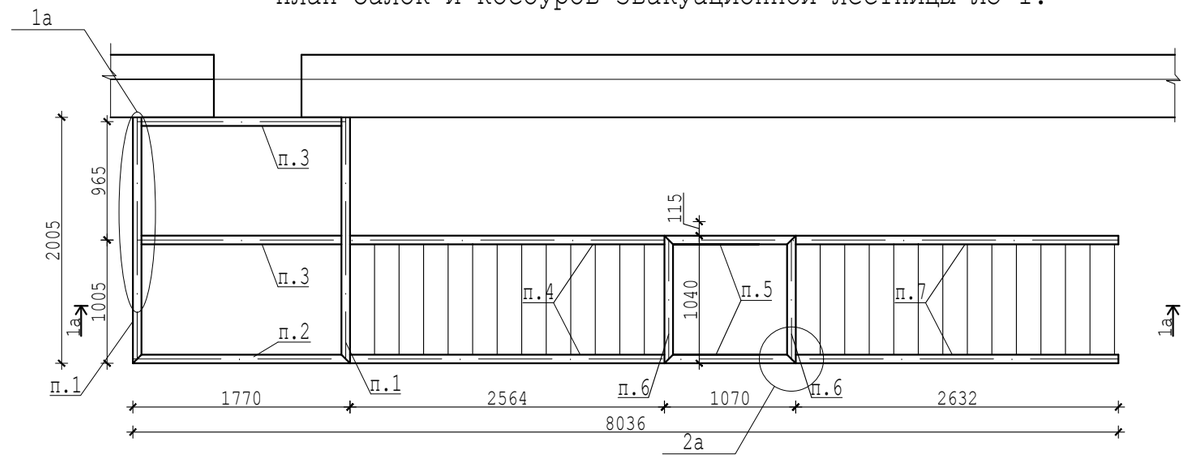

План ограждений эвакуационной лестницы ЛЭ-1.

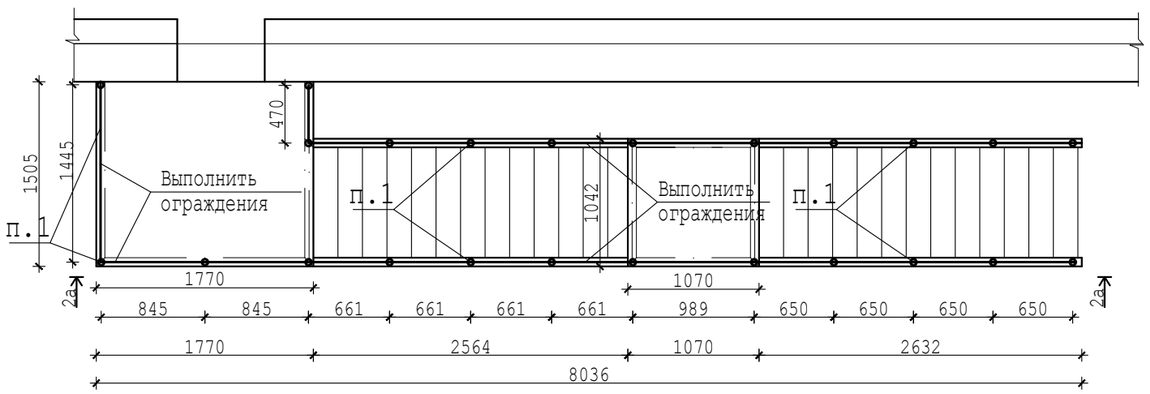

Вид 2а-2а.Схема лестничных ограждений.

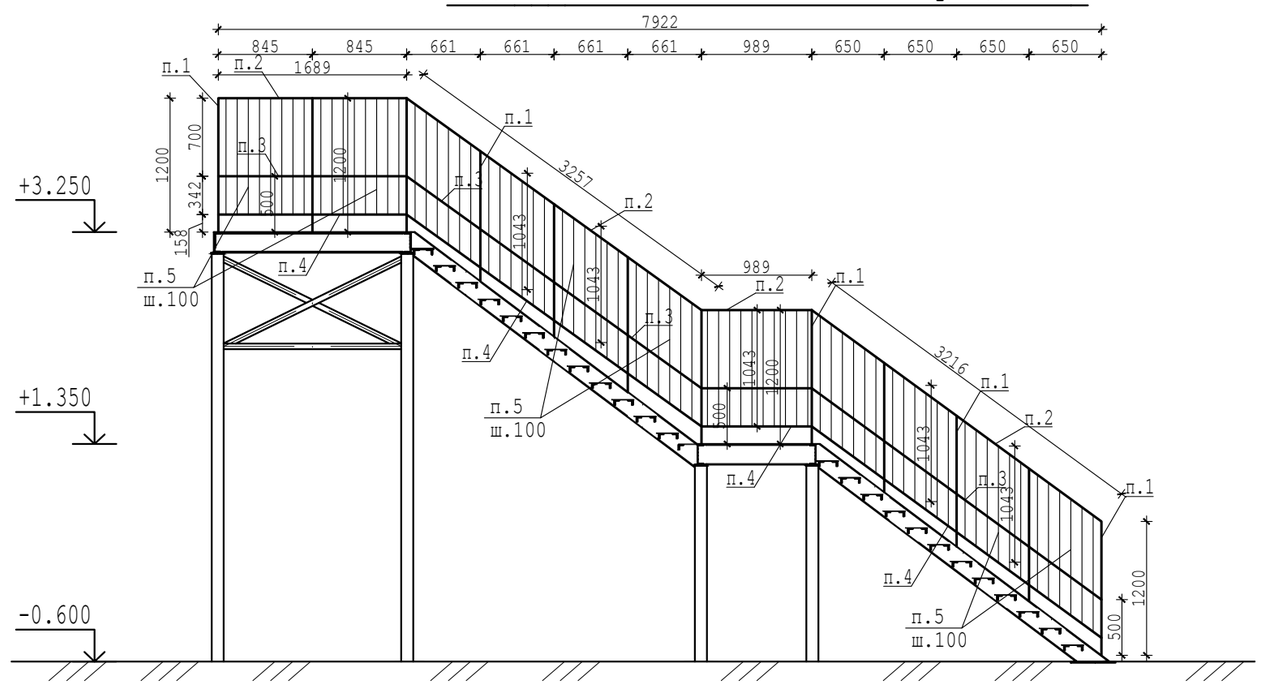

Примечание: лестничные ограждения построечного возведения, все размеры заготовочные или номинальные,уточнить по месту,выдержать высоту не менее 120см, расстояние между решетками не более 10см, детский поручень на высоте не более 50см.

Фундамент Ф-1.

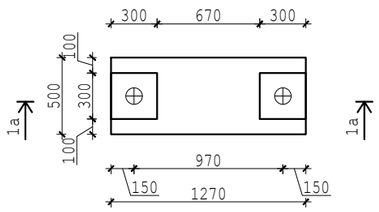

1а-1а.Ф-1.

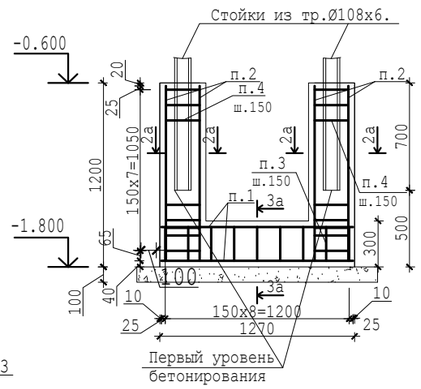

2а-2а.Ф-1.

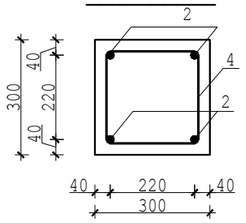

3а-3а.Ф-1.

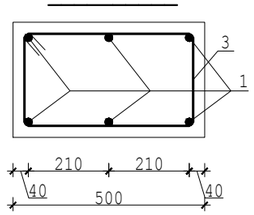

						00055-57-11-2023/АС		
Изм.	Кол.уч.	Лист	№док.	Подпись	Дата	«Капитальный ремонт здания сельской больницы, в п.Лепсы, Саркандского района, Жетысуской области».		
ГИП		Ким Е.Г.				Здание больницы.	стадия	лист	листов
Разработал		Ким Е.Г.					РП	28	
Т.контр.		Кусаинов К.З.							
Н.контр.		Кусаинов К.З.				План фундаментов эвакуационной лестницы ЛЭ-1.	ТОО "Темирказык-Стройпроект"		
Утвержд.									

Согласовано

Взамен инв №

Подп. и дата

Инв № подл.

Узел 5а.

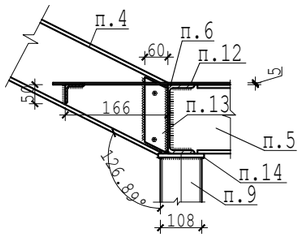

Узел 6а.

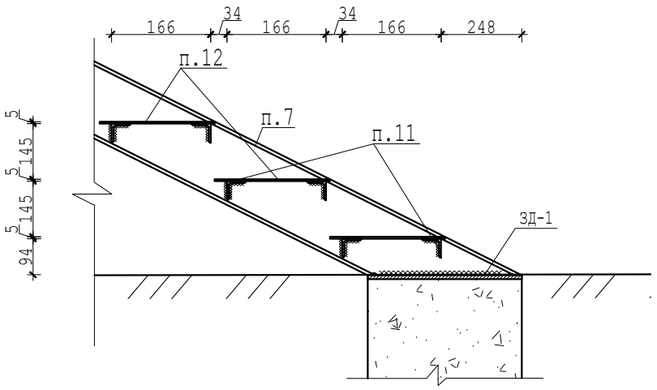

Узел 1а.

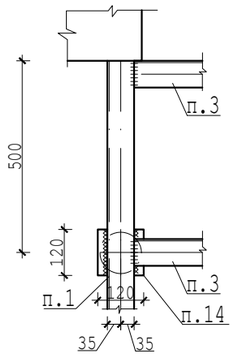

Узел 2а.

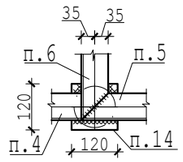

Узел 3а.

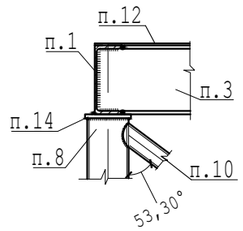

Узел 4а.

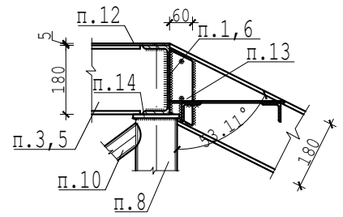

Узел 7а.

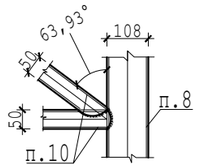

Узел 8а.

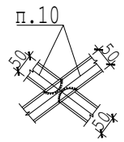

Вид 1а-1а эвакуационной лестницы.

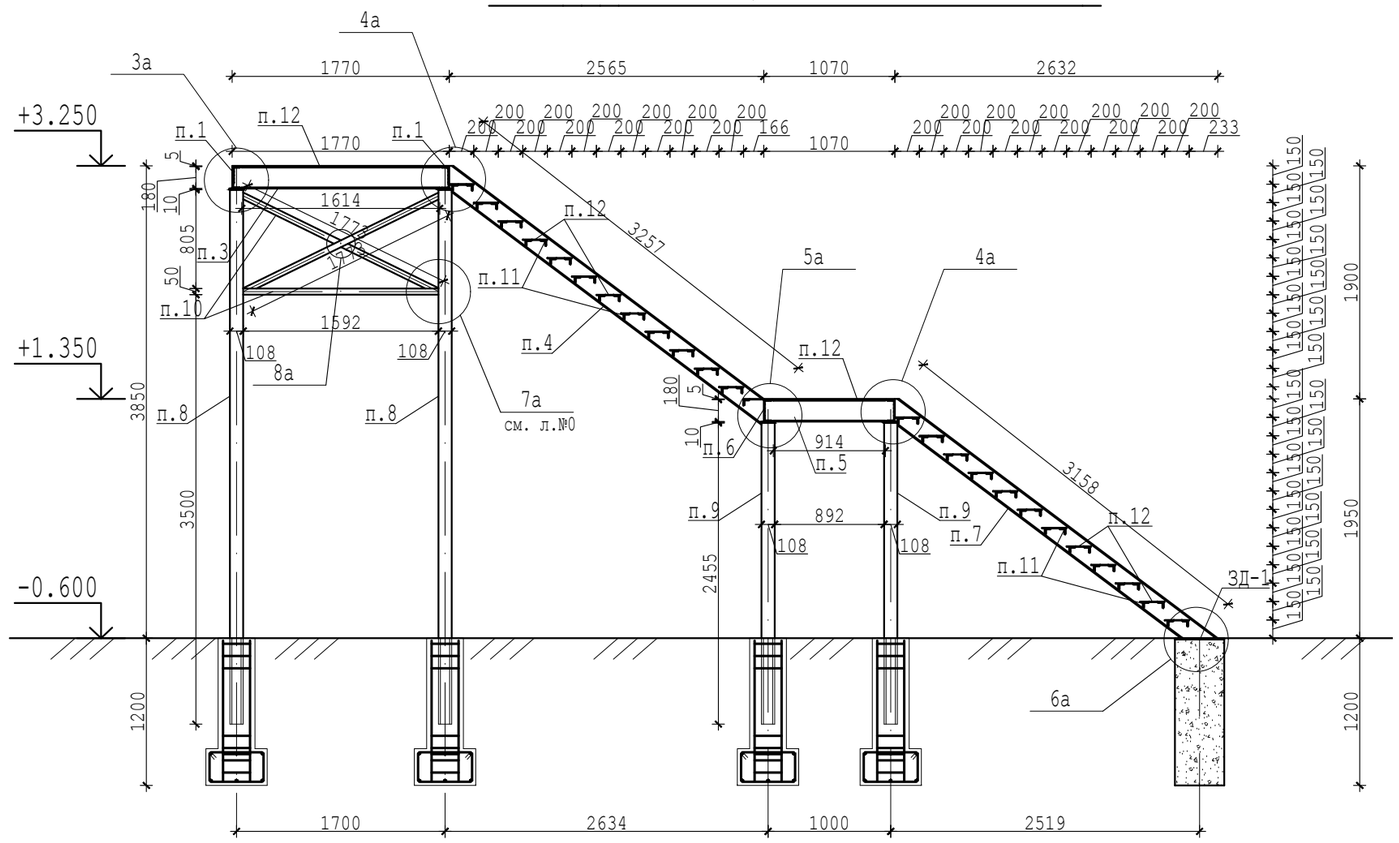

Фундамент Ф-2.

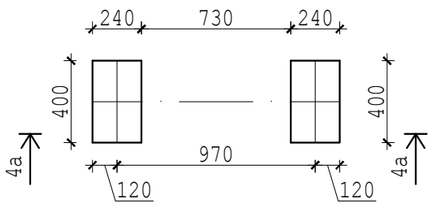

Закладная ЗД-1.

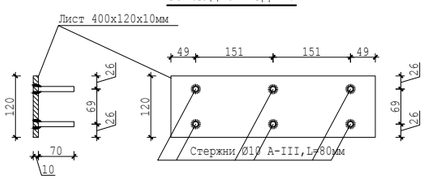

4а-4а.Ф-2.

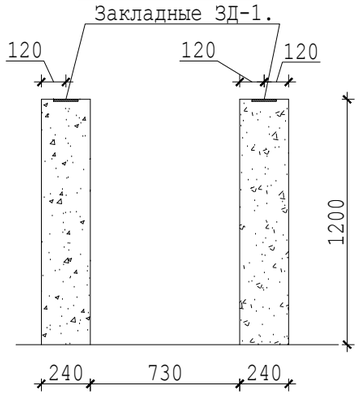

Примечание: ограждение лестниц условно не показаны.
Примечание:1.Изготовление деталей выполнить в соответствии с ГОСТ 23118-99.
2. Часть размеров на чертежах номинальные или заготовочные, конструктивные размеры деталей уточнить с учетом зазоров и разделки кромок металла, необходимых для сварных швов.
3. Не указанные высоты сварных швов принять по наименьшей толщине соединяемых деталей. Материал для сварки проволока Св-08А или электроды Э-42,Э-52. Все швы сплошные.
4. Выполнить антикоррозионную зашиту стальных конструкций покрытием лакокрасочными составами на пентафталевом связующем.

Изм.	Кол.уч.	Лист	№док.	Подпись	Дата	00055-57-11-2023/АС		
						«Капитальный ремонт здания сельской больницы, в п.Лепсы, Саркандского района, Жетысуской области».		
ГИП		Ким Е.Г.				Здание больницы.	стадия	лист	листов
Разработал		Ким Е.Г.					РП	29	
Т.контр.		Кусаинов К.З.							
Н.контр.		Кусаинов К.З.				Узлы эвакуационной лестницы ЛЭ-1.	ТОО "Темирказык-Стройпроект"		
Утвержд.									

Согласовано

Взамен инв №

Подп. и дата

Инв № подл.

Спецификация элементов эвакуационных лестниц ЛЭ-1.

Поз.	Обозначение	Наименование	Кол.	Масса, ед.	Приме чание
		Фундаменты Ф-1 (на 4шт).			
1	ГОСТ 5781-82	Ø12 А-III, L=1250мм.	24	1.11	26.6кг
2	ГОСТ 5781-82	Ø12 А-III, L=1180мм.	32	1.05	33.6кг
3	ГОСТ 5781-82	Хомуты из Ø6 А-I, L=1480мм	36	0.33	12кг
4	ГОСТ 5781-82	Хомуты из Ø6 А-I, L=1080мм	64	0.24	15.4кг
	СТ РК EN 206	Бетон класса С12/15	1.4		м³
		Фундаменты Ф-2(на 2шт).			
	СТ РК EN 206	Бетон класса С12/15	0.2		м³
		Закладные ЗД-1(на 2 шт).			
1	ГОСТ 5781-82	Ø10 А-III, L=80мм.	6	0.049	0.3кг
2	ГОСТ 19903-74	Лист 400х120х10мм	2	3.78	7.6кг
		Лестница(на 2 шт).			
1	Сталь С245. ГОСТ 8240-97.	Балка из швеллера №18п, L=2050мм	2	33.4	66.8кг
2	Сталь С245. ГОСТ 8240-97.	Балка из швеллера №18п, L=1770мм	1	28.85	29кг
3	Сталь С245. ГОСТ 8240-97.	Балка из швеллера №18п, L=1614мм	2	26.3	52.6кг
4	Сталь С245. ГОСТ 8240-97.	Балка из швеллера №18п, L=3257мм	2	53	106кг
5	Сталь С245. ГОСТ 8240-97.	Балка из швеллера №18п, L=1070мм	2	17.44	35кг
6	Сталь С245. ГОСТ 8240-97.	Балка из швеллера №18п, L=1040мм	2	16.95	34кг
7	Сталь С245. ГОСТ 8240-97.	Балка из швеллера №18п, L=3158мм	2	51.48	104кг.
8	Сталь С20. ГОСТ 8732-78.	Труба Ø108х5мм,L=4355мм	4	55.3	221кг
9	Сталь С20. ГОСТ 8732-78.	Труба Ø108х5мм,L=2455мм	4	31.18	125кг
10	ВСт3пс. ГОСТ 10704-91.	Труба Ø50х3.5мм,10.3пог.м.	41.3	4.01	кг
11	Сталь С245. ГОСТ 8509-93.	Уголок 50х5мм,49пог.м	185	3.77	кг
12	Сталь С235. ТУ36.26.11-5-89	Сталь листовая рифленная тол.5мм., 8.2м²	273	33.4	кг
13	Сталь С245. ГОСТ19903-74.	Ребро из листа -60х8,L=190мм	6	0.717	4.3кг
14	Сталь С245. ГОСТ19903-74.	Лист -120х120х10мм	8	1.13	9кг
		Ограждение.			
1	ГОСТ 10704-91	Стойки из трубы Ø50х3, 69п.м.	240	3.48	кг
2	ГОСТ 10704-91	Поручень из трубы Ø50х3, 44.3п.м.	154	3.48	кг
3	ГОСТ 10704-91	Поручень из трубы Ø40х3, 41.5п.м.	114	2.74	кг
4	ГОСТ 10704-91	Трубы Ø30х2.5, 44.3п.м.	75	1.7	кг
5	ГОСТ 10704-91	Трубы Ø20х2, 270п.м.	240	0.888	кг

Согласовано

Взамен инв №

Подп. и дата

Инв № подл.

Изм.	Кол.уч.	Лист	№док.	Подпись	Дата
ГИП		Ким Е.Г.			
Разработал		Ким Е.Г.			
Т.контр.		Кусаинов К.З.			
Н.контр.		Кусаинов К.З.			
Утвержд.					

00055-57-11-2023/АС

«Капитальный ремонт здания сельской больницы, в п.Лепсы, Саркандского района, Жетысуской области».

Здание больницы.

стадия	лист	листов
РП	30	

Спецификация элементов эвакуационных лестниц ЛЭ-1.

ТОО "Темирказык-Стройпроект"

План существующей кровли.

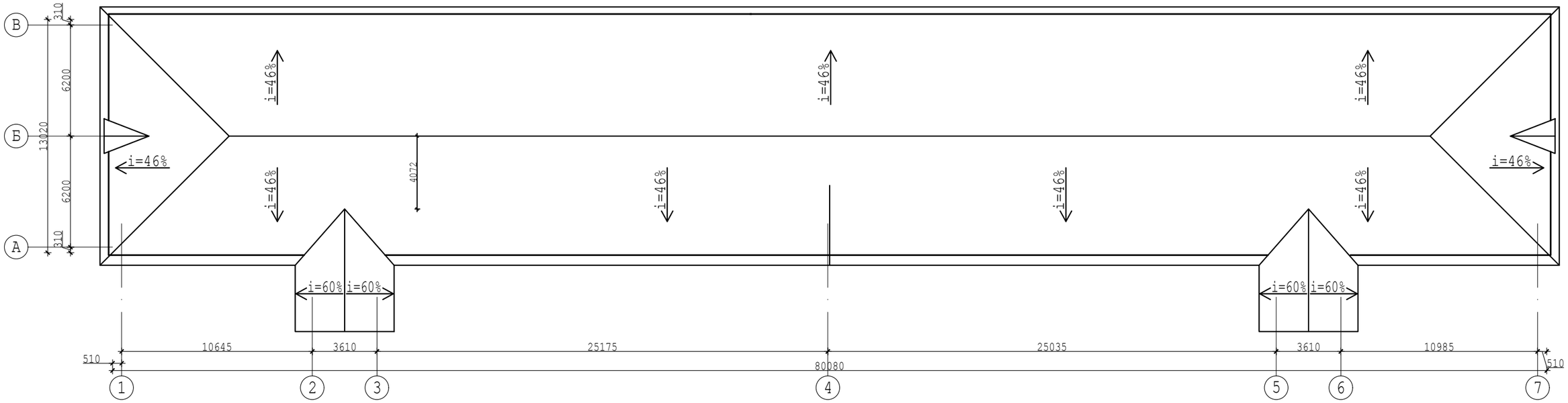

План существующей стропильной системы.

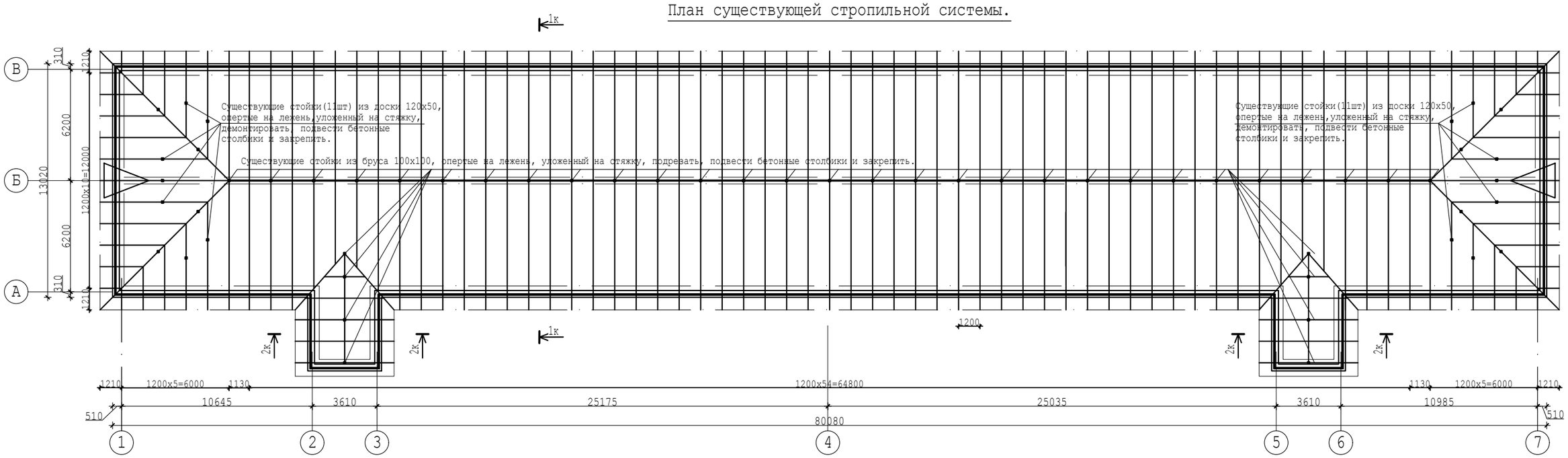

Изм.	Кол.уч.	Лист	№док.	Подпись	Дата
ГИП		Ким Е.Г.			
Разработал		Ким Е.Г.			
Т.контр.		Кусаинов К.З.			
Н.контр.		Кусаинов К.З.			
Утвержд.					

00055-57-11-2023/АС

«Капитальный ремонт здания сельской больницы, в п.Лепсы, Саркандского района, Жетысуской области».

Здание больницы.

стадия	лист	листов
РП	31	

План существующей кровли и стропильной системы.

ТОО "Темирказык-Стройпроект"

Согласовано

Инж.ВК,НВК	Зубкова И.А.	
Инж.ТС,ОВ	Колесников С.	
Инж.ПС	Тарыбаев С.	

Согласовано

Технолог	Ладыгина И.Г.	
Архит.констр.	Ким Е.Г.	
Инж.ЭОМ,ЭН,АС	Даулетканов К.	

Взамен инв №

Подп. и дата

Инв № подл.

Вид 1к-1к существующей крыши.

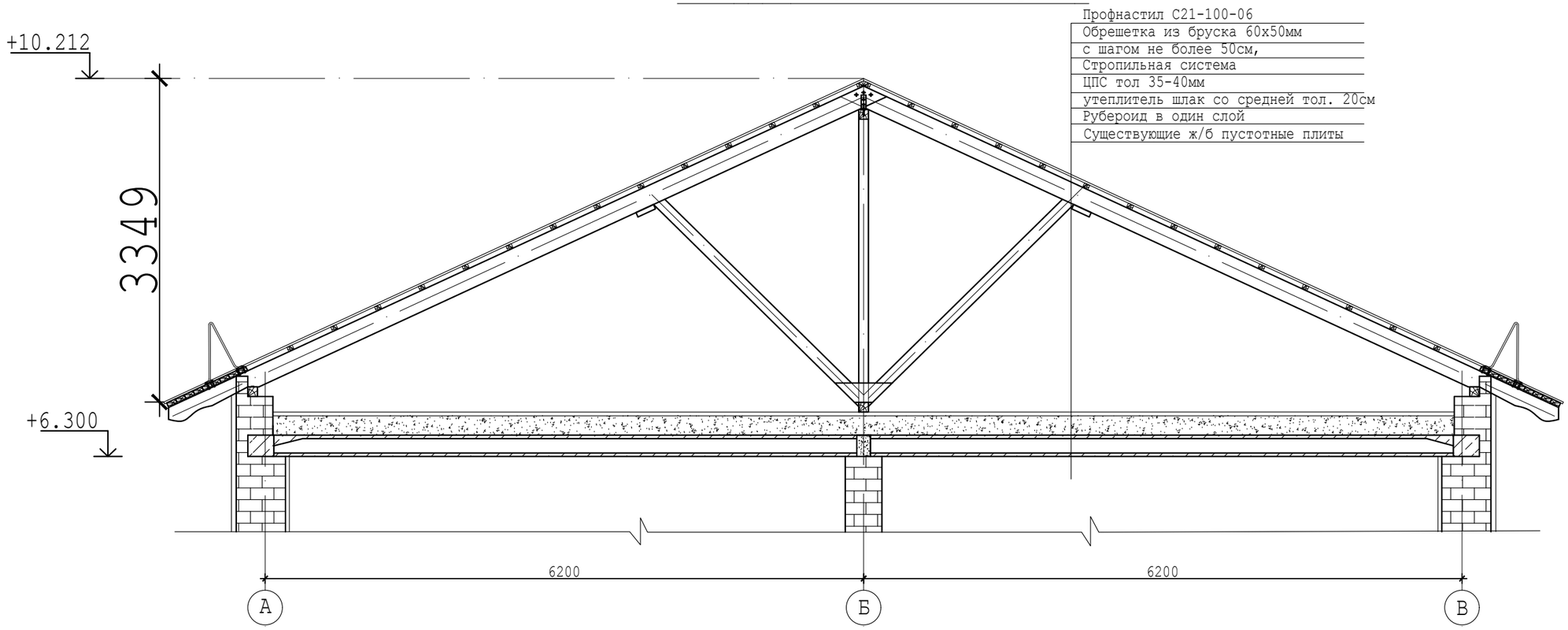

Вид 2к-2к существующей крыши.

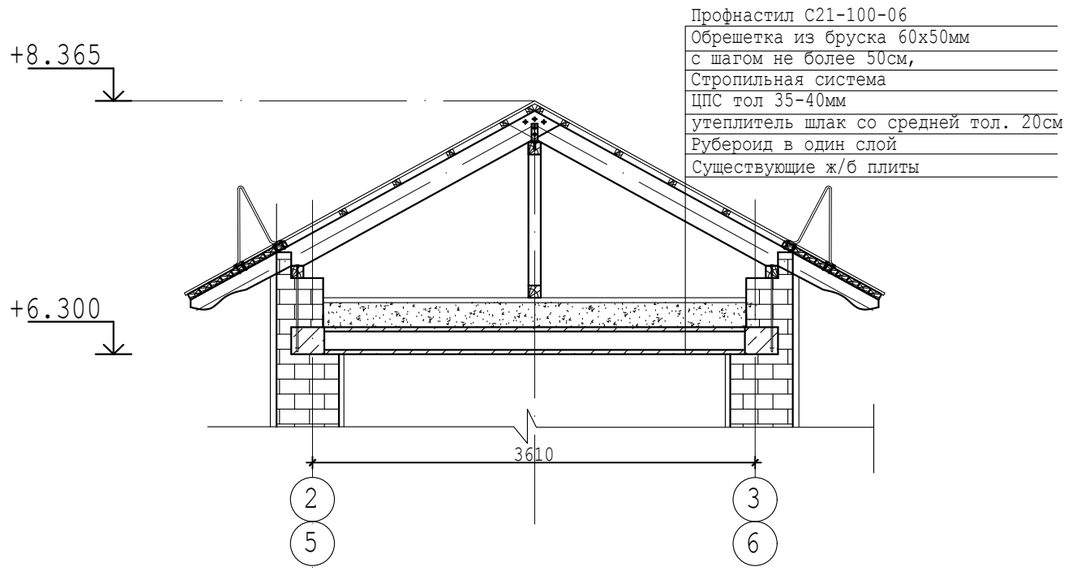

Пояснения к видам. Соединения все на гвоздях, прямых и косых. Маурлат закреплен прововолочными скрутками,заделаными в кладку. В коньковом узле гнутые уголки из лист тол. 3мм,закрепленные гвоздями.Лежень из бруса 100х100 уложен на на ЦПС первоначальной кровли из рубероида. Минвата тол.3см,по верху ЦПС(стяжки) полностью непригодна, изорвана и покрыта птичьим пометом. Профнастил закреплен неправильно.**Крышу необходимо модернизировать.**

Правильное крепление профнастила.

Неправильное крепление профнастила.

Изм.	Кол.уч.	Лист	№док.	Подпись	Дата	00055-57-11-2023/АС		
						«Капитальный ремонт здания сельской больницы, в п.Лепсы, Саркандского района, Жетысуской области».		
ГИП		Ким Е.Г.				Здание больницы.	стадия	лист	листов
Разработал		Ким Е.Г.					РП	32	
Т.контр.		Кусаинов К.З.							
Н.контр.		Кусаинов К.З.				Виды существующей крыши.	ТОО "Темирказык-Стройпроект"		
Утвержд.									

Согласовано

Инж.ВК,НВК	Зубкова И.А.	
Инж.ТС,ОВ	Колесников С.	
Инж.ПС	Тарыбаев С.	

Согласовано

Технолог	Ладытина И.Г.	
Архит.констр.	Ким Е.Г.	
Инж.ЭОМ,ЭН,ЭС	Даулетканов К.	

Взамен инв №

Подп. и дата

Инв № подл.

План модернизированной кровли.

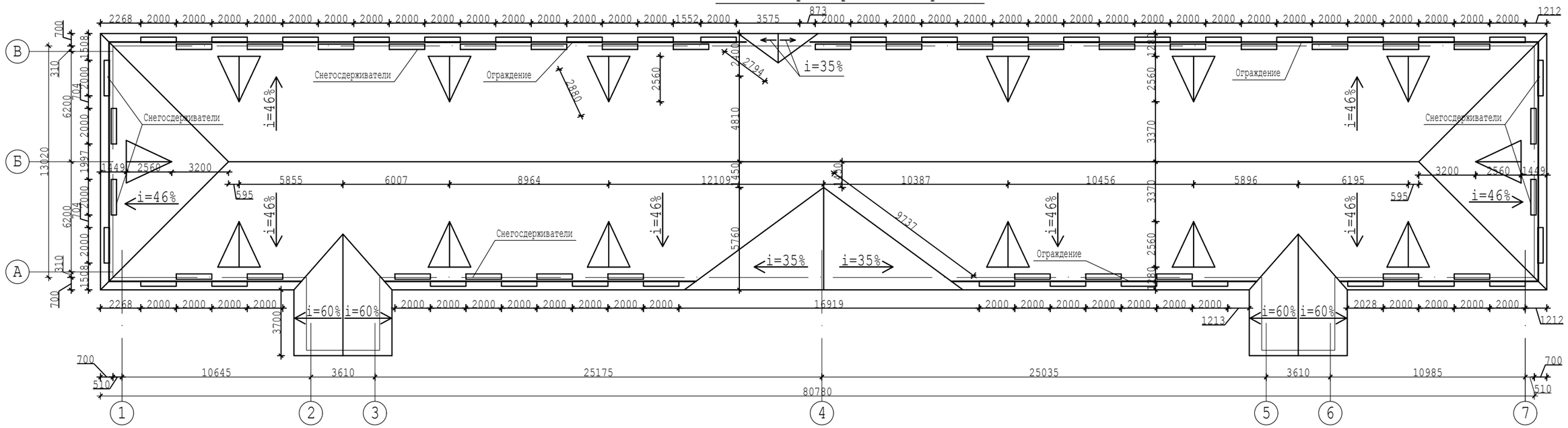

План модернизированной стропильной системы.

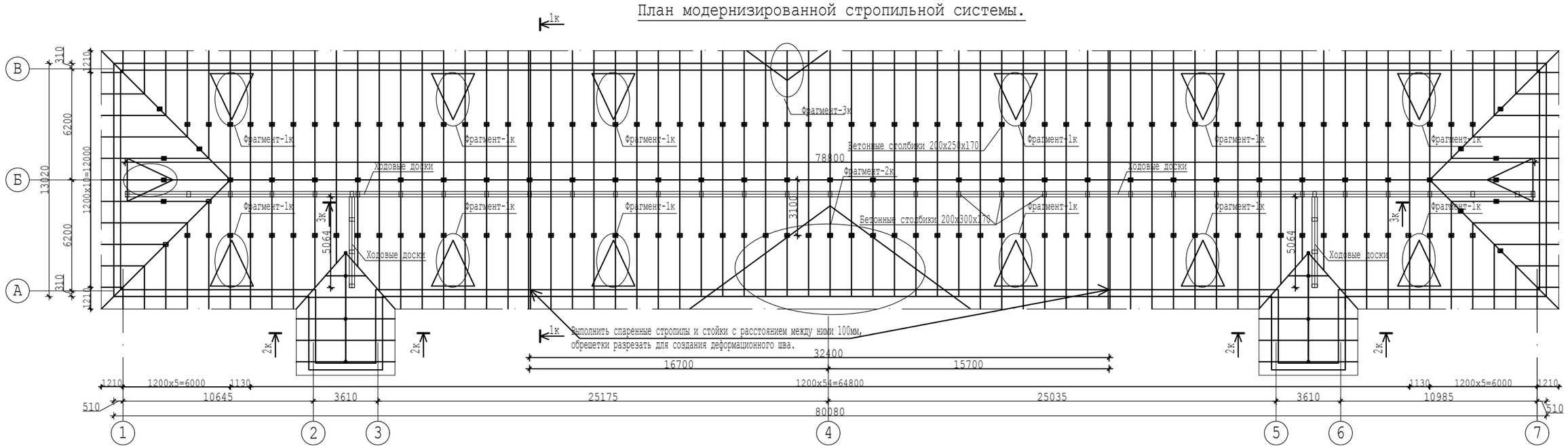

						00055-57-11-2023/АС
Изм.	Кол.уч.	Лист	№док.	Подпись	Дата	«Капитальный ремонт здания сельской больницы, в п.Лепсы, Саркандского района, Жетысуской области».
ГИП		Ким Е.Г.				Здание больницы. — стадия: РП; лист: 33; листов:
Разработал		Ким Е.Г.				
Т.контр.		Кусаинов К.З.				
Н.контр.		Кусаинов К.З.				План модернизированной кровли и стропильной системы. — ТОО "Темирказык-Стройпроект"
Утвержд.						

Согласовано

Инж.ВК,НВК	Зубкова И.А.	
Инж.ТС,ОВ	Колесников С.	
Инж.ПС	Тарыбаев С.	

Согласовано

Технолог	Ладыгина И.Г.	
Архит.констр.	Ким Е.Г.	
Инж.ЭОМ,ЭН,ЭС	Даулетканов К.	

Взамен инв №

Подп. и дата

Инв № подл.

Вид 1к-1к модернизированной крыши.

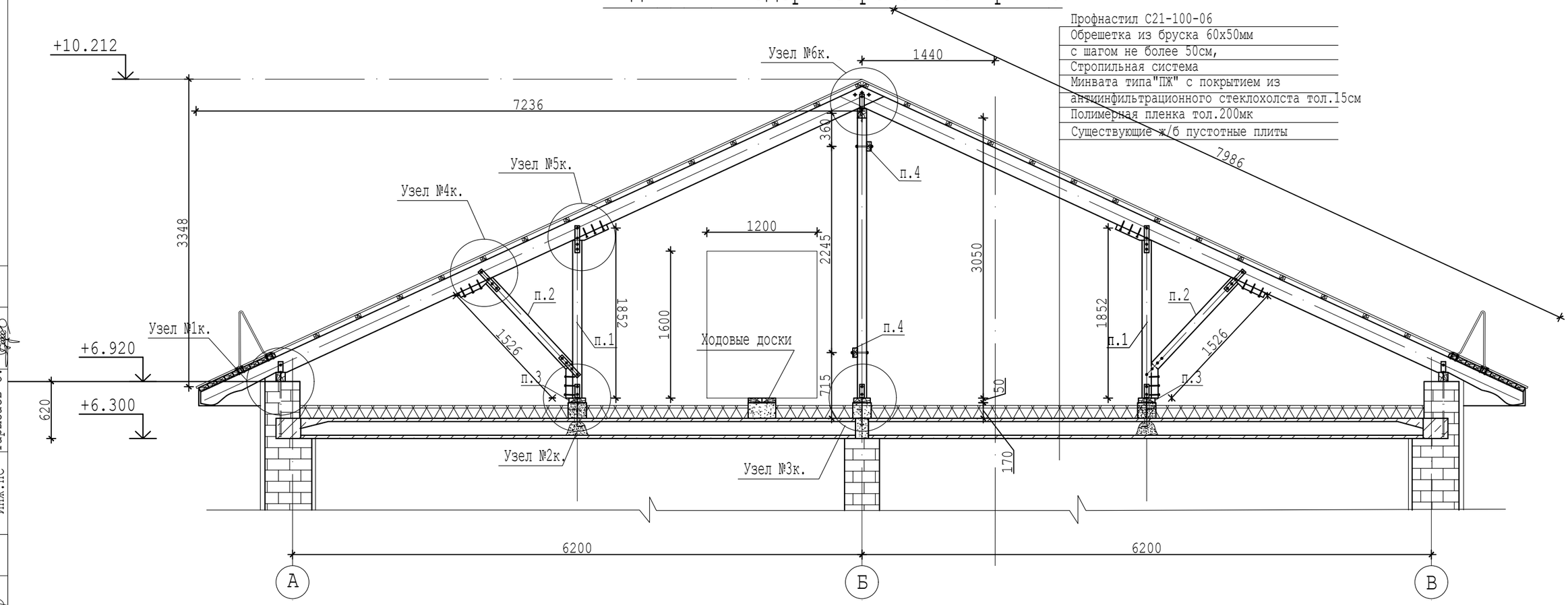

Вид 2к-2к модернизированной крыши.

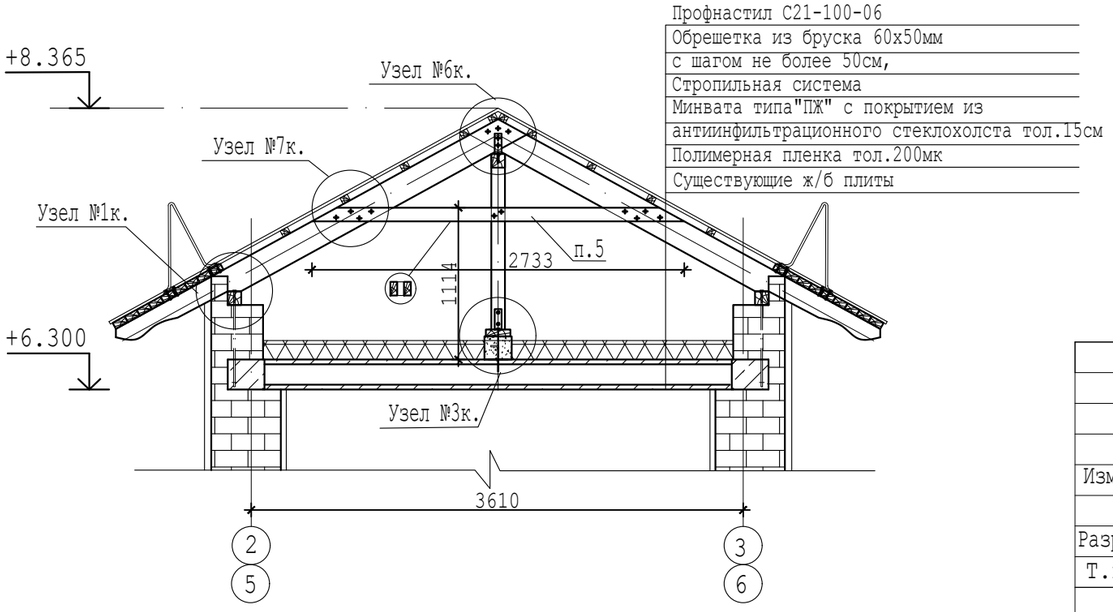

Указания по производству работ.

1.Выполнить демонтаж и монтаж профнастила с частичной заменой

2.Стропила,карнизный настил,мауэрлат и стойки из бруса100х100 сохранить.

3.Соединения выполнить на шпильках Ø12 со стальными накладками и уголками из полосы тол.4мм.Существующие стойки демонтировать, стойки из бруса 100х100, подрезать, подвести бетонные стодбики.

						00055-57-11-2023/АС
Изм.	Кол.уч.	Лист	№док.	Подпись	Дата	«Капитальный ремонт здания сельской больницы, в п.Лепсы, Саркандского района, Жетысуской области».
ГИП		Ким Е.Г.				Здание больницы. — стадия: РП; лист: 34; листов:
Разработал		Ким Е.Г.				
Т.контр.		Кусаинов К.З.				
Н.контр.		Кусаинов К.З.				Виды модернизированной крыши. — ТОО "Темирказык-Стройпроект"
Утвержд.						

Согласовано		
Инж.ВК,НВК	Зубкова И.А.	
Инж.ТС,ОВ	Колесников С.	
Инж.ПС	Тарыбаев С.	
Технолог	Ладытина И.Г.	
Архит.констр.	Ким Е.Г.	
Инж.ЭОМ,ЭН,ЭС	Даулетканов К.	

Взамен инв №

Подп. и дата

Инв № подл.

Вид 3к-3к.Схема устанавливаемых крестовых связей в плоскости конька.

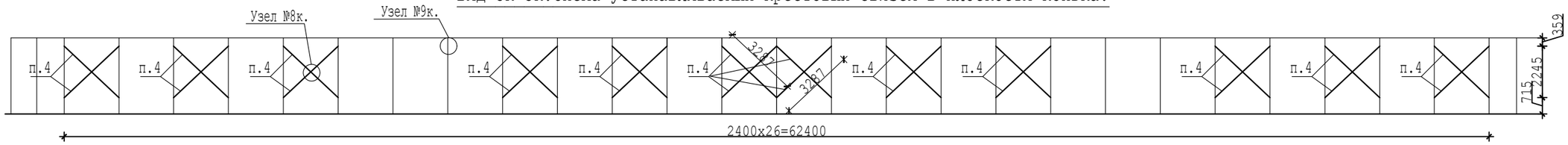

Указания по производству работ.

1.Выполнить демонтаж существующей кровли из профнастила и провести разборку ЦПС, утеплителя старого покрытия.

2.Выполнить демонтаж существующих стоек из доски 100х5.Выполнить разборку части кладки парапетов для исключения глухой заделки опорных частей стропил.Возвести бетонные столбики 200х250х170 под стойки 100х50,стойки из бруса 100х100 подрезать и подвести под них бетонные столбики.
Мауэрлаты закрепить к кладке парапетов БСР М12х700 с шагом по длине не более 2.5м.

3.После модернизации стропильной системы выполнить монтаж кровли из профнастила,как показано на чертежах, перевернув их на 180 градусов,затем закрепить его через прилегающую волну саморезами к обрешетке.

4.Крепление листов профнастила к обрешетке выполнять только специальными саморезами с размерами Ø4.8х28 с уплотнительными прокладки.

5. Соединения на стальных накладках выполнить с соблюдением следующих конструктивных требований СНиП II-25-80, СНиП РК 5.04-23-2002:
расстояние между осями шпилек и торца вдоль волокон древесины не менее 7d=85мм(даное требование не относится к стяжным болтам);
расстояние между осями шпилек поперек волокон древесины не менее 3.5d=45мм;
расстояние от оси шпильки до кромки элемента не менее 3d=36мм;
расстояние между центрами отверстий в стальных накладках не менее 2.5d= 30мм
расстояние от кромки стальной накдадки не менее 2d=25мм;
где d- диаметр отверстия или болта.
В точках пересечения элементов связей,соединения выполнить через прокладки.

6.Горизонтальные схватки выполнять из 2-х спареных досок с прокладками между ними.

7.Выполнить антикоррозионную зашиту стальных элементов 2 слоями грунта ГФ-021 по ГОСТ 25129-82 или другими масляно-битумными составами.

Вид 2к-2к модернизированной крыши.

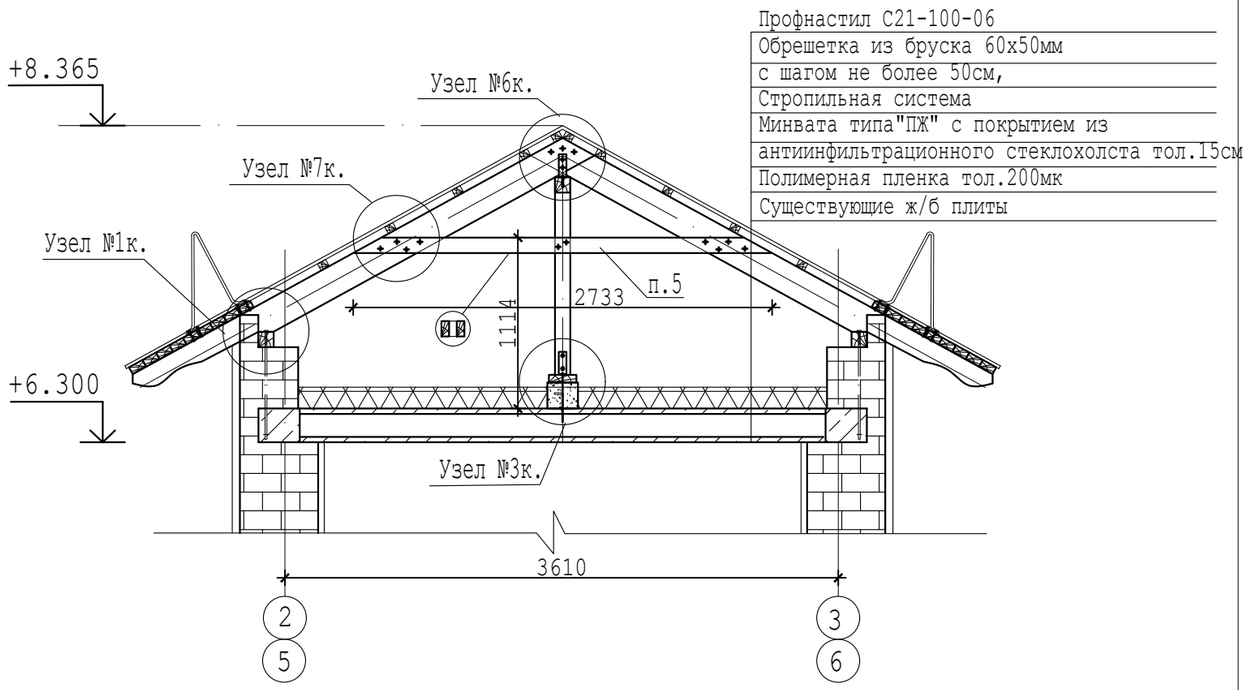

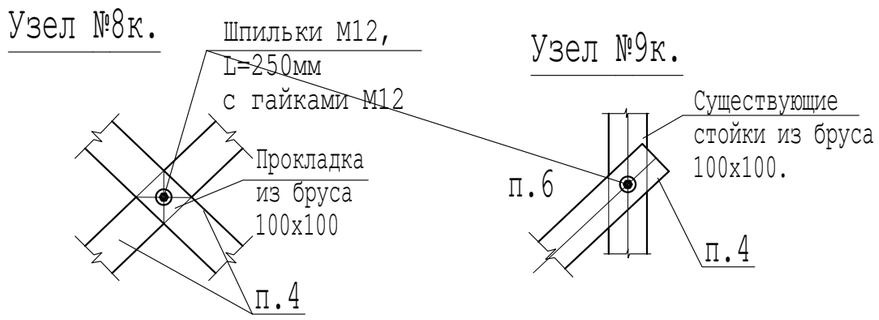

						00055-57-11-2023/АС
Изм.	Кол.уч.	Лист	№док.	Подпись	Дата	«Капитальный ремонт здания сельской больницы, в п.Лепсы, Саркандского района, Жетысуской области».
ГИП		Ким Е.Г.				Здание больницы. — стадия: РП; лист: 35; листов:
Разработал		Ким Е.Г.				
Т.контр.		Кусаинов К.З.				
Н.контр.		Кусаинов К.З.				Виды и узлы модернизированной крыши. — ТОО "Темирказык-Стройпроект"
Утвержд.						

Согласовано		
Инж.ВК, НВК	Зубкова И.А.	
Инж.ТС,ОВ	Колесников С.	
Инж.ПС	Тарыбаев С.	
Технолог	Ладыгина И.Г.	
Архит.констр.	Ким Е.Г.	
Инж.ЭОМ,ЭН,ЭС	Даулетканов К.	

Взамен инв №

Подп. и дата

Инв № подл.

Узел №1к.

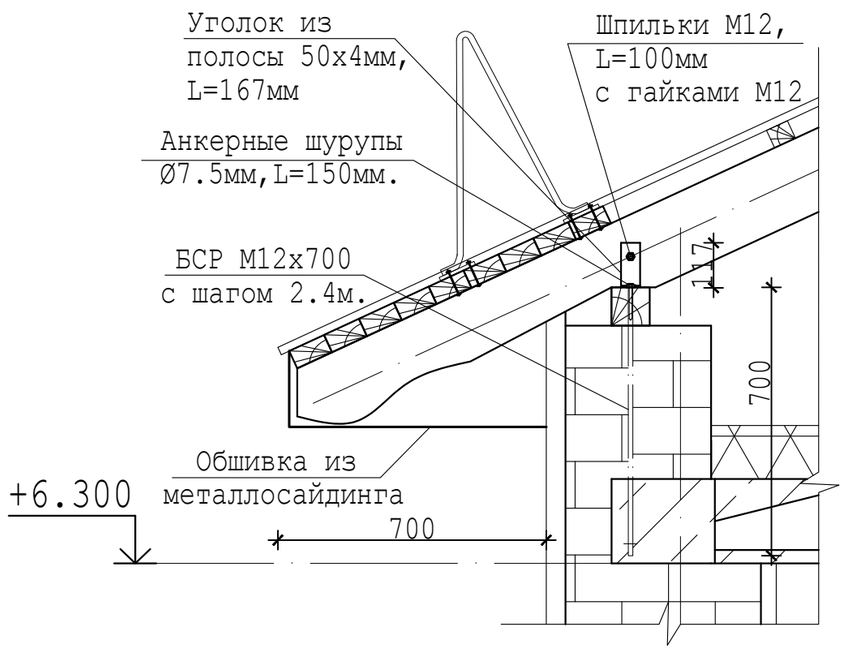

Узел №2к.

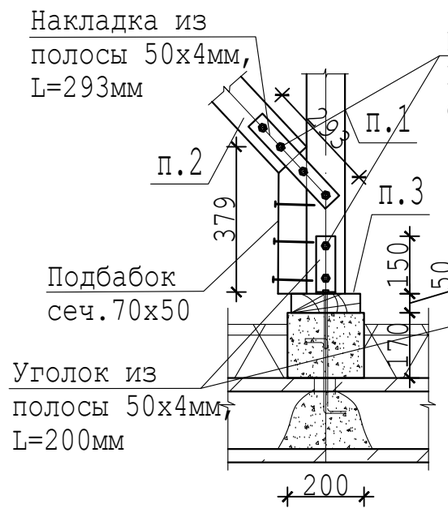

Узел №3к.

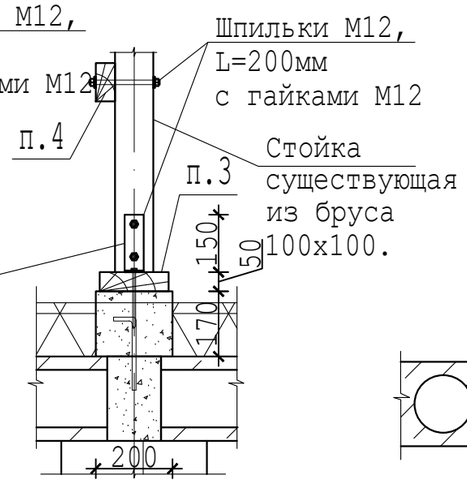

Узел №3к.Вид сбоку в зоне деформационного шва.

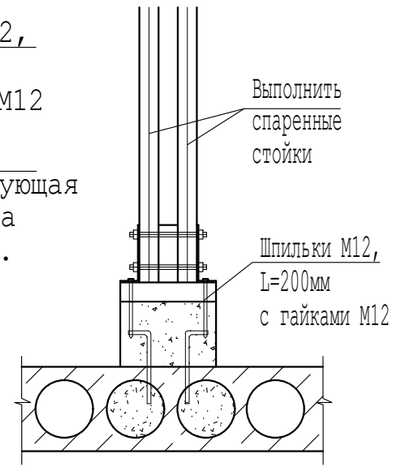

Узел №4к.

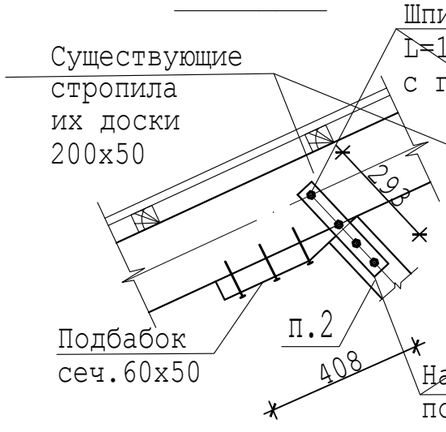

Узел №5к.

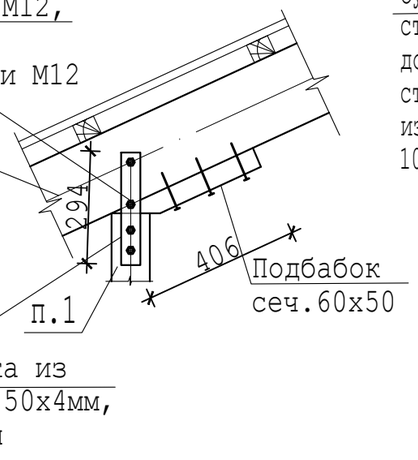

Узел №6к.

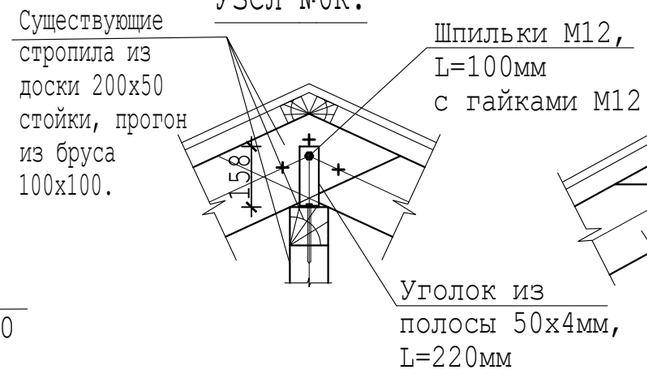

Узел №7к.

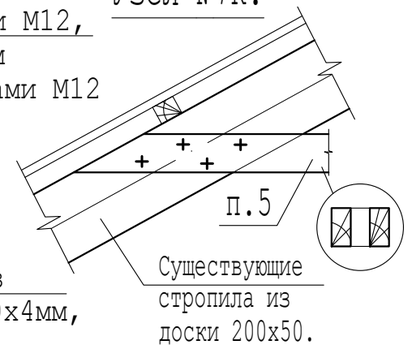

Согласовано		
Инж.ВК,НВК	Зубкова И.А.	
Инж.ТС,ОВ	Колесников С.	
Инж.ПС	Тарыбаев С.	
Технолог	Ладыгина И.Г.	
Архит.констр.	Ким Е.Г.	
Инж.ЭОМ,ЭН,ЭС	Даулетканов К.	

Взамен инв №

Подп. и дата

Инв № подл.

Изм.	Кол.уч.	Лист	№док.	Подпись	Дата	00055-57-11-2023/АС		
						«Капитальный ремонт здания сельской больницы, в п.Лепсы, Саркандского района, Жетысуской области».		
ГИП		Ким Е.Г.				Здание больницы.	стадия	лист	листов
Разработал		Ким Е.Г.					РП	36	
Т.контр.		Кусаинов К.З.							
Н.контр.		Кусаинов К.З.				Узлы модернизированной крыши.	ТОО "Темирказык-Стройпроект"		
Утвержд.									

Фрагмент №1к.

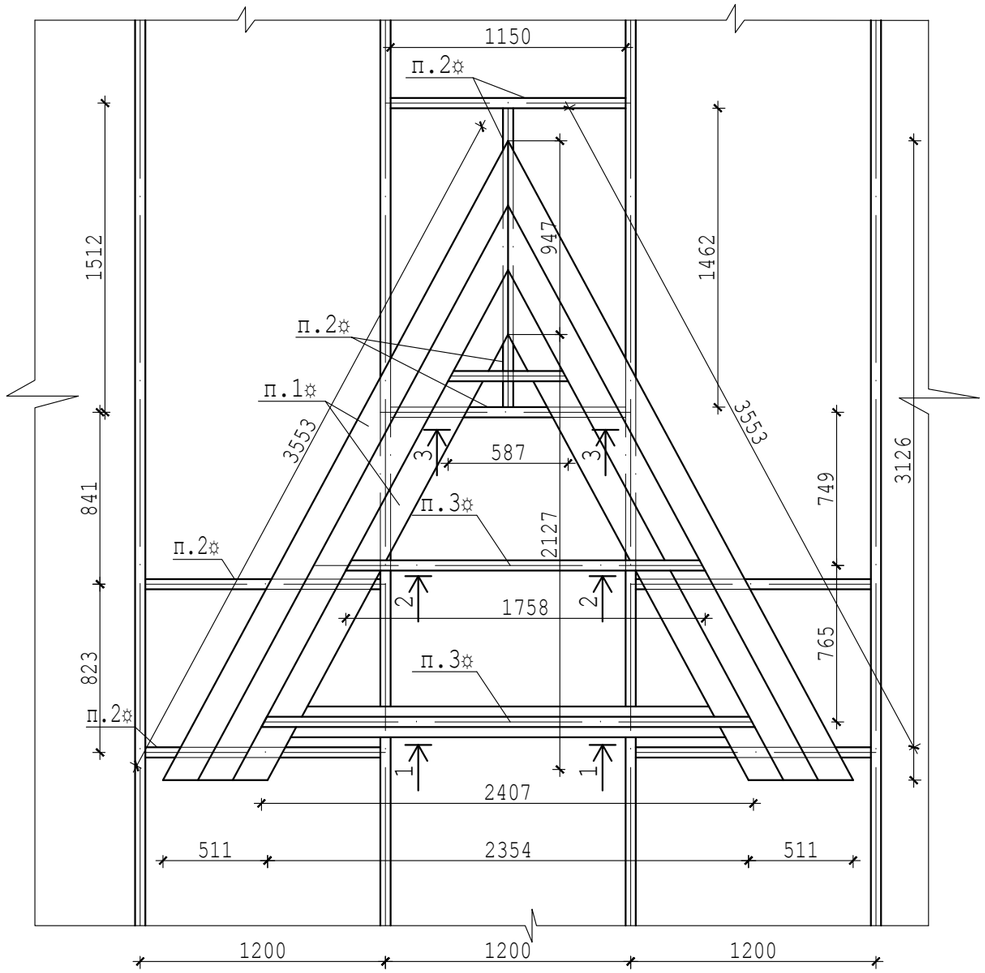

Вид 1-1,фрагмента-1к.

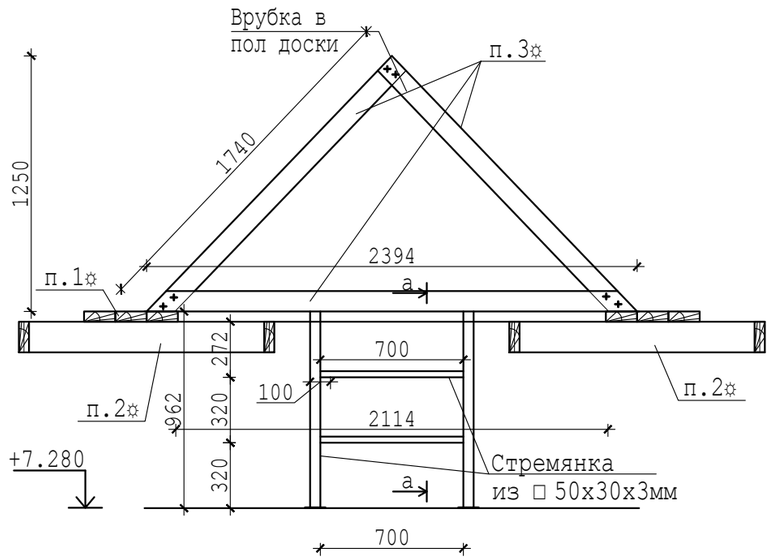

Вид 2-2,фрагмента-1к.

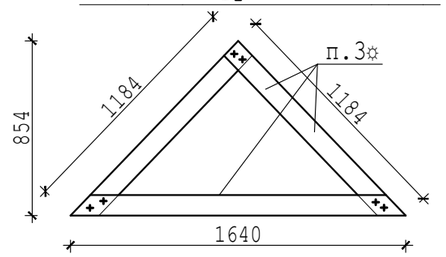

Вид 3-3,фрагмента-1к.

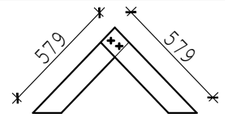

а-а.

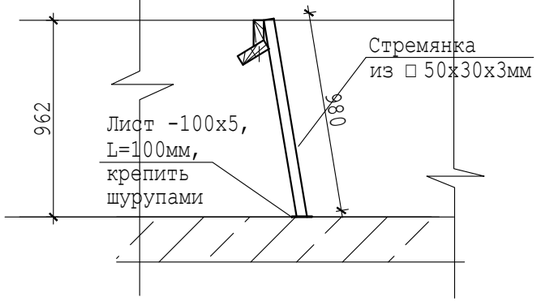

Узел крепления опорной доски.

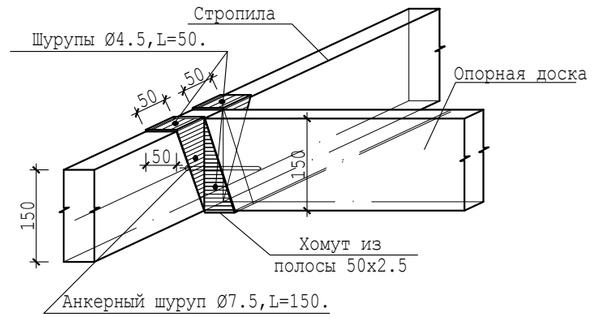

Вид 1с-1с.Жалюзийная решетка №1.

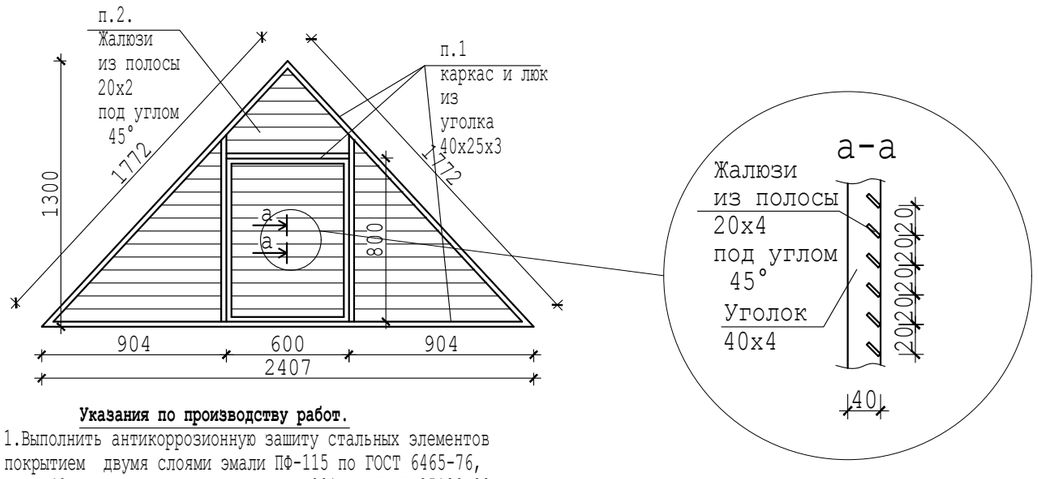

Указания по производству работ.

1.Выполнить антикоррозионную зашиту стальных элементов покрытием двумя слоями эмали ПФ-115 по ГОСТ 6465-76, тол. 40мк,по двум слоям грунта ГФ-021 по ГОСТ 25129-82.
2.В проеме выполнить люк 800х600.
3.Жалюзи должны исключать проникновение птиц.
4.Соединения выполнить на сварке электродами Э-42

						00055-57-11-2023/АС
						«Капитальный ремонт здания сельской больницы, в п.Лепсы, Саркандского района, Жетысуской области».
Изм.	Кол.уч.	Лист	№док.	Подпись	Дата	
ГИП		Ким Е.Г.				Здание больницы. — стадия: РП; лист: 37; листов:
Разработал		Ким Е.Г.				
Т.контр.		Кусаинов К.З.				
						Фрагмент №1 модернизированной крыши. — ТОО "Темирказык-Стройпроект"
Н.контр.		Кусаинов К.З.				
Утвержд.						

Согласовано

Инж.ВК,НВК	Зубкова И.А.	
Инж.ТС,ОВ	Колесников С.	
Инж.ПС	Тарыбаев С.	
Технолог	Ладыгина И.Г.	
Архит.констр.	Ким Е.Г.	
Инж.ЭОМ,ЭН,ЭС	Шаулетканов К.	

Взамен инв № | Подп. и дата | Инв № подл.

Фрагмент №2к.

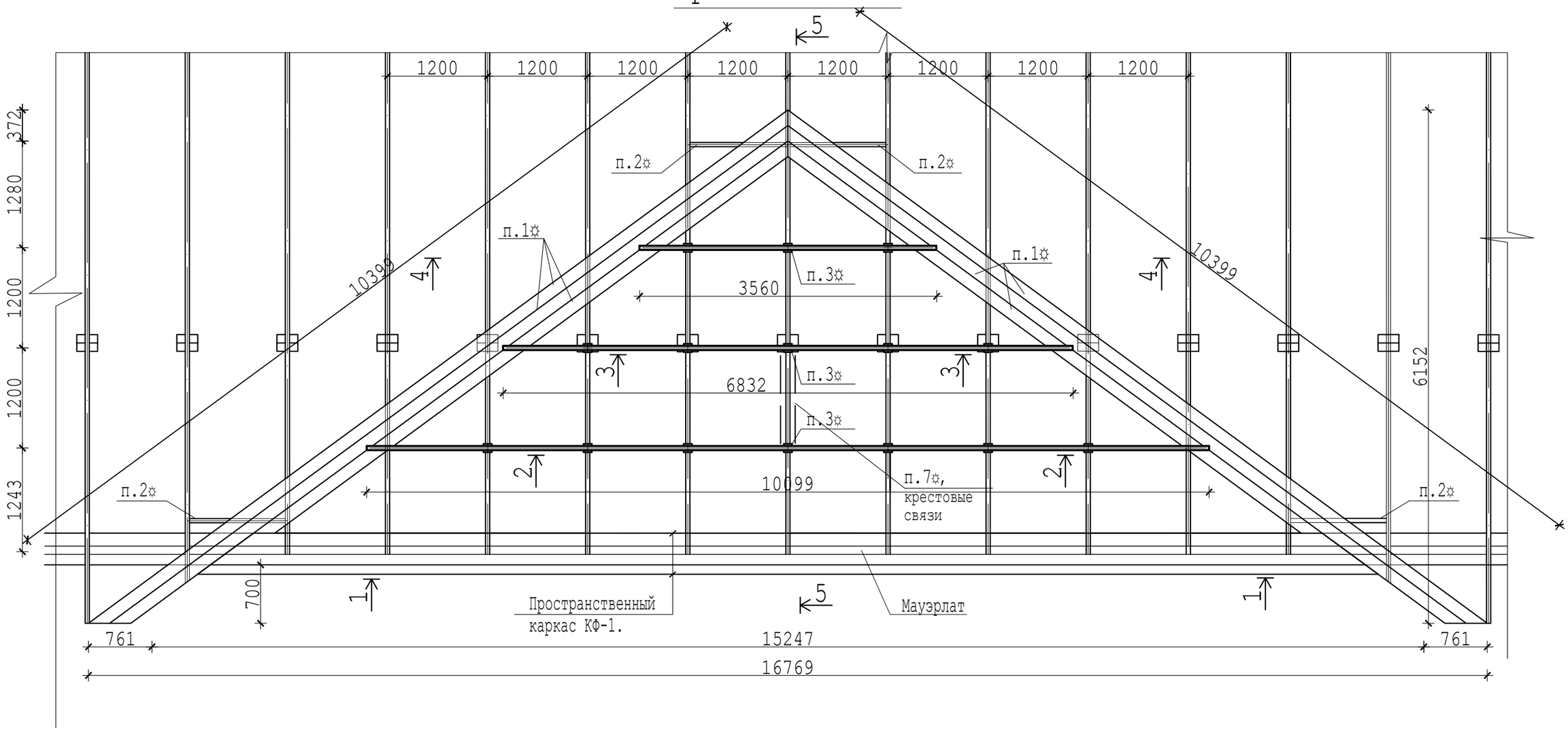

Указания по производству работ.

1. Все соединения сварные встык или внахлестку,элементы лицевой плоскости соединять встык,заподлицо, для обеспечения ровной обшивки фронтона плитами ДСП марки П-Б.II.В. тол. 10мм
2.Сварку выполнить элетродами Э-42, Ø3мм,высота катета сварных швов по минимальной толщине элементов.
3.Материал каркаса - уголки гнутые 50х2.5 по ГОСТ 19771-93
4.Выполнить антикоррозионную зашиту стальных конструкций покрытием двумя слоями эмали ПФ-115 по ГОСТ 6465-76, тол. 40мк,по двум слоям грунта ГФ-021 по ГОСТ 25129-82.

						00055-57-11-2023/АС
Изм.	Кол.уч.	Лист	№док.	Подпись	Дата	«Капитальный ремонт здания сельской больницы, в п.Лепсы, Саркандского района, Жетысуской области».
ГИП		Ким Е.Г.				Здание больницы. — стадия: РП; лист: 38; листов:
Разработал		Ким Е.Г.				
Т.контр.		Кусаинов К.З.				
Н.контр.		Кусаинов К.З.				План фрагмента №2 модернизированной крыши. — ТОО "Темирказык-Стройпроект"
Утвержд.						

Согласовано
Инж.ВК,НВК Зубкова И.А.
Инж.ТС,ОВ Колесников С.
Инж.ПС Тарыбаев С.
Технолог Ладыгина И.Г.
Архит.контр. Ким Е.Г.
Инж.ЭОМ,ЭН,ЭС Даулетканов К.

Взамен инв №
Подп. и дата
Инв № подл.

Вид 2-2, фрагмента №2.

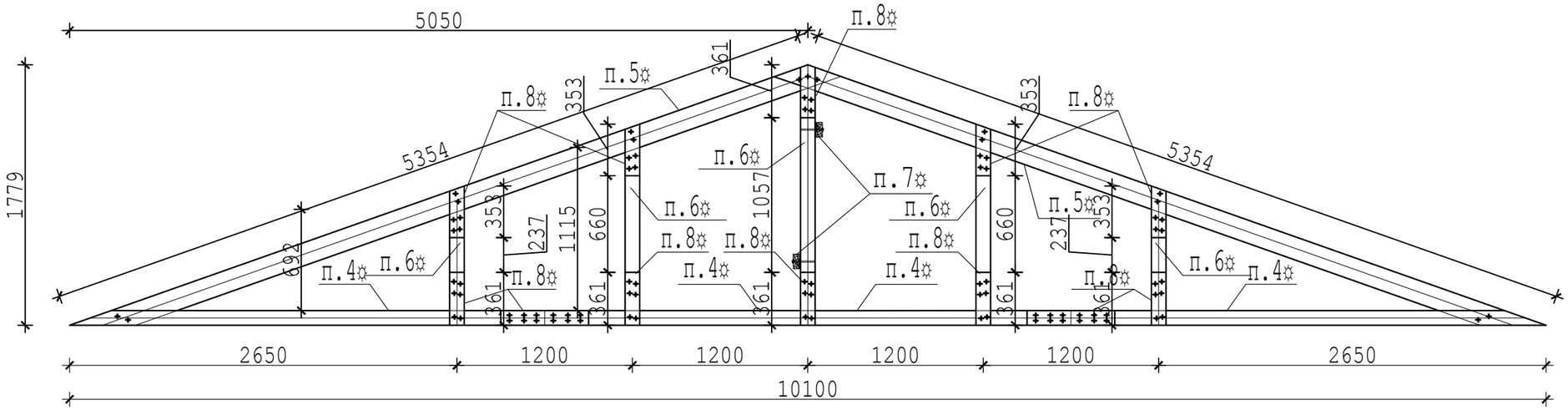

Вид 4-4, фрагмента №2.

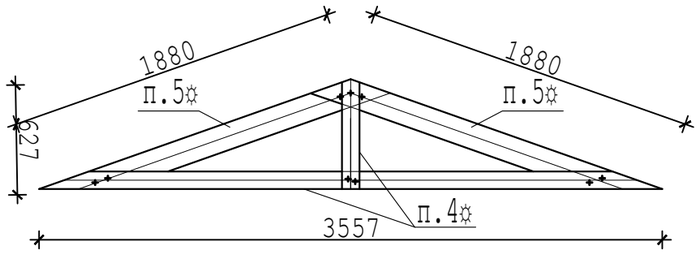

Вид 3-3, фрагмента №2.

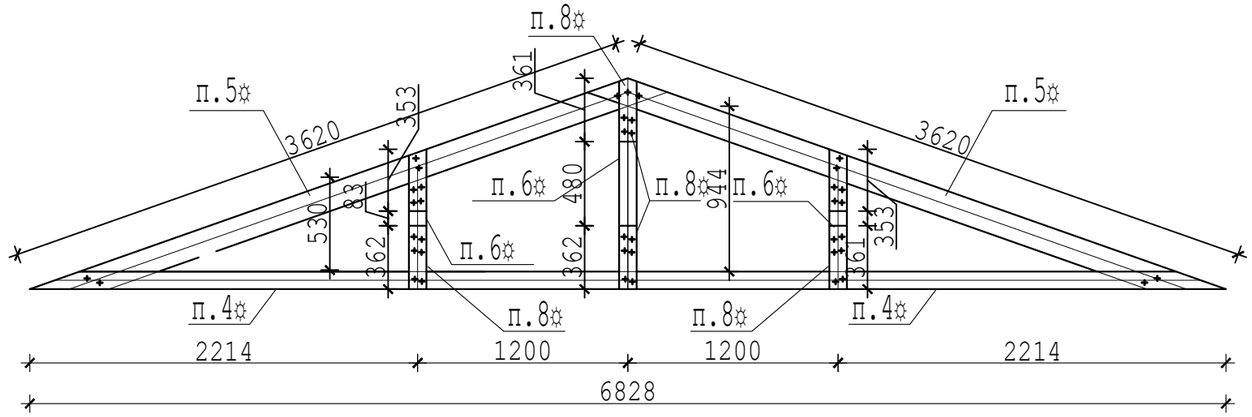

Вид 5-5, фрагмента №2.Схема крестовых связей.

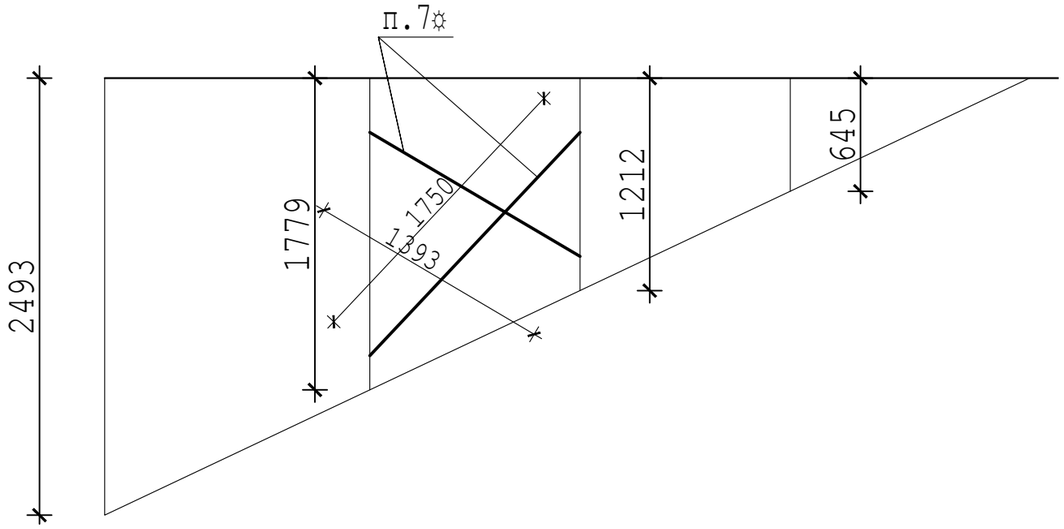

						00055-57-11-2023/АС
						«Капитальный ремонт здания сельской больницы, в п.Лепсы, Саркандского района, Жетысуской области».
Изм.	Кол.уч.	Лист	№док.	Подпись	Дата	
ГИП		Ким Е.Г.				Здание больницы. — стадия: РП; лист: 39; листов:
Разработал		Ким Е.Г.				
Т.контр.		Кусаинов К.З.				
Н.контр.		Кусаинов К.З.				Виды 2-2,3-3,4-4,5-5 фрагмента №2 модернизированной крыши. — ТОО "Темирказык-Стройпроект"
Утвержд.						

Согласовано

Инж.ВК,НВК	Зубкова И.А.	
Инж.ТС,ОВ	Колесников С.	
Инж.ПС	Тарыбаев С.	

Согласовано

Технолог	Ладыгина И.Г.	
Архит.констр.	Ким Е.Г.	
Инж.ЭОМ,ЭН,ЭС	Даулетканов К.	

Взамен инв №

Подп. и дата

Инв № подл.

Вид 1-1.Пространственный каркас фронтона КФ-1. Вид наружной плоскости.

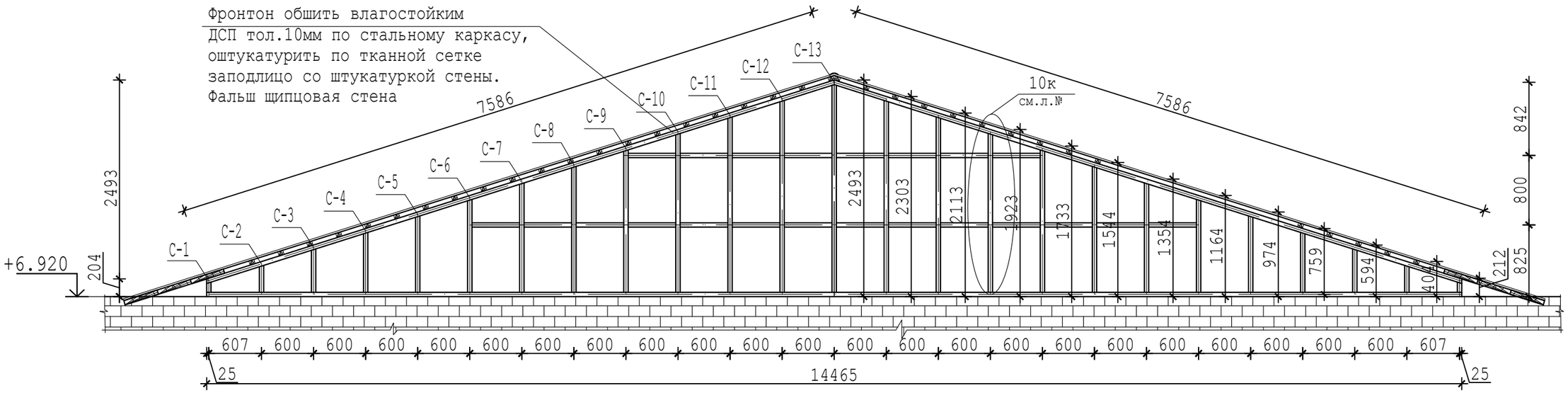

Вид 1-1.Пространственный каркас фронтона КФ-1. Вид внутреней плоскости.

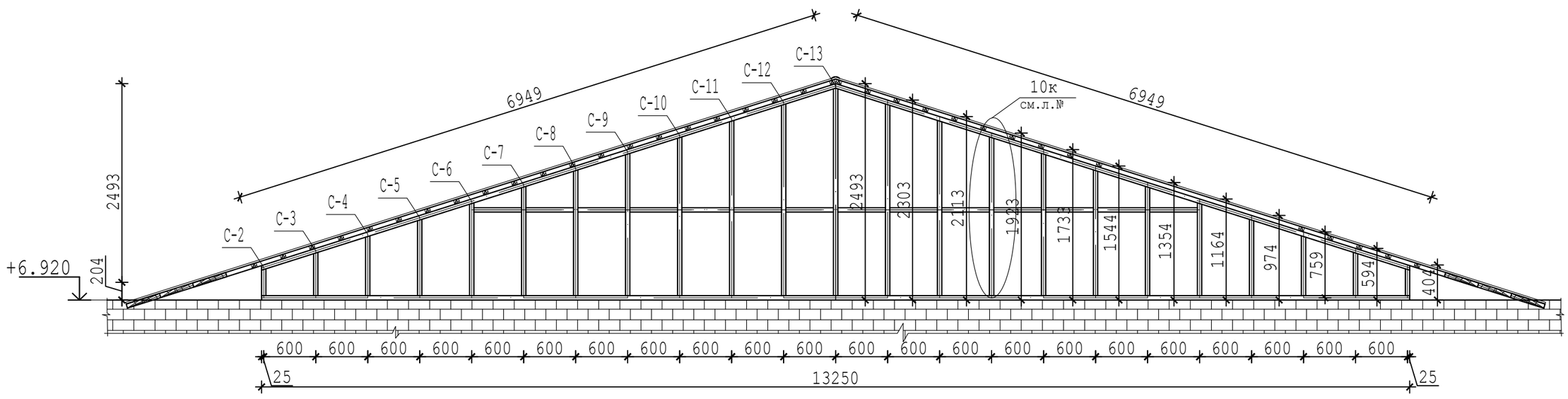

Согласовано		
Инж.ВК, НВК	Зубкова И.А.	
Инж.ТС, ОВ	Колесников С.	
Инж.ПС	Тарыбаев С.	
Технолог	Ладытина И.Г.	
Архит.констр.	Ким Е.Г.	
Инж.ЭОМ, ЭН, ЭС	Даулетканов К.	

Взамен инв №

Подп. и дата

Инв № подл.

Изм.	Кол.уч.	Лист	№док.	Подпись	Дата
ГИП		Ким Е.Г.			
Разработал		Ким Е.Г.			
Т.контр.		Кусаинов К.З.			
Н.контр.		Кусаинов К.З.			
Утвержд.					

00055-57-11-2023/АС

«Капитальный ремонт здания сельской больницы, в п.Лепсы, Саркандского района, Жетысуской области».

Здание больницы.

стадия	лист	листов
РП	40	

Вид 1-1 фрагмента №2 модернизированной крыши.

ТОО "Темирказык-Стройпроект"

Схемы стоек пространственного каркаса фронтона КФ-1.

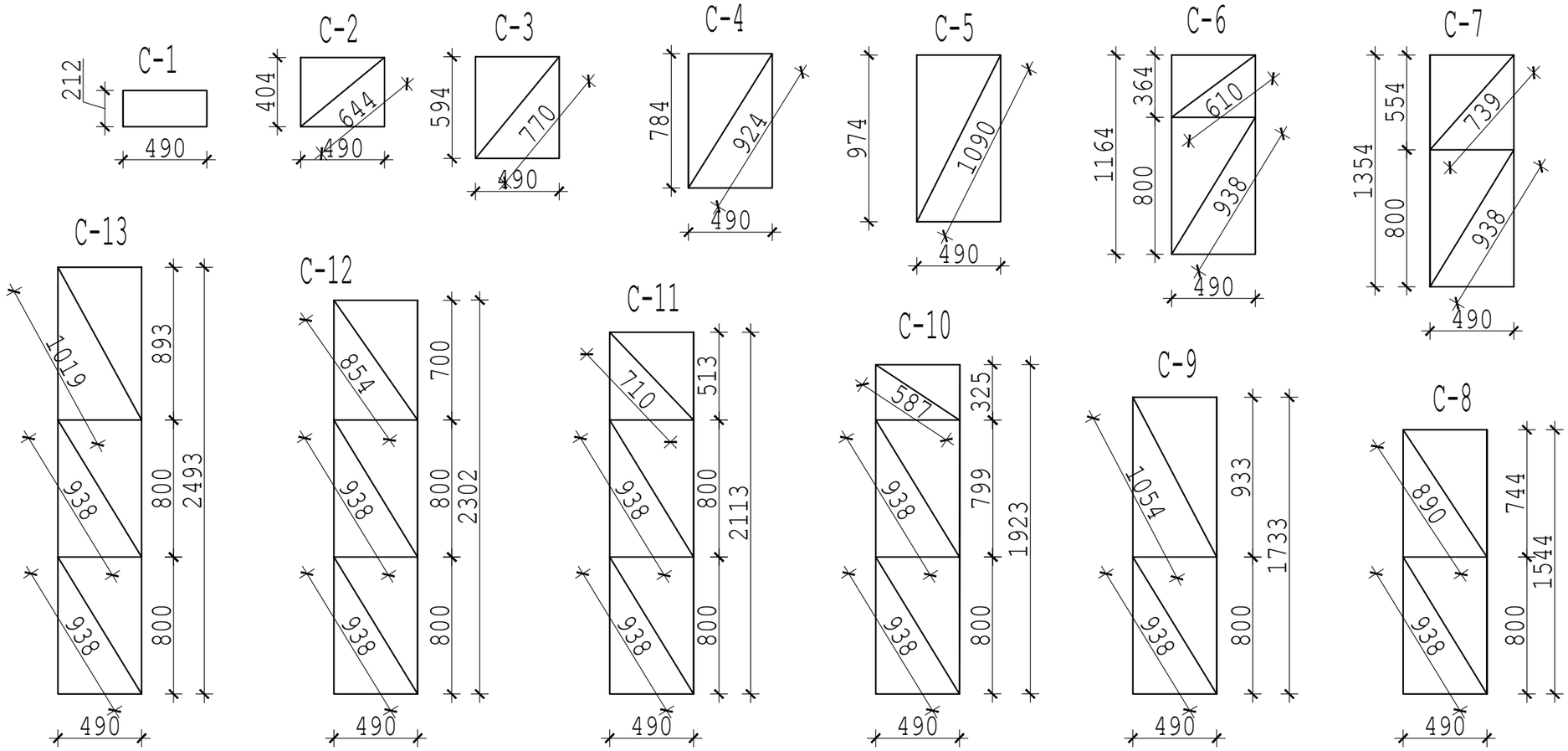

Узел №10к каркаса фронтонов КФ-1.

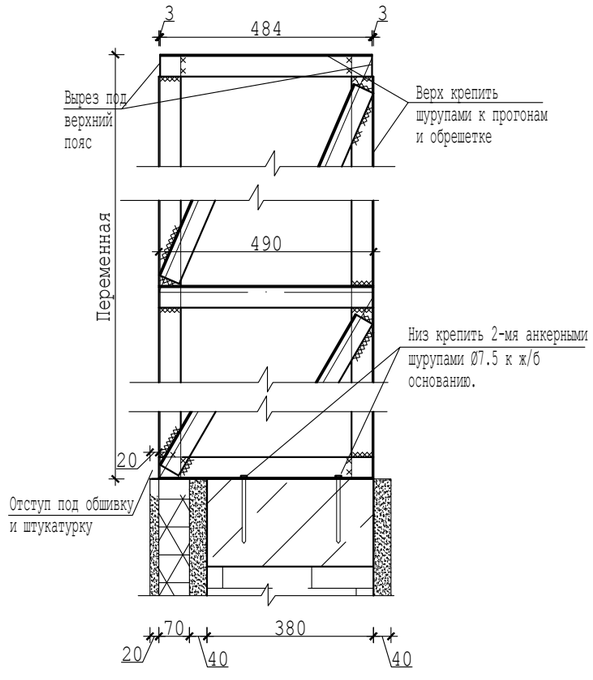

						00055-57-11-2023/АС
Изм.	Кол.уч.	Лист	№док.	Подпись	Дата	«Капитальный ремонт здания сельской больницы, в п.Лепсы, Саркандского района, Жетысуской области».
ГИП		Ким Е.Г.				Здание больницы. — стадия: РП; лист: 41; листов:
Разработал		Ким Е.Г.				
Т.контр.		Кусаинов К.З.				
Н.контр.		Кусаинов К.З.				Схемы стоек пространственного каркаса фронтона КФ-1. — ТОО "Темирказык-Стройпроект"
Утвержд.						

Согласовано

Инж.ВК,НВК	Зубкова И.А.	
Инж.ТС,ОВ	Колесников С.	
Инж.ПС	Тарыбаев С.	
Технолог	Ладыгина И.Г.	
Архит.констр.	Ким Е.Г.	
Инж.ЭОМ,ЭН,ЭС	Даулетканов К.	

Взамен инв №

Подп. и дата

Инв № подл.

Фрагмент №3к.

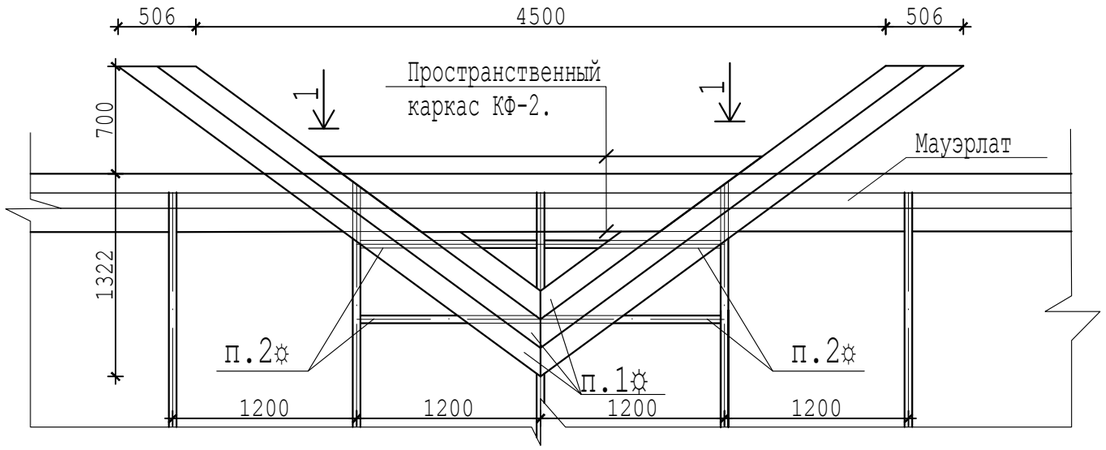

Вид 1-1.Пространственный каркас фронтона КФ-2. Вид наружной плоскости.

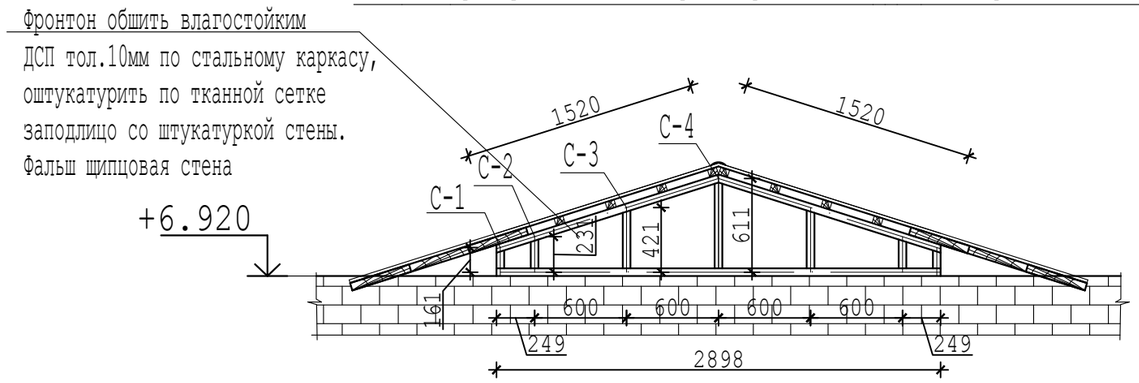

Вид 1-1.Пространственный каркас фронтона КФ-2. Вид внутреней плоскости.

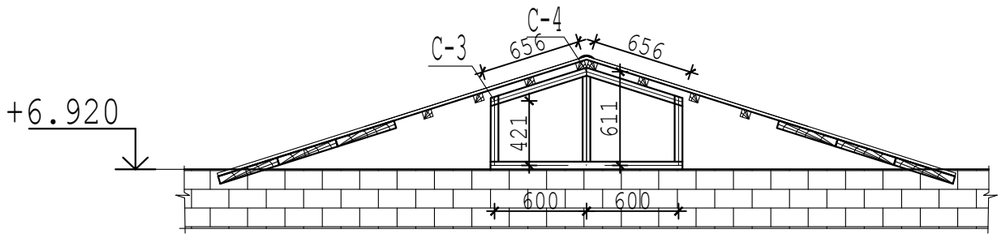

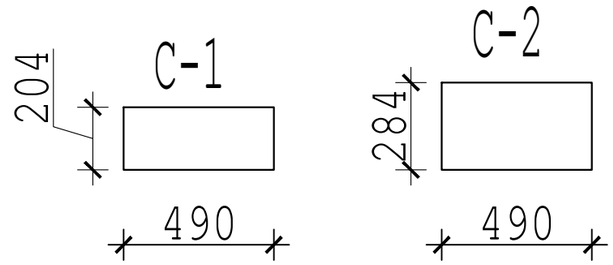

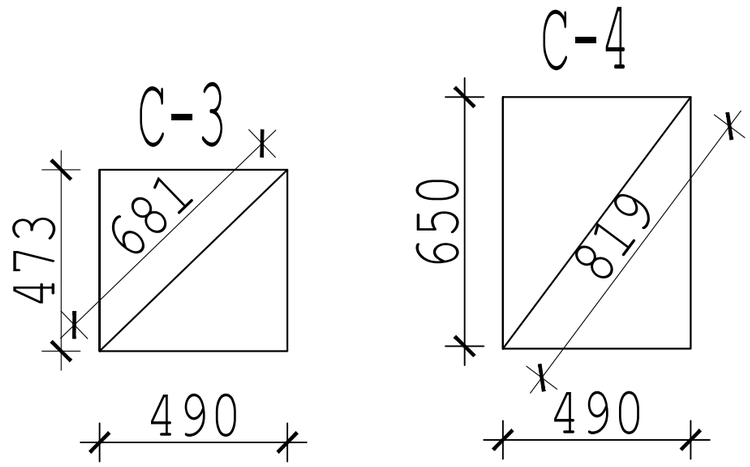

Ведомость демонтажных и востановительных работ по крыше..

№п/п	Наименование или №пом.или оси здания.	Наименование работ	Ед. изм.	Количество	Примечание
		Разборка части парпета тол. 12см.	$м^3$	5	
		Демонтаж и монтаж ограждения крыши.	м.п.	184	
		Демонтаж и монтаж профнастила.	$м^2$	1338	
		Очистка чердака от мусора и птичьего навоза тол.8см.	$м^3$	10	
		Разборка ЦПС старой кровли тол.4см	$м^2$	1216	
		Очистка покрытия от шлака тол. 20см	$м^3$	243	

Согласовано

Инж.ВК,НВК	Зубкова И.А.	
Инж.ТС,ОВ	Колесников С.	
Инж.ПС	Тарыбаев С.	

Согласовано

Технолог	Ладыгина И.Г.	
Архит.констр	Ким Е.Г.	
Инж.ЭОМ,ЭН,ЭС	Даулетканов К.	

Взамен инв №

Подп. и дата

Инв № подл.

Изм.	Кол.уч.	Лист	№док.	Подпись	Дата
ГИП		Ким Е.Г.			
Разработал		Ким Е.Г.			
Т.контр.		Кусаинов К.З.			
Н.контр.		Кусаинов К.З.			
Утвержд.					

00055-57-11-2023/АС

«Капитальный ремонт здания сельской больницы, в п.Лепсы, Саркандского района, Жетысуской области».

Здание больницы.

стадия	лист	листов
РП	42	

Фрагмент №3 модернизированной крыши. Ведомость демонтажных и восстановительных работ по крыше.

ТОО "Темирказык-Стройпроект"

Спецификация конструктивных элементов крыши.

Поз.	Обозначение	Наименование	Кол.	Масса, ед.	Приме чание
		Дополнительные элементы стропильной системы.			
1	ГОСТ 8486-86Е "Пиленные лесоматериалы"	Стойки из доски 100х50,п.м.252	1.26		$м^3$
2	ГОСТ 8486-86Е "Пиленные лесоматериалы"	Подкосы из доски 100х50,п.м.208	1		$м^3$
3	ГОСТ 8486-86Е "Пиленные лесоматериалы"	Лежень из доски 250х180х50,(166шт.)	0.4		$м^3$
4	ГОСТ 8486-86Е "Пиленные лесоматериалы"	Крестовые связи из доски 100х50,п.м.92	0.46		$м^3$
5	ГОСТ 8486-86Е "Пиленные лесоматериалы"	Затяжки из доски 100х50,п.м.44	0.22		$м^3$
	ГОСТ 8486-86Е "Пиленные лесоматериалы"	Подбабок из бруска 50х60,п.м.149	0.45		$м^3$
	ГОСТ 8486-86Е "Пиленные лесоматериалы"	Ходовые доски 150х50,п.м.178	1.34		$м^3$
	Сталь С245. ГОСТ 103-2006.	Полоса -50х4 на накладки и гнутые уголки, 429пог.м.	675		кг
	ГОСТ 7798-70.	Шпильки М12,L=100мм,1950шт.	173	0.0888	кг
	ГОСТ 7798-70.	Шпильки М12,L=200мм, 128шт.	23	0.1776	кг
	ГОСТ 11371-68	Шайбы Ø42мм,с отверстием Ø12мм, тол.3мм	140	0.0301	4кг
	ГОСТ 5915-70	Гайки М12,L=10мм	4156	0.0154	64кг
	СТ РК EN 206-2017.	Столбики 200х250х170(155шт.) из бетона кл.С8/10.	1.32		$м^3$
	СТ РК EN 206-2017.	Столбики 200х300х170(46шт.) из бетона кл.С8/10.	0.5		$м^3$
	ГОСТ 34028-2016	Анкера из Ø6 А400, L=250	310	0.056	17кг
	ГОСТ 28778-90.	БСР М12х700.	78	0.938	73кг
	ГОСТ 19903-74	Снегосдерживатели из оцинкованной жести, периметр сечения 30см, 136п.м.	41		$м^2$
	ГОСТ 9573-2012	Минвата типа "ПХ-140", тол.150 мм.	150		$м^3$
		Пароизоляция из полимерной пленки тол. 200мк	999		$м^2$
		Анкерные шурупы Ø7.5 , L=150мм.(504шт)	30	0.06	кг
		Обшивка карнизов металосайдингом на каркасе из тонколистового профиля.	165		$м^2$
	ГОСТ 24045-94	Дополнительный профнастил С21-100-06	153		$м^2$
		Фрагмент №1(на14шт).			
1☼	ГОСТ 8486-86Е "Пиленные лесоматериалы"	Настил из доски 150х50, 340п.м	2.6		$м^3$
2☼	ГОСТ 8486-86Е "Пиленные лесоматериалы"	Опорные доски 150х50, 134п.м	1		$м^3$
3☼	ГОСТ 8486-86Е "Пиленные лесоматериалы"	Доски 100х50, 132п.м	0.7		$м^3$
	ГОСТ 8486-86Е "Пиленные лесоматериалы"	Обрещетка из бруска 60х50, 174п.м	0.52		$м^3$
		Жалюзийная решетка (на 14 шт).			
	Сталь С245. ГОСТ 8509-93.	Уголок 40х4, 61пог.м.	150	2.42	кг
	Сталь С245. ГОСТ 103-2006.	Полоса -20х4мм, 460пог.м.	290		кг
	Сталь С245. ГОСТ19903-74.	**Стремянка(на 14 шт).**			
	ГОСТ 30245-2003"Трубы стальные прямоугольные". СтальС245	Трубы прямоугольные 50х30х3мм, 35п.м.	118	3.36	кг
	Сталь С245. ГОСТ19903-74.	Лист -100х5,L=100мм,28шт.	12	0.393	кг
		Фрагмент №2.			
1☼	ГОСТ 8486-86Е "Пиленные лесоматериалы"	Настил из доски 150х50, 62п.м	0.46		$м^3$
2☼	ГОСТ 8486-86Е "Пиленные лесоматериалы"	Опорные доски 150х50, 4.8п.м	0.036		$м^3$
3☼	ГОСТ 8486-86Е "Пиленные лесоматериалы"	Прокладки из доски 150х50,L=150,15шт	0.02		$м^3$
4☼	ГОСТ 8486-86Е "Пиленные лесоматериалы"	Доски 100х50, 21п.м	0.1		$м^3$
5☼	ГОСТ 8486-86Е "Пиленные лесоматериалы"	Доски 150х50, 22п.м	0.16		$м^3$
6☼	ГОСТ 8486-86Е "Пиленные лесоматериалы"	Стойки из доски 100х50, 6.4п.м	0.32		$м^3$
7☼	ГОСТ 8486-86Е "Пиленные лесоматериалы"	Крестовые связи из доски 100х50, 3п.м	0.015		$м^3$
8☼	ГОСТ 8486-86Е "Пиленные лесоматериалы"	Накладки из доски 100х50, 5.6п.м	0.03		$м^2$
	ГОСТ 8486-86Е "Пиленные лесоматериалы"	Обрещетка из бруска 60х50, 14п.м	0.04		$м^2$
		Каркас КФ-1.			
	ГОСТ 19771-93	Уголки гнутые 50х2.5,143п.м.	268	1.88	кг
	ГОСТ 10632-2007. Древесно-стружечные плиты.	Плиты марки П-Б.II.В. тол. 10мм	20		$м^2$
		Фрагмент №3.			
1☼	ГОСТ 8486-86Е "Пиленные лесоматериалы"	Настил из доски 150х50	0.1		$м^3$
2☼	ГОСТ 8486-86Е "Пиленные лесоматериалы"	Опорные доски 150х50, 4.8п.м	0.036		$м^3$
	ГОСТ 8486-86Е "Пиленные лесоматериалы"	Обрещетка из бруска 60х50, 11.4п.м	0.034		$м^2$
		Каркас КФ-2.			
	ГОСТ 19771-93	Уголки гнутые 50х2.5,19п.м.	35	1.88	кг
	ГОСТ 10632-2007. Древесно-стружечные плиты.	Плиты марки П-Б.II.В. тол. 10мм	1.4		$м^2$
		Прочие материалы на фрагменты.			
	ГОСТ 24045-94	Профнастил С21-100-06	112		$м^2$
	ГОСТ 14918-80	Жесть на коньковый элемент	18		$м^2$
	ГОСТ 14918-80	Оцинкованная жесть тол.0.6мм на ендовы	106		$м^2$
	Сталь С245. ГОСТ 103-2006.	Полоса -50х3 на хомуты,L=500, 184шт.	109	0.59	кг

Согласовано
Инж.ВК,НВК Зубкова И.А.
Инж.ТС,ОВ Колесников С.
Инж.ПС Тарыбаев С.

Согласовано
Технолог Ладытина И.Г.
Архит.констр. Ким Е.Г.
Инж.ЭОМ,ЭН,ЭС Даулетханов К.

Взамен инв №

Подп. и дата

Инв № подл.

Изм.	Кол.уч.	Лист	№док.	Подпись	Дата
ГИП		Ким Е.Г.			
Разработал		Ким Е.Г.			
Т.контр.		Кусаинов К.З.			
Н.контр.		Кусаинов К.З.			
Утвержд.					

00055-57-11-2023/АС

«Капитальный ремонт здания сельской больницы, в п.Лепсы, Саркандского района, Жетысуской области».

Здание больницы.

Стадия	Лист	Листов
РП	43	

Спецификация элементов крыши.

ТОО "Темирказык-Стройпроект"

Схема устройства приямков,фундамента в подвале.

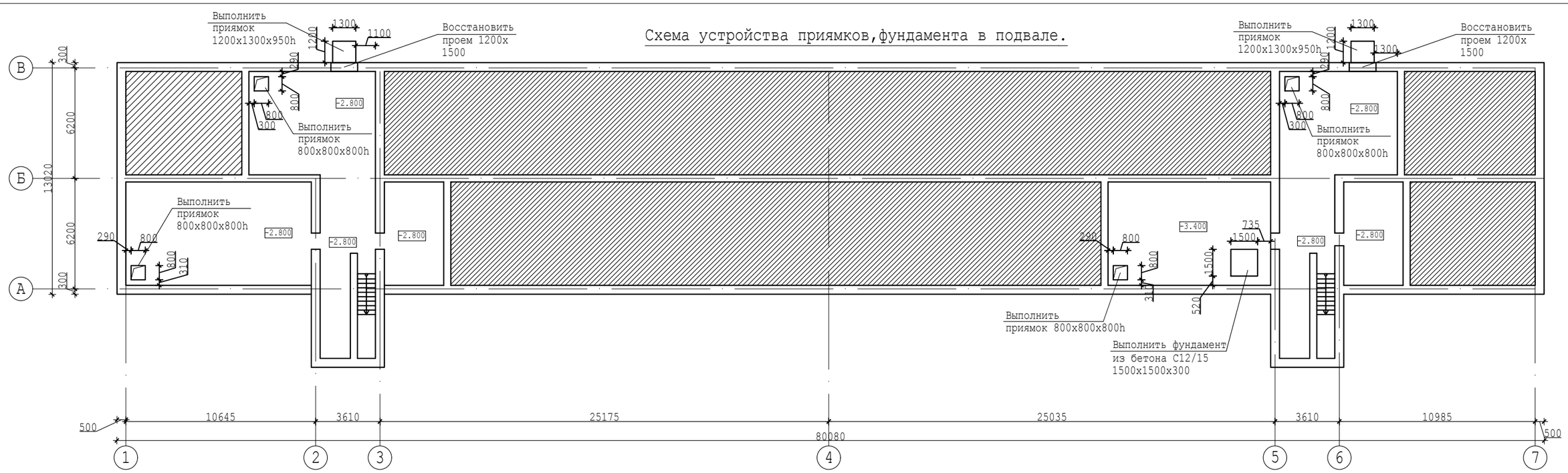

План приямка.

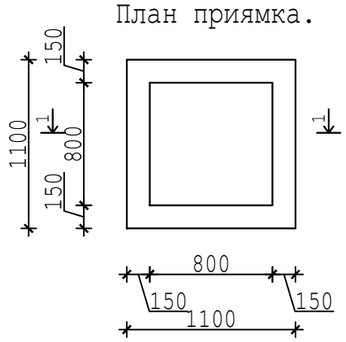

План приямка.

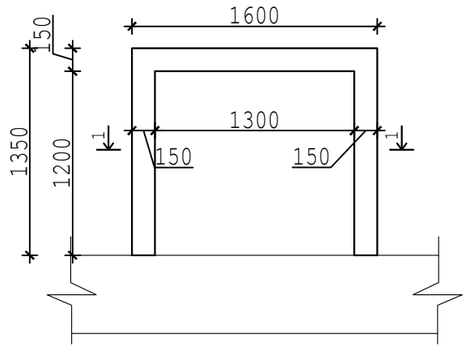

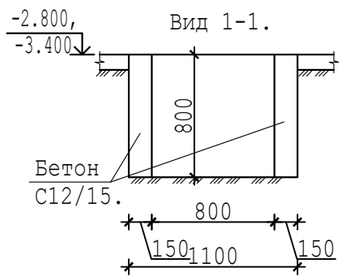

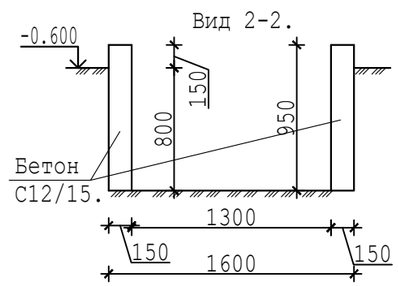

Спецификация элементов приямков,фундамента.

Поз.	Обозначение	Наименование	Кол.	Масса ед.в кг	Примечание
		Приямки(6 шт.)			
	СТ РК EN 206	Бетон класса С12/15.	3.3		$м^3$
		Фундамент.			
	СТ РК EN 206	Бетон класса С12/15.	0.68		$м^3$

Смотреть с томами "ОВ","ВК".

Изм.	Кол.уч.	Лист	№док.	Подпись	Дата
ГИП		Ким Е.Г.			
Разработал		Ким Е.Г.			
Т.контр.		Кусаинов К.З.			
Н.контр.		Кусаинов К.З.			
Утвержд.					

00055-57-11-2023/АС

«Капитальный ремонт здания сельской больницы, в п.Лепсы, Саркандского района, Жетысуской области».

Здание больницы.

стадия	лист	листов
РП	44	

Спецификация элементов приямков.

ТОО "Темирказык-Стройпроект"

Согласовано		
Инж.ВК,НВК	Зубкова И.А.	
Инж.ТС,ОВ	Колесников С.	
Инж.ПС	Тарыбаев С.	

Согласовано		
Технолог	Ладыгина И.Г.	
Архит.констр.	Ким Е.Г.	
Инж.ЭОМ,ЭН,ЭС	Даулетканов К.	

Взамен инв №

Подп. и дата

Инв № подл.

План навеса для поливочного насоса.

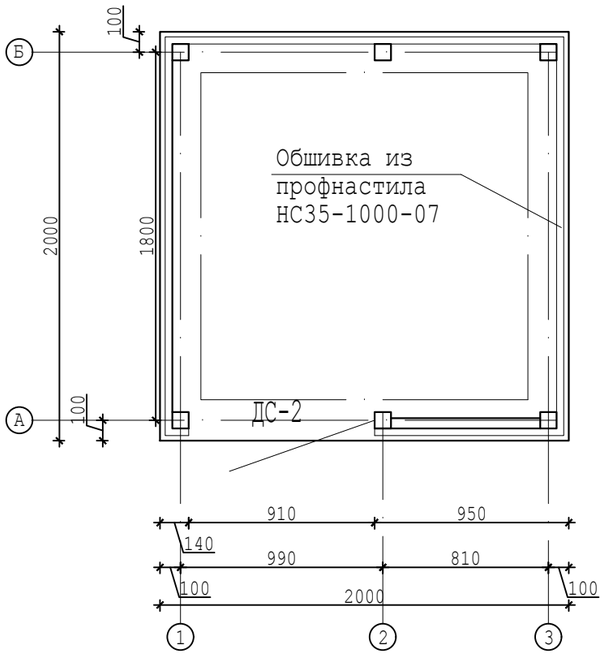

План балок навеса для поливочного насоса.

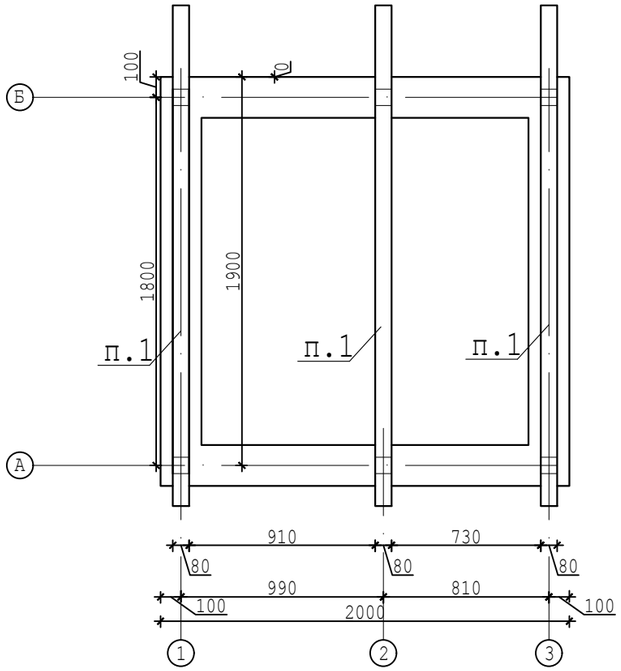

План кровли навеса для поливочного насоса.

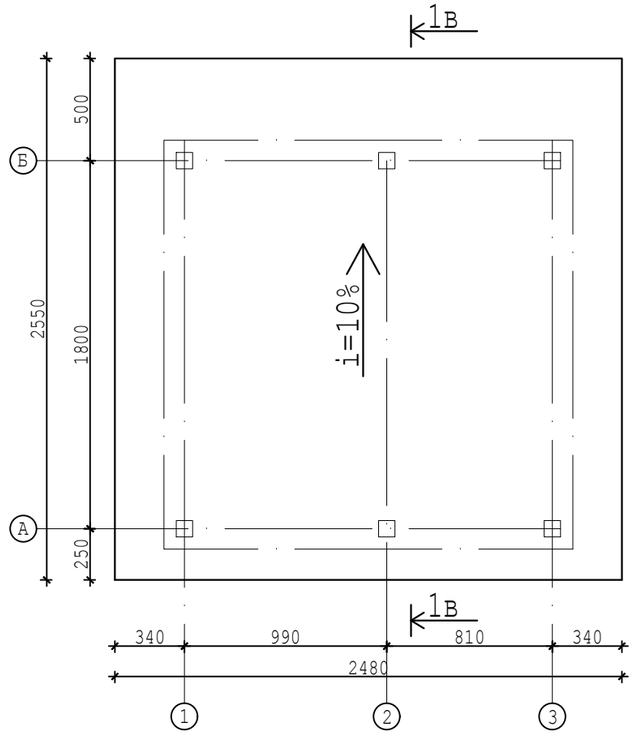

Схема каркаса по оси "А".

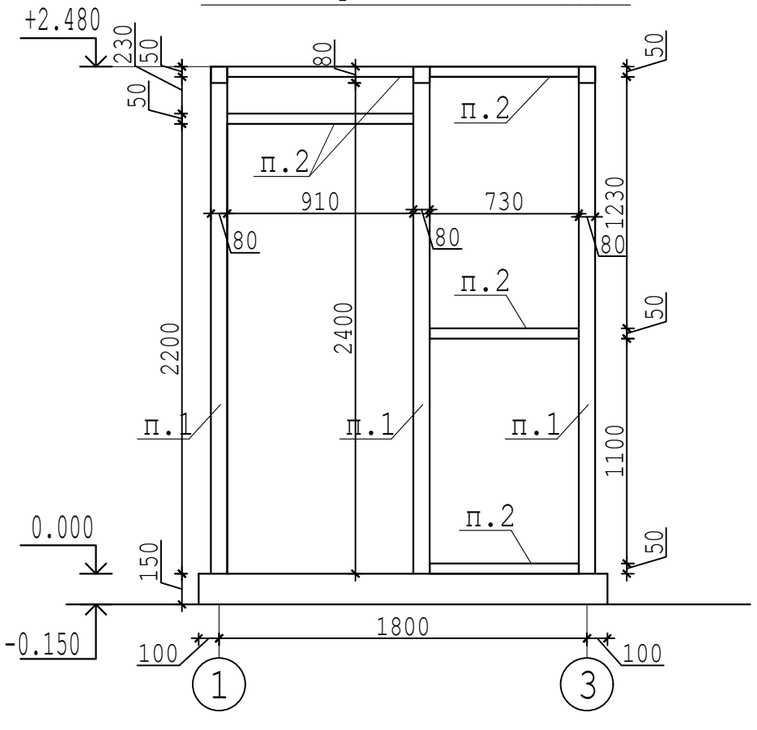

Указания по производству работ.

1.Стальные конструкции выполненить с соблюдением требований СНиП РК 5.04-23-2002, ГОСТ 23118-99.Коффициэнт точности изготовления 0.25,отклонения размеров±2мм.Часть размеров на чертежах номинальные или заготовочные, конструктивные размеры деталей уточнить с учетом зазоров и разделки кромок металла, необходимых для сварных швов.

2.Безфасоночные сварные соединения выполнить встык, в тавр со стыковыми швами с полным проплавлением стенки профиля для чего при изготовлении установочный зазор принять 0.5-0.7 толщины стенки примыкающего элемента.Такие швы расчитывают как стыковые.

3. Высоту катетов сварных швов принять максимальными по наименьшей толщине и не менее минимальных по наибольшей толщине соединяемых деталей. Материал для сварки проволока Св-08А или электроды Э-42,Э-52.

4.Выполнить антикоррозионную зашиту стальных конструкций покрытием двумя слоями эмали ПФ-215 по ГОСТ 6465-76, тол. 40мк,по двум слоям грунта ГФ-021 по ГОСТ 25129-82.

						00055-57-11-2023/АС
Изм.	Кол.уч.	Лист	№док.	Подпись	Дата	«Капитальный ремонт здания сельской больницы, в п.Лепсы, Саркандского района, Жетысуской области».
ГИП		Ким Е.Г.				Здание больницы. — стадия: РП; лист: 45; листов:
Разработал		Ким Е.Г.				
Т.контр.		Кусаинов К.З.				
Н.контр.		Кусаинов К.З.				План навеса для поливочного насоса. — ТОО "Темирказык-Стройпроект"
Утвержд.						

Согласовано

Инж.ВК,НВК	Зубкова И.А.	
Инж.ТС,ОВ	Колесников С.	
Инж.ПС	Тарыбаев С.	
Технолог	Ладыгина И.Г.	
Архит.констр.	Ким Е.Г.	
Инж.ЭОМ,ЭН,ЭС	Даулетканов К.	

Взамен инв №

Подп. и дата

Инв № подл.

Схема каркаса по осям "1","3".

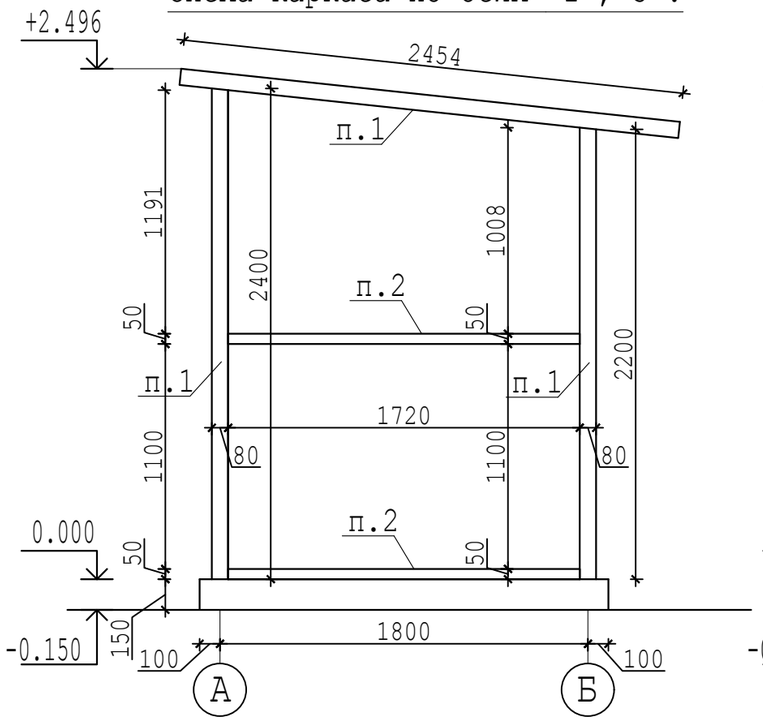

Схема каркаса по оси "Б".

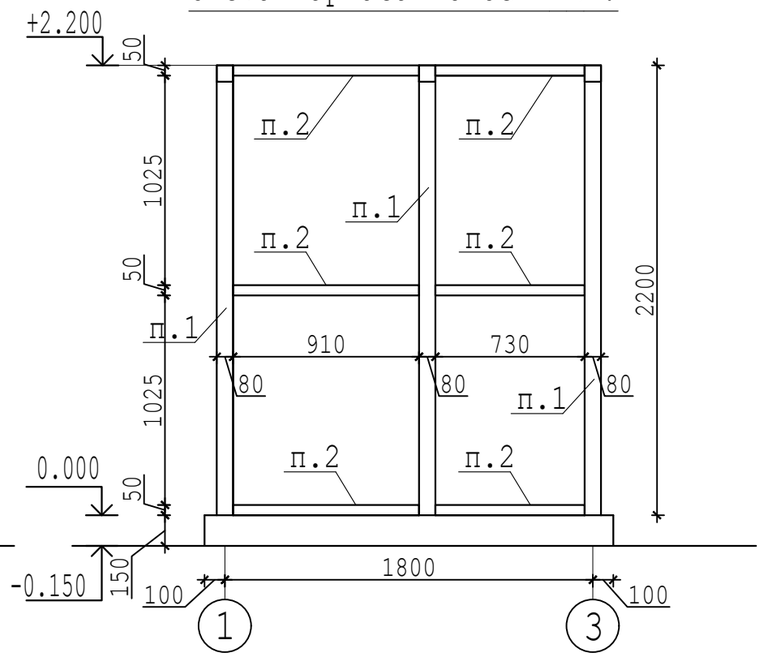

Вид 1в-1в.

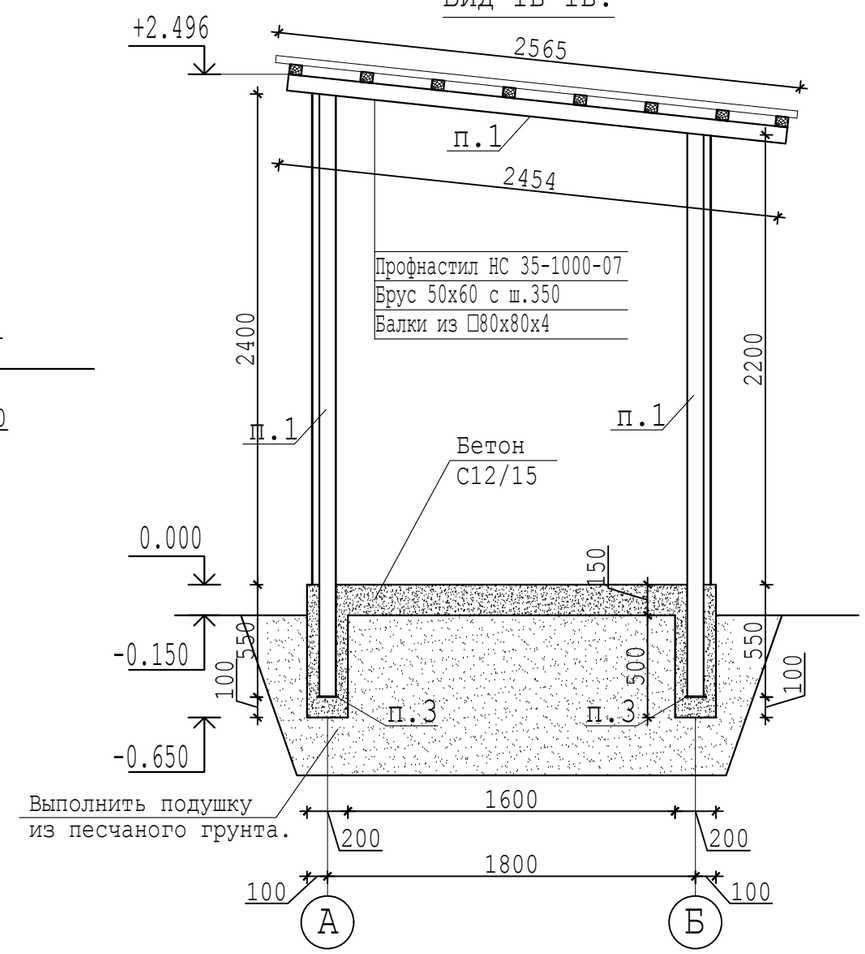

Спецификация элементов заполнения проемов.

Марка, поз.	Обозначение	Наименование	Кол. на этаж	Всего	Масса ед., кг	Примечание
			1			
ДС-1	ГОСТ 31173-2003"Стальные двери"	ДСН ДКПН 2100-1310М3	1	1		

Спецификация элементов навеса.

Поз.	Обозначение	Наименование	Кол.	Масса, ед.	Приме чание
1	Сталь С245. ГОСТ 30245-2003	Трубы квадратные 80х80х4, 24.5п.м.	226	9.22	кг
2	Сталь С245. ГОСТ 30245-2003	Труб □50х50х4, п.м.15.1	8.3	5.45	кг
3	Сталь С245. ГОСТ 19903-74.	Опорные заглушки -100х100х4, 6шт.	1.9	0.31	кг
	СТ РК EN 206-2017.	Бетон класса С12/15	1.7		$м^3$
		Прочие материалы.			
	ГОСТ 8486-86Е "Пиленные лесоматериалы"	Брус 50х60, 19.8 п.м.	0.06		$м^3$
	ГОСТ 24045-94 "Профили листовые гнутые с трапецевидными гофрами"	Профнастил НС 35-1000-07	6.4		$м^2$

Согласовано		
Инж.ВК,НВК	Зубкова И.А.	
Инж.ТС,ОВ	Колесников С.	
Инж.ПС	Тарыбаев С.	
Технолог	Ладыгина И.Т.	
Архит.констр.	Ким Е.Г.	
Инж.ЭОМ,ЭН,ЭС	Даулетканов К.	

Взамен инв №

Подп. и дата

Инв № подл.

Изм.	Кол.уч.	Лист	№док.	Подпись	Дата
ГИП		Ким Е.Г.			
Разработал		Ким Е.Г.			
Т.контр.		Кусаинов К.З.			
Н.контр.		Кусаинов К.З.			
Утвержд.					

00055-57-11-2023/АС

«Капитальный ремонт здания сельской больницы, в п.Лепсы, Саркандского района, Жетысуской области».

Здание больницы.

стадия	лист	листов
РП	46	

Спецификация элементов навеса.

ТОО "Темирказык-Стройпроект"

Схема расположения монолитных участков 1-го этажа, на отм.0.000.

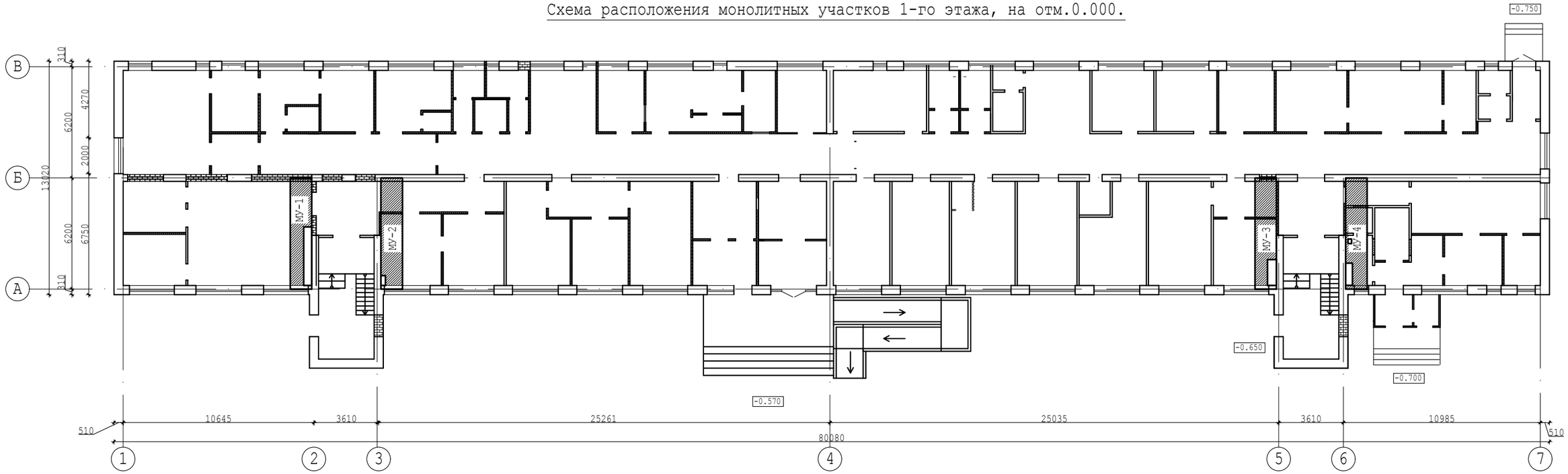

Схема расположения монолитных участков 2-го этажа, на отм.+3.300.

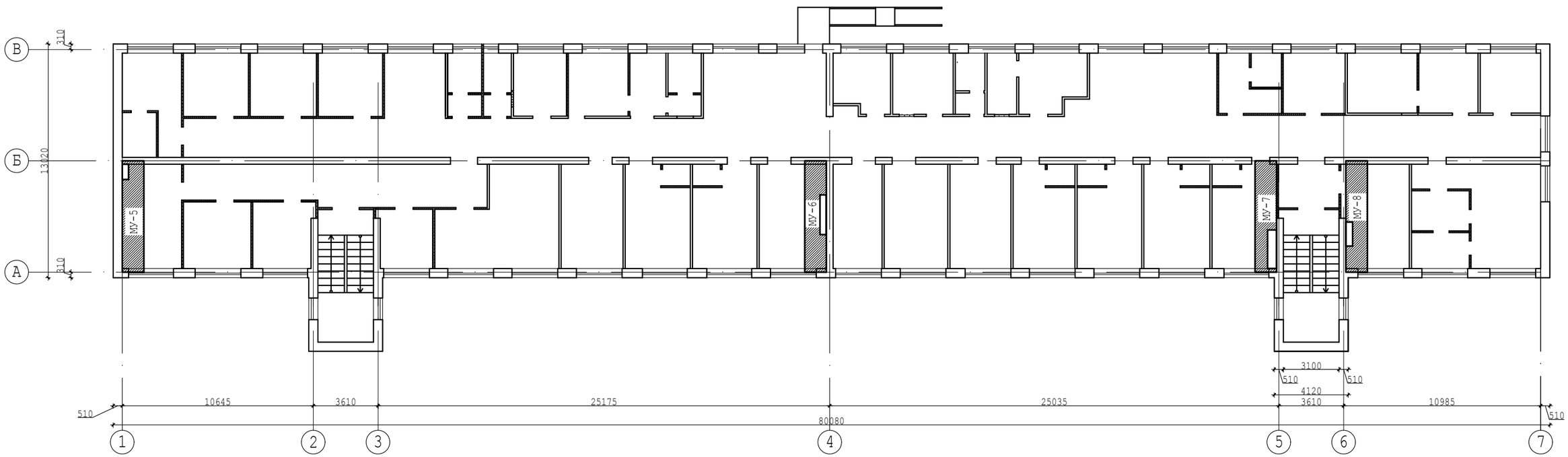

Указания по производству работ.

1.Все конструкции построечного возведения.

2. Демонтаж плит выполнить камнережущими дисками путем продольного распила каждой из пустот,с целью минимального ослабления кладки в зоне опирания балок. После установки балок и антикоррозионной зашиты стальных конструкций покрытием двумя слоями эмали ПФ-115 по ГОСТ 6465-76, тол. 40мк,по двум слоям грунта ГФ-021 по ГОСТ 25129-82,зону опирания стальных балок в стене залить бетоном С 20/25.

						00055-57-11-2023/АС
Изм.	Кол.уч.	Лист	№док.	Подпись	Дата	«Капитальный ремонт здания сельской больницы, в п.Лепсы, Саркандского района, Жетысуской области».
ГИП		Ким Е.Г.				Здание больницы. — стадия: РП; лист: 47; листов:
Разработал		Ким Е.Г.				
Т.контр.		Кусаинов К.З.				
Н.контр.		Кусаинов К.З.				Схема расположения монолитных участков. — ТОО "Темирказык-Стройпроект"
Утвержд.						

Согласовано

Инж.ВК,НВК	Зубкова И.А.
Инж.ТС,ОВ	Колесников С.
Инж.ПС	Тарыбаев С.

Согласовано

Технолог	Ладыгина И.Г.
Архит.констр.	Ким Е.Г.
Инж.ЭОМ,ЭН,ЭС	Даулетканов К.

Взамен инв №

Подп. и дата

Инв № подл.

Схема расположения монолитных участков 2-го этажа, на отм.+6.520.

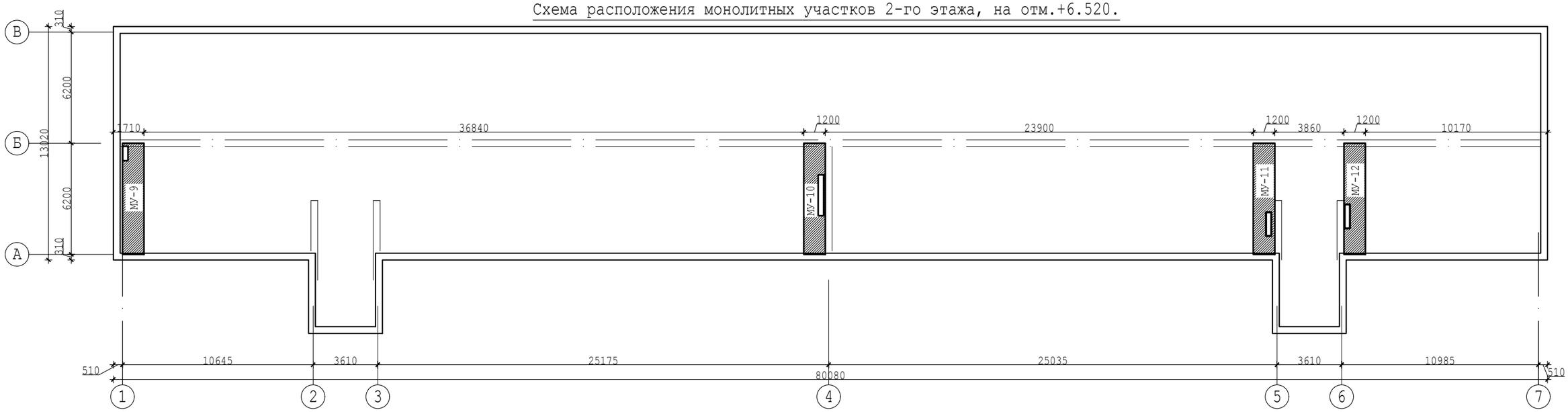

Схема армирования монолитного участка МУ-1.

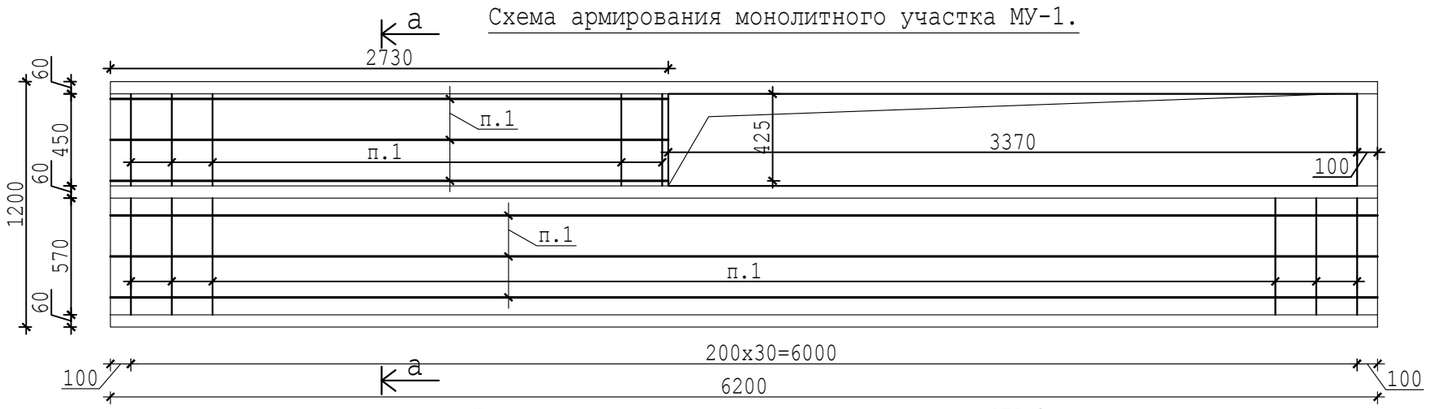

Сеч.а-а.МУ-1.

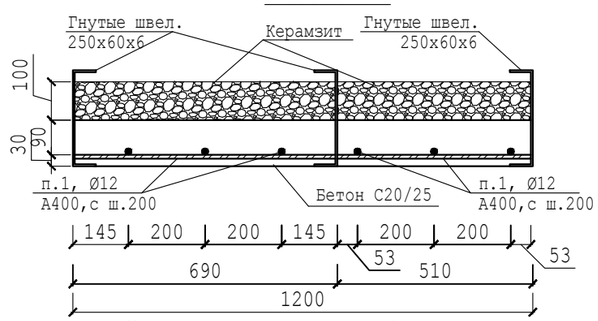

Указания по производству работ:
1.Поперечные стержни Ø12 А400 закрепить сваркой в тавр к швеллерам.

Схема армирования монолитного участка МУ-2.

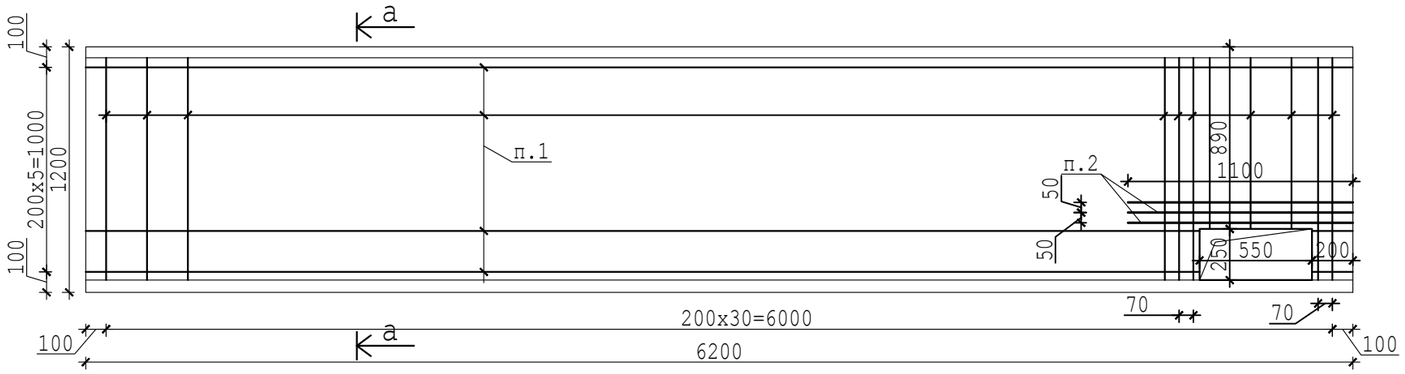

Сеч.а-а.МУ-2-12.

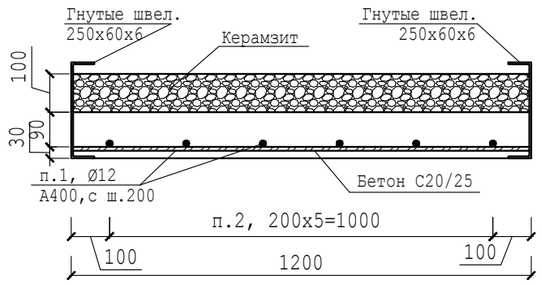

Указания по производству работ:
1.Поперечные стержни Ø12 А400 закрепить сваркой в тавр к швеллерам.

Согласовано		
Инж.ВК,НВК	Зубкова И.А.	
Инж.ТС,ОВ	Колесников С.	
Инж.ПС	Тарыбаев С.	
Технолог	Ладытина И.Т.	
Архит.-констр.	Ким Е.Г.	
Инж.ЭОМ,ЭН,ЭС	Даулетканов К.	

Взамен инв №

Подп. и дата

Инв № подл.

Изм.	Кол.уч.	Лист	№док.	Подпись	Дата
ГИП		Ким Е.Г.			
Разработал		Ким Е.Г.			
Т.контр.		Кусаинов К.З.			
Н.контр.		Кусаинов К.З.			
Утвержд.					

00055-57-11-2023/АС

«Капитальный ремонт здания сельской больницы, в п.Лепсы, Саркандского района, Жетысуской области».

Здание больницы.

Стадия	Лист	Листов
РП	48	

Схема расположения монолитных.

ТОО "Темирказык-Стройпроект"

Инв № подл.	Подп. и дата	Взамен инв №

Согласовано			Согласовано		
Технолог	Ладыгина И.Г.		Инж.ВК,НВК	Зубкова И.А.	
Архит.констр.	Ким Е.Г.		Инж.ТС,ОВ	Колесников С.	
Инж.ЭОМ,ЭН,ЭС	Даулетканов К.		Инж.ПС	Тарыбаев С.	

Схема армирования монолитного участка МУ-3.

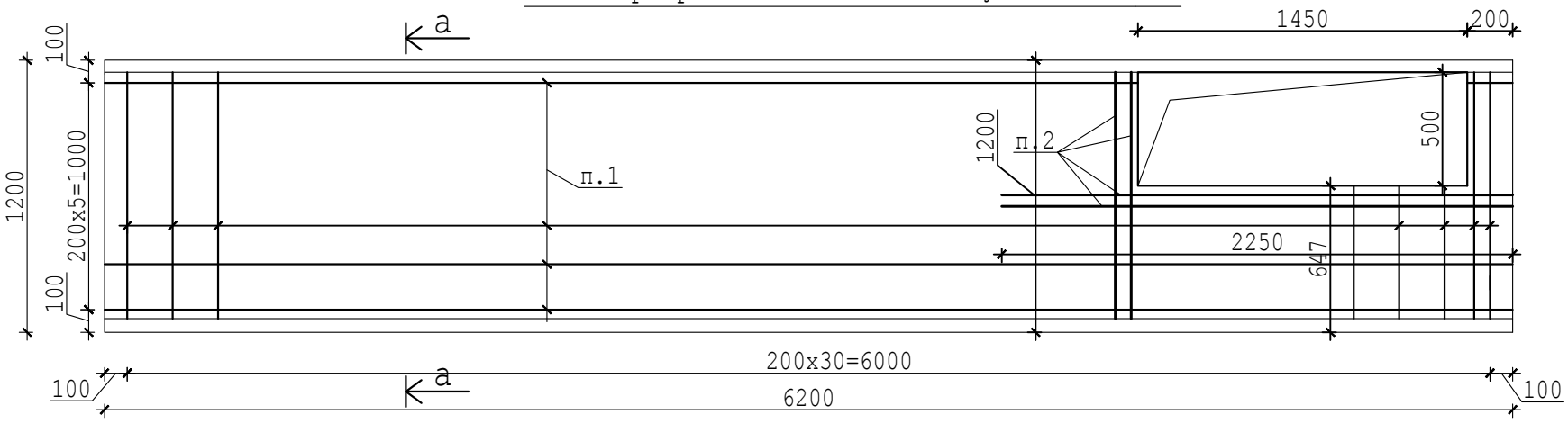

Схема армирования монолитного участка МУ-4.

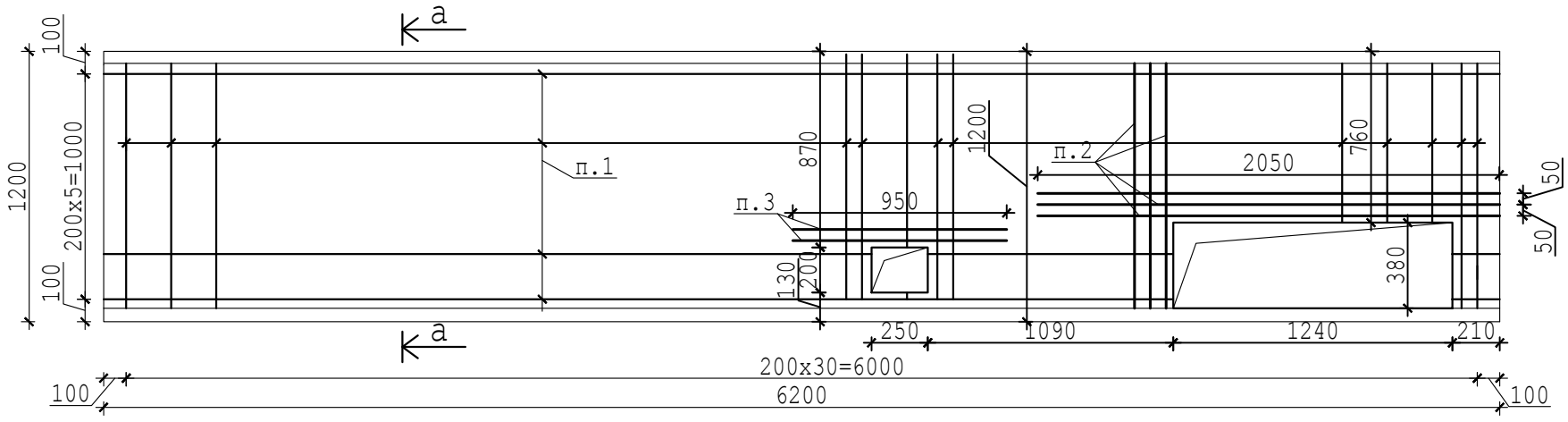

Схема армирования монолитного участка МУ-5.

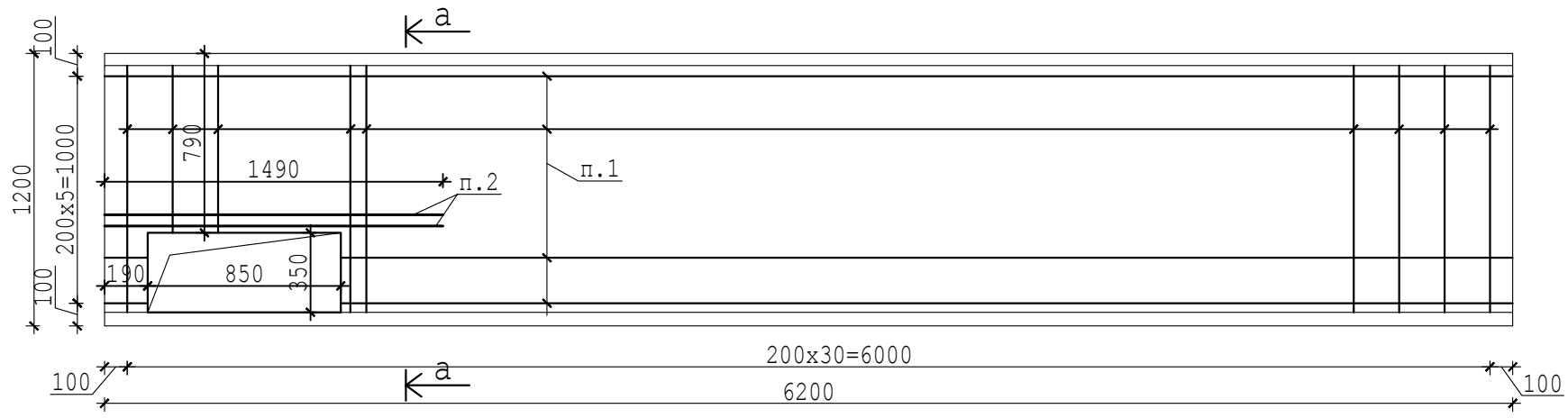

Схема армирования монолитного участка МУ-6.

Схема армирования монолитного участка МУ-7.

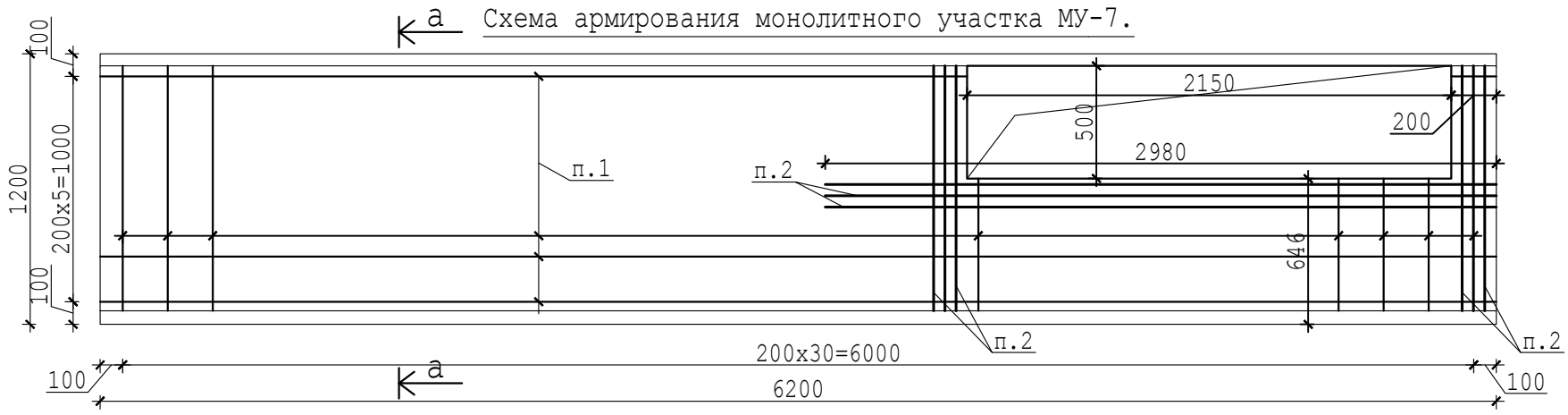

Изм.	Кол.уч.	Лист	№док.	Подпись	Дата
ГИП		Ким Е.Г.			
Разработал		Ким Е.Г.			
Т.контр.		Кусаинов К.З.			
Н.контр.		Кусаинов К.З.			
Утвержд.					

00055-57-11-2023/АС

«Капитальный ремонт здания сельской больницы, в п.Лепсы, Саркандского района, Жетысуской области».

Здание больницы.

стадия	лист	листов
РП	49	

Схема армирования монолитных участков.

ТОО "Темирказык-Стройпроект"

Инв № подл.	Подп. и дата	Взамен инв №

Согласовано			Согласовано		
Технолог	Ладыгина И.Г.		Инж.ВК,НВК	Зубкова И.А.	
Архит.констр.	Ким Е.Г.		Инж.ТС,ОВ	Колесников С.	
Инж.ЭОМ,ЭН,ЭС	Даулетканов К.		Инж.ПС	Тарыбаев С.	

Схема армирования монолитного участка МУ-8.

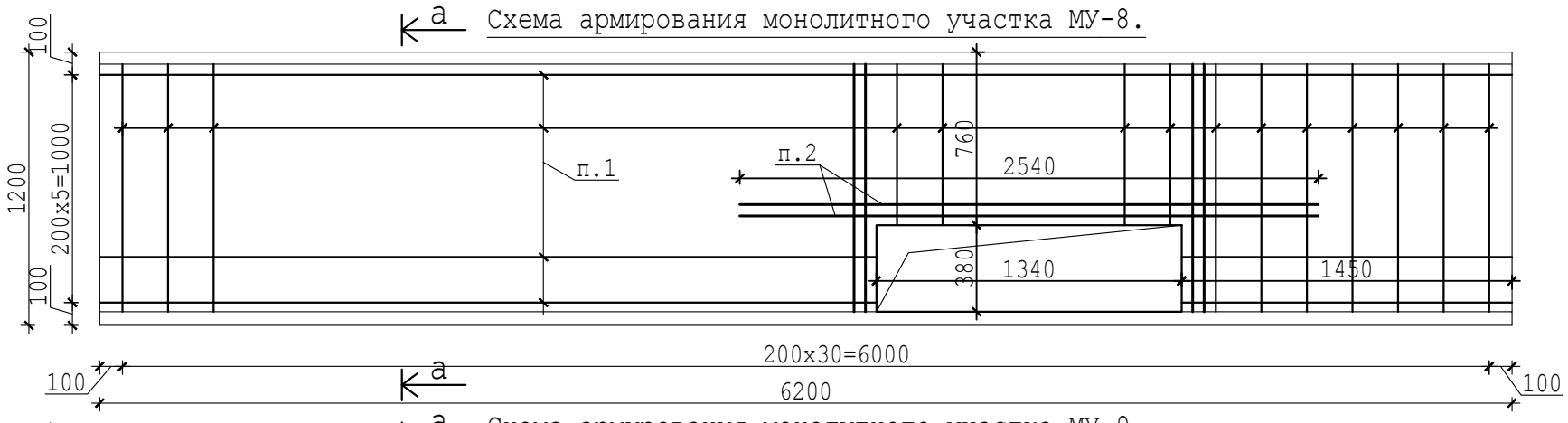

Схема армирования монолитного участка МУ-9.

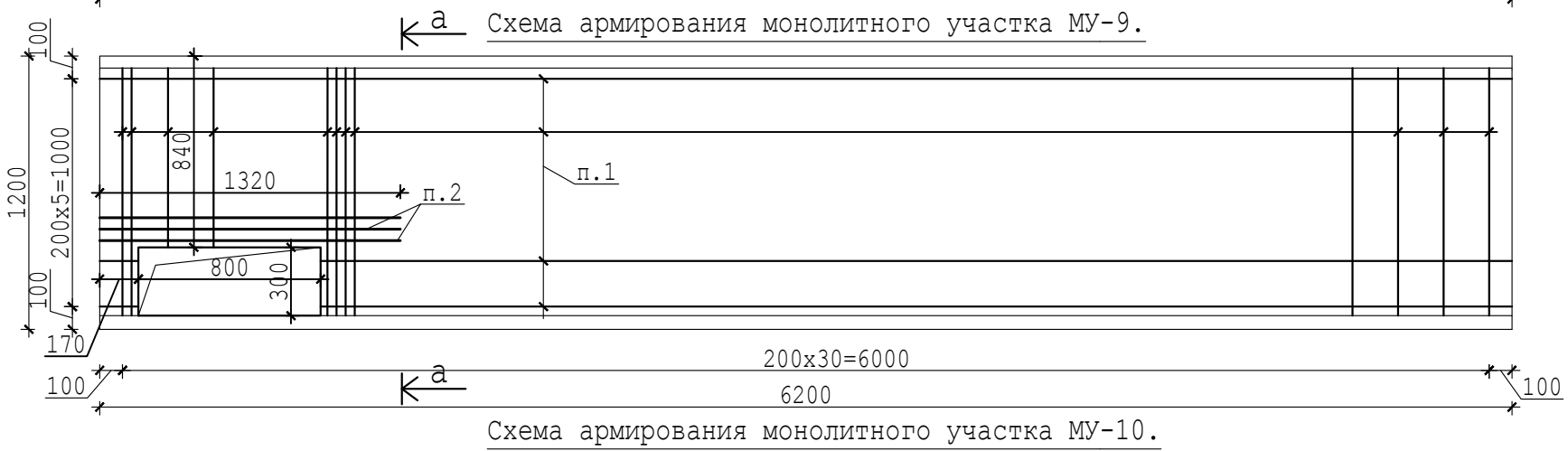

Схема армирования монолитного участка МУ-10.

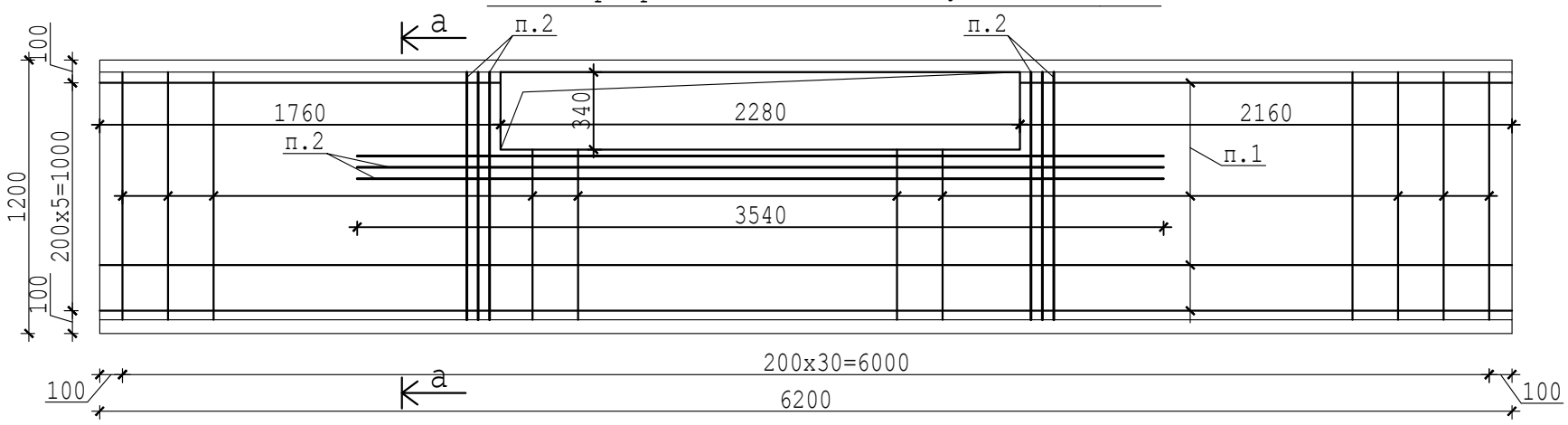

Схема армирования монолитного участка МУ-11.

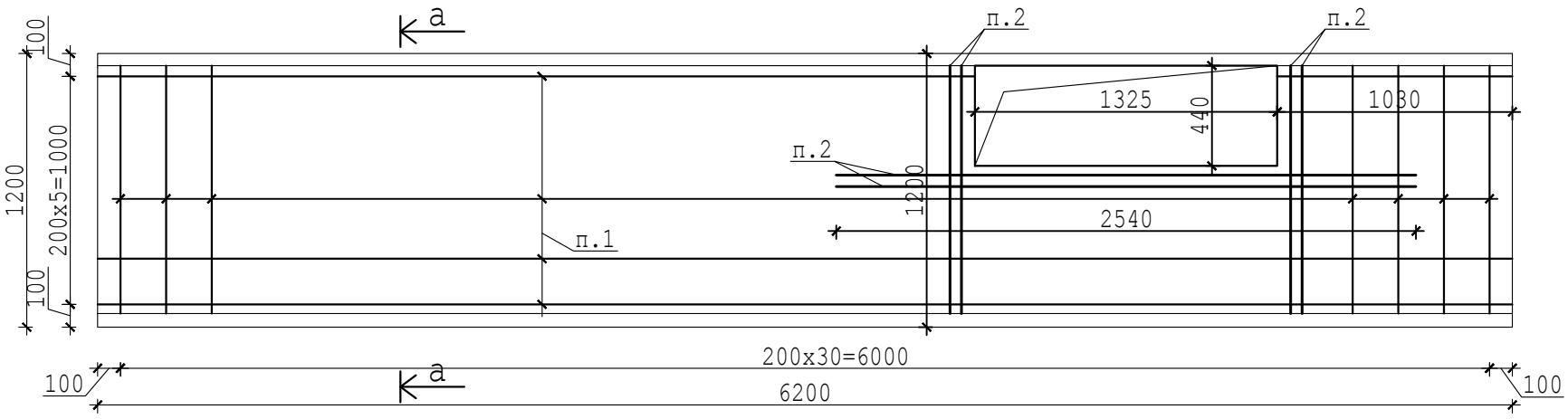

Схема армирования монолитного участка МУ-12.

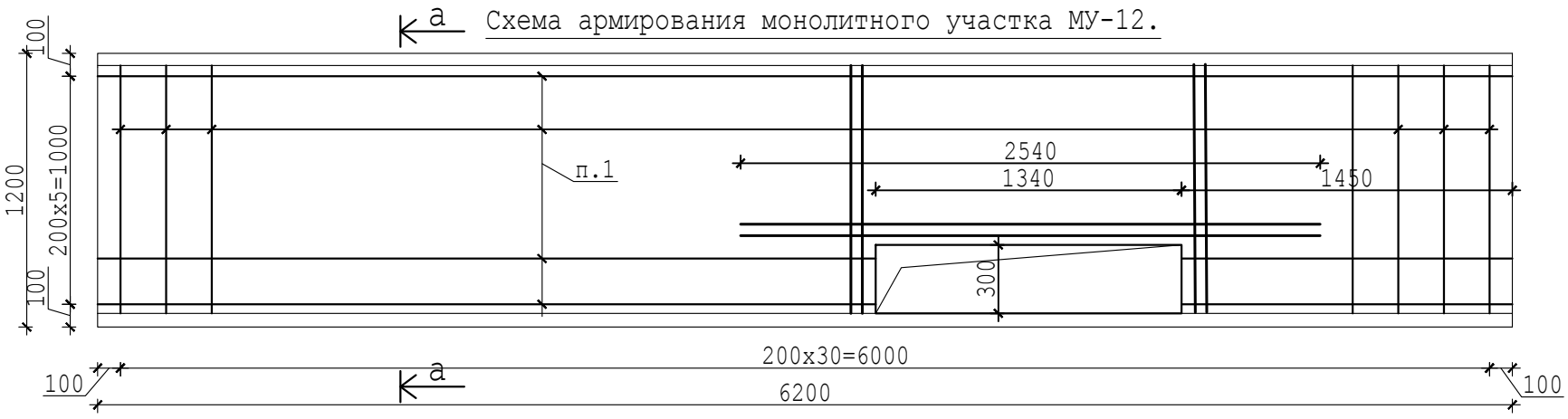

Изм.	Кол.уч.	Лист	№док.	Подпись	Дата
ГИП		Ким Е.Г.			
Разработал		Ким Е.Г.			
Т.контр.		Кусаинов К.З.			
Н.контр.		Кусаинов К.З.			
Утвержд.					

00055-57-11-2023/АС

«Капитальный ремонт здания сельской больницы, в п.Лепсы, Саркандского района, Жетысуской области».

Здание больницы.

стадия	лист	листов
РП	49	

Схема армирования монолитных участков.

ТОО "Темирказык-Стройпроект"

Спецификация элементов монолитных участков.

Поз.	Обозначение	Наименование	Кол.	Масса ед.в кг	Примечание
		Монолитные железобетонные участки МУ-1.			
1	ГОСТ 34028-2016	Стержни из Ø12 А400, 54.1п.м.	48	0.888	кг
	ГОСТ 8278-83 швеллеры стальные гнутые	Балки из швеллера 250х60х6, 18.6 п.м.	305	16.38	кг
	СТ РК EN 206-2017.	Бетон класса С20/25	0.7		$м^3$
		Монолитные железобетонные участки МУ-2.			
1	ГОСТ 34028-2016	Стержни из Ø12 А400, 78.2п.м.	69.4	0.888	кг
	ГОСТ 34028-2016	Доп.стержни из Ø12А400,3.3 п.м.	3	0.888	кг
	ГОСТ 8278-83 швеллеры стальные гнутые	Балки из швеллера 250х60х6, 12.4 п.м.	203	16.38	кг
	СТ РК EN 206-2017.	Бетон класса С20/25	0.72		$м^3$
		Монолитные железобетонные участки МУ-3.			
1	ГОСТ 34028-2016	Стержни из Ø12 А400, 67п.м.	60	0.888	кг
2	ГОСТ 34028-2016	Доп.стержни из Ø20 А400,6.9п.м.	17	2.466	кг
	ГОСТ 8278-83 швеллеры стальные гнутые	Балки из швеллера 250х60х6, 12.4 п.м.	203	16.38	кг
	СТ РК EN 206-2017.	Бетон класса С20/25	0.67		$м^3$
		Монолитные железобетонные участки МУ-4.			
1	ГОСТ 34028-2016	Стержни из Ø12 А400, 72.1п.м.	64	0.888	кг
2	ГОСТ 34028-2016	Доп.стержни из Ø20 А400,9.8п.м.	24.2	2.466	кг
3	ГОСТ 34028-2016	Доп.стержни из Ø12 А400,1.9 п.м.	1.7	0.888	кг
	ГОСТ 8278-83 швеллеры стальные гнутые	Балки из швеллера 250х60х6, 12.4 п.м.	203	16.38	кг
	СТ РК EN 206-2017.	Бетон класса С20/25	0.67		$м^3$
		Монолитные железобетонные участки МУ-5.			
1	ГОСТ 34028-2016	Стержни из Ø12 А400, 73п.м.	65	0.888	кг
2	ГОСТ 34028-2016	Доп.стержни из Ø16 А400,3 п.м.	4.7	1.578	кг
	ГОСТ 8278-83 швеллеры стальные гнутые	Балки из швеллера 250х60х6, 12.4 п.м.	203	16.38	кг
	СТ РК EN 206-2017.	Бетон класса С20/25	0.71		$м^3$
		Монолитные железобетонные участки МУ-6.			
1	ГОСТ 34028-2016	Стержни из Ø12 А400, 70.5п.м.	63	0.888	кг
2	ГОСТ 34028-2016	Доп.стержни из Ø22 А400,17.6п.м.	53	2.984	кг
	ГОСТ 8278-83 швеллеры стальные гнутые	Балки из швеллера 250х60х6, 12.4 п.м.	203	16.38	кг
	СТ РК EN 206-2017.	Бетон класса С20/25	0.66		$м^3$
		Монолитные железобетонные участки МУ-7.			
1	ГОСТ 34028-2016	Стержни из Ø12 А400, 69п.м.	61	0.888	кг
2	ГОСТ 34028-2016	Доп.стержни из Ø22 А400,16.1 п.м.	48	2.984	кг
	ГОСТ 8278-83 швеллеры стальные гнутые	Балки из швеллера 250х60х6, 12.4 п.м.	203	16.38	кг
	СТ РК EN 206-2017.	Бетон класса С20/25	0.62		$м^3$
		Монолитные железобетонные участки МУ-8.			
1	ГОСТ 34028-2016	Стержни из Ø12 А400, 72.1п.м.	64	0.888	кг
2	ГОСТ 34028-2016	Доп.стержни из Ø20 А400,9.9 п.м.	24.4	2.466	кг
	ГОСТ 8278-83 швеллеры стальные гнутые	Балки из швеллера 250х60х6, 12.4 п.м.	203	16.38	кг
	СТ РК EN 206-2017.	Бетон класса С20/25	0.68		$м^3$
		Монолитные железобетонные участки МУ-9.			
1	ГОСТ 34028-2016	Стержни из Ø12 А400, 73.2п.м.	71	0.888	кг
2	ГОСТ 34028-2016	Доп.стержни из Ø20 А400,4 п.м.	9.9	2.466	кг
	ГОСТ 8278-83 швеллеры стальные гнутые	Балки из швеллера 250х60х6, 12.4 п.м.	203	16.38	кг
	СТ РК EN 206-2017.	Бетон класса С20/25	0.71		$м^3$
		Монолитные железобетонные участки МУ-10.			
1	ГОСТ 34028-2016	Стержни из Ø12 А400, 70.7п.м.	63	0.888	кг
2	ГОСТ 34028-2016	Доп.стержни из Ø20 А400,14п.м.	35.5	2.466	кг
	ГОСТ 8278-83 швеллеры стальные гнутые	Балки из швеллера 250х60х6, 12.4 п.м.	203	16.38	кг
	СТ РК EN 206-2017.	Бетон класса С20/25	0.65		$м^3$
		Монолитные железобетонные участки МУ-11.			
1	ГОСТ 34028-2016	Стержни из Ø12 А400, 71.7п.м.	63	0.888	кг
2	ГОСТ 34028-2016	Доп.стержни из Ø20 А400,9.9 п.м.	24	2.466	кг
	ГОСТ 8278-83 швеллеры стальные гнутые	Балки из швеллера 250х60х6, 12.4 п.м.	203	16.38	кг
	СТ РК EN 206-2017.	Бетон класса С20/25	0.67		$м^3$
		Монолитные железобетонные участки МУ-12.			
1	ГОСТ 34028-2016	Стержни из Ø12 А400, 72.6п.м.	68	0.888	кг
2	ГОСТ 34028-2016	Доп.стержни из Ø20 А400,9.9 п.м.	24	2.466	кг
	ГОСТ 8278-83 швеллеры стальные гнутые	Балки из швеллера 250х60х6, 12.4 п.м.	203	16.38	кг
	СТ РК EN 206-2017.	Бетон класса С20/25	0.69		$м^3$
		Прочие материалы МУ.			
	СТ РК 948-92	Керамзит плотностью 400кг/$м^3$,тол.10см.	8.2		$м^3$

Примечание: демонтаж плит 6200х1200, 12шт.

Согласовано
Инж.ВК,НВК Зубкова И.А.
Инж.ТС,ОВ Колесников С.
Инж.ПС Тарыбаев С.

Согласовано
Технолог Ладыгина И.Г.
Архит.констр. Ким Е.Г.
Инж.ЭОМ,ЭН,ЭС Даулетканов К.

Взамен инв №
Подп. и дата
Инв № подл.

Изм.	Кол.уч.	Лист	№док.	Подпись	Дата
ГИП		Ким Е.Г.			
Разработал		Ким Е.Г.			
Т.контр.		Кусаинов К.З.			
Н.контр.		Кусаинов К.З.			
Утвержд.					

00055-57-11-2023/АС

«Капитальный ремонт здания сельской больницы, в п.Лепсы, Саркандского района, Жетысуской области».

Здание больницы.

стадия	лист	листов
РП	51	

Спецификация элементов монолитных участков.

ТОО "Темирказык-Стройпроект"