РЕСПУБЛИКА КАЗАХСТАН

Лицензия № 20016749

Заказчик: ГУ «Управление Строительства Атырауской области»

ТОО "СПЕЦСТРОЙ СОГЛАСОВАНИЕ"

РАБОЧИЙ ПРОЕКТ

"Строительство музыкальной школы на 150 мест в с.Томарлы г.Атырау" (корректировка)

Месторасположение: с.Томарлы г.Атырау Атырауской области

Том 3. Альбом 1

Раздел - "АР"

г. Актобе 2024 г.

РЕСПУБЛИКА КАЗАХСТАН

Лицензия № 20016749

Заказчик: ГУ «Управление Строительства Атырауской области»

ТОО "СПЕЦСТРОЙ СОГЛАСОВАНИЕ"

РАБОЧИЙ ПРОЕКТ

"Строительство музыкальной школы на 150 мест в с.Томарлы г.Атырау" (корректировка)

Месторасположение: с.Томарлы г.Атырау Атырауской области

Том 3. Альбом 1

Раздел - "АР"

Директор ТОО "СпецСтрой Согласование" : Биманов А.А.

г. Актобе 2024 г.

Ведомость основных комплектов рабочих чертежей

Обозначение	Наименование	Примечание
-0-ГП	Генеральный план	
-1-ТХ	Технологические решения	
-1-АС	Архитектурные решения	
-1-КЖ	Конструкции железобетонные	
-1-ВК	Водопровод и канализация	
-1-ОВ	Отопление, вентиляция и кондиционирование	
-1-ЭМ	Силовое электрооборудование	
-1-ЭО	Электрическое освещение	
-1-ОС	Пожарная сигнализация	
-1-СС		

Технико-экономические показатели

N п/п	Наименование	Един. измер.	тех. подполье	1-й этаж	2-й этаж	Количество	Количество
1.	Площадь застройки	м2	—	—	—		988.34
2.	Строительный объем	м3	2142.3	10230.6			12372.9
3.	Общая площадь	м2	866.07	835.79	840.66		2542.52
4.	Полезная площадь	м2	—	775.43	790.66		1566.09
5.	Расчетная площадь	м2	—	671.26	652.92		1324.18

Настоящий проект разработан в соответствии с нормами и правилами, действующими на территории республики Казахстан и предусматривает мероприятия, обеспечивающие пожарную, взрывопожарную, экологическую и санитарно-гигиеническую безопасность для жизни и здоровья людей при правильной эксплуатации зданий и сооружений.

Главный инженер проекта *Жапбас А.К.*

Ведомость ссылочных и прилагаемых документов

Обозначение	Наименование	Примечание
СН РК 5.01-02-2013 СП РК 5.01-102-2013	Основания зданий и сооружений.	
СНиП 2.01.07-85	Нагрузки и воздействия.	
СНиП РК 2.03-01-84*	Бетонные и ж/бетонные конструкции.	
СН РК 2.04-04-2013	Строительная теплотехника.	
СП РК 3.02-107-2014 СН РК 3.02-07-2014	Общественные здания и сооружения	
Серия 2.244-1 вып.6	Полы общественной зданий	
СП РК 2.04-107-2013 СП РК 3.02-137-2013	Крыши и кровли.	
СН РК 2.01-01-2013	Защита строительных конструкций от коррозии.	
СНиП РК 2.02-05-2009	Пожарная безопасность зданий и сооружений.	
ГОСТ 30674-99	Блоки оконные из поливинилхлоридных профилей	
ГОСТ 6629-88	Двери деревянные внутренние для жилых и обще-ственных зданий	
ГОСТ 24698-81	Двери деревянные наружные для жилых и обще-ственных зданий	

Противопожарные мероприятия.

Противопожарные мероприятия в проекте предусмотрены в соответствии с требованиями СниП РК 2.02-05-2009 "Пожарная безопасность зданий и сооружений", СН РК 3.02-07-2014 (по сост. на 15.11-2018г) "Общественные здания и сооружения."

Степень огнестойкости здания -II.

Проектируемое здание размещается на участке с соблюдением противопожарных разрывов, с обеспечением возможности проезда пожарного транспорта.

Эвакуация обеспечивается лестницами, ведущими через коридор наружу .

В проекте применены несгораемые и трудносгораемые строительные и отделочные материалы.

Двери открываются по ходу эвакуации из здания.

Все деревянные элементы для предохранения от возгорания предусмотрено обработать антипиренами.

Металлические конструкции покрываются огнезащитным составом ВПМ-2 по ГОСТ 25131-82.

Электропроводка предусмотрена скрытой в стенах под слоем штукатурки.

Светильники электроосвещения должны быть не взрывоопасными.

Здание должно быть оборудовано первичными средствами пожаротушения.

Для пожаротушения используются пожарные гидранты, установленные на сетях водоснабжения.

Согласовано:

Взам. инв. N

Подпись и дата

Инв. N подл.

Изм.	Кол.уч.	Лист	№ док	Подпись	Дата
ГИП		Жапбас А.К.			11.24.
Исполнил		Нургали А.Д.			11.24.
Проверил		Ширяева Л.Н.			11.24.

182/22-07-2024-АР

"Строительство музыкальной школы на 150 мест в с Томарлы г. Атырау"(корректировка)

Местоположение: с. Томарлы г. Атырау Атырауской области

Музыкальная школа

Стадия	Лист	Листов
РП	1	51

Общие данные (начало).

ТОО "СпецСтрой Согласование" г.Актобе

Ведомость чертежей основного комплекта АС (начало)

Лист	Наименование	Примечание
АС–1	Общие данные (начало).	
АС–2	Общие данные (продолжение).	
АС–3	Общие данные (окончание).	
АС–4	Фасад 1 – 10	
АС–5	Фасад 10 – 1	
АС–6	Фасад А – В	
АС–7	Фасад В – А	
АС–8	План на отм. –2,300	
АС–9	План на отм. 0,000	
АС–10	План на отм. +4,200	
АС–11	Разрез 1–1	
АС–12	Спецификация элементов заполнения проемов	
АС–13	Элементы заполнения проемов.	
АС–14	Элементы заполнения проемов.	
АС–15	Элементы заполнения проемов.	
АС–16	Ведомость отделки помещения	
АС–17	План полов на отм. –2,300	
АС–18	План полов на отм. 0,000	
АС–19	План полов на отм. +4,200	
АС–20	Экспликация полов.	
АС–21	План чердака	
АС–22	План кровли	
АС–23	Схема расположения элементов кровли.	
АС–24	Спецификация элементов кровли	
АС–25	Деталь крепления водосточной трубы	
АС–26	Схема установки люка на чердак. Стремянка СМ–1.	
АС–27	План монолитных перемычек на отм. 0.000	
АС–28	План монолитных перемычек на отм. +4.200.	
АС–29	Ведомость перемычек.	
АС–30	Монолитные перемычки ПрМ–1 – ПрМ–9. Спецификация.	

Ведомость чертежей основного комплекта АС (продолжение).

Лист	Наименование	Примечание
АС–31	Спецификация элементов перемычек.	
АС–32	Крыльцо Кр–1. Спецификация.	
АС–33	Пандус Пн–1. Спецификация.	
АС–34	Пандус Пн–1. Стойка СТ–1. Фундамент ФМ–1. Закладная деталь МН–1. Спецификация.	
АС–35	Крыльцо Кр–2.	
АС–36	Козырек К–1	
АС–37	Крыльцо Кр–3	
АС–38	Гардеробная стойка Ст–1. Сечение 1–1, 2–2. Узел А, Б.	
АС–39	Гардеробная стойка Ст–1. Сечение а–а, б–б. Поз.8, 9. Спецификация материалов.	
АС–40	План эстрады в пом. 26. Конструктивная схема эстрады	
АС–41	Эстрада в пом. 26. Разрез 1–1, 2–2, 3–3. Узел А. Спецификация элементов.	
АС–42	План эстрады актового зала. Конструктивная схема эстрады. Разрез 1–1, 2–2	
АС–43	Эстрада актового зала. Разрез 3–3. Узел А. Спецификация элементов.	
АС–44	План пола в пом. 24, 25. Конструктивная схема пола. Разрез 1–1, 2–2	
АС–45	Полы в пом. 24, 25. Разрез 3–3, 4–4, 5–5, 6–6. Узел А. Спецификация элементов.	
АС–46	Дверь металлическая Дм–1. Спецификация.	
АС–47	Узлы стен.	
АС–48	Узлы стен.	
АС–49	Воздухозаборная шахта.	
АС–50	План отверстий на отм. 0.000.	
АС–51	План отверстий на отм. +4.200.	

Согласовано:

Взам. инв. N

Подпись и дата

Инв. N подл.

Изм.	Кол.уч.	Лист	№ док.	Подпись	Дата
ГИП		Жапбас А.К.			11.24.
Исполнил		Нургали А.Д.			11.24.
Проверил		Ширяева Л.Н.			11.24.

182/22-07-2024-АР

"Строительство музыкальной школы на 150 мест в с Томарлы г. Атырау"(корректировка)

Местоположение: с. Томарлы г. Атырау Атырауской области

Музыкальная школа

Стадия	Лист	Листов
РП	2	

Общие данные

ТОО "СпецСтрой Согласование" г.Актобе

1. Общая часть

Индивидуальный рабочий проект "Разработка проектно – сметной документации на строительство музыкальной школы на 150 мест в с. Томарлы г. Атырау Атырауской области" разработан на основании задания на проектирование.
Уровень ответственности – II
Степень огнестойкости – II
Класс функциональной пожарной опасности – Ф4.1.
Класс конструктивной пожарной опасности – С0.
Расчетный срок службы здания –50 лет.

За условную отметку 0.000 принят уровень чистого пола первого этажа, что соответствует абсолютной отметке по генплану –22,230.

Климатический район по условиям строительства – IV Г

Нормативная ветровая нагрузка – 0,38 кПа (38 кгс/см2)

Нормативная снеговая нагрузка – 0,8 кПа (80кгс/м2)

В административном отношении участок строительства расположен севернее г. Атырау в селе Томарлы.
Нормативная глубина сезонного промерзания грунтов в данном регионе составляет для: – суглинков и глин 1,17м – песков мелких и пылеватых 1,42 м – песков средних и крупных 1,53 м Нормативная глубина проникновения изотермы 0° для суглинков и глин –1,52 м.
Нормативная глубина проникновения изотермы 0° для супесей, песков мелких и пылеватых– 1,75 м.

Грунтовые условия площадки

Инженерно – геологические работы выполнены 'ТОО «КОМПЛЕКСНЫЙ ИСПЫТАТЕЛЬНЫЙ ЦЕНТР» в декабре 2018 "

По инженерно – геологическим признакам и физико – механическим характеристикам в пределах исследуемой площадки выделяется 6 инженерно – геологических элементов (ИГЭ)
ИГЭ – 1. Почвенно–растительный слой – суглинок серый, слабогумусированный с корнями растений.
Мощность слоя 0,10 м.
ИГЭ – 2. Супесь, серая, влажная, пластичная, с включением карбонатов, ожелезненная, с прослойками песка, с обломками битой ракуши, не обладает просадочными свойствами и набухающими свойствами.
Мощность слоя 1,40 м.
ИГЭ – 3. Глина серая, пористая, средней плотности, влажная тугопластичная, с прослойками супеси, с гнездами солей, ожелезненная. Глина не обладает просадочными свойствами Мощность слоя 0,80–1,0 м.
ИГЭ – 4. Глина буро–коричневая, влажная, полутвердая, с прослойками песка и серой супеси, ожелезненная, трещиноватая, плотная. Глина не обладает просадочными свойствами. мощность слоя 0,50–0,70 м.
ИГЭ – 5. Песок мелкий коричневого цвета, водоносный, с включением супеси и глины мягкопластичной консистенции, с вкраплением битой ракуши и мелкой дресвы.
Песок не обладает просадочными свойствами.Мощность слоя 1,30–2,0 м
ИГЭ – 6. Супесь коричневая, серовато–коричневая, водонасыщенная, с прослойками глины и песка, ожелезненная, с вкраплением мелкой меловой дресвы.Супесь не обладает просадочными свойствами .
Вскрытая мощность слоя 0,20–1,60 м
Грунтовые воды вскрыты обеими скважинами на глубине 3,10–3,20 м.Амплитуда весеннего подъема уровня грунтовых вод составляет от 1,50–2,0 метров. По содержанию сульфатов (8258,8–11561,1 мг/л) при содержании (HCO3 =7,5–13,5 мг–экв/л) вода сильноагрессивная к бетонам на цементе по ГОСТ 10178–76 нормальной проницаемости W4.
По содержанию хлоридов (38695,0–41712,5 мг/л) вода слабоагрессивная к железобетонным конструкциям при постоянном смачивании и сильноагрессивная при периодическом смачивании..

Объемно–планировочные решения.

Архитектурно–планировочные решения приняты исходя из условия компактности и комфортности при эксплуатации.

Здание музыкальной школы 2–х этажное, с подвалом, прямоугольной формы в плане, размеры в осях 48,6х18,0:

Высота помещений 1–го этажа–3.9м, 2–го этажа – 3.0м, 2–го этажа в осях 5–9 и Б–В–5.0м.

За отм. 0.000=–22.230м принята отметка чистого пола первого этажа здания.

На первом этаже расположены – тамбур, холл, комната охраны, электрощитовая, танцевальный зал (10–12 учащихся), санузлы, кладовая уборочного инвентаря, раздевалки, душевые, гардероб, комната ожидания для родителей, учебные классы, буфет с обеденным залом на 16 мест, мастерская. На втором этаже расположены – холл, кабинет завуча, учительская, кабинет директора, бухгалтерия, канцелярия, библиотека, склад декораций , бутафории и мебели, санузлы, склад электроаппаратуры, костюмерная, артистические, актовый зал на 111 мест, проекционная, звукоаппаратная, рекреация, учебные классы.

Конструктивные решения.

Конструктивная схема здания – каркасно–связевая (монолитный железобетонный каркас). Прочность и устойчивость здания обеспечивается совместной работой монолитных стен, колонн и плит перекрытий.

Фундаменты ленточные – ж/б монолитные из бетона кл. В 20, армированные сеткой из ар–туры ⌀10А–III(А400) с шагом 200х200мм. сульфатостойкам цементе, марки по водонепроницаемости W6.

Фундаменты под колонны – монолитные железобетонные из бетона В20, армированные сетками из арматуры ⌀12А–III(А400)/ ⌀10А–III(А400)с шагом 200х200мм.

Под фундаменты выполняется щебеночная подготовка толщиной 100мм, пролитая битумом.

Стены подвала – монолитные железобетонные из бетона В25, армированные сетками из арматуры ⌀12А–III(А400)/ ⌀8А–III(А400) с шагом 200х200мм

Колонны – монолитные железобетонные сечением 400х400мм, из бетона В25, армированные ⌀25А–III(А400)

Ригели – монолитные железобетонные , из бетона В25, армированные ⌀20А–III(А400)

Плиты перекрытий – монолитные железобетонные толщиной 200мм из бетона В25, армированные сетками из арматуры ⌀12А–III(А400)/ ⌀12А–III(А400) с шагом 200х200мм

Лестницы – монолитные железобетонные из бетона В25, армированные ⌀12А–III(А400)

Стены наружные – из камня–ракушечника М25 толщиной 200мм по ГОСТ 4001–2013 на растворе М 50, армированные сеткой из ар–туры ⌀5Вр1 с яч. 50х50мм через 2 ряда кладки с утеплителем КАРКАС П–32, Y=19 кг/м³ толщиной 80 мм и облицовкой силикатным кирпичом М100 на растворе М50 толщиной 120мм по ГОСТ 379–2015 и керамическим кирпичом М100 на растворе М50 по ГОСТ 530–2012.

Перегородки – толщиной 100 мм из камня–ракушечника М25 по ГОСТ4001–2013,на растворе М50, армированные сеткой из ар–туры ⌀5Вр1 с яч. 50х50мм через 2 ряда кладки и закрепленные в верхнем сечении.

Перегородки в санузлах–из керамического кирпича марки КР–р–по 250х120х65/1НФ/125/2.0/25 ГОСТ 530–2012 на растворе марки 75 толщиной 120мм армировать сеткой ⌀5 Вр1 с ячейкой 50х50 по ГОСТ 6727–80 через 5 рядов кладки.

Перемычки – монолитные железобетонные высотой 200мм из бетона В15 армированные ⌀12А–III(А400) и ⌀14А–III(А400)

Внутренняя отделка – улучшенная штукатурка, шпатлевка алинексом с последующей водоэмульсионной покраской.

Крыша – скатная с холодным чердаком и наружным водостоком

Кровля – металлочерепица по ГОСТ 24045–2016 по деревянному каркасу.

Утеплитель –минераловатные плиты ISOVER OL–P,Y=86кг/м3 толщиной 150мм

Оконные блоки – из поливинилхлоридных профилей по ГОСТ 30674–99

Двери внутренние – деревянные по ГОСТ 6629–88.

Подоконные доски из ПВХ.

Полы – линолеум, керамические плитки, бетонные, керамогранитные, деревянные.

Наружная отделка – Облицовочный силикатный кирпич М–100 на растворе М50 по ГОСТ 379–2015, керамический кирпич М100 на растворе М50 по ГОСТ 530–2012, элементы фасада из фибробетона.

Цоколь – Штукатурка цементно–песчаным раствором, с последующей окраской силикатной краской.

Гидроизоляция – горизонтальная из 2х слоев рубероида, ГОСТ10923–93.

Вертикальная – обмазка горячим битумом за 2 раза, оклеечная гидроизоляция стен и полов подвала.

По периметру здания выполняется бетонная отмостка шириной 1.2м с уклоном 3% .

Указания по производству работ в зимнее время.

При производстве работ в зимнее время необходимо руководствоваться СП РК 5.03–107–2013.

Кладку стен из кирпича в зимних условиях допускается возводить следующими способами:

- с противоморозными добавками на растворах не ниже марки М50;
- на обыкновенных , без противоморозных добавок растворах с последующим своевременным упрочнением кладки прогревом;
- способом замораживания на обыкновенных (без противоморозных добавок) растворах не ниже марки 10 при условии обеспечения достаточной несущей способности конструкций в период оттаивания (при нулевой прочности раствора).

Согласовано:

Взам. инв. N

Подпись и дата

Инв. N подл.

						182/22-07-2024-АР		
						"Строительство музыкальной школы на 150 мест в с Томарлы г. Атырау"(корректировка)		
Изм.	Кол.уч.	Лист	№ док	Подпись	Дата	Местоположение: с. Томарлы г. Атырау Атырауской области		
ГИП		Жапбас А.К.			11.24.	Музыкальная школа	Стадия	Лист	Листов
Исполнил		Нургали А.Д.			11.24.		РП	3	94
Проверил		Ширяева Л.Н.			11.24.	Общие данные (окончание).	ТОО "СпецСтрой Согласование" г.Актобе		

Фасад 1–10

Ведомость отделки фасада

Позиция	Элемент	Вид отделки	Площадь м2	Цвет
1	Стены	Красный кирпич		RAL 2001
2	Стены	Силикатный кирпич штукатурка жидкий травертин		RAL 1000
3	Цоколь	Штукатурка ц.п. раствором с окраской силикатными красками		RAL 1011
4	Кровля	Металлочерепица типа "Монтеррей"		RAL 8028
5	Окна	Металлопластик		RAL 8011
6	Крыльцо	Керамическая плитка с шероховатой поверхностью		RAL 7009
7	Решетка продуха	Оцинкованная сталь		RAL 8011
8	Элементы фасада	Фибробетон		RAL 9003 Белый

1. Элементы фасада из фибробетона крепить к несущим конструкциям здания.

						182/22-07-2024-АР
						"Строительство музыкальной школы на 150 мест в с Томарлы г. Атырау"(корректировка) Местоположение: с. Томарлы г. Атырау Атырауской области
Изм.	Кол.уч.	Лист	№ док.	Подпись	Дата	
ГИП		Жапбас А.К.			11.24.	Музыкальная школа
Исполнил		Нургали А.Д.			11.24.	Стадия: РП; Лист: 4; Листов:
Проверил		Ширяева Л.Н.			11.24.	
						Фасад 1–10
						ТОО "СпецСтрой Согласование" г.Актобе

Согласовано:

Взам. инв. N

Подпись и дата

Инв. N подл.

Фасад 10–1

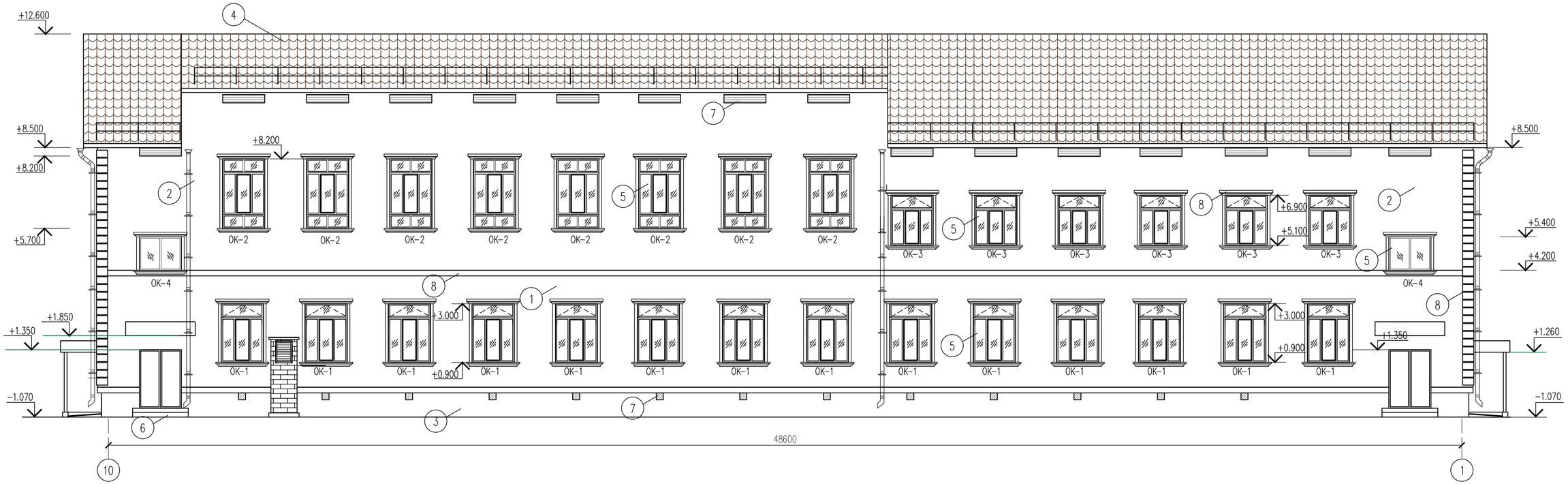

Согласовано:

Взам. инв. N

Подпись и дата

Инв. N подл.

						182/22-07-2024-АР
						"Строительство музыкальной школы на 150 мест в с Томарлы г. Атырау"(корректировка) Местоположение: с. Томарлы г. Атырау Атырауской области
Изм.	Кол.уч.	Лист	№ док.	Подпись	Дата	
ГИП		Жапбас А.К.			11.24.	Музыкальная школа
Исполнил		Нургали А.Д.			11.24.	Стадия: РП; Лист: 5; Листов:
Проверил		Ширяева Л.Н.			11.24.	
						Фасад 10–1
						ТОО "СпецСтрой Согласование" г.Актобе

Фасад А–В

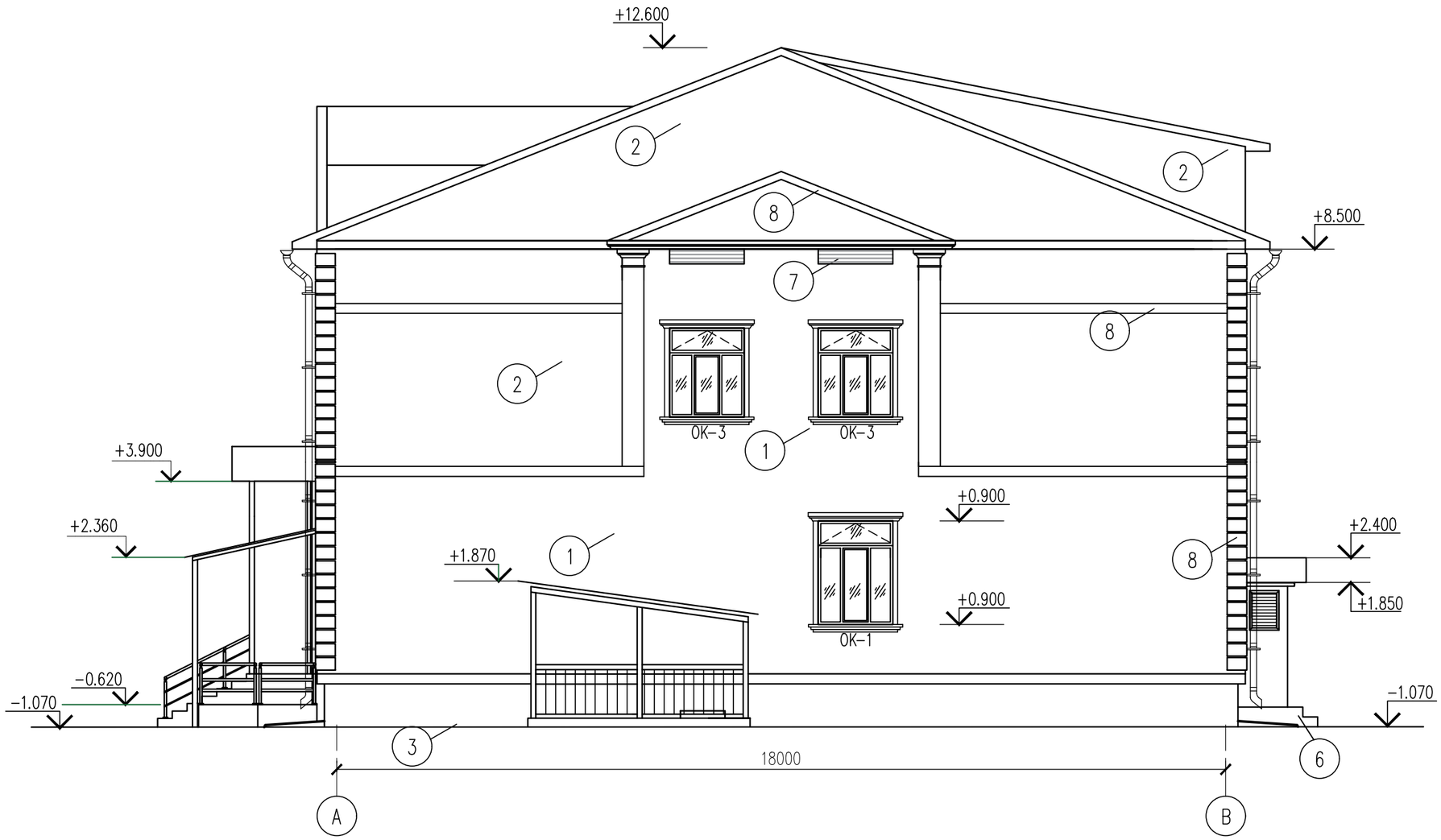

Согласовано:

Взам. инв. N

Подпись и дата

Инв. N подл.

Изм.	Кол.уч.	Лист	№ док.	Подпись	Дата
ГИП		Жапбас А.К.			11.24.
Исполнил		Нургали А.Д.			11.24.
Проверил		Ширяева Л.Н.			11.24.

182/22-07-2024-АР

"Строительство музыкальной школы на 150 мест в с Томарлы г. Атырау"(корректировка)

Местоположение: с. Томарлы г. Атырау Атырауской области

Музыкальная школа

Стадия	Лист	Листов
РП	6	

Фасад А–В

ТОО "СпецСтрой Согласование" г.Актобе

Фасад В–А

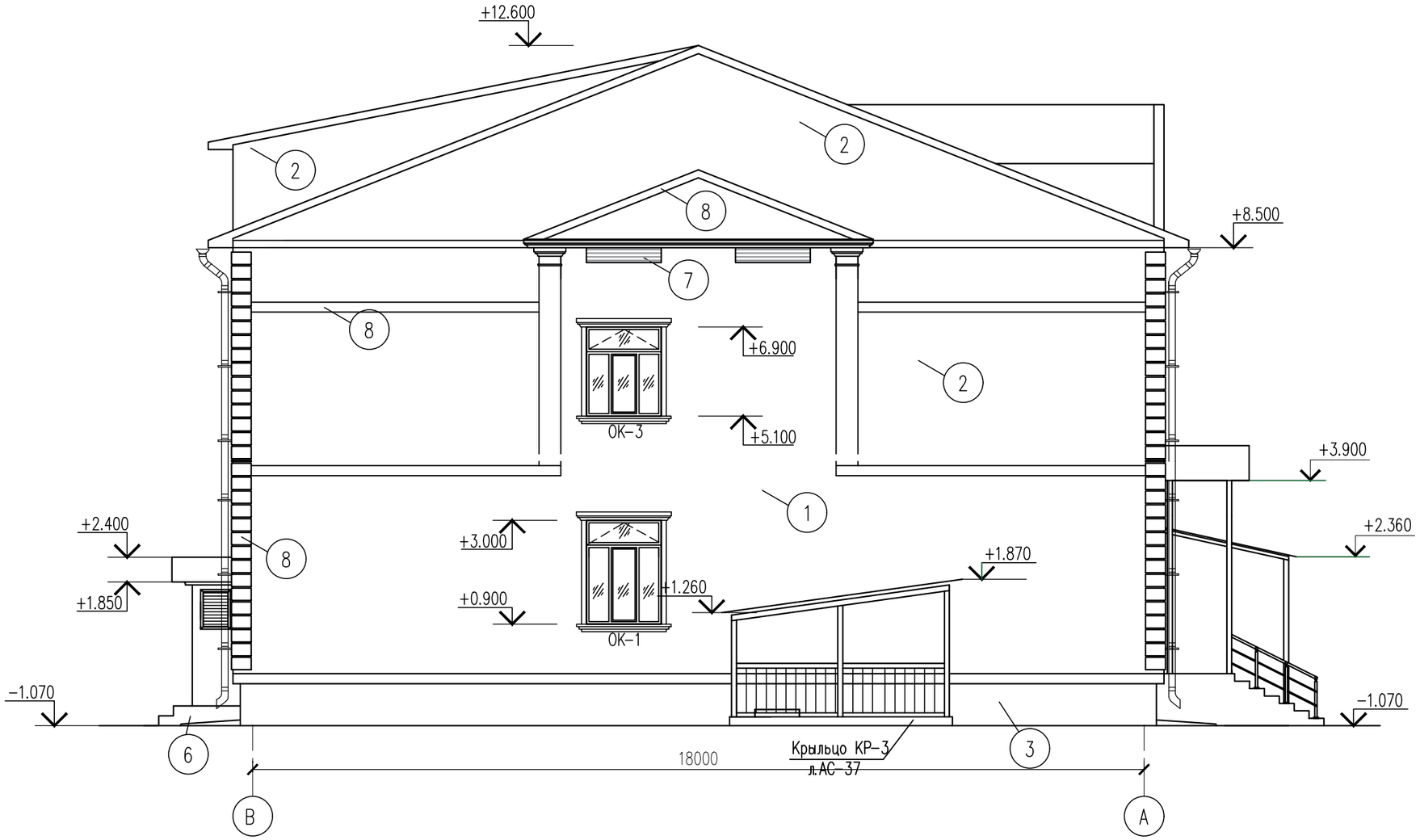

Согласовано:

Взам. инв. N

Подпись и дата

Инв. N подл.

						182/22-07-2024-АР
						"Строительство музыкальной школы на 150 мест в с Томарлы г. Атырау"(корректировка)
Изм.	Кол.уч.	Лист	№ док.	Подпись	Дата	Местоположение: с. Томарлы г. Атырау Атырауской области
ГИП		Жапбас А.К.			11.24.	Музыкальная школа — Стадия: РП; Лист: 7; Листов:
Исполнил		Нургали А.Д.			11.24.	
Проверил		Ширяева Л.Н.			11.24.	
						Фасад В–А
						ТОО "СпецСтрой Согласование" г.Актобе

Экспликация помещений

Номер поме-щения	Наименование	Площадь, м²	Кат.* поме-щения
1	Лестничная клетка	29.54	Д
2	Лестничная клетка	29.54	Д
3	Тех. подполье	755.28	Д
4	Тепловой пункт , водомерный узел	17.4	Д
5	Венткамера	31.55	Д
6	Воздухозаборная камера	2.76	Д
	Всего	866.07	

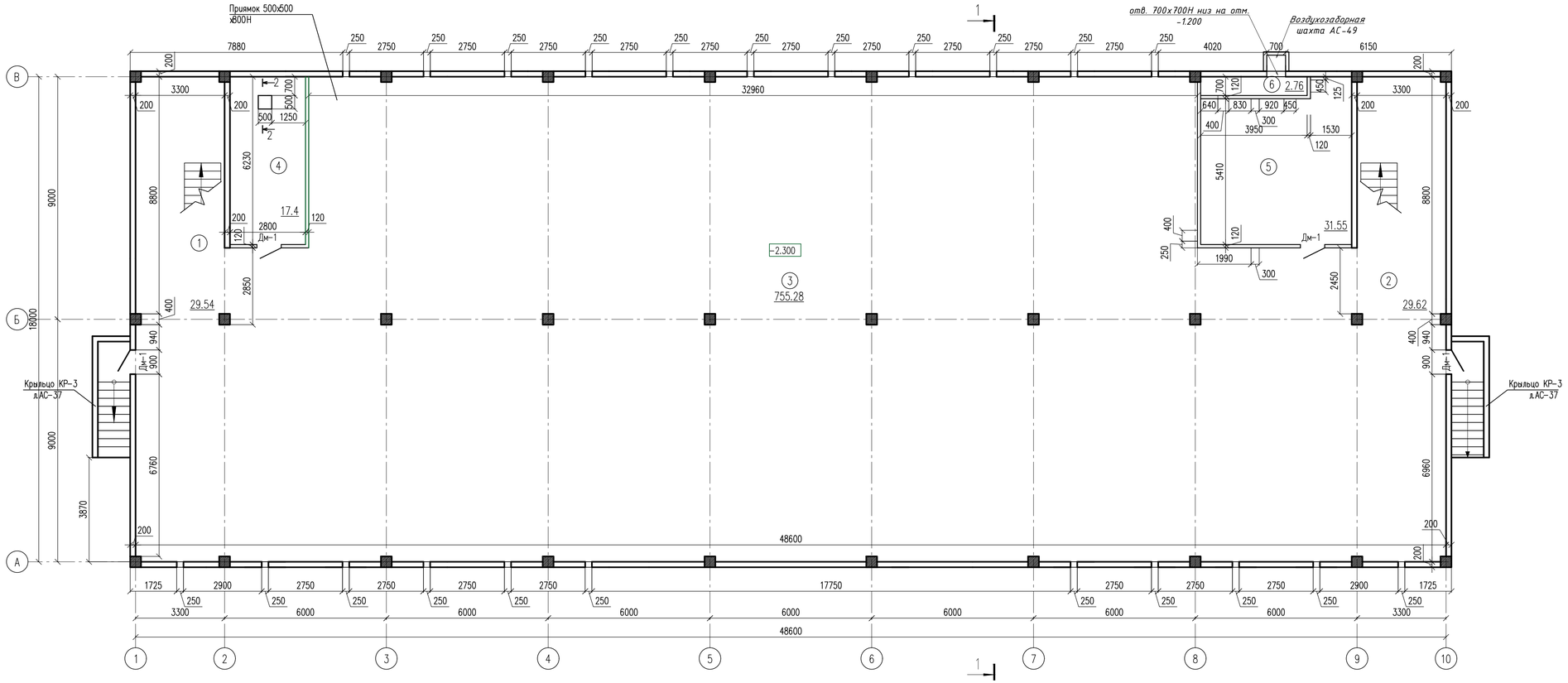

Спецификация

Поз.	Обозначение	Наименование	Кол.	Масса ед.,кг	Примеч.
		Приямок			
ПТ-1	Серия 3.006.1-8 вып.0-1	ПТ 75.60.6-3	1	85	
		Материалы			
		Бетон В 7.5	-	-	0.37 м3

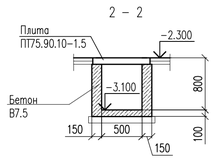

1. Стены и днище приямка выполнить из бетона класса В7.5.
2. Днище выполнить по подготовке из щебня толщ. 100мм.
3. Боковые поверхности стен приямка обмазать горячим битумом за 2 раза.
4. Дверной проем в тепловом пункте перекрыть 2Ø10AIII. Расход арматуры 2Ø10AIII-1.7кг.

1. Отверстия в перегородках перекрыть 2Ø10 AIII, с заведением на кладку не менее 250мм. Расход арматуры Ø10 AIII -5.5кг.

						182/22-07-2024-АР
Изм.	Кол.уч.	Лист	№док.	Подпись	Дата	"Строительство музыкальной школы на 150 мест в с Томарлы г. Атырау"(корректировка) Местоположение: с. Томарлы г. Атырау Атырауской области
ГИП			Жалбас А.К.		11.24.	Музыкальная школа
Исполнил			Нургали А.Д.		11.24.	
Проверил			Ширяева Л.Н.		11.24.	

Стадия	Лист	Листов
РП	8	

План на отм. -2.300

ТОО "СпецСтрой Согласование" г.Актобе

Согласовано

Взам. инв. N

Подпись и дата

Инв. N подл.

План на отм. 0.000

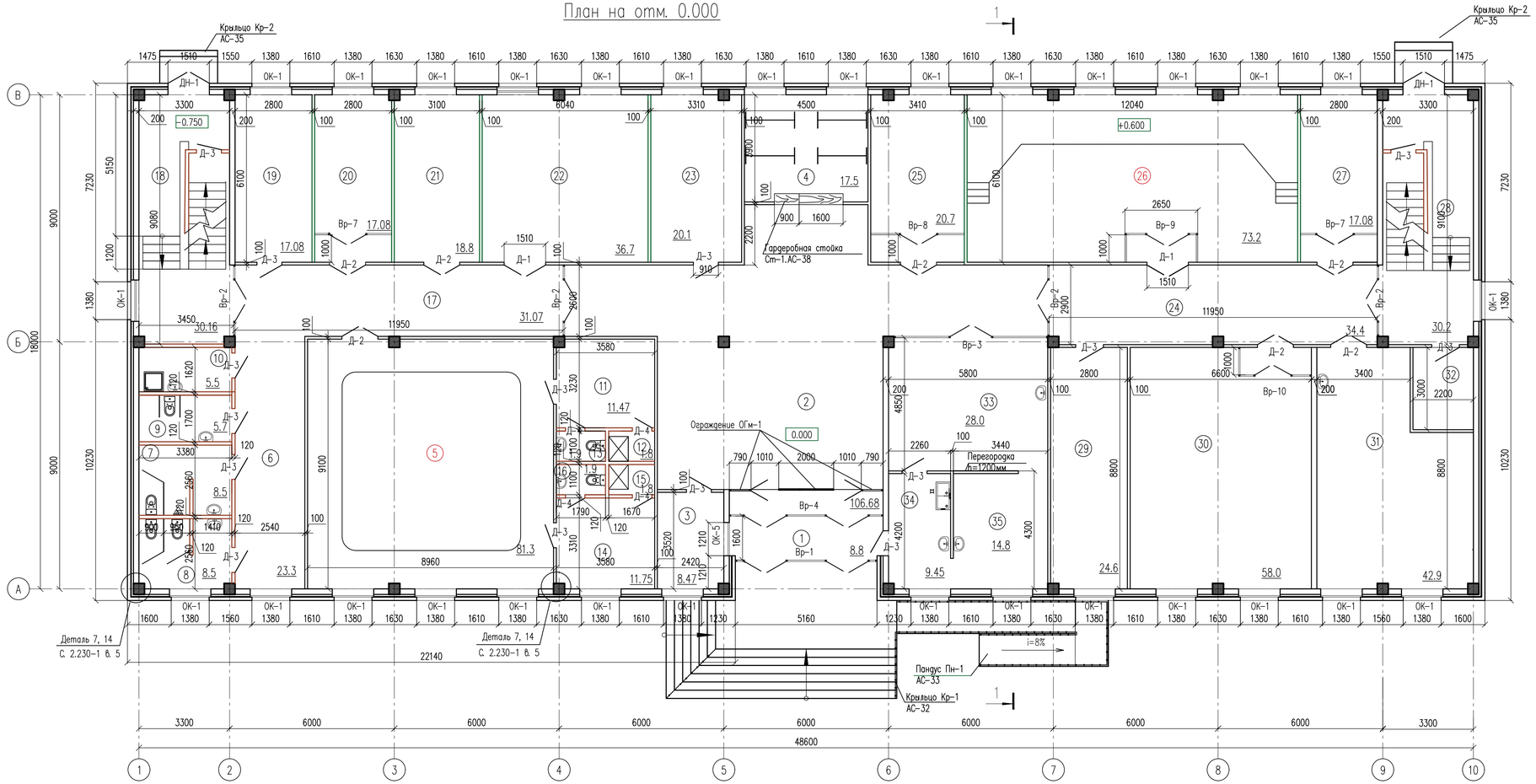

Экспликация помещений

Номер помещения	Наименование	Площадь, м²	Кат.* помещения
1	Тамбур	8.8	Д
2	Холл	106.68	Д
3	Помещение охраны	8.47	Д
4	Гардероб	17.5	Д
5	Танцевальный зал (10–12 учащихся)	81.3	Д
6	Коридор	23.3	Д
7	Санитарный узел для мальчиков	8.5	Д
8	Санитарный узел для девочек	8.5	Д
9	Санитарный узел для ММГ	5.7	Д
10	Кладовая уборочного инвентаря	5.5	Д
11	Раздевальная	11.47	Д
12	Душевая	1.8	Д
13	Санитарный узел	1.9	Д
14	Раздевальная	11.75	Д
15	Душевая	1.8	Д
16	Санитарный узел	1.9	Д
17	Коридор	31.07	Д
18	Лестничная клетка	30.16	Д
19	Комната техперсонала	17.08	Д
20	Класс индивидуальных занятий по специальности фортепиано	17.08	Д
21	Помещ. для хран. муз. инструм. и худ. фонда	18.8	Д
22	Класс групповых музыкально-теоретических занятий	36.7	Д
23	Комната ожидания для родителей	20.1	
24	Коридор	34.4	
25	Класс индивидуальных занятий по специальности фортепиано	20.7	Д
26	Класс для хора и оркестра	73.2	Д
27	Класс индивидуальных занятий по специальности фортепиано	17.08	Д
28	Лестничная клетка	30.2	Д
29	Техпомещение	24.6	Д
30	Класс для занятий ансамблей	58.0	Д
31	Мастерская	42.9	Д
32	Электрощитовая	6.6	
	Буфет		
33	Обеденный зал на 16 мест	28.0	Д
34	Подсобное помещение и моечная	9.45	Д
35	Раздаточная	14.8	Д
	Всего	835.79	

- перегородки керамического кирпича марки КР-р-по 250х120х65/1НФ/125/2.0/25 ГОСТ 530-2012 на растворе марки 75 толщиной 120мм,армированные сеткой из ар-туры Ø5Вр1 с яч. 50х50мм через 3 ряда кладки

- звукоизоляционные перегородки W113 Knauf с одинарным металлическим каркасом и двухслойной обшивкой из листов КНАУФ ГКП 3х12,5 с толщиной изоляционного слоя 50мм. В качестве изоляционного слоя используется акустическая минеральная вата AcousticWool Concept на основе базальтовых волокон (54 кг/м3±10%, НГ)

-перегородки сантехнические в санузлах - из ПВХ профилей, высотой 1.8м

-перегородки толщиной 100 мм из камня-ракушечника М25 по ГОСТ4001-2013,на растворе М50, армированные сеткой из ар-туры Ø5Вр1 с яч. 50х50мм через 2 ряда кладки

Фрагмент ограждения ОГм-1

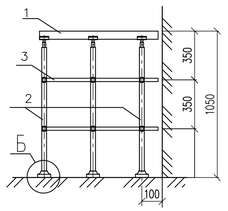

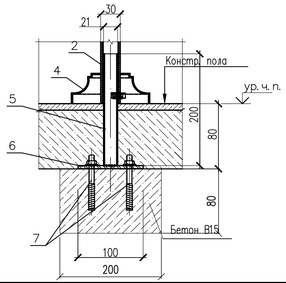

Спецификация

Марка поз.	Обозначение	Наименование	Кол.	Масса ед., кг	Примечание
		ОГм-1			7.56
1	ГОСТ 8734-75*	Труба ø50х1,5 Lобщ=3580мм	–	6.44	6.44
2	ГОСТ 8734-75*	Стойка из трубы ø30х1,5 L=1050мм	8	1.1	8.8
3	ГОСТ 8734-75*	Труба ø20х1,5 Lобщ=3580мм	–	2.45	2.45
4		Декоративная шайба	8		
5	ГОСТ 8734-75*	Стальная труба ø22х2,5 L=100	8	0.12	0.96
6	ГОСТ 103-2006	Стальная пластина 8х100х100	8	0.63	5.04
7	ГОСТ 28778-90	БСР М 6х65 У3	32	0.032	1.02
		Бетон кл. В15, F75,м3	–		0.04м3

Изм.	Кол.уч.	Лист	№док.	Подпись	Дата				
						182/22-07-2024-АР			
						"Строительство музыкальной школы на 150 мест в с Тамарлы г. Атырау"(корректировка) Местоположение: с. Тамарлы г. Атырау Атырауской области			
ГИП		Жалбас А.К.			11.24.	Музыкальная школа	Стадия	Лист	Листов
Исполнил		Нургали А.Д.			11.24.		РП	9	
Проверил		Ширяева Л.Ю.			11.24.	План на отм. 0.000.	ТОО "СпецСтрой Согласование" г.Актобе		

Согласовано:

Взам. инв. N

Подпись и дата

Инв. N подл.

План на отм. +4.200

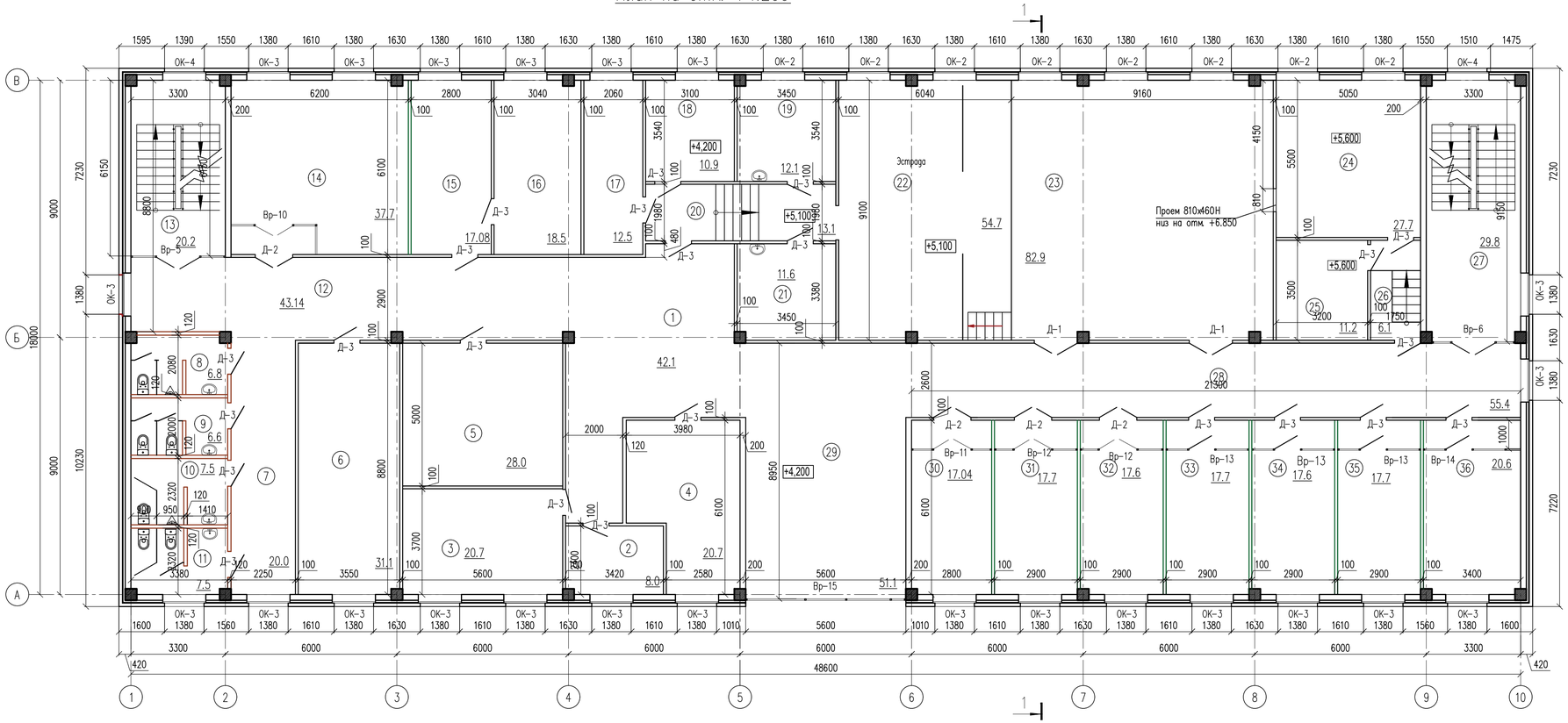

Экспликация помещений

Номер помещения	Наименование	Площадь, м²	Кат.* помещения
1	Холл	42.1	Д
2	Кабинет завуча	8.0	Д
3	Учительская	20.7	Д
4	Бухгалтерия	20.7	Д
5	Склад декораций , бутафории и мебели	28.0	Д
6	Библиотека	31.1	Д
7	Коридор	20.0	Д
8	Санитарный узел для персонала	6.8	Д
9	Санитарный узел для персонала	6.6	Д
10	Санитарный узел для мальчиков	7.5	Д
11	Санитарный узел для девочек	7.5	Д
12	Коридор	43.14	Д
13	Лестничная клетка	20.2	Д
14	Класс групповых музыкально-теоретических занятий	37.7	Д
15	Канцелярия	17.08	Д
16	Кабинет директора	18.5	Д
17	Склад электроаппаратуры	12.5	Д
18	Костюмерная	10.9	Д
19	Артистическая	12.1	Д
20	Коридор	13.1	Д
21	Артистическая	11.6	Д
22	Эстрада	54.7	Д
23	Актовый зал на 111 мест	82.9	Д
24	Проекционная	27.7	Д
25	Звукоаппаратная	11.2	Д
26	Коридор	6.1	Д
27	Лестничная клетка	29.8	Д
28	Коридор	55.4	Д
29	Рекреация	51.1	Д
30	Класс индивидуальных занятий по специальности фортепиано	17.04	Д
31	Класс индивидуальных занятий по специальности фортепиано	17.7	Д
32	Класс индивидуальных занятий по специальности фортепиано	17.6	Д
33	Класс индивидуальных занятий по специальностям	17.7	Д
	струнные, духовые, народные инструменты		
34	Класс индивидуальных занятий по специальностям	17.6	Д
	струнные, духовые, народные инструменты		
35	Класс индивидуальных занятий по специальностям	17.7	Д
	струнные, духовые, народные инструменты		
36	Класс индивидуальных занятий по специальностям	20.6	Д
	струнные, духовые, народные инструменты		
	Всего	840.66	

- перегородки керамического кирпича марки КР-р-по 250х120х65/1НФ/125/2.0/25 ГОСТ 530-2012 на растворе марки 75 толщиной 120мм,армированные сеткой из ар-туры Ø5Вр1 с яч. 50х50мм через 3 ряда кладки

- звукоизоляционные перегородки W113 Knauf с одинарным металлическим каркасом и двухслойной обшивкой из листов КНАУФ ГКП 3х12,5 с толщиной изоляционного слоя 50мм. В качестве изоляционного слоя используется акустическая минеральная вата AcousticWool Concept на основе базальтовых волокон (54 кг/м3±10%, НГ)

-перегородки сантехнические в санузлах - из ПВХ профилей, высотой 1.8м

-перегородки толщиной 100 мм из камня-ракушечника М25 по ГОСТ4001-2013,на растворе М50, армированные сеткой из ар-туры Ø5Вр1 с яч. 50х50мм через 2 ряда кладки

Согласовано:

Взам. инв. N

Подпись и дата

Инв. N подл.

Изм.	Кол.уч.	Лист	№ док.	Подпись	Дата	182/22-07-2024-АР
ГИП		Жалбас А.К.			11.24.	"Строительство музыкальной школы на 150 мест в с Томарлы г. Атырау"(корректировка) Местоположение: с. Томарлы г. Атырау Атырауской области
Исполнил		Нургали А.Д.			11.24.	Музыкальная школа — Стадия: РП; Лист: 10; Листов:
Проверил		Ширяева Л.Н.			11.24.	План на отм. +4.200.

ТОО "СпецСтрой Согласование" г.Актобе

Разрез 1–1

Металлочерепица типа "МОНТЕРРЕЙ"
Обрешетка 100х32мм шаг 350мм
Стропила 180х50мм шаг 1000мм
Несущие элементы кровли – брус 100х100мм
Стяжка из цементно–песчаного раствора М100 толщиной –30мм
Утеплитель –минераловатные плиты ISOVER OL–P,Y=86кг/м3 –150мм
Пароизоляция – 1 слой пергамина
Монолитные железобетонные плиты толщиной 200мм

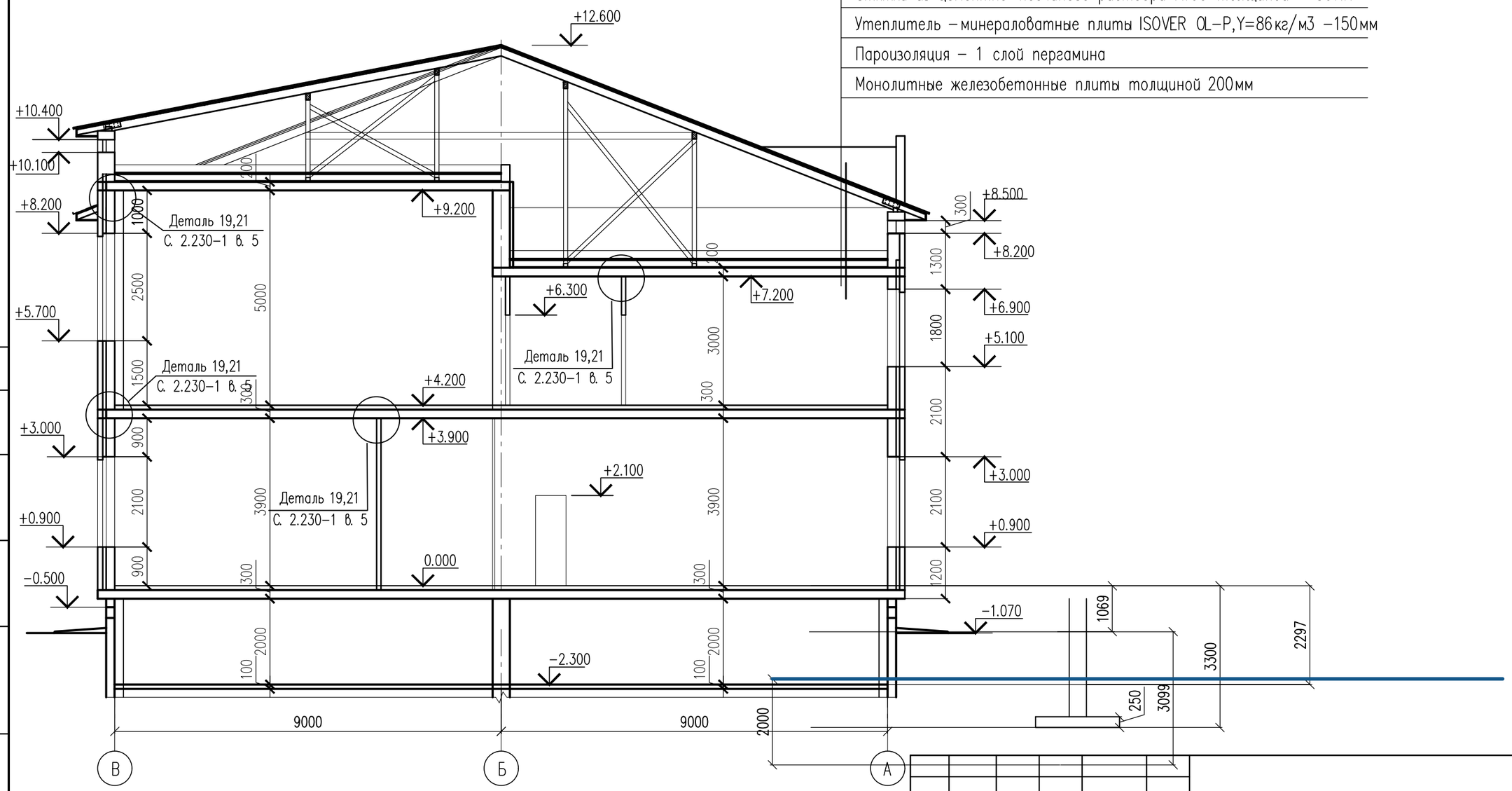

Согласовано:

Взам. инв. N

Подпись и дата

Инв. N подл.

Изм.	Кол.уч.	Лист	№ док.	Подпись	Дата
ГИП		Жапбас А.К.			11.24.
Исполнил		Нургали А.Д.			11.24.
Проверил		Ширяева Л.Н.			11.24.

182/22-07-2024-АР

"Строительство музыкальной школы на 150 мест в с Томарлы г. Атырау"(корректировка)

Местоположение: с. Томарлы г. Атырау Атырауской области

Музыкальная школа

Стадия	Лист	Листов
РП	11	

Разрез 1 – 1.

ТОО "СпецСтрой Согласование" г.Актобе

Спецификация элементов заполнения проемов

Поз.	Обозначение	Наименование	Кол. 1 эт.	Кол. 2 эт.	Всего	Масса ед., кг.	Примечание
		Оконные блоки					
ОК-1	ГОСТ 30674-99	Окно ОП В2 2100х1510 (4М1-8-4М1-8-4М1)	30	–	30	с фрамугой	ПВХ двухкамерн. с тройным остеклением
ОК-2	ГОСТ 30674-99	Окно ОП В2 2500х1510 (4М1-8-4М1-8-4М)	–	8	8		
ОК-3	ГОСТ 30674-99	Окно ОП В2 1800х1510 (4М1-8-4М1-8-4М)	–	23	23	с фрамугой	
ОК-4	ГОСТ 30674-99	Окно ОП В2 1200х1510 (4М1-8-4М1-8-4М)	–	2	2		
ОК-5	ГОСТ 30674-99	Окно ОП 1200х1510	1	–	1		
		Двери внутренние					
Д-1	ГОСТ 6629-88	Дверь ДГ 21-15	2	2	2		
Д-2	ГОСТ 6629-88	Дверь ДГ 21-13	7	4	11		
Д-3	ГОСТ 6629-88	Дверь ДГ 21-9	15	23	38		
Д-4	ГОСТ 6629-88	Дверь ДГ 21-7	4	10	14		
		Доски подоконные					
ПД-1	ПВХ	ПД 17-45-30	31	33	64		
		Двери наружные					
ДН-1	ГОСТ 24698-81	ДН 21-15	2	–	2		
		Витражи					
Вр-1	АС-13	Вр-1 5160х3900Н	1	–	1		
Вр-2	АС-13	Вр-2 2600х3500Н	4	–	4		
Вр-3	АС-13	Вр-3 5600х3500Н	1	–	1		
Вр-4	АС-13	Вр-4 5600х3900Н	1	–	1		
Вр-5	АС-13	Вр-5 3300х3000Н	–	1	1		
Вр-6	АС-13	Вр-6 2900х2600Н	–	1	1		
Вр-7	АС-14	Вр-7 2800х3900Н	2	–	2		
Вр-8	АС-14	Вр-8 3400х3900Н	1	–	1		
Вр-9	АС-14	Вр-9 4650х3900Н	1	–	1		
Вр-10	АС-14	Вр-10 3650х3900Н	1	1	2		
Вр-11	АС-14	Вр-11 2800х3000Н	–	1	1		
Вр-12	АС-14	Вр-12 2900х3000Н	–	2	2		
Вр-13	АС-15	Вр-13 2900х3000Н	–	3	3		
Вр-14	АС-15	Вр-14 2340х3000Н	–	1	1		
Вр-15	АС-15	Вр-15 5600х2100Н	–	1	1		

Спецификация заполнения проемов для тех.подпол.

Поз.	Обозначение	Наименование	Кол.	Масса ед., кг.	Примечание
Дм-1	АС-46	Дверь ДМ 18-9	4		Металлич.

Согласовано:

Взам. инв. N

Подпись и дата

Инв. N подл.

Изм.	Кол.уч.	Лист	№ док.	Подпись	Дата
ГИП		Жапбас А.К.			11.24.
Исполнил		Нургали А.Д.			11.24.
Проверил		Ширяева Л.Н.			11.24.

182/22-07-2024-АР

"Строительство музыкальной школы на 150 мест в с Томарлы г. Атырау"(корректировка)
Местоположение: с. Томарлы г. Атырау Атырауской области

Музыкальная школа

Стадия	Лист	Листов
РП	12	

Спецификация элементов заполнения проемов

ТОО "СпецСтрой Согласование" г.Актобе

Вр-1

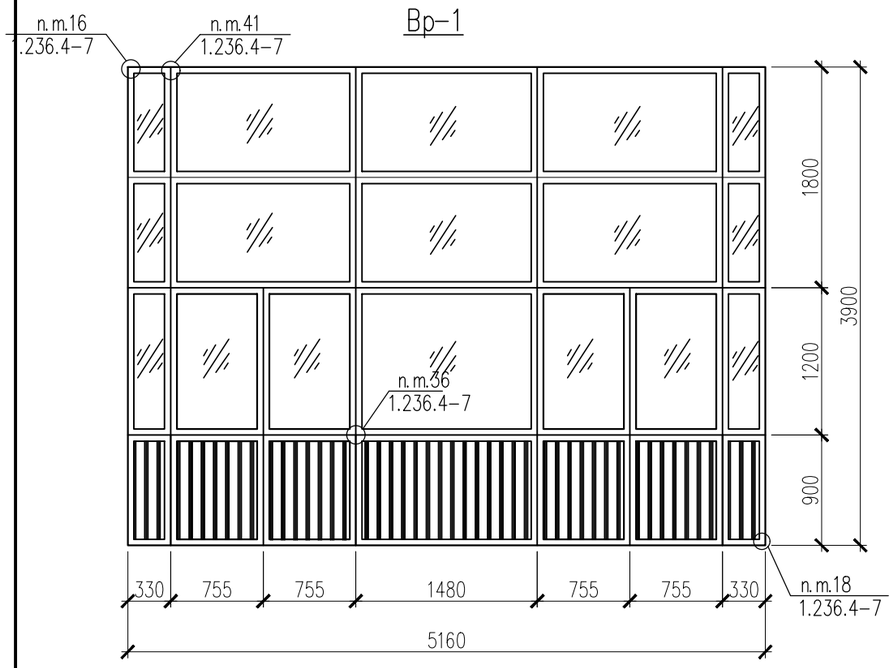

Вр-2

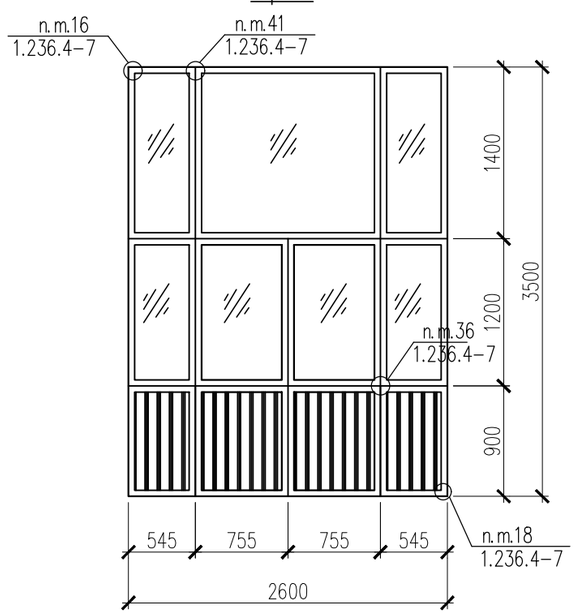

Вр-3

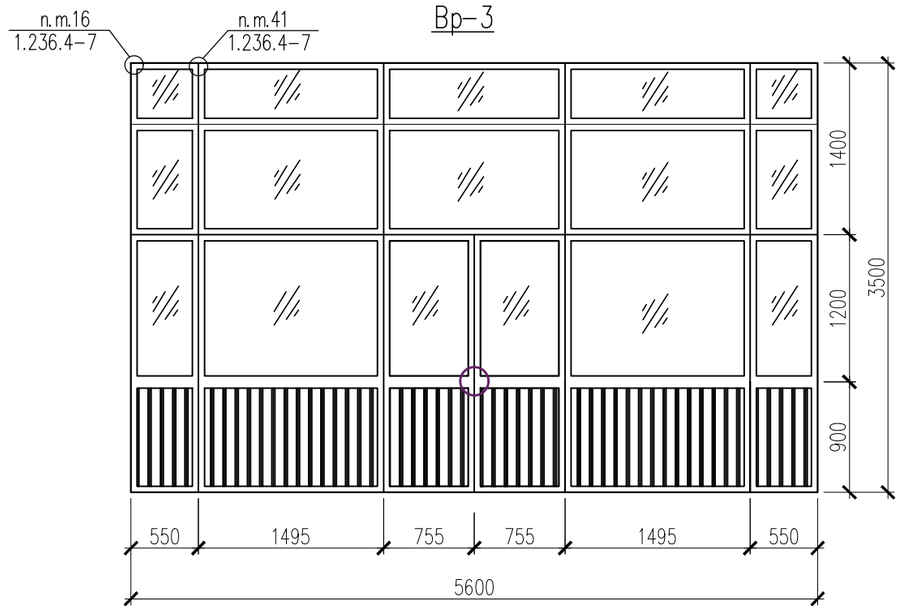

Вр-4

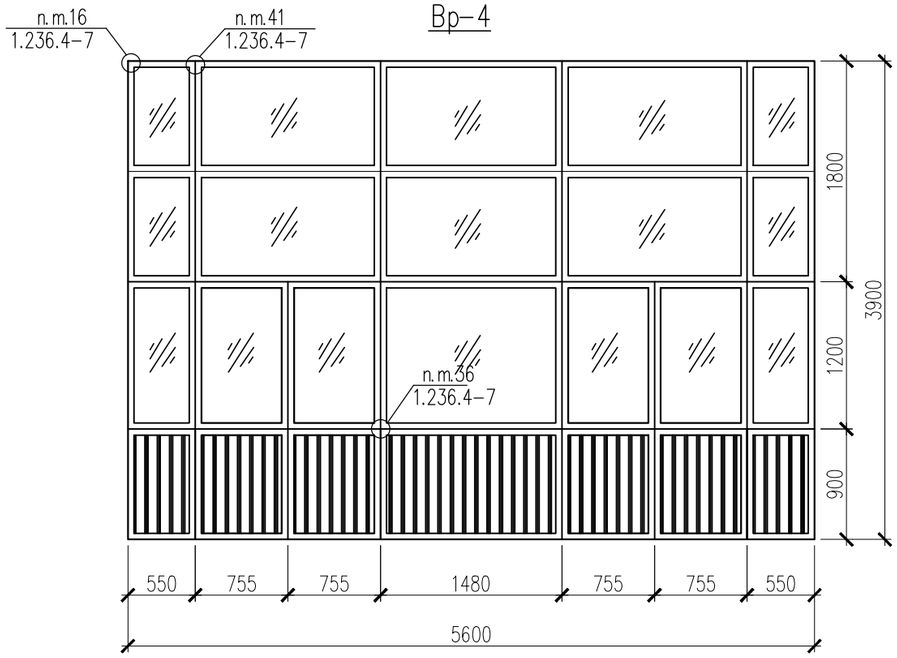

Вр-5

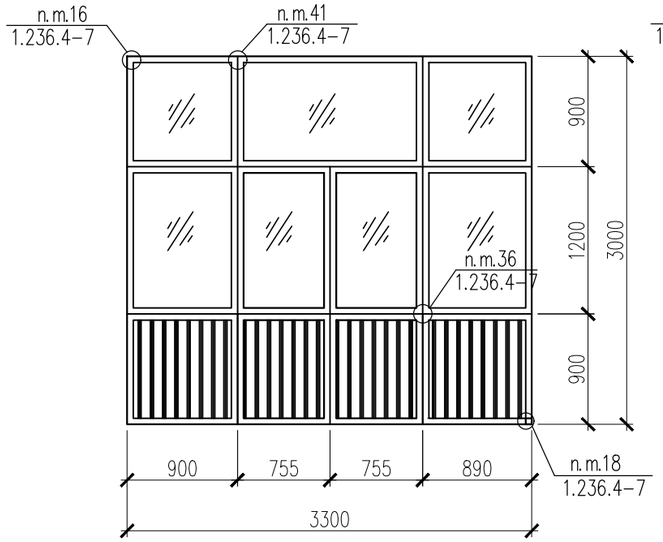

Вр-6

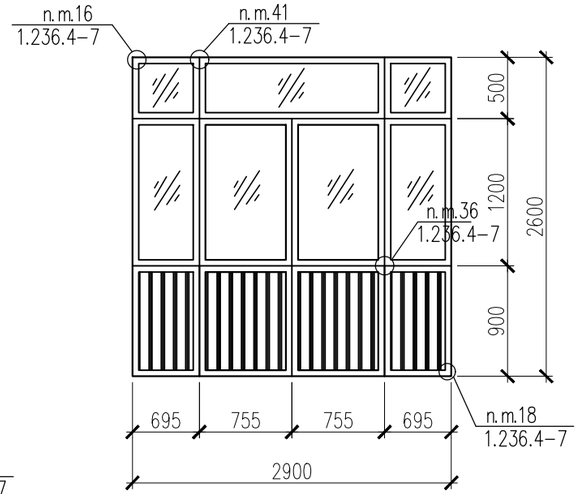

						182/22-07-2024-АР		
						"Строительство музыкальной школы на 150 мест в с Томарлы г. Атырау"(корректировка) Местоположение: с. Томарлы г. Атырау Атырауской области		
Изм.	Кол.уч.	Лист	№ док	Подпись	Дата			
ГИП		Жапбас А.К.			11.24.	Музыкальная школа	Стадия	Лист	Листов
Исполнил		Нургали А.Д.			11.24.		РП	13	
Проверил		Ширяева Л.Н.			11.24.				
						Элементы заполнения проемов	ТОО "СпецСтрой Согласование" г.Актобе		

Согласовано:

Взам. инв. N

Подпись и дата

Инв. N подл.

Вр-7

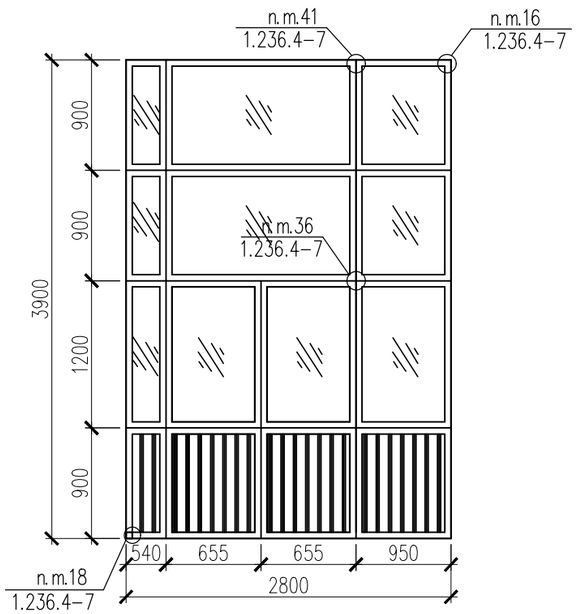

Вр-8

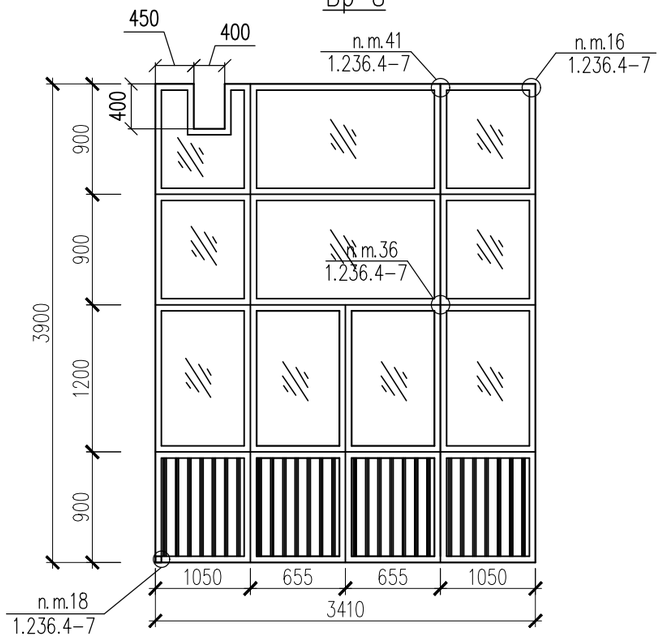

Вр-9 (развертка)

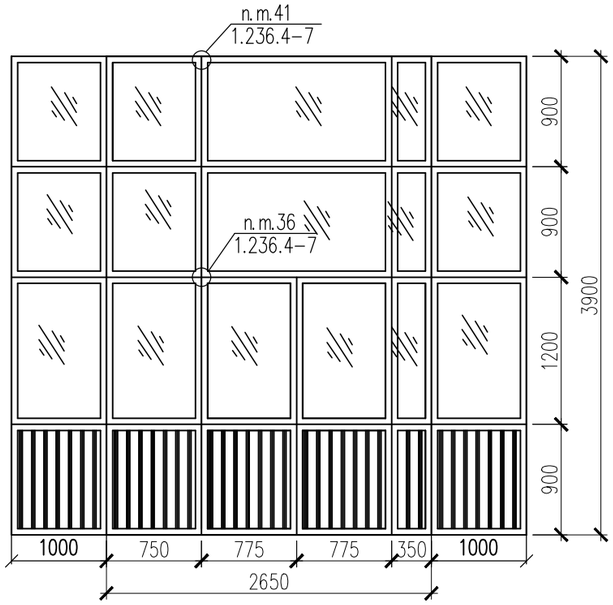

Вр-10 (развертка)

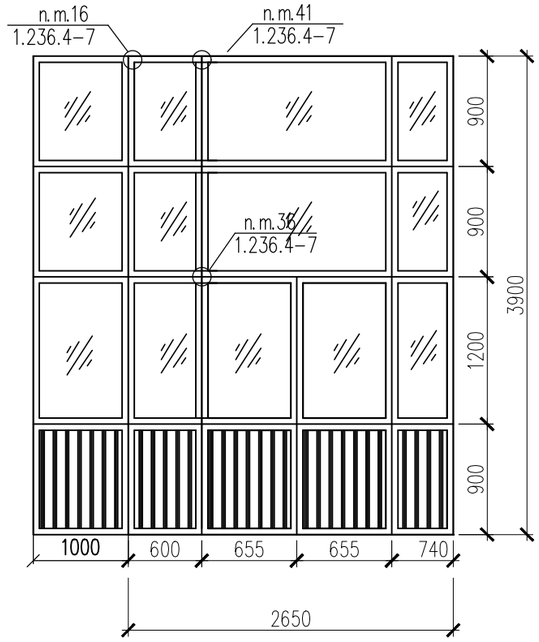

Вр-11

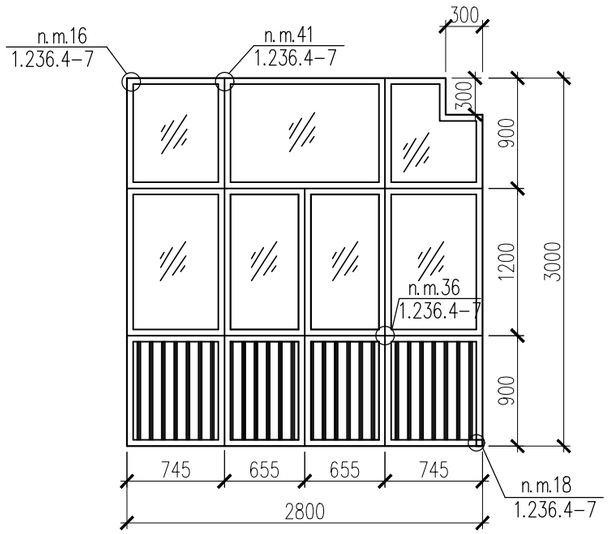

Вр-12

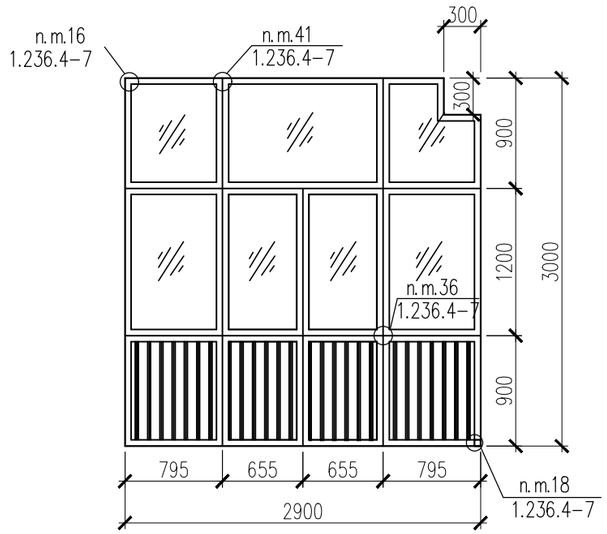

Согласовано:

Взам. инв. N

Подпись и дата

Инв. N подл.

						182/22-07-2024-АР
						"Строительство музыкальной школы на 150 мест в с Томарлы г. Атырау"(корректировка)
Изм.	Кол.уч.	Лист	№ док.	Подпись	Дата	Местоположение: с. Томарлы г. Атырау Атырауской области
ГИП		Жапбас А.К.			11.24.	Музыкальная школа — Стадия: РП; Лист: 14; Листов:
Исполнил		Нургали А.Д.			11.24.	
Проверил		Ширяева Л.Н.			11.24.	
						Спецификация заполнения проемов
						ТОО "СпецСтрой Согласование" г.Актобе

Вр-13

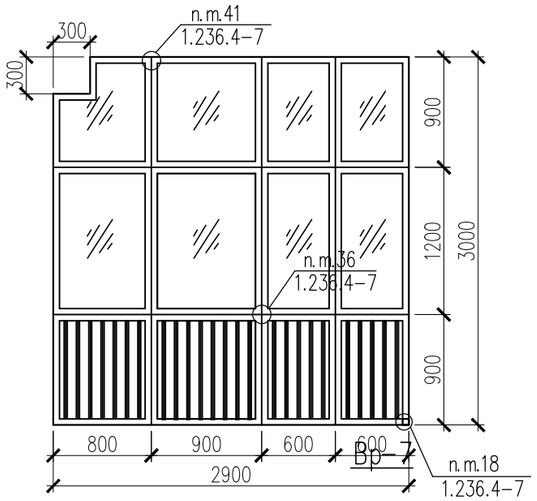

Вр-14

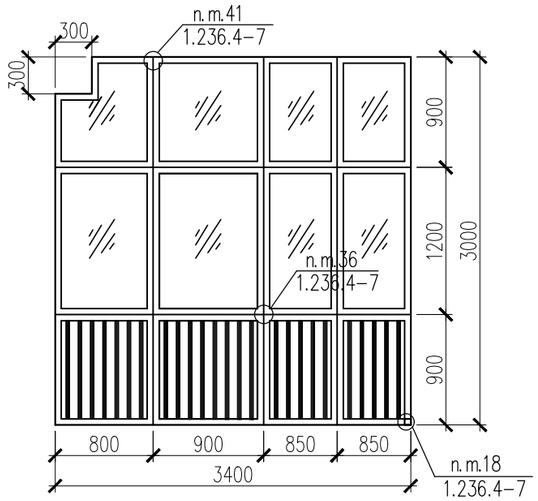

Вр-15

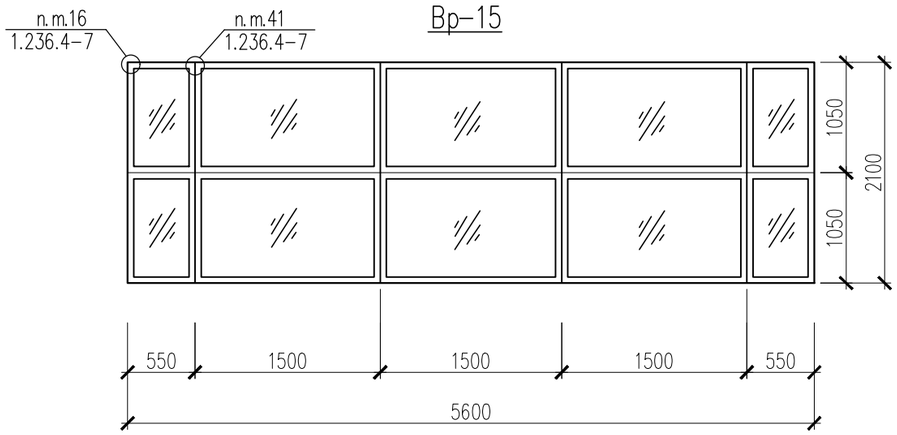

Согласовано:

Взам. инв. N

Подпись и дата

Инв. N подл.

						182/22-07-2024-АР		
						"Строительство музыкальной школы на 150 мест в с Томарлы г. Атырау"(корректировка) Местоположение: с. Томарлы г. Атырау Атырауской области		
Изм.	Кол.уч.	Лист	№ док	Подпись	Дата			
ГИП		Жапбас А.К.			11.24.	Музыкальная школа	Стадия	Лист	Листов
Исполнил		Нургали А.Д.			11.24.		РП	15	
Проверил		Ширяева Л.Н.			11.24.				
						Спецификация заполнения проемов	ТОО "СпецСтрой Согласование" г.Актобе		

Ведомость отделки подвального этажа

1,2,3,4,5	866.07	Известковая побелка	300.47	Простая штукатурка,10 мм известковая побелка	—	—	—	

Ведомость отделки помещений 1-го этажа

Наименование или номер помещения	Потолок		Стены		Низ стен или перегородок (панель)			Примечание
	Площадь м2	Вид отделки	Площадь м2	Вид отделки	Площадь м2	Вид отделки	Высота мм	
1,2,6,17,18,24, 28,31,33	335.51	Шпатлевка "Алинексом", 8 мм окраска водоэмульсионной краской	969.3	Улучшенная штукатурка, 12 мм шпатлевка "Алинексом", 8 мм	374.0	масляная окраска	1800	
			595.3	Водоэмульсионная окраска				
7,8,9,10,12, 13,15,16,34	45.05	Шпатлевка "Алинексом", 8 мм окраска водоэмульсионной краской	175.7	Улучшенная штукатурка, 12 мм шпатлевка "Алинексом", 8 мм водоэмульсионная окраска	151.0	Керамическая плитка	1800	
			151.0	Выравнивающий слой штукатурки (под плитку)				
3,4,5,11,14, 19,20,21, 22,23,25, 26,27,29,30, 32,35	455.23	Шпатлевка "Алинексом", 8 мм окраска водоэмульсионной краской	717.0	Улучшенная штукатурка, 12 мм шпатлевка "Алинексом", 8 мм водоэмульсионная окраска	—	—	—	
			345.6	шпатлевка "Алинексом", водоэмульсионная окраска по ГКЛ				
			247.7	штукатурка, отделка стен акустической звукопоглащающей тканью пом. 26 и 30				

Ведомость отделки помещений 2-го этажа

Наименование или номер помещения	Потолок		Стены		Низ стен или перегородок (панель)			Примечание
	Площадь м2	Вид отделки	Площадь м2	Вид отделки	Площадь м2	Вид отделки	Высота мм	
1,7,12,20, 26,28,29,	230.94	Шпатлевка "Алинексом", 8 мм окраска водоэмульсионной краской	522.5	Улучшенная штукатурка, 12 мм шпатлевка "Алинексом", 8 мм	294.2	масляная окраска	1800	
			228.3	Водоэмульсионная окраска				
8,9,10,11	28.4	Шпатлевка "Алинексом", 8 мм окраска водоэмульсионной краской	65.6	Улучшенная штукатурка, 12 мм шпатлевка "Алинексом", 8 мм водоэмульсионная окраска	98.4	Керамическая плитка	1800	
			98.4	Выравнивающий слой штукатурки (под плитку)				
2,3,4,5,6,14 15,16,17,18,19, 21,22,23,24,25 ,30,31,32,33, 34,35,36	581.32	Шпатлевка "Алинексом", 8 мм окраска водоэмульсионной краской	1143.3	Улучшенная штукатурка, 12 мм шпатлевка "Алинексом", 8 мм водоэмульсионная окраска	—	—	—	
			256.2	шпатлевка "Алинексом", водоэмульсионная окраска по ГКЛ				

1. Данный лист смотреть совместно с листами АС-9-12.

Согласовано:

Взам. инв. N

Подпись и дата

Инв. N подл.

						182/22-07-2024-АР
						"Строительство музыкальной школы на 150 мест в с Томарлы г. Атырау"(корректировка) Местоположение: с. Томарлы г. Атырау Атырауской области
Изм.	Кол.уч.	Лист	№ док	Подпись	Дата	
ГИП		Жапбас А.К.			11.24.	Музыкальная школа — Стадия: РП; Лист: 16; Листов:
Исполнил		Нургали А.Д.			11.24.	
Проверил		Ширяева Л.Н.			11.24.	
						Ведомость отделки помещений.
						ТОО "СпецСтрой Согласование" г.Актобе

Экспликация помещений

Номер поме-щения	Наименование	Площадь, м²	Кат.* поме-щения
1	Лестничная клетка	29.54	Д
2	Лестничная клетка	29.54	Д
3	Тех. подполье	755.28	Д
4	Тепловой пункт , водомерный узел	17.4	Д
5	Венткамера	31.55	Д
6	Воздухозаборная камера	2.76	Д
	Всего	866.07	

План полов на отм. −2.300

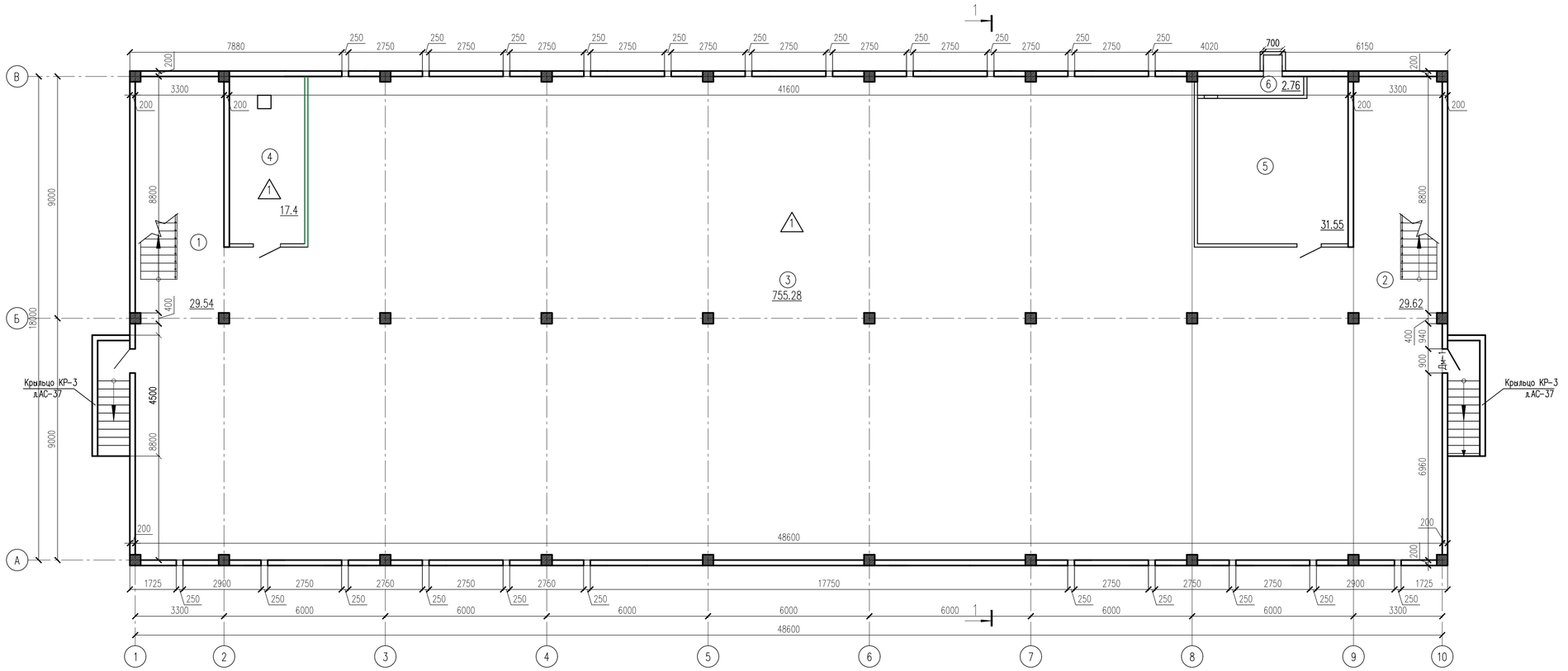

						182/22-07-2024-АР
						"Строительство музыкальной школы на 150 мест в с Томарлы г. Атырау"(корректировка) Местоположение: с. Томарлы г. Атырау Атырауской области
Изм.	Кол.уч.	Лист	№ док.	Подпись	Дата	
ГИП		Жалбас А.К.			11.24.	Музыкальная школа
Исполнил		Нургали А.Д.			11.24.	
Проверил		Ширяева Л.Н.			11.24.	

Стадия	Лист	Листов
РП	17	

План на отм. −2.300

ТОО "СпецСтрой Согласование" г.Актобе

Согласовано

Взам. инв. N

Подпись и дата

Инв. N подл.

План полов на отм. 0.000

Экспликация помещений

Номер помещения	Наименование	Площадь, м²	Кат.* помещения
1	Тамбур	8.8	Д
2	Холл	106.68	Д
3	Помещение охраны	8.47	Д
4	Гардероб	17.5	Д
5	Танцевальный зал (10–12 учащихся)	81.3	Д
6	Коридор	23.3	Д
7	Санитарный узел для мальчиков	8.5	Д
8	Санитарный узел для девочек	8.5	Д
9	Санитарный узел для ММГ	5.7	Д
10	Кладовая уборочного инвентаря	5.5	Д
11	Раздевальная	11.47	Д
12	Душевая	1.8	Д
13	Санитарный узел	1.9	Д
14	Раздевальная	11.75	Д
15	Душевая	1.8	Д
16	Санитарный узел	1.9	Д
17	Коридор	31.07	Д
18	Лестничная клетка	30.16	Д
19	Комната техперсонала	17.08	Д
20	Класс индивидуальных занятий по специальности фортепиано	17.08	Д
21	Помещ. для хран. муз. инструм. и худ. фонда	18.8	Д
22	Класс групповых музыкально-теоретических занятий	36.7	Д
23	Комната ожидания для родителей	20.1	
24	Коридор	34.4	
25	Класс индивидуальных занятий по специальности фортепиано	20.7	Д
26	Класс для хора и оркестра	73.2	Д
27	Класс индивидуальных занятий по специальности фортепиано	17.08	Д
28	Лестничная клетка	30.2	Д
29	Техпомещение	24.6	Д
30	Класс для занятий ансамблей	58.0	Д
31	Мастерская	42.9	Д
32	Электрощитовая	6.6	
	Буфет		
33	Обеденный зал на 16 мест	28.0	Д
34	Подсобное помещение и моечная	9.45	Д
35	Раздаточная	14.8	Д
	Всего	835.79	

Согласовано:

Взам. инв. N

Подпись и дата

Инв. N подл.

2

Изм.	Кол.уч.	Лист	№ док.	Подпись	Дата
ГИП		Жалбас А.К.			11.24.
Исполнил		Нургали А.Д.			11.24.
Проверил		Ширяева Л.Ю.			11.24.

182/22-07-2024-АР

"Строительство музыкальной школы на 150 мест в с Томарлы г. Атырау"(корректировка)
Местоположение: с. Томарлы г. Атырау Атырауской области

Музыкальная школа

Стадия	Лист	Листов
РП	18	

План на отм. 0.000. Расстановка технологического оборудования

ТОО "СпецСтрой Согласование" г.Актобе

План полов на отм. +4.200

Экспликация помещений

Номер поме-щения	Наименование	Площадь м²	Кат.* поме-щения
1	Холл	42.1	Д
2	Кабинет завуча	8.0	Д
3	Учительская	20.7	Д
4	Бухгалтерия	20.7	Д
5	Склад декораций , бутафории и мебели	28.0	Д
6	Библиотека	31.1	Д
7	Коридор	20.0	Д
8	Санитарный узел для персонала	6.8	Д
9	Санитарный узел для персонала	6.6	Д
10	Санитарный узел для мальчиков	7.5	Д
11	Санитарный узел для девочек	7.5	Д
12	Коридор	43.14	Д
13	Лестничная клетка	20.2	Д
14	Класс групповых музыкально-теоретических занятий	37.7	Д
15	Канцелярия	17.08	Д
16	Кабинет директора	18.5	Д
17	Склад электроаппаратуры	12.5	Д
18	Костюмерная	10.9	Д
19	Артистическая	12.1	Д
20	Коридор	13.1	Д
21	Артистическая	11.6	Д
22	Эстрада	54.7	Д
23	Актовый зал на 111 мест	82.9	Д
24	Проекционная	27.7	Д
25	Звукоаппаратная	11.2	Д
26	Коридор	6.1	Д
27	Лестничная клетка	29.8	Д
28	Коридор	55.4	Д
29	Рекреация	51.1	Д
30	Класс индивидуальных занятий по специальности фортепиано	17.04	Д
31	Класс индивидуальных занятий по специальности фортепиано	17.7	Д
32	Класс индивидуальных занятий по специальности фортепиано	17.6	Д
33	Класс индивидуальных занятий по специальностям	17.7	Д
	струнные, духовые, народные инструменты		
34	Класс индивидуальных занятий по специальностям	17.6	Д
	струнные, духовые, народные инструменты		
35	Класс индивидуальных занятий по специальностям	17.7	Д
	струнные, духовые, народные инструменты		
36	Класс индивидуальных занятий по специальностям	20.6	Д
	струнные, духовые, народные инструменты		
	Всего	840.66	

Согласовано:

Взам. инв. N

Подпись и дата

Инв. N подл.

Изм.	Кол.уч.	Лист	№ док.	Подпись	Дата
ГИП		Жалбас А.К.			11.24.
Исполнил		Нургали А.Д.			11.24.
Проверил		Ширяева Л.Н.			11.24.

182/22-07-2024-АР

"Строительство музыкальной школы на 150 мест в с Томарлы г. Атырау"(корректировка)
Местоположение: с. Томарлы г. Атырау Атырауской области

Музыкальная школа

Стадия	Лист	Листов
РП	19	

План на отм. +4.200. Расстановка технологического оборудования

ТОО "СпецСтрой Согласование" г.Актобе

Экспликация полов

Номер помещ.	Тип пола	Номер узла по серии 2.244-1 в.6	Данные элементов пола (наименование, толщ., основание и др.), мм	Площ. м²
тех. подполье				
1,2,3,4,5	1	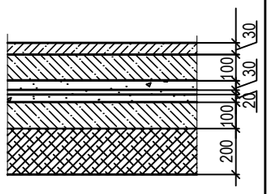	Покрытие из бетона класса В15, 30мм Пригрузочный слой из бетона В7.5 –100мм. Защитная стяжка из ц.п. р-ра М150 –30мм. Оклеечная гидроизоляция–3 слоя гидроизола Выравнивающая стяжка из ц.п. р-ра М150 –20мм Подготовка из бетона В7.5 – 100мм. Жирная глина 200–300 мм.	866.07
1-ый (первый) этаж				
3,4,5,11,14,19, 20,21,22,23, 25,26,27,30	2	Узел 651	Линолеум на теплоизолирующей подоснове ГОСТ 18108-80-3,6мм. Прослойка из клеящей мастики. Стяжка из цементно-песчаного раствора М150 – 40мм. Утеплитель –минераловатные плиты ISOVER Флор,Y=100кг/м3 –50мм Железобетонная плита перекрытия.	383.63
			Линолеум на теплоизолирующей подоснове ГОСТ 18108-80-3,6мм. Прослойка из клеящей мастики. Конструкция эстрады	25.6
			Плинтус из ПВХ	278.3мп
1,2,6,17,24,29, 32,31,33,35, 18,28	3	По типу узла 352	Керамические плитки ГОСТ 6787-89 –10мм. Прослойка и заполнение швов из цем.-песч. раствора М150 –10мм. Стяжка из цементно-песчаного раствора М150 –20мм. Железобетонная плита перекрытия.	445.0
			Плинтус из ПВХ	224.5мп
7,8,9,10,12, 13,15,16,34	4	По типу узла 346	Керамические плитки ГОСТ 6787-89 –10мм. Прослойка и заполнение швов из ц.п.р-ра М150 –10мм. Стяжка из цементно-песчаного раствора М150 –20мм. Гидроизоляция– 1 слой изола на бит. мастике. Стяжка из цементно-песчаного р-ра М150 –20мм. Керамзит Y=600кг/м3 с проливкой цементным раствором – 50мм. Железобетонная плита перекрытия.	45.05
			Плинтус из ПВХ	71.0 мп

Экспликация полов

Номер помещ.	Тип пола	Номер узла по серии 2.244-1 в.6	Данные элементов пола (наименование, толщ., основание и др.), мм	Площ. м²
2-ой (второй этаж)				
2-6,14,15,16, 18,19,21-25, 30-36	5	Узел 651	Линолеум на теплоизолирующей подоснове ГОСТ 18108-80-3,6мм. Прослойка из клеящей мастики. Стяжка из цементно-песчаного раствора М150 – 40мм. Теплоизоляционный слой вермикулитобетон – 35мм. Железобетонная плита перекрытия.	394.06
			Линолеум на теплоизолирующей подоснове ГОСТ 18108-80-3,6мм. Прослойка из клеящей мастики. Конструкция эстрады	124.8
			Плинтус из ПВХ	383.2мп
1,7,12,17, 20,26,28,29	6	По типу узла 352	Керамические плитки ГОСТ 6787-89 –10мм. Прослойка и заполнение швов из цем.-песч.раствора М150 –10мм. Стяжка из цементно-песчаного раствора М150 –20мм. Железобетонная плита перекрытия.	243.44
			Плинтус из ПВХ	151.3мп
8,9,10,11	7	По типу узла 346	Керамические плитки ГОСТ 6787-89 –10мм. Прослойка и заполнение швов из цем.-песч. раствора М150 –15мм. Стяжка из цементно-песчаного раствора М150 –20мм. Гидроизоляционный слой: 1 слой изола на битумной мастике. Стяжка из цементно-песчаного раствора М150 –20мм. Железобетонная плита перекрытия.	28.4
			Плинтус из ПВХ	41.2 мп

1. Данный лист смотреть совместно с листами АС-17-АС-19.

Согласовано:

Взам. инв. N

Подпись и дата

Инв. N подл.

Изм.	Кол.уч.	Лист	№ док	Подпись	Дата
ГИП		Жапбас А.К.			11.24.
Исполнил		Нургали А.Д.			11.24.
Проверил		Ширяева Л.Н.			11.24.

182/22-07-2024-АР

"Строительство музыкальной школы на 150 мест в с Томарлы г. Атырау"(корректировка)

Местоположение: с. Томарлы г. Атырау Атырауской области

Музыкальная школа

Стадия	Лист	Листов
РП	19	

Экспликация полов.

ТОО "СпецСтрой Согласование" г.Актобе

План чердака

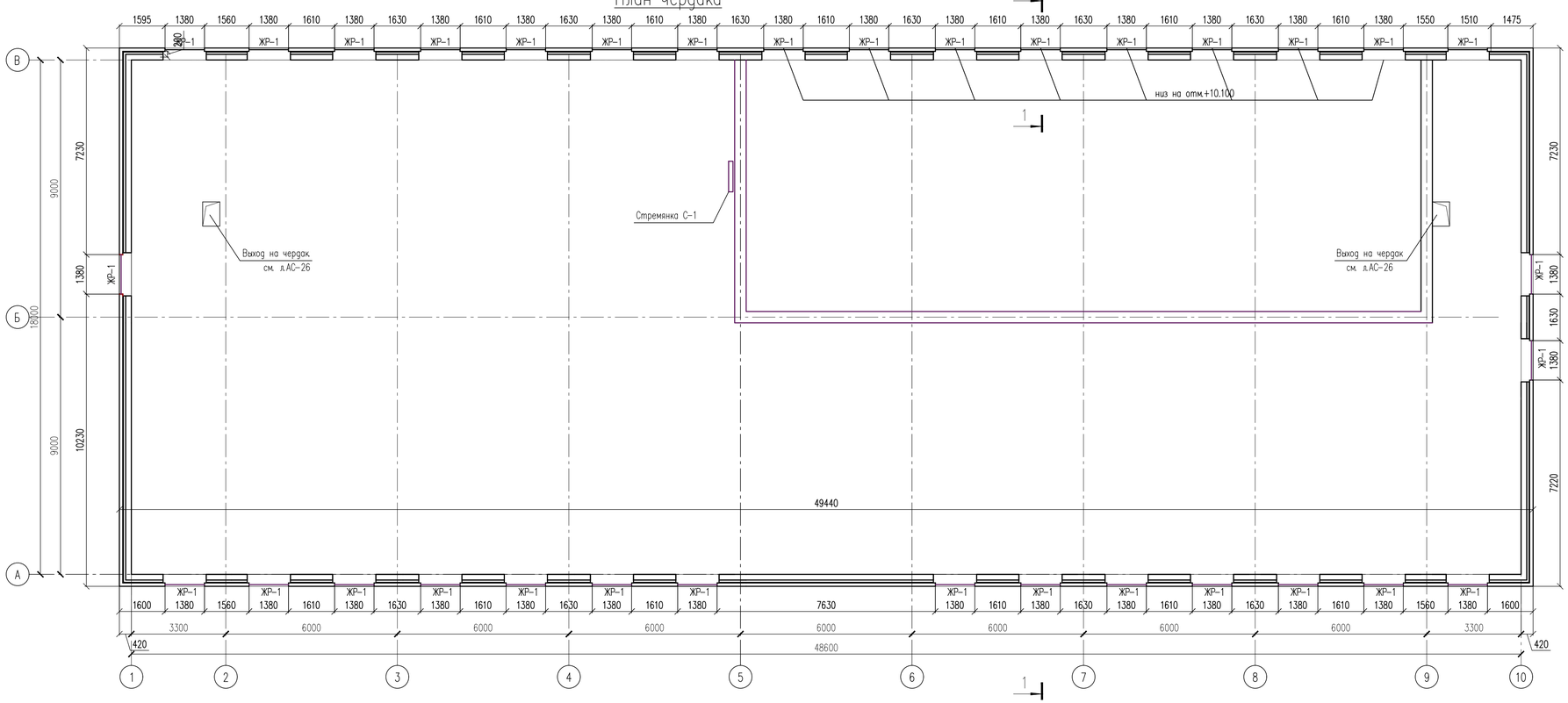

СПЕЦИФИКАЦИЯ КОНСТРУКТИВНЫХ ЭЛЕМЕНТОВ

Марка Поз.	Обозначение	Наименование	Кол. шт.	Масса ед., кг.	Примеч.
		Стремянка С-1	1		
	ГОСТ 8486-86*Е	Брусок 50х100 L=1800	2	–	0,018м3
	ГОСТ 8486-86*Е	Проступь 50х100 L=600	5	–	0,015м3
		Металлическая решетка ЖР-1	33	16.48	
1	ГОСТ 8509-93	L50 х 5 L=1510	2	5.7	11.4
2	ГОСТ 8509-93	L50 х 5 L=300	2	1.13	2.26
3	ГОСТ 5336-80	Сетка N20, S=0,45 м2	1	–	1.2
4	ГОСТ 5781-82*	ø6АI L=1510	2	0.34	0.68
5	ГОСТ 5781-82*	ø6АI L=300	2	0.07	0.14
6	ГОСТ 103-2006	– 80х4мм L=80мм	4	0.2	0.8
		Монолитный пояс МП-1 (180.0мп)			
7	ГОСТ 5781-82*	ø10АIII	–	–	666.4кг
8	ГОСТ 5781-82*	ø6АI L=1100мм	–	–	219.8кг
		Материалы			
		Бетон В15	–	–	14.4м3

ЖАЛЮЗИЙНАЯ РЕШЕТКА ЖР-1

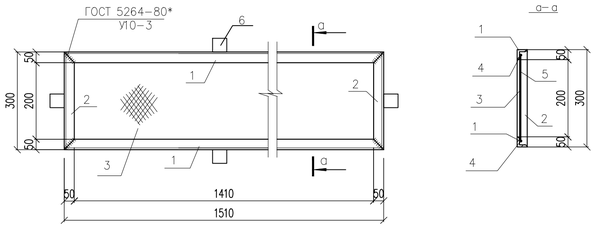

План монолитного пояса МП-1

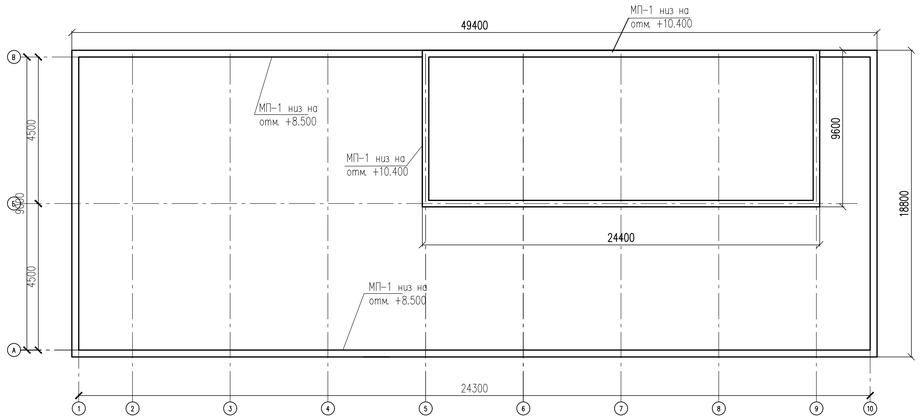

СТРЕМЯНКА С-1

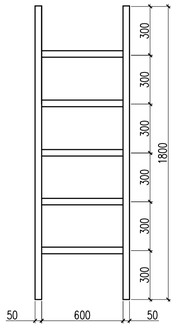

МОНОЛИТНЫЙ ПОЯС МП-1

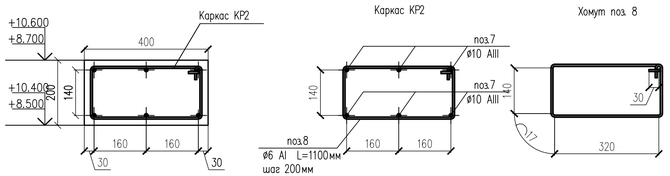

1. Продухи чердака выполнить на отм. +8.200, кроме оговоренных на плане.
2. На отметке +8.500 и +10.400 (в осях 6–9) выполнить монолитный пояс МП-1.

						182/22-07-2024-АР		
						"Строительство музыкальной школы на 150 мест в с Томарлы г. Атырау"(корректировка)		
Изм.	Кол.уч.	Лист	№ док.	Подпись	Дата	Местоположение: с. Томарлы г. Атырау Атырауской области		
ГИП		Жапбас А.К.			11.24.	Музыкальная школа	Стадия	Лист	Листов
Исполнил		Нургали А.Д.			11.24.		РП	20	
Проверил		Ширяева Л.Ю.			11.24.	План чердака	ТОО "СпецСтрой Согласование" г.Актобе		

Согласовано

Взам. инв. N

Подпись и дата

Инв. N подл.

План кровли

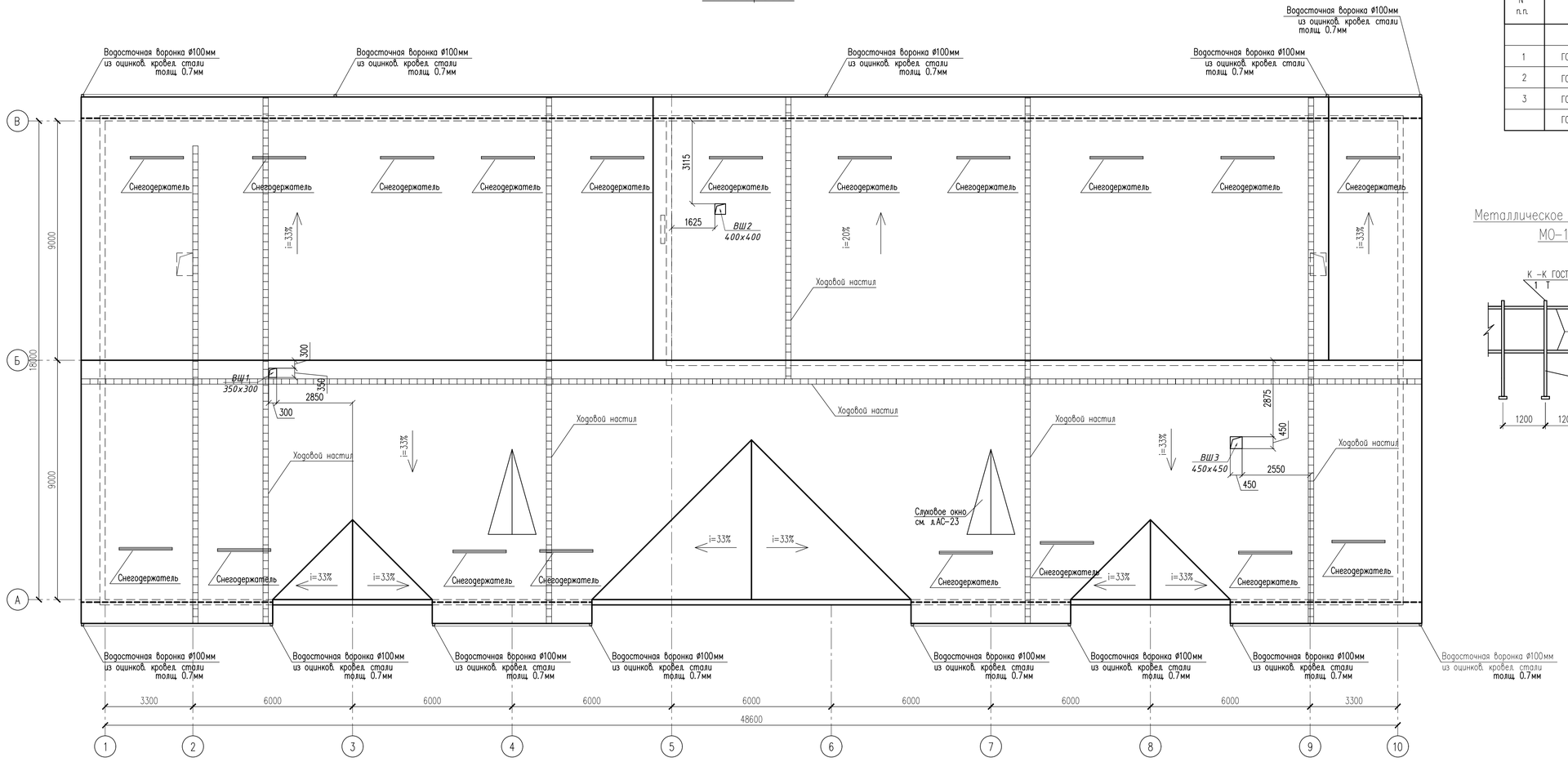

СПЕЦИФИКАЦИЯ КОНСТРУКТИВНЫХ ЭЛЕМЕНТОВ

N п.п.	Обозначение	Наименование	Кол.	Масса ед., кг	Примеч.
		Металлическое ограждение МО-1	76.8	п.м	
1	ГОСТ 5781-91	ø14А-I L=1250	1	1,513	1,513
2	ГОСТ 5781-91	ø10А-I п.м.	2	0,617	1,234
3	ГОСТ 103-2006	-70х4 L=100	2	0,22	0,44
	ГОСТ 7798-70	Болт М8 L=80	4	0,0366	0,1464

Металлическое ограждение МО-1

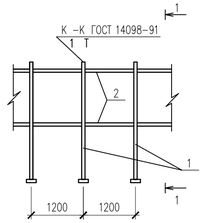

1-1

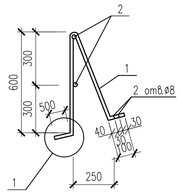

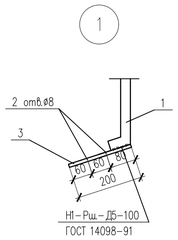

Изм.	Кол.уч.	Лист	№ док.	Подпись	Дата	182/22-07-2024-АР
ГИП		Хапбас А.К.			11.24.	"Строительство музыкальной школы на 150 мест в с Томарлы г. Атырау"(корректировка) Местоположение: с. Томарлы г. Атырау Атырауской области
Исполнил		Нургали А.Д.			11.24.	Музыкальная школа — Стадия: РП; Лист: 21; Листов:
Проверил		Ширяева Л.Н.			11.24.	План кровли — ТОО "СпецСтрой Согласование" г.Актобе

Согласовано:

Взам. инв. N

Подпись и дата

Инв. N подл.

Схема расположения элементов кровли

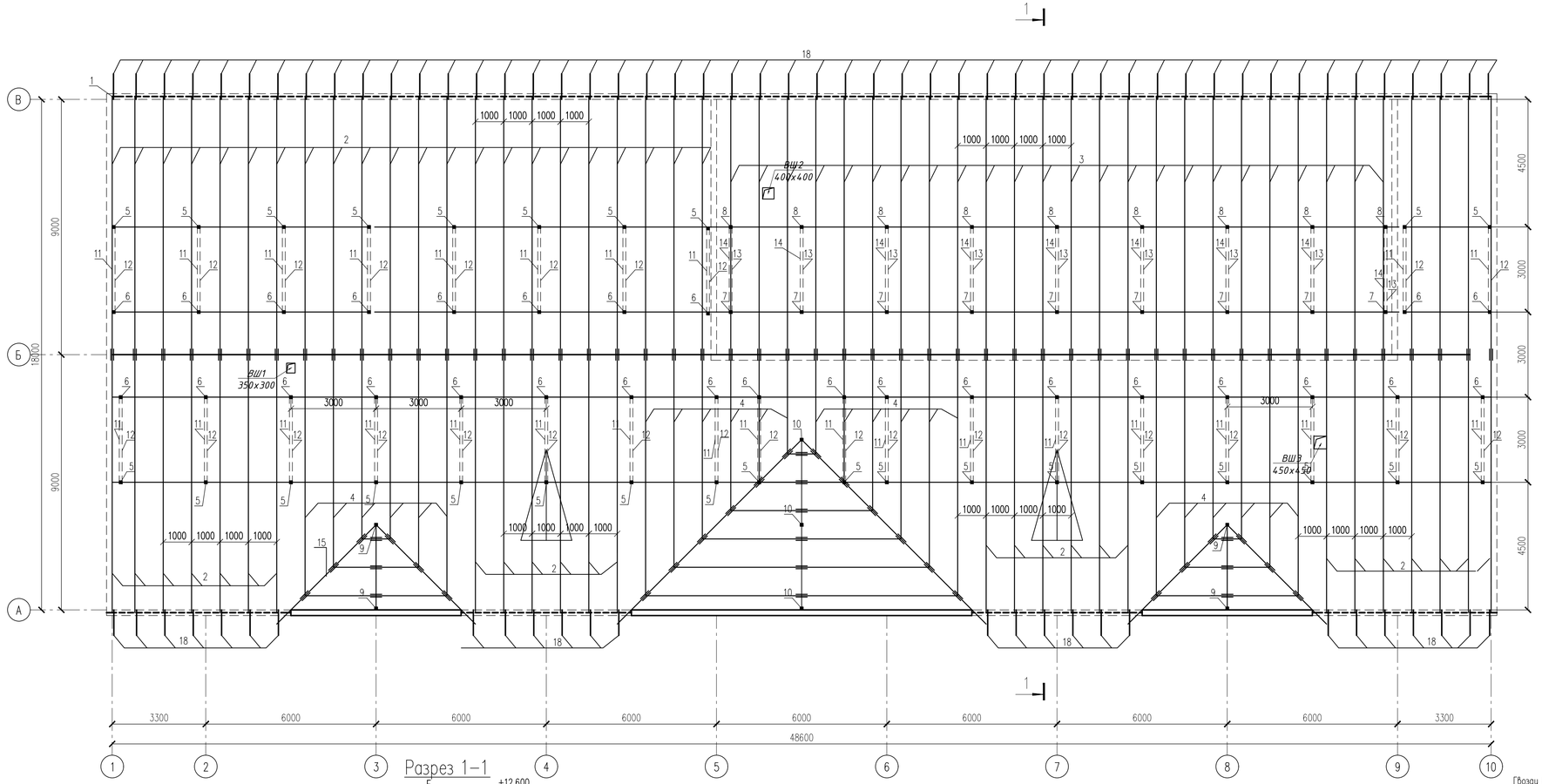

Узел А

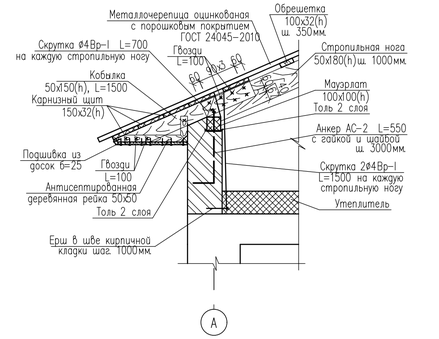

Узел Б

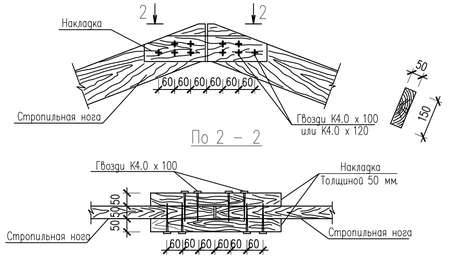

Узел В

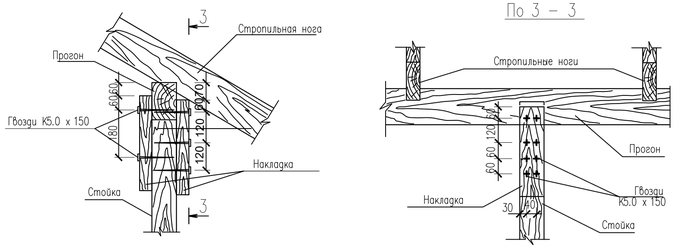

Разрез 1–1

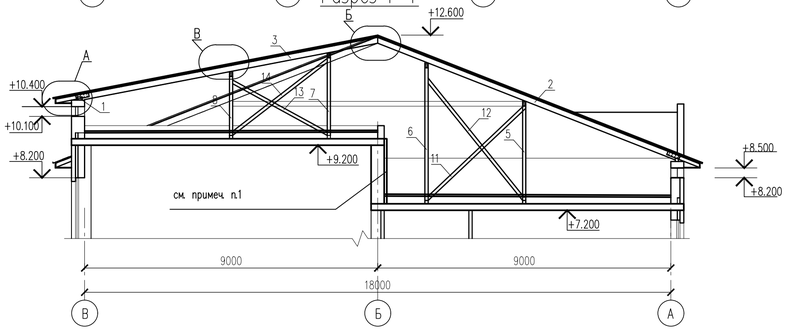

Ерш

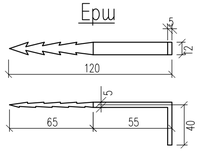

1. Стену с отм.+7.400 до отм.+9.400 утеплить ISOVER QL–E,Y=55кг/м3 толщиной 80 мм с последующей штукатуркой по сетке. Расход утеплителя –87.2м2.

						182/22-07-2024-АР		
						"Строительство музыкальной школы на 150 мест в с Томарлы г. Атырау"(корректировка) Местоположение: с. Томарлы г. Атырау Атырауской области		
Изм.	Кол.уч.	Лист	№ док.	Подпись	Дата			
ГИП		Халбас А.К.			11.24.	Музыкальная школа	Стадия	Лист	Листов
Исполнил		Нургали А.Д.			11.24.		РП	22	
Проверил		Ширяева Л.Ю.			11.24.	План стропил.	ТОО "СпецСтрой Согласование" г.Актобе		

Согласовано:

Взам. инв. N

Подпись и дата

Инв. N подл.

СПЕЦИФИКАЦИЯ ЭЛЕМЕНТОВ КРОВЛИ

Марка поз.	Обозначение	Наименование	Кол. шт.	Объем ед. изм м3	Общий объем м3
1	ГОСТ 8486-86*Е	Мауэрлат 100х100 п.м	73.2		0.732
2	ГОСТ 8486-86*Е	Стропильная нога 50х180 L=10000	52	0.09	4.68
3	ГОСТ 8486-86*Е	Стропильная нога 50х180 L=9450	24	0.0851	2.04
4	ГОСТ 8486-86*Е	Нарожники 50х180 п.м.	250.0	–	2.25
5	ГОСТ 8486-86*Е	Стойка 100х100 L=2900	28	0.029	0.812
6	ГОСТ 8486-86*Е	Стойка 100х100 L=4070	28	0.0407	1.14
7	ГОСТ 8486-86*Е	Стойка 100х100 L=2380	9	0.0238	0.214
8	ГОСТ 8486-86*Е	Стойка 100х100 L=1800	9	0.0180	0.162
9	ГОСТ 8486-86*Е	Стойка 100х100 L=1500	4	0.0150	0.06
10	ГОСТ 8486-86*Е	Стойка 100х100 L=3500	3	0.0350	0.105
11	ГОСТ 8486-86*Е	Раскос 50х140 L=4130	28	0.0289	0.81
12	ГОСТ 8486-86*Е	Раскос 50х140 L=4620	28	0.0323	0.904
13	ГОСТ 8486-86*Е	Раскос 50х140 L=3320	9	0.0232	0.21
14	ГОСТ 8486-86*Е	Раскос 50х140 L=3660	9	0.0256	0.23
15	ГОСТ 8486-86*Е	Диагональная нога 2(50х180) п.м.	40	–	0.72
16	ГОСТ 8486-86*Е	Прогон 100х150 п.м.	181.4	–	2.721
17	ГОСТ 8486-86*Е	Лежень 100х100 L=1500	81	0.015	1.215
18	ГОСТ 8486-86*Е	Кобылка 50х150 L=1500	76	0.011	0.84
19	ГОСТ 8486-86*Е	Коньковая обрешетка из досок 32х150 п.м	250	–	1.2
20	ГОСТ 8486-86*Е	Карнизный щит из досок 25х200 п.м	700	–	3.5
21	ГОСТ 8486-86*Е	Обрешетка 100х32 п.м	2800	–	8.96
22	ГОСТ 8486-86*Е	Опорный брус 50х50 L=250	76	0.0006	0.046
23	ГОСТ 8486-86*Е	Накладка 50х100 L=450	152	0.002	0.34
24	ГОСТ 8486-86*Е	Бруски 50х60 L=500	58	0.0015	0.087
25	ГОСТ 8486-86*Е	Накладка 50х150 L=450	124	0.0034	0.42
26	ГОСТ 8486-86*Е	Накладка 50х150 L=800	152	0.006	0.91
27	АР-24	Слуховое окно шт	2	0.348	0.696
28	Данный лист	Стремянка СМ-2	2	16.26	32.52
29	ГОСТ 8486-86*Е	Подшивка из досок толщ.25мм м2	122.5	–	3.063
30	ГОСТ 24045-2016	Кровля – металлочерепица оцинкованая с порошковым покрытием, м2	1170	–	
31	ГОСТ 14918-80	Снегодержатель б=0.8мм п.м	38	–	
	ГОСТ 8486-86*Е	Ходовые доски толщ. 25мм	–	–	1.16

Спецификация

Марка поз.	Обозначение	Наименование	Кол.	Масса ед., кг.	Примечание
		Стремянка СМ-2			16.26 кг
1	ГОСТ 19903-2015	-8х40 l=1780	2	4.47	8.94кг
2	ГОСТ 5781-82	ø18АI l=600	5	1.20	6.0кг
3	ГОСТ 5781-82	ø18АI l=660	1	1.32	1.32 кг

Стремянка СМ-1

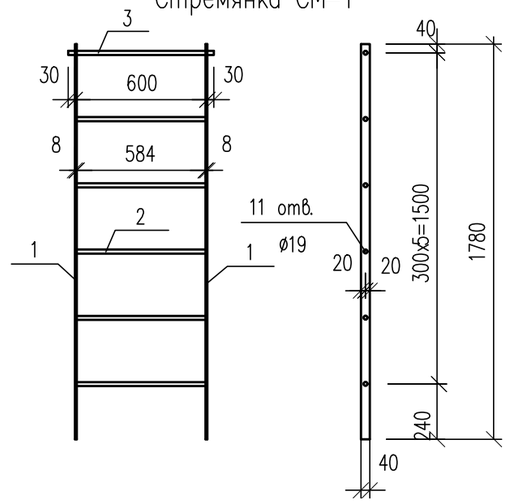

Указания по устройству кровли :

1. Проектируемая кровля разработана в соответствии со СП РК 3.02-137-2013 "Крыши и кровли", СНиП РК 2.02-05-2009 "Пожарная безопасность здании и сооружений". Проектируемая кровля из металлочерепицы с порошковым покрытием по деревянным несущим конструкциям.
2. Несущие конструкции кровли из древесины хвойных пород II-категории с влажностью не более 20%, антисептированные и пропитанные антипиренами.
3. Под лежни и под мауэрлат необходимо уложить 2 слоя рубероида. Поверхность лежней и мауэрлатов не должна соприкасаться с конструкцией покрытия.
4. Стыковые соединения прогонов допускается выполнять только над опорами (стойки и стыковые соединения двух подкосов).
5. Стыковые соединения стропил допускается выполнять в разбежку через пролет.
6. Все металлические конструкции и скрутки окрашиваются масляными красками.
7. Металлочерепица к обрешетке крепится самонарезающими шурупами с уплотнительной шайбой (6 шурупов на 1 кв.м). Общий расход – 7020шт.
8. В местах примыкания кровли к стенам предусмотреть защитный фартук из оцинкованной кровельной стали, верхний конец должен быть закреплен к стене и герметизирован.
9. В прикарнизной части крыши проложить 1 слой рубероида на ширину .1.0 м с заведением на стену.
10. Все размеры стропил, стоек, подкосов уточнить по месту.

Согласовано:

Взам. инв. N

Подпись и дата

Инв. N подл.

Изм.	Кол.уч.	Лист	№ док	Подпись	Дата
ГИП		Жапбас А.К.			11.24.
Исполнил		Нургали А.Д.			11.24.
Проверил		Ширяева Л.Н.			11.24.

182/22-07-2024-АР

"Строительство музыкальной школы на 150 мест в с Томарлы г. Атырау"(корректировка)

Местоположение: с. Томарлы г. Атырау Атырауской области

Музыкальная школа

Стадия	Лист	Листов
РП	23	

Спецификация элементов кровли

ТОО "СпецСтрой Согласование" г.Актобе

Слуховое окно

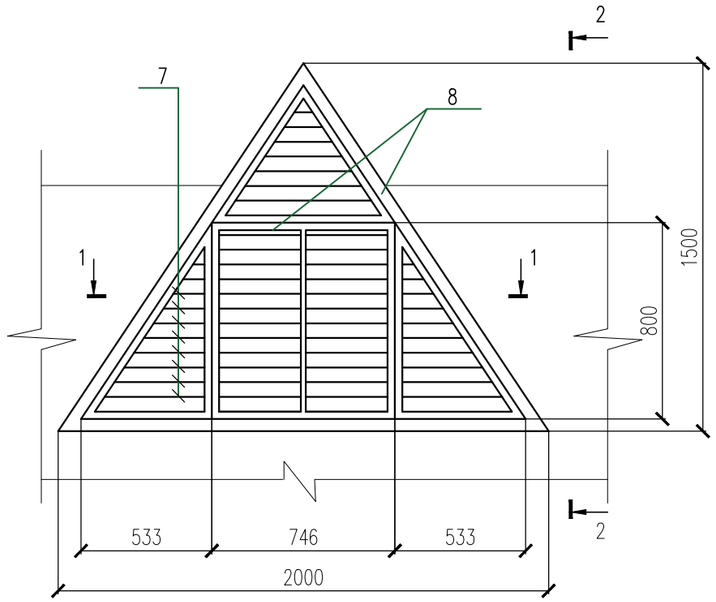

1 – 1

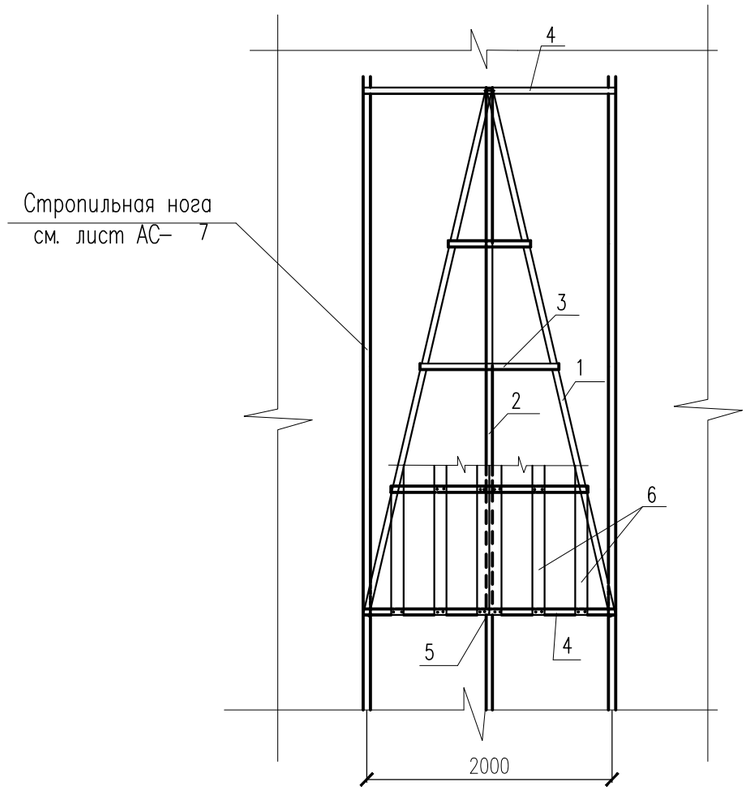

2 – 2

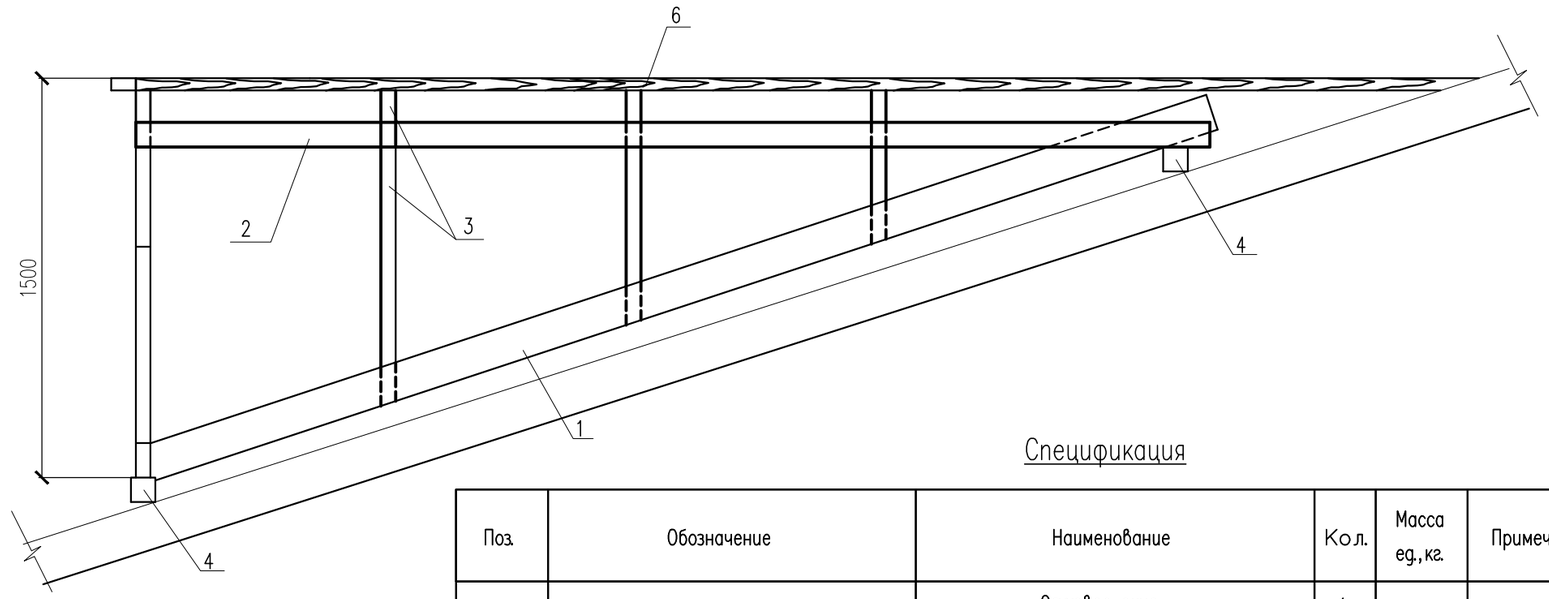

Спецификация

Поз.	Обозначение	Наименование	Кол.	Масса ед.,кг.	Примеч.
		Слуховое окно	1		0.348 м3
1	ГОСТ 24454–80*Е	Диагональная нога 50х150 L=4700	2	–	0.07 м3
2	ГОСТ 24454–80*Е	Прогон 50х100 L=4400	1	–	0.022 м3
3	ГОСТ 24454–80*Е	Стропильная нога 50х80 п.м.	9.9	–	0.040 м3
4	ГОСТ 24454–80*Е	Ригель 50х130 L=3100	2	–	0.040 м3
5	ГОСТ 24454–80*Е	Стойка 50х50 L=1500	1	–	0.004 м3
6	ГОСТ 24454–80*Е	Обрешетка 32х100 п.м.	31.2	–	0.100 м3
7	ГОСТ 24454–80*Е	Брус 40х15	–	–	0.025
8	ГОСТ 24454–80*Е	Брус 80х40	–	–	0.047
9	ГОСТ 5088–2005	Петля ПН5–60	4	–	
10	ГОСТ 24045–2010	Металлочерепица оцинкованая с порошковым покрытием, м2	–	–	8 м2

Согласовано:

Взам. инв. N

Подпись и дата

Инв. N подл.

Изм.	Кол.уч.	Лист	№ док	Подпись	Дата
ГИП		Жапбас А.К.			11.24.
Исполнил		Нургали А.Д.			11.24.
Проверил		Ширяева Л.Н.			11.24.

182/22-07-2024-АР

"Строительство музыкальной школы на 150 мест в с Томарлы г. Атырау"(корректировка)
Местоположение: с. Томарлы г. Атырау Атырауской области

Музыкальная школа

Стадия	Лист	Листов
РП	24	

Слуховое окно.
Разрез 1–1, 2–2.

ТОО "СпецСтрой Согласование" г.Актобе

Деталь крепления водосточной трубы

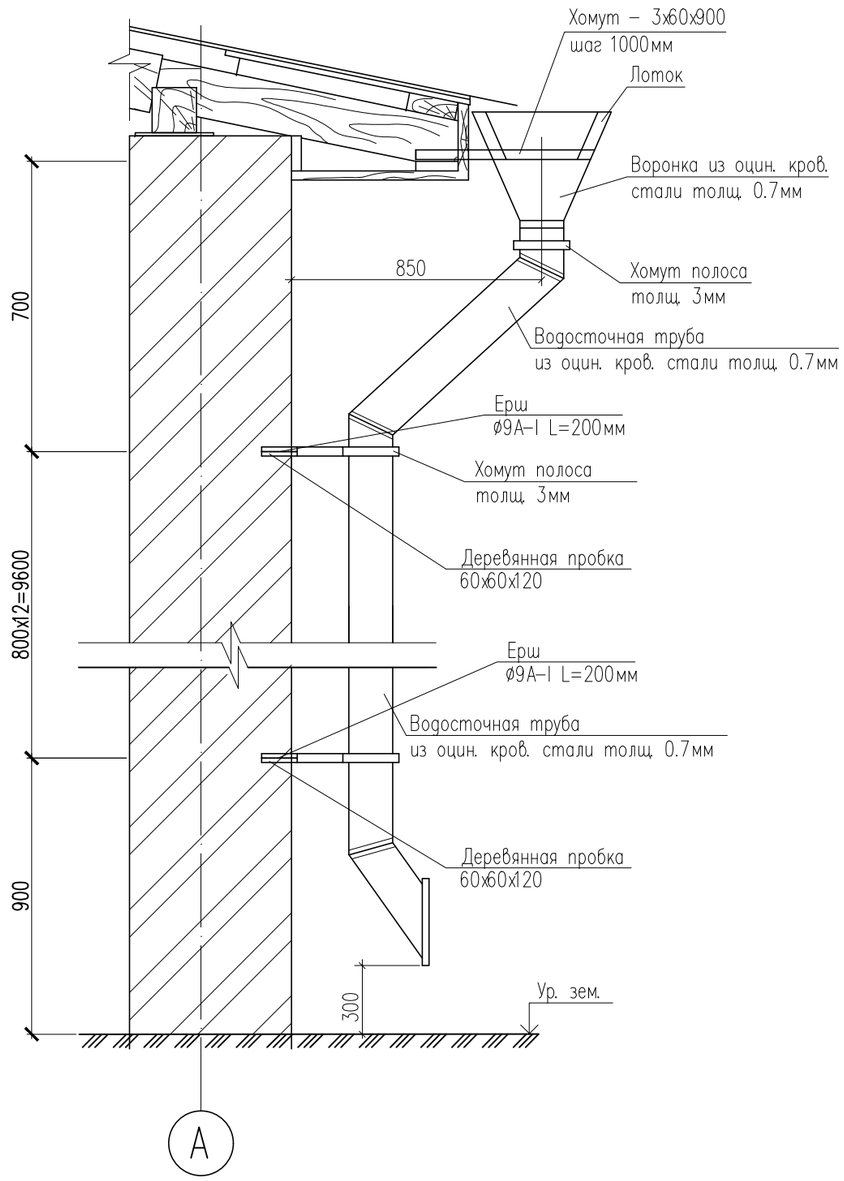

Спецификация водосточной трубы

Поз.	Обозначение	Наименование	Кол.	Масса ед., кг.	Примечание
		Водосточная труба	12		
	ГОСТ 19903–2015	Оцинкованная кровельная стальная	8.68	5.50	47.74
		сталь толщ. 0.7мм м2			
	ГОСТ 19903–2015	Хомут из полосы 3х60х400	26	0.57	14.82
	ГОСТ 5781–91	Ерш ø9А-I L=200мм	26	0.123	3.198
		Деталь крепления лотка			
	ГОСТ 19903–2015	Оцинкованная кровельная стальная	80	1.81	144.8
		сталь толщ. 0.7мм п.м			
	ГОСТ 19903–2015	Хомут из полосы 3х60х900	84	1.28	107.52

Деталь устройства водостока. Фрагмент плана кровли.

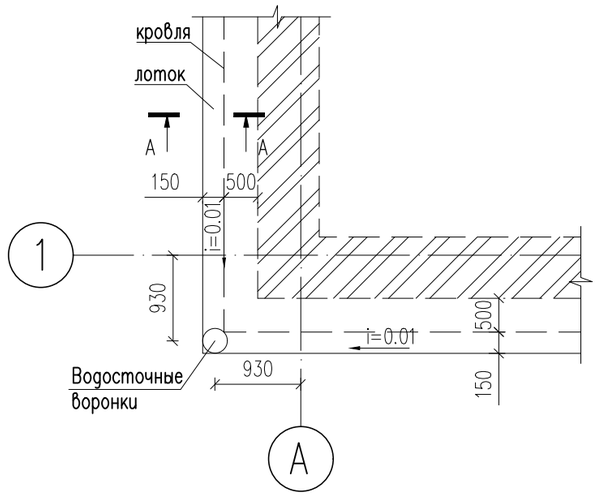

А – А

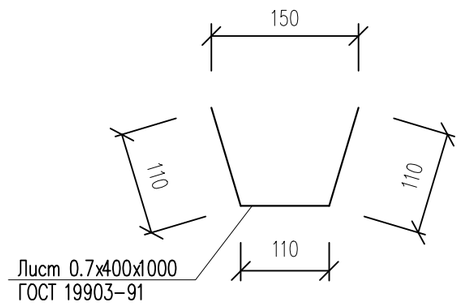

Согласовано:

Взам. инв. N

Подпись и дата

Инв. N подл.

Изм.	Кол.уч.	Лист	№ док	Подпись	Дата	182/22-07-2024-АР			
						"Строительство музыкальной школы на 150 мест в с Томарлы г. Атырау"(корректировка) Местоположение: с. Томарлы г. Атырау Атырауской области			
ГИП		Жапбас А.К.			11.24.	Музыкальная школа	Стадия	Лист	Листов
Исполнил		Нургали А.Д.			11.24.		РП	25	
Проверил		Ширяева Л.Н.			11.24.				
						Деталь крепления водосточной трубы	ТОО "СпецСтрой Согласование" г.Актобе		

Схема установки люка на чердак

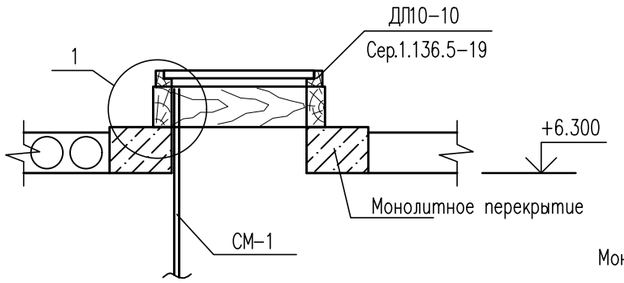

1

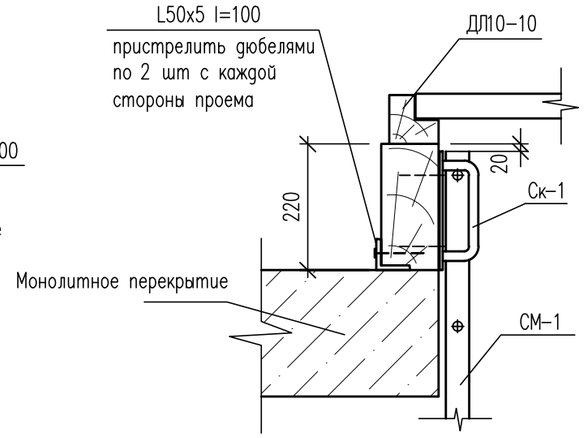

Стремянка СМ-1

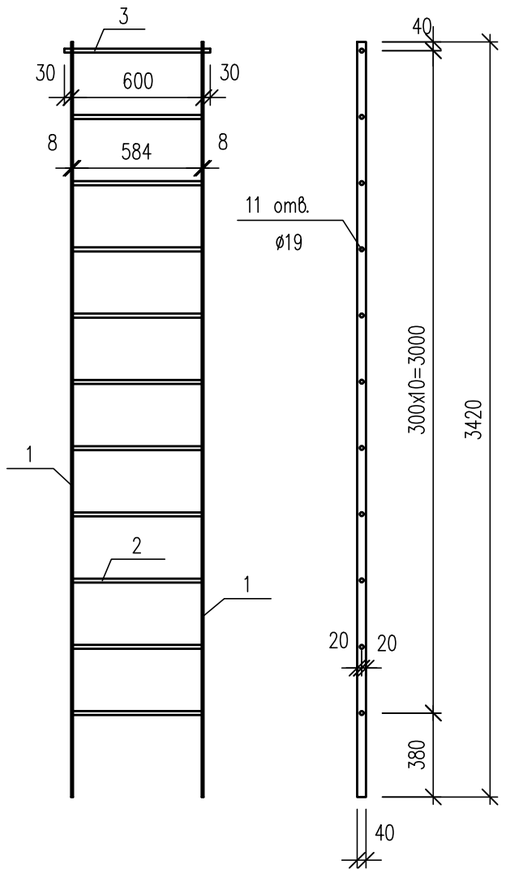

Деталь сопряжения скобы Ск-1 со стремянкой СМ-1

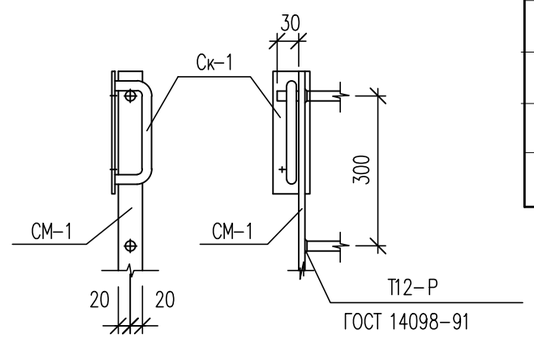

Скоба Ск-1

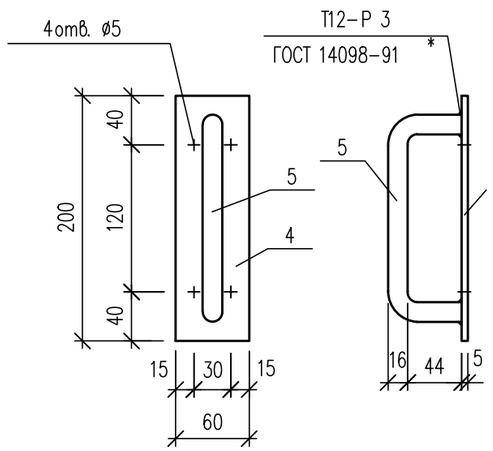

Спецификация конструктивных элементов

Марка поз.	Обозначение	Наименование		Кол.	Масса ед.,кг.	Примечание
		Выход на чердак				
СМ-1	Данный лист	Стремянка СМ-1		2	31.70	63,4 кг
Ск-1	Данный лист	Скоба Ск-1		4	0.85	3,4 кг
Люк	Сер. 1.136.5-19	Люк ДЛ 10-10		2		
	ГОСТ 8486-86*Е	Брус 220х100	l=900	4	0.02	0.08 $м^3$
	ГОСТ 8486-86*Е	Брус 220х100	l=1100	4	0.024	0,096 $м^3$
	ГОСТ 8509-93	L50х5	l=100	16	0.38	6,08 кг
		Стремянка СМ-1				31.70 кг
1	ГОСТ 19903-2015	-8х40	l=3420	2	8.59	17.18 кг
2	ГОСТ 5781-82	ø18АI	l=600	11	1.20	13.20 кг
3	ГОСТ 5781-82	ø18АI	l=660	1	1.32	1.32 кг
		Скоба Ск-1				0.85 кг
1	ГОСТ 19903-2015	-5х60	l=200	1	0.47	0.47 кг
2	ГОСТ 5781-82	ø16АI	l=240	1	0.38	0.38 кг

1. Материал стремянки сталь Вст-3 по ГОСТ 380-94.
2. Сварку производить по периметру соприкасаемых деталей электродами типа Э42А по ГОСТ 9467-75*.
3. Типы сварных швов приняты по ГОСТ 14098-91*.
4. Данный лист смотри совместно с листом АС-56

Согласовано:

Взам. инв. N

Подпись и дата

Инв. N подл.

Изм.	Кол.уч.	Лист	№ док	Подпись	Дата
ГИП		Жапбас А.К.			11.24.
Исполнил		Нургали А.Д.			11.24.
Проверил		Ширяева Л.Н.			11.24.

182/22-07-2024-АР

"Строительство музыкальной школы на 150 мест в с Томарлы г. Атырау"(корректировка)
Местоположение: с. Томарлы г. Атырау Атырауской области

Музыкальная школа

Стадия	Лист	Листов
РП	26	

Схема установки люка на чердак. Стремянка СМ-1.

ТОО "СпецСтрой Согласование" г.Актобе

План монолитных перемычек на отм. 0.000

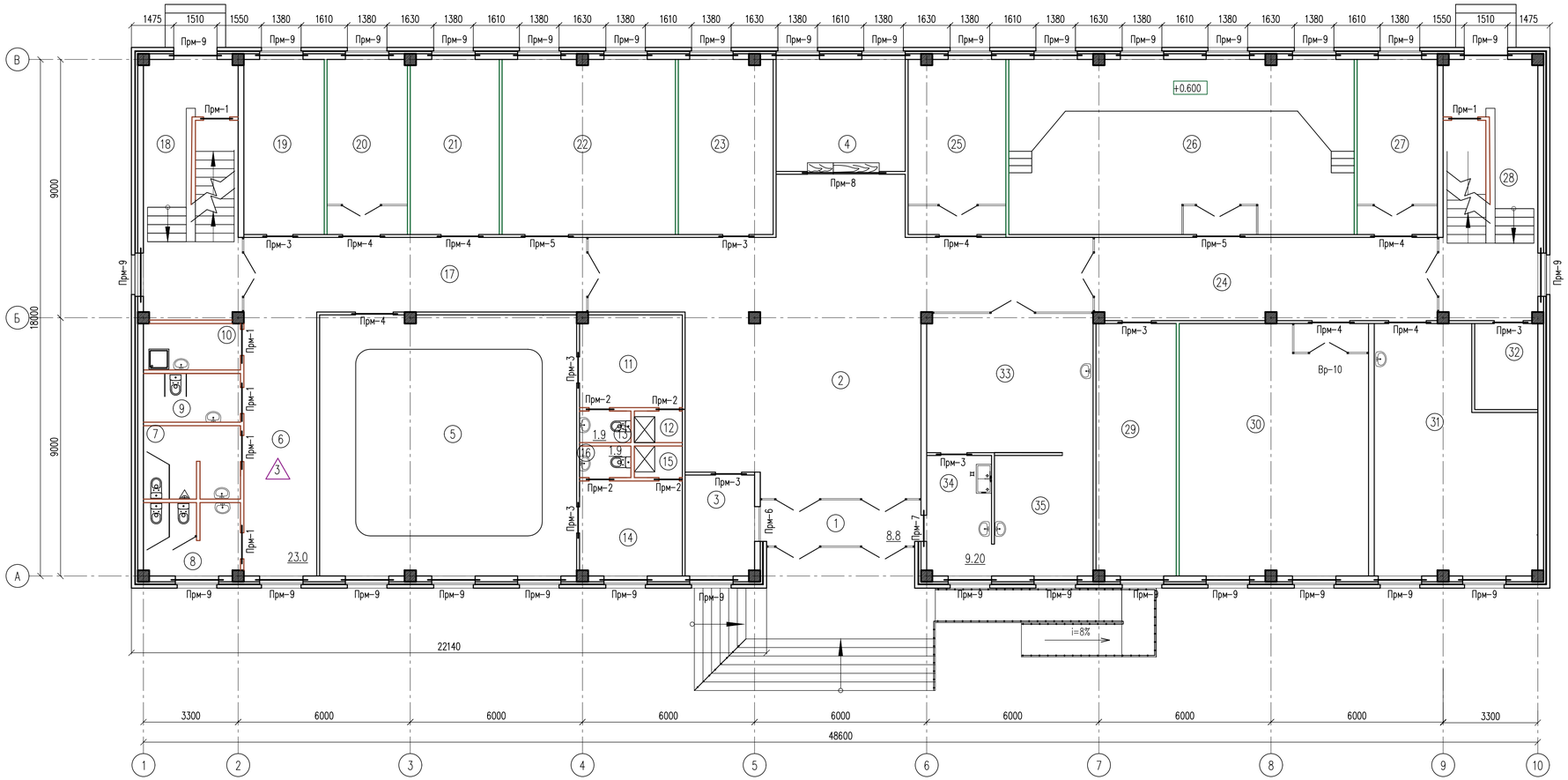

Экспликация помещений

Номер помещения	Наименование	Площадь, м²	Кат.* помещения
1	Тамбур	8.8	Д
2	Холл	106.68	Д
3	Помещение охраны	8.47	Д
4	Гардероб	17.5	Д
5	Танцевальный зал (10–12 учащихся)	81.3	Д
6	Коридор	23.3	Д
7	Санитарный узел для мальчиков	8.5	Д
8	Санитарный узел для девочек	8.5	Д
9	Санитарный узел для ММГ	5.7	Д
10	Кладовая уборочного инвентаря	5.5	Д
11	Раздевальная	11.47	Д
12	Душевая	1.8	Д
13	Санитарный узел	1.9	Д
14	Раздевальная	11.75	Д
15	Душевая	1.8	Д
16	Санитарный узел	1.9	Д
17	Коридор	31.07	Д
18	Лестничная клетка	30.16	Д
19	Комната техперсонала	17.08	Д
20	Класс индивидуальных занятий по специальности фортепиано	17.08	Д
21	Помещ. для хран. муз. инструм. и худ. фонда	18.8	Д
22	Класс групповых музыкально-теоретических занятий	36.7	Д
23	Комната ожидания для родителей	20.1	Д
24	Коридор	34.4	Д
25	Класс индивидуальных занятий по специальности фортепиано	20.7	Д
26	Класс для хора и оркестра	73.2	Д
27	Класс индивидуальных занятий по специальности фортепиано	17.08	Д
28	Лестничная клетка	30.2	Д
29	Техпомещение	24.6	Д
30	Класс для занятий ансамблей	58.0	Д
31	Мастерская	42.9	Д
32	Электрощитовая	6.6	
	Буфет		
33	Обеденный зал на 16 мест	28.0	Д
34	Подсобное помещение и моечная	9.45	Д
35	Раздаточная	14.8	Д
	Всего	835.79	

Согласовано:

Взам. инв. N

Подпись и дата

Инв. N подл.

Изм.	Кол.уч.	Лист	№ док.	Подпись	Дата
ГИП		Жалбас А.К.			11.24.
Исполнил		Нургали А.Д.			11.24.
Проверил		Ширяева Л.Ю.			11.24.

182/22-07-2024-АР

"Строительство музыкальной школы на 150 мест в с Томарлы г. Атырау"(корректировка)
Местоположение: с. Томарлы г. Атырау Атырауской области

Музыкальная школа

Стадия	Лист	Листов
РП	27	

План монолитных перемычек на отм. 0.000

ТОО "СпецСтрой Согласование" г.Актобе

План перемычек на отм. +4.200

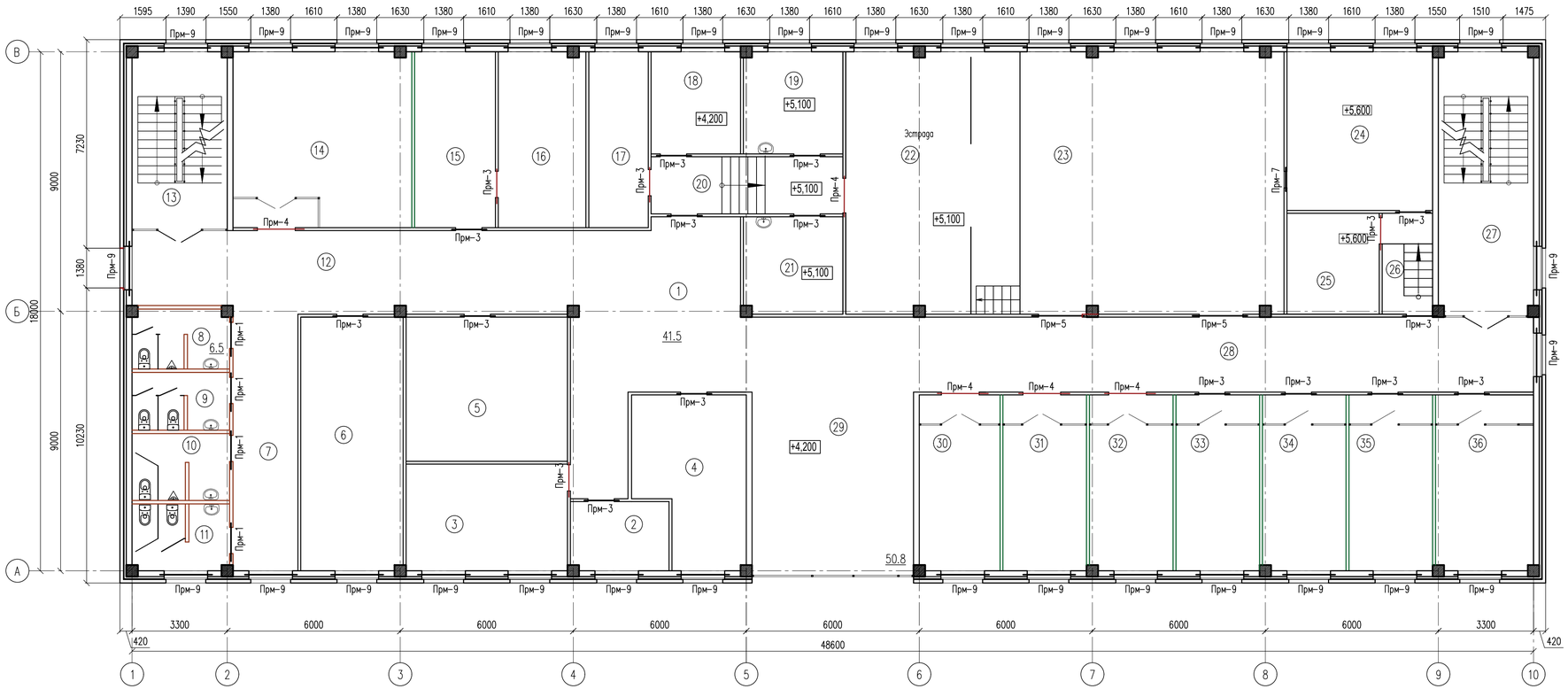

Экспликация помещений

Номер поме-щения	Наименование	Площадь, м²	Кат.* поме-щения
1	Холл	42.1	Д
2	Кабинет завуча	8.0	Д
3	Учительская	20.7	Д
4	Бухгалтерия	20.7	Д
5	Склад декораций , бутафории и мебели	28.0	Д
6	Библиотека	31.1	Д
7	Коридор	20.0	Д
8	Санитарный узел для персонала	6.8	Д
9	Санитарный узел для персонала	6.6	Д
10	Санитарный узел для мальчиков	7.5	Д
11	Санитарный узел для девочек	7.5	Д
12	Коридор	43.14	Д
13	Лестничная клетка	20.2	Д
14	Класс групповых музыкально-теоретических занятий	37.7	Д
15	Канцелярия	17.08	Д
16	Кабинет директора	18.5	Д
17	Склад электрооппаратуры	12.5	Д
18	Костюмерная	10.9	Д
19	Артистическая	12.1	Д
20	Коридор	13.1	Д
21	Артистическая	11.6	Д
22	Эстрада	54.7	Д
23	Актовый зал на 111 мест	82.9	Д
24	Проекционная	27.7	Д
25	Звукоаппаратная	11.2	Д
26	Коридор	6.1	Д
27	Лестничная клетка	29.8	Д
28	Коридор	55.4	Д
29	Рекреация	51.1	Д
30	Класс индивидуальных занятий по специальности фортепиано	17.04	Д
31	Класс индивидуальных занятий по специальности фортепиано	17.7	Д
32	Класс индивидуальных занятий по специальности фортепиано	17.6	Д
33	Класс индивидуальных занятий по специальностям	17.7	Д
	струнные, духовые, народные инструменты		
34	Класс индивидуальных занятий по специальностям	17.6	Д
	струнные, духовые, народные инструменты		
35	Класс индивидуальных занятий по специальностям	17.7	Д
	струнные, духовые, народные инструменты		
36	Класс индивидуальных занятий по специальностям	20.6	Д
	струнные, духовые, народные инструменты		
	Всего	840.66	

Проем перекрыть 2Ø12AIII (A400). Расход арматуры Ø12AIII (A400) –1.95 кг.

Изм.	Кол.уч.	Лист	№док.	Подпись	Дата
ГИП		Жапбас А.К.			11.24.
Исполнил		Нургали А.Д.			11.24.
Проверил		Ширяева Л.Н.			11.24.

182/22-07-2024-АР

"Строительство музыкальной школы на 150 мест в с Томарлы г. Атырау"(корректировка)
Местоположение: с. Томарлы г. Атырау Атырауской области

Музыкальная школа

Стадия	Лист	Листов
РП	28	

План монолитных перемычек на отм. +4.200.

ТОО "СпецСтрой Согласование" г.Актобе

Согласовано:

Взам. инв. N

Подпись и дата

Инв. N подл.

Ведомость перемычек

Марка, поз.	Схема сечения
Прм-1 1эт -6шт 2эт -4шт	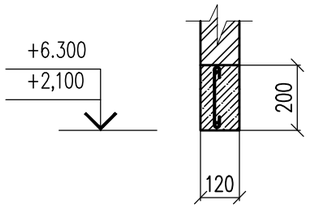
Прм-2 1эт -4шт 2 эт - -	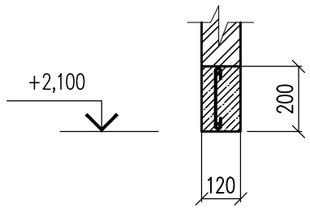
Прм-3 1эт -8шт 2эт -19шт	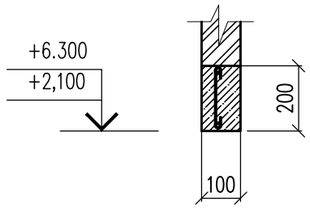
Прм-4 1эт -7шт 2эт -5шт	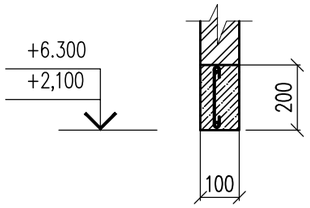
Прм-5 1эт -2шт 2эт -2шт	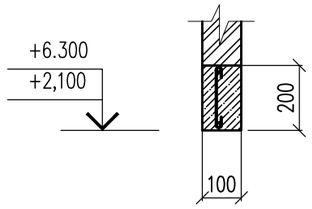

Ведомость перемычек

Марка, поз.	Схема сечения
Прм-6 1эт -1шт	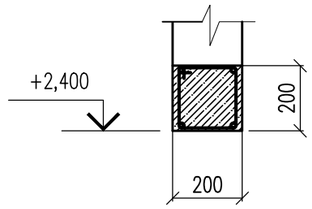
Прм-7 1эт -1шт 2эт -1шт	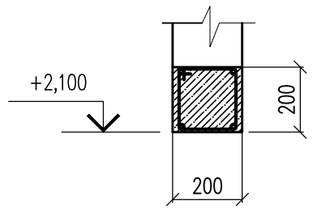
Прм-8 1эт -1шт	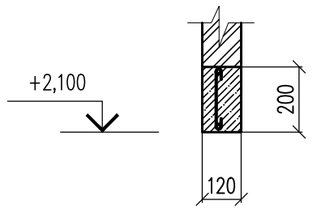
Прм-9 1эт -32шт 1эт -33шт	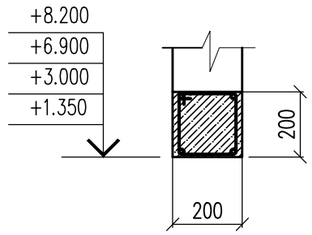

Ведомость деталей

Поз.	Эскиз
Хм-1 L=260мм	
Хм-2 L=830мм	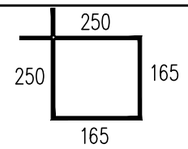

Для наружних перемычек

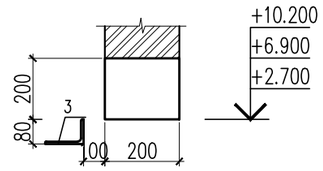

Взам. инв. N	Подпись и дата	Инв. N подл.

Изм.	Кол.уч.	Лист	№ док	Подпись	Дата	182/22-07-2024-АР			
						"Строительство музыкальной школы на 150 мест в с Томарлы г. Атырау"(корректировка) Местоположение: с. Томарлы г. Атырау Атырауской области			
ГИП		Жапбас А.К.			11.24.	Музыкальная школа	Стадия	Лист	Листов
Исполнил		Нургали А.Д.			11.24.		РП	29	
Проверил		Ширяева Л.Н.			11.24.				
						Ведомость перемычек	ТОО "СпецСтрой Согласование" г.Актобе		

Монолитные перемычки ПрМ-1 – ПрМ-9

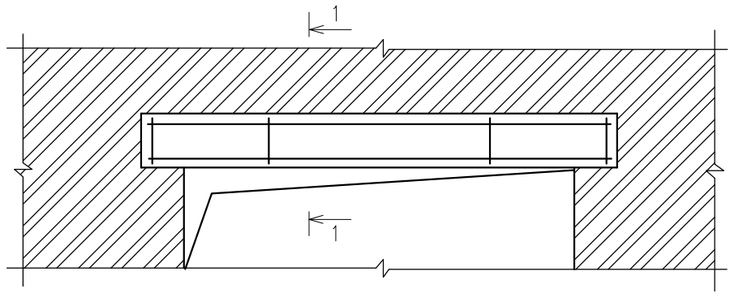

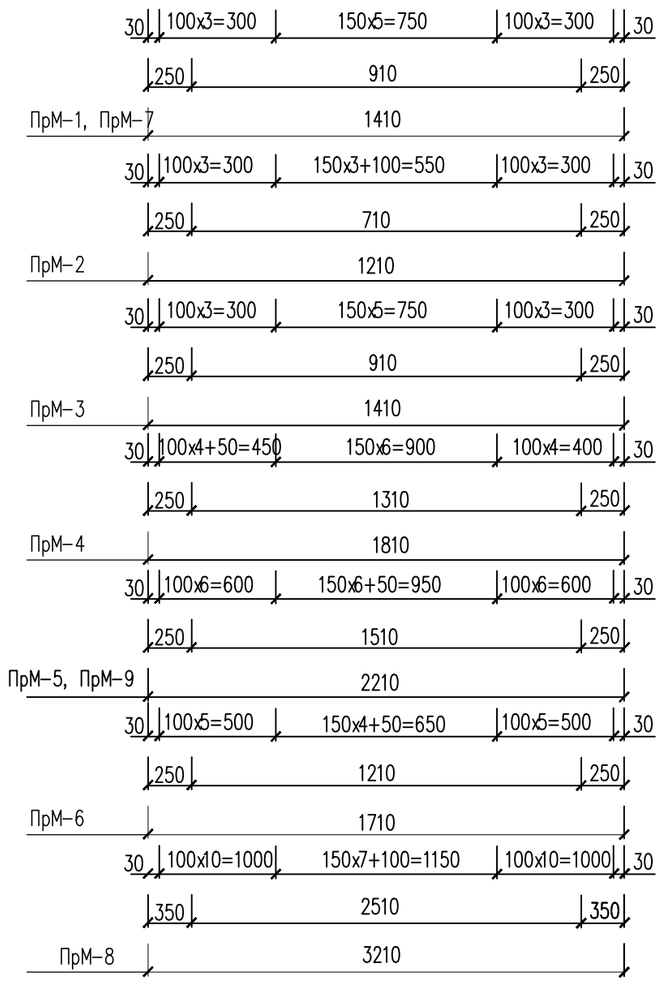

Ведомость монолитных перемычек.

Поз.	Обозначение	Наименование	Количество			Масса ед. кг	Примечание
			1 эт.	2 эт.	Всего		
ПрМ-1	Данный лист	Монолитная перемычка ПрМ-1	6	4	10		
ПрМ-2	Данный лист	Монолитная перемычка ПрМ-2	4	–	4		
ПрМ-3	Данный лист	Монолитная перемычка ПрМ-3	8	19	27		
ПрМ-4	Данный лист	Монолитная перемычка ПрМ-4	7	5	12		
ПрМ-5	Данный лист	Монолитная перемычка ПрМ-5	2	2	4		
ПрМ-6	Данный лист	Монолитная перемычка ПрМ-6	1	–	1		
ПрМ-7	Данный лист	Монолитная перемычка ПрМ-7	1	1	2		
ПрМ-8	Данный лист	Монолитная перемычка ПрМ-8	1	–	1		
ПрМ-9	Данный лист	Монолитная перемычка ПрМ-9	32	33	65		
3	ГОСТ 8509-93	L125x80X8, L=1850мм	32	33	65	23.1	1501.5

1 – 1

для ПрМ-1,ПрМ-2

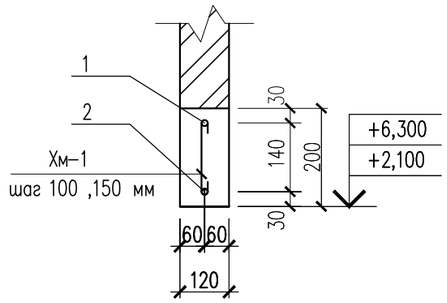

1 – 1

для ПрМ-3 –ПрМ-5, ПрМ-8

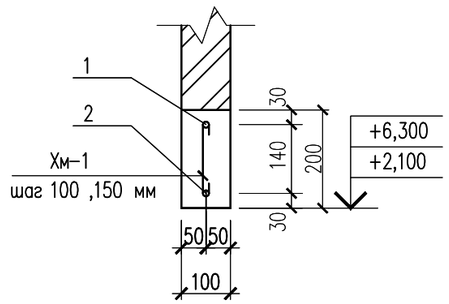

1 – 1

для ПрМ6, ПрМ-7, ПрМ-9

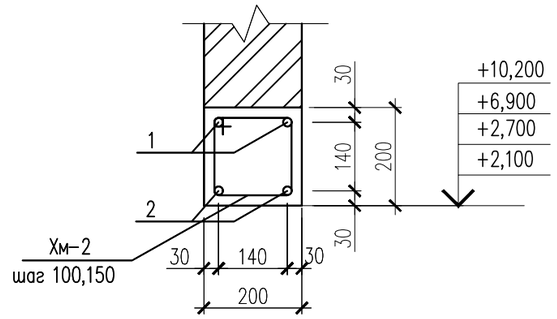

1. Перемычки замаркированы на л. АС-27, АС-28.–
2. Перемычки монолитные выполнить из бетона кл. В15. Снятие опалубки производить после достижения бетоном не менее 70 % проектной прочности.
3. Перемычки выполнить на всю толщину стены и заделать в кладку на глубину: при ширине проема менее 1,5 м – на 250 мм,
4. Толщину защитного слоя арматуры принять – не менее 10 мм.

Изм.	Кол.уч.	Лист	№ док	Подпись	Дата
ГИП		Жапбас А.К.			11.24.
Исполнил		Нургали А.Д.			11.24.
Проверил		Ширяева Л.Н.			11.24.

182/22-07-2024-АР

"Строительство музыкальной школы на 150 мест в с Томарлы г. Атырау"(корректировка)
Местоположение: с. Томарлы г. Атырау Атырауской области

Музыкальная школа

Стадия	Лист	Листов
РП	30	

Монолитные перемычки ПрМ-1 – ПрМ-9. Спецификация.

ТОО "СпецСтрой Согласование" г.Актобе

Взам. инв. N | Подпись и дата | Инв. N подл.

Спецификация элементов перемычек.

Поз.	Обозначение	Наименование	Кол.	Масса ед., кг.	Примеч.
1	2	3	4	5	6
		Монолитная перемычка ПрМ-1			
1	ГОСТ 5781-82*	ø12 А-III L=1390	1	1.23	1.23
2	ГОСТ 5781-82*	ø14 А-III L=1390	1	1.68	1.68
Хм-1	ГОСТ 5781-82*	ø6 А-I L=260	12	0,058	0.7
		Материал:			
		Бетон кл. В15 м3	0,034		
		Монолитная перемычка ПрМ-2			
1	ГОСТ 5781-82*	ø12 А-III L=1190	1	1.06	1.06
2	ГОСТ 5781-82*	ø14 А-III L=1190	1	1.44	1.44
Хм-1	ГОСТ 5781-82*	ø6 А-I L=260	11	0,058	0.64
		Материал:			
		Бетон кл. В15 м3	0,03		
		Монолитная перемычка ПрМ-3			
1	ГОСТ 5781-82*	ø12 А-III L=1390	1	1,23	1,23
2	ГОСТ 5781-82*	ø14 А-III L=1390	1	1,68	1,68
Хм-1	ГОСТ 5781-82*	ø6 А-I L=260	12	0,058	0.7
		Материал:			
		Бетон кл. В15 м3	0,028		
		Монолитная перемычка ПрМ-4			
1	ГОСТ 5781-82*	ø12 А-III L=1790	1	1.59	1.59
2	ГОСТ 5781-82*	ø14 А-III L=1790	1	2.17	2.17
Хм-1	ГОСТ 5781-82*	ø6 А-I L=260	16	0,058	0.93
		Материал:			
		Бетон кл. В15 м3	0,036		
		Монолитная перемычка ПрМ-5			
1	ГОСТ 5781-82*	ø12 А-III L=2190	1	1.94	1.94
2	ГОСТ 5781-82*	ø14 А-III L=2190	1	2.65	2.65
Хм-1	ГОСТ 5781-82*	ø6 А-I L=260	20	0,058	1.16
		Материал:			
		Бетон кл. В15 м3	0,044		

Поз.	Обозначение	Наименование	Кол.	Масса ед., кг.	Примеч.
1	2	3	4	5	6
		Монолитная перемычка ПрМ-6			
1	ГОСТ 5781-82*	ø12 А-III L=1690	2	1,50	3.0
2	ГОСТ 5781-82*	ø14 А-III L=1690	2	2.04	4.08
Хм-1	ГОСТ 5781-82*	ø6 А-I L=830	16	0.184	2.94
		Материал:			
		Бетон кл. В15 м3	0.07		
		Монолитная перемычка ПрМ-7			
1	ГОСТ 5781-82*	ø12 А-III L=1390	2	1.23	2.46
2	ГОСТ 5781-82*	ø14 А-III L=1390	2	1.68	3.36
Хм-1	ГОСТ 5781-82*	ø6 А-I L=830	12	0.184	2.21
		Материал:			
		Бетон кл. В15 м3	0,056		
		Монолитная перемычка ПрМ-8			
1	ГОСТ 5781-82*	ø12 А-III L=3190	1	2.83	2.83
2	ГОСТ 5781-82*	ø14 А-III L=3190	1	3.86	3.86
Хм-2	ГОСТ 5781-82*	ø6 А-I L=260	29	0,058	1.68
		Материал:			
		Бетон кл. В15 м3	0,064		
		Монолитная перемычка ПрМ-9			
1	ГОСТ 5781-82*	ø12 А-III L=2190	2	1.94	3.88
2	ГОСТ 5781-82*	ø14 А-III L=2190	2	2.65	5.3
Хм-1	ГОСТ 5781-82*	ø6 А-I L=830	20	0.184	3.68
		Материал:			
		Бетон кл. В15 м3	0.088		

Взам. инв. N

Подпись и дата

Инв. N подл.

Изм.	Кол.уч.	Лист	№ док	Подпись	Дата
ГИП		Жапбас А.К.			11.24.
Исполнил		Нургали А.Д.			11.24.
Проверил		Ширяева Л.Н.			11.24.

182/22-07-2024-АР

"Строительство музыкальной школы на 150 мест в с Томарлы г. Атырау"(корректировка)
Местоположение: с. Томарлы г. Атырау Атырауской области

Музыкальная школа

Стадия	Лист	Листов
РП	31	

Спецификация элементов перемычек.

ТОО "СпецСтрой Согласование" г.Актобе

Крыльцо Кр-1

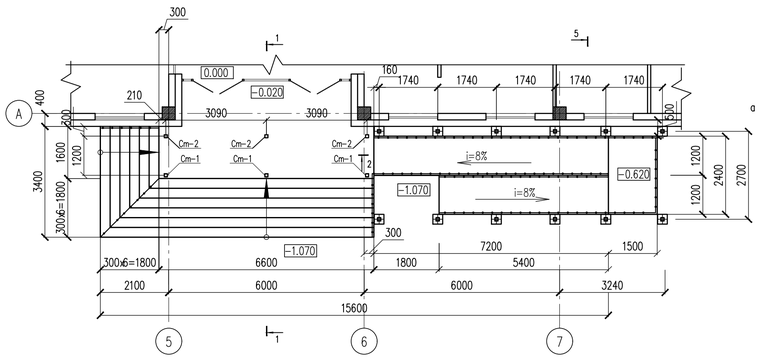

План парапета

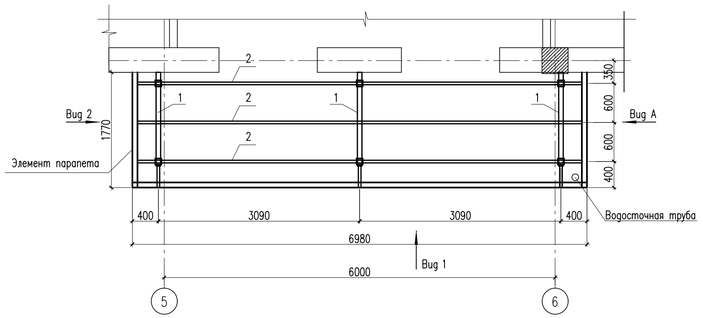

Лоток Л-1

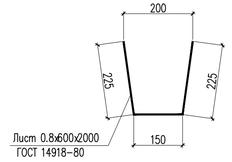

План кровли козырька

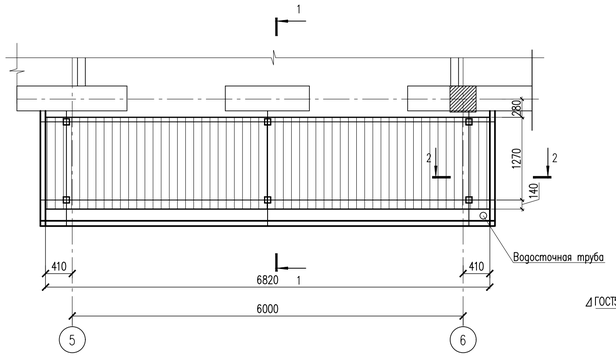

3 – 3

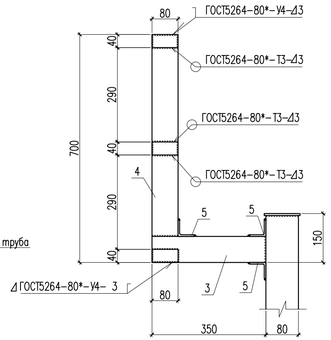

1 – 1

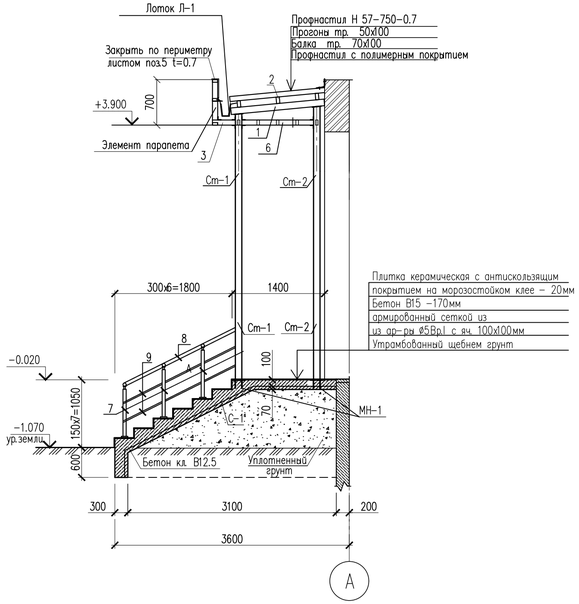

2 – 2

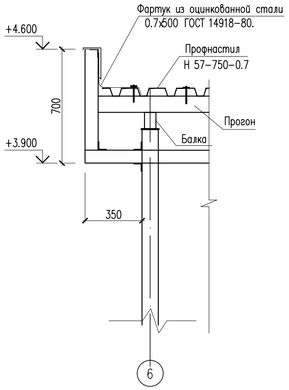

Вид А

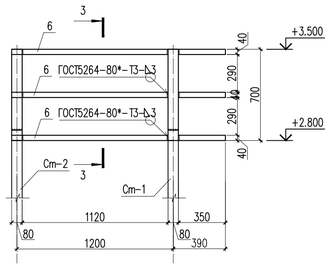

Поз.	Обозначение	Наименование	Кол.	Масса ед.,кг.	Примеч.
		Крыльцо Кр-1			
С-1	ГОСТ 6727-80*	Сетка 5Вр-1 100/100 м2	31.4		
		Материалы			
		Бетон кл. В15 м3	7.5		
		Навес крыльца			
Ст-1		Стойка Ст-1	3		
Ст-2		Стойка Ст-2	3		
1	ГОСТ 8645-68	Труба 100х70х6 ГОСТ 8645-68 / С 235 ГОСТ 27772-88* L=1500	3	21.6	64.8
2	ГОСТ 8645-68	Труба 100х50х4 ГОСТ 8545-80 / С 235 ГОСТ 27772-88* L=6820	3	59.3	178.0
3	ГОСТ 8639-82	Труба 80х80х4 ГОСТ 8639-82 / С 235 ГОСТ 27772-88* L=350	3	3.27	9.81
4	ГОСТ 8639-82	Труба 80х80х4 ГОСТ 8639-82 / С 235 ГОСТ 27772-88* L=620	3	5.78	17.34
5	ГОСТ 8509-93	Уголок 50х50х5 ГОСТ 8509-93 / С 235 ГОСТ 27772-88* L=80	9	0.30	2.7
6	ГОСТ 8645-68	Труба 80х40х4 ГОСТ 8645-68 / С 235 ГОСТ 27772-88* м.п.	30	6.82	204.6 мп
Л-1	ГОСТ 14918-80	Лоток из листа 0.7х 600, L=6.8мп	–		22.4кг
Хм-1	ГОСТ 19903-2015	Полоса 50х4 ГОСТ 19903-2015 / С 235 ГОСТ 27772-88* L=820	14	0.18	2.52
	ГОСТ 14918-80	Фартук 300х0.7 из оцинкованной стали м.п.	7.00	6.8	11.9
	ГОСТ 14918-80	Фартук 500х0.7из оцинкованной стали м.п.	11.00	2.75	30.25
	ГОСТ 24045-2016	Профнастил Н 57-750-0.7 м2	9.6	8.7	83.52
Хм-2	ГОСТ 19903-2015	Полоса 40х4 ГОСТ 103-76 / ВСт3кп ГОСТ 380-94* L=520	8	0.65	5.20
		Водосточная труба Dн=90 из оцинкованной стали 0.8х300х3600	1	6.8	
МН-1		Закладная деталь МН-1	6	7.0	42.0
		Ограждение металическое ОГ-1			
7	ГОСТ 9941-81	Труба 38х2 ГОСТ 9941-81 / 12Х18Н10Т ГОСТ 5632-72 м.п.	10.8	1.78	19.22
8	ГОСТ 9941-81	Труба 51х2 ГОСТ 9941-81 / 12Х18Н10Т ГОСТ 5632-72 м.п.	6.0	2.42	14.52
9	ГОСТ 9941-81	Труба 16х(1.5) ГОСТ 9941-81 / 12Х18Н10Т ГОСТ 5632-72 м.п.	12.0	0.54	6.48

Изм.	Кол.уч.	Лист	№док.	Подпись	Дата
ГИП		Жалбас А.К.			11.24.
Исполнил		Нургали А.Д.			11.24.
Проверил		Ширяева Л.Ю.			11.24.

182/22-07-2024-АР

"Строительство музыкальной школы на 150 мест в с Томарлы г. Атырау"(корректировка)
Местоположение: с. Томарлы г. Атырау Атырауской области

Музыкальная школа

Стадия	Лист	Листов
РП	32	

Крыльцо Кр-1. Спецификация

ТОО "СпецСтрой Согласование" г.Актобе

Согласовано:

Взам. инв. N

Подпись и дата

Инв. N подл.

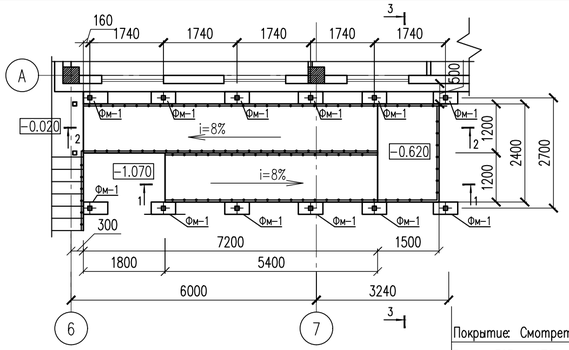

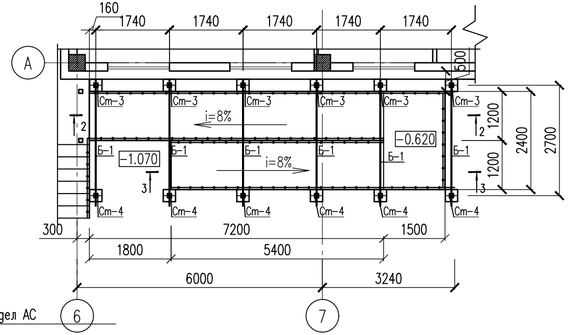

Покрытие: Смотреть раздел АС

Бетон В15 –170мм

Грунт основание с втромбованным щебнем или гравием крупностью 40–60мм

Металлочерепица типа "МОНТЕРРЕЙ"

Обрешетка 100х32мм шаг 350мм

Металлические прогоны 140х60х5

1 – 1

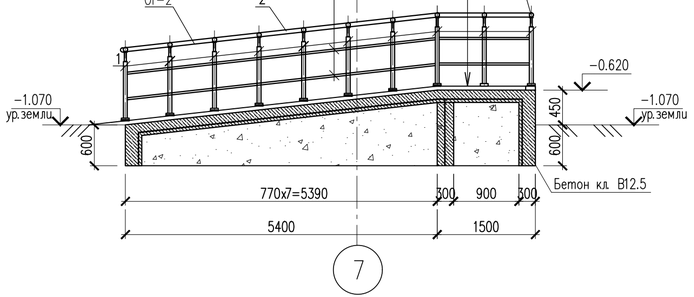

3 – 3

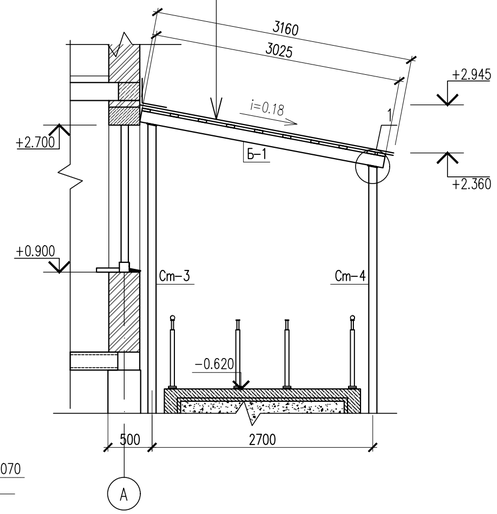

2 – 2

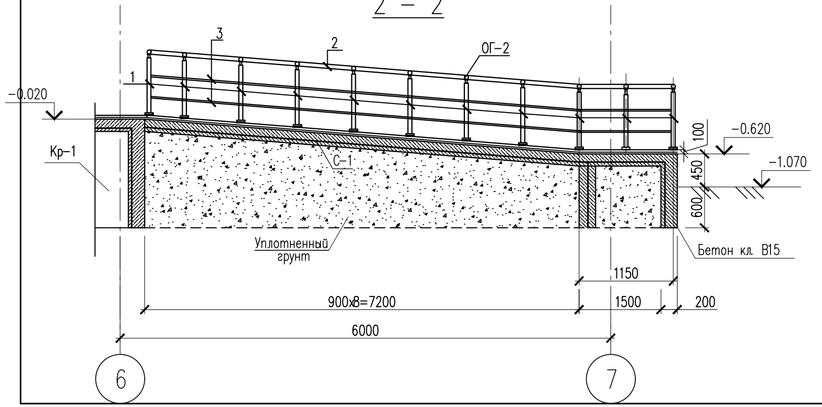

Спецификация

Поз.	Обозначение	Наименование	Кол.	Масса ед.,кг.	Примеч.
		Пандус Пн-1	1		
С-1	ГОСТ 6727-80*	Сетка 5Вр-1 100/100 м2	47.0	–	144.8
		Материалы:			
		Бетон кл. В15 м3	11.8		
		Ограждение металическое ОГ-2			
1	ГОСТ 9941-81	Труба 38х2 ГОСТ 9941-81 / 12Х18Н10Т ГОСТ 5632-72 м.п.	33.3	1.78	59.3
2	ГОСТ 9941-81	Труба 51х2 ГОСТ 9941-81 / 12Х18Н10Т ГОСТ 5632-72 м.п.	30.6	2.42	74.05
3	ГОСТ 9941-81	Труба 16х(1.5) ГОСТ 9941-81 / 12Х18Н10Т ГОСТ 5632-72 м.п.	61.2	0.54	33.05
		Навес пандуса			
Ст-3		Стойка Ст-3	6		
Ст-4		Стойка Ст-4	6		
ФМ-1		Фундамент ФМ-1	12		
Б-1	ГОСТ 8645-68	Труба 140х60х5 ГОСТ 8645-68 / С245 ГОСТ 27772-2015 L=3025	6	45.1	
	ГОСТ 8486-86*Е	Обрешетка 100х32 п.м	85	0.27м3	
	ГОСТ 24045-2016	Кровля – металлочерепица оцинкованая с порошковым покрытием, м2	30.0		

Изм.	Кол.уч.	Лист	№ док.	Подпись	Дата				
ГИП		Жапбас А.К.			11.24.	182/22-07-2024-АР			
Исполнил		Нургали А.Д.			11.24.	"Строительство музыкальной школы на 150 мест в с Томарлы г. Атырау"(корректировка) Местоположение: с. Томарлы г. Атырау Атырауской области			
Проверил		Ширяева Л.Н.			11.24.	Музыкальная школа	Стадия	Лист	Листов
							РП	33	
						Пандус Пн-1. Спецификация.	ТОО "СпецСтрой Согласование" г.Актобе		

Спецификация материалов

Поз.	Обозначение	Наименование	Кол.	Масса ед.,кг.	Примеч.
		Стойка Ст-1		78.12	
4	ГОСТ 8639-82	Профиль $\frac{100x100x6\ ТУ\ 36-2287-80}{С235\ ГОСТ\ 27772-2015}$ L=4100	1	72.6	72.6
5	ГОСТ 19903-2015	Лист $\frac{6x150x150\ ГОСТ\ 19903-2015}{С235\ ГОСТ\ 27772-88*}$	1	1.06	1.06
6	ГОСТ 19903-2015	Лист $\frac{10x200x200\ ГОСТ\ 19903-2015}{С235\ ГОСТ\ 27772-2015}$	1	3.14	3.14
7	ГОСТ 19903-2015	Лист $\frac{6x50x140\ ГОСТ\ 19903-2015}{С235\ ГОСТ\ 27772-2015}$	4	0,33	1,32
		Стойка Ст-2		80.08	
4	ГОСТ 8639-82	Профиль $\frac{100x100x6\ ТУ\ 36-2287-80}{С235\ ГОСТ\ 27772-2015}$ L=4210	1	74.56	74.56
5	ГОСТ 19903-2015	Лист $\frac{6x150x150\ ГОСТ\ 19903-2015}{С235\ ГОСТ\ 27772-2015}$	1	1.06	1.06
6	ГОСТ 19903-2015	Лист $\frac{10x200x200\ ГОСТ\ 19903-2015}{С235\ ГОСТ\ 27772-2015}$	1	3.14	3.14
7	ГОСТ 19903-2015	Лист $\frac{6x50x140\ ГОСТ\ 19903-2015}{С235\ ГОСТ\ 27772-2015}$	4	0,33	1,32
		Закладная деталь МН-1		7.0	
8	ГОСТ 19903-2015	Лист $\frac{10x230x230\ ГОСТ\ 19903-2015}{С235\ ГОСТ\ 27772-2015}$	1	4.2	4.2
9	ГОСТ 24379.1-2012	Болт 1.1 М16х450 шт.	4	0.7	2.8
		Стойка Ст-3		72.32	
4	ГОСТ 8639-82	Профиль $\frac{100x100x6\ ТУ\ 36-2287-80}{С235\ ГОСТ\ 27772-2015}$ L=3770	1	66.8	66.8
5	ГОСТ 19903-2015	Лист $\frac{6x150x150\ ГОСТ\ 19903-2015}{С235\ ГОСТ\ 27772-2015}$	1	1.06	1.06
6	ГОСТ 19903-2015	Лист $\frac{10x200x200\ ГОСТ\ 19903-2015}{С235\ ГОСТ\ 27772-2015}$	1	3.14	3.14
7	ГОСТ 19903-2015	Лист $\frac{6x50x140\ ГОСТ\ 19903-2015}{С235\ ГОСТ\ 27772-2015}$	4	0,33	1,32
		Стойка Ст-4		61.52	
4	ГОСТ 8639-82	Профиль $\frac{100x100x6\ ТУ\ 36-2287-80}{С235\ ГОСТ\ 27772-2015}$ L=3160	1	56.0	56.0
5	ГОСТ 19903-2015	Лист $\frac{6x150x150\ ГОСТ\ 19903-2015}{С235\ ГОСТ\ 27772-2015}$	1	1.06	1.06
6	ГОСТ 19903-2015	Лист $\frac{10x200x200\ ГОСТ\ 19903-2015}{С235\ ГОСТ\ 27772-2015}$	1	3.14	3.14
7	ГОСТ 19903-2015	Лист $\frac{6x50x140\ ГОСТ\ 19903-2015}{С235\ ГОСТ\ 27772-2015}$	4	0,33	1,32
		Фундамент ФМ-1			
		Сборочные единицы			
С-1	ГОСТ 23279-2012	4С $\frac{10А-III-100}{10А-III-100}$ 25х55	1	2.3	2.3
		Закладная деталь МН-1	1	7.0	7.0
		Материалы			
		Бетон кл. В15 на сульфатост. цементе, м3			0.18м3
		Подбетонка кл. В3,5, м3			0,04м3

Стойки Ст-1,2,3,4

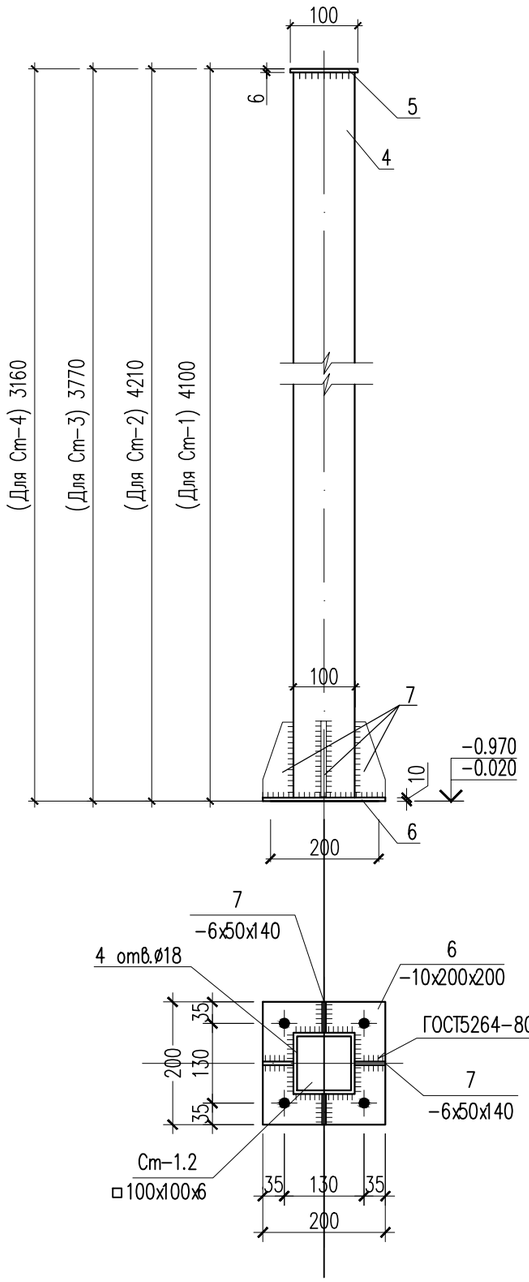

Фундамент ФМ-1

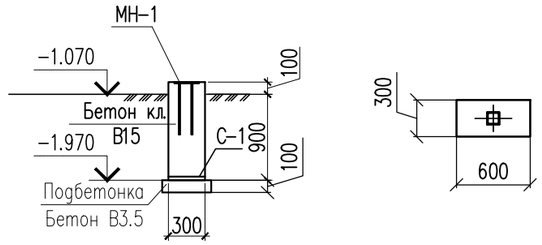

Закладная деталь МН-1

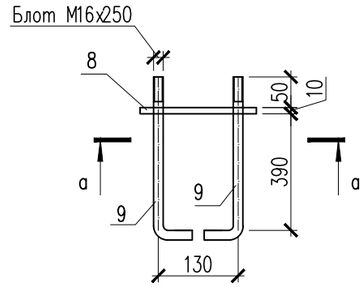

а – а

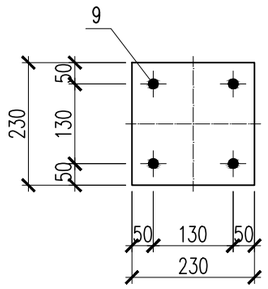

Согласовано:

Взам. инв. N

Подпись и дата

Инв. N подл.

Изм.	Кол.уч.	Лист	№ док.	Подпись	Дата
ГИП		Жапбас А.К.			11.24.
Исполнил		Нургали А.Д.			11.24.
Проверил		Ширяева Л.Н.			11.24.

182/22-07-2024-АР

"Строительство музыкальной школы на 150 мест в с Томарлы г. Атырау"(корректировка)
Местоположение: с. Томарлы г. Атырау Атырауской области

Музыкальная школа

Стадия	Лист	Листов
РП	34	

Пандус Пн-1.Стойка СТ-1. Фундамент ФМ-1. Закладная деталь МН-1. Спецификация.

ТОО "СпецСтрой Согласование" г.Актобе

Крыльцо Кр–2 по оси В

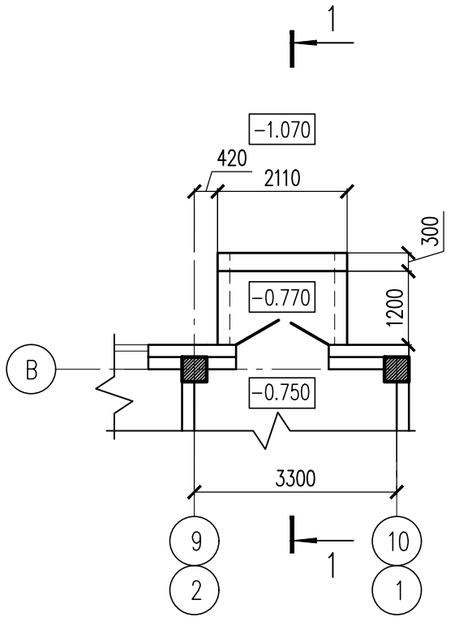

1 – 1

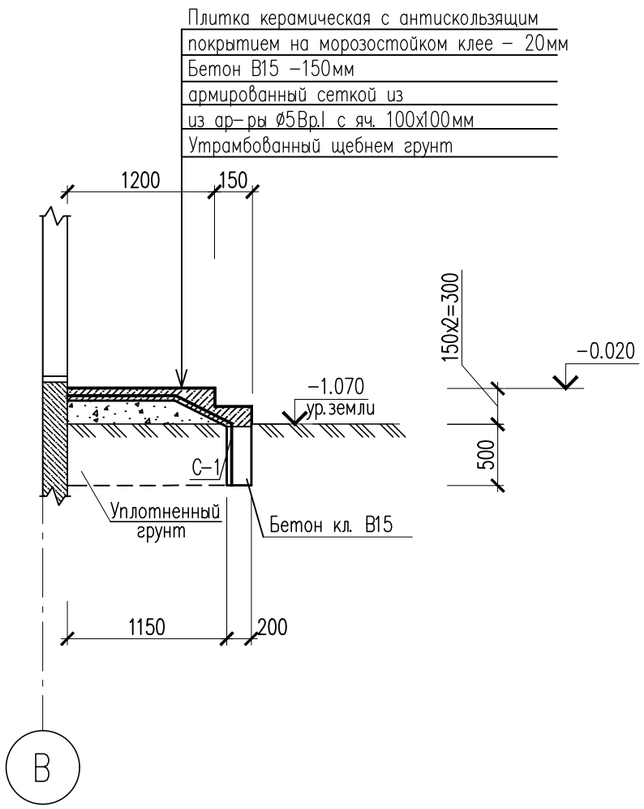

Спецификация

Поз.	Обозначение	Наименование	Кол.	Масса ед., кг.	Примеч.
		Крыльцо Кр–2	2		
		Сетка С–1			
1	ГОСТ 6727–80*	Сетка ⌀5 Вр–I	–	–	12.4
		Материалы			
		Бетон кл. В15 м3	–	–	1.1
		Керамическая плитка м2	–	–	3.8

В спецификации дан расход материалов на одно крыльцо. Всего крылец –2.

Согласовано:

Взам. инв. N

Подпись и дата

Инв. N подл.

Изм.	Кол.уч.	Лист	№ док.	Подпись	Дата
ГИП		Жапбас А.К.			11.24.
Исполнил		Нургали А.Д.			11.24.
Проверил		Ширяева Л.Н.			11.24.

182/22-07-2024-АР

"Строительство музыкальной школы на 150 мест в с Томарлы г. Атырау"(корректировка)
Местоположение: с. Томарлы г. Атырау Атырауской области

Музыкальная школа

Стадия	Лист	Листов
РП	35	

Крыльцо Кр–2.

ТОО "СпецСтрой Согласование" г.Актобе

Козырек К-1
крыльца Кр-2

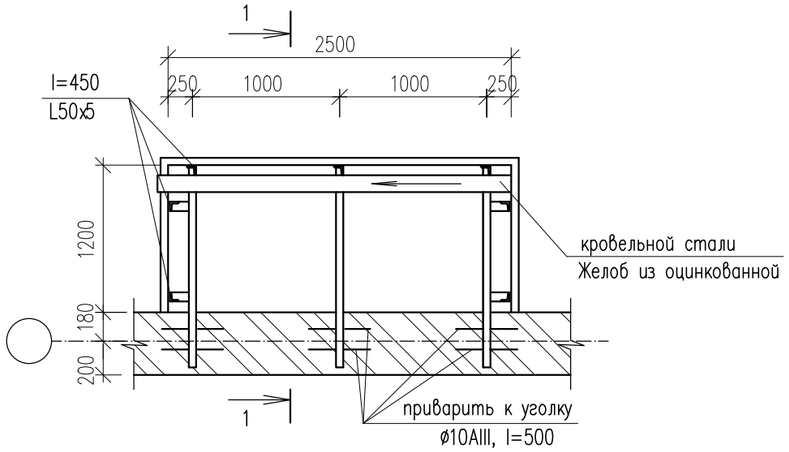

1-1

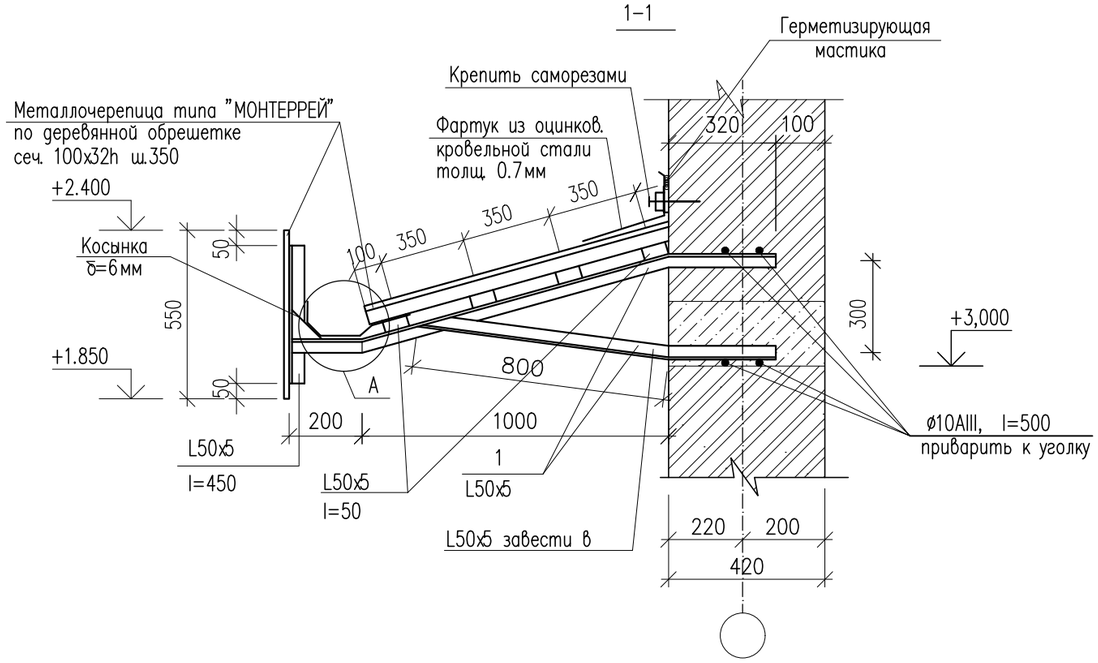

A

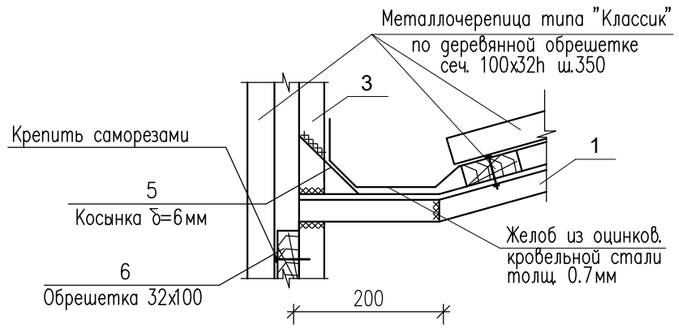

Спецификация элементов

Марка	Обозначение	Наименование	Кол. шт.	Масса ед.кг.	Приме-чание
		Козырек К-1 (расход дан на 1 шт.)	2		
1	ГОСТ 8509-93	L50x5 п.м.	10.1	3.77	38.08кг.
2	ГОСТ 8509-93	L50x5 l=150	4	0.57	2.28кг.
3	ГОСТ 8509-93	L50x5 l=450	7	1,70	11,9кг.
4	ГОСТ 34028-2016	ø10AIII(A400) l=500	12	0.31	3,72кг.
5	ГОСТ 19903-2015	-100x100x6	7	0,47	3,29 кг.
6	ГОСТ 8486-86*Е	Обрешетка 32x100 L(общ)=15п.м.	–	–	0,05м3
	ГОСТ 24045-2016	Металлочерепица	–	–	4,5 м2
	ГОСТ 14918-80*	Фартук из оцинков. кровельной стали δ =0.7мм	–	–	1.25 м2
	ГОСТ 19904-90	Желоб водосточный из оцинков. кровельной стали толщ. 0,7мм	–	–	1.50м2

Указания по производству работ

1. Обрешетка под листы металлочерепицы выполняется из антисептированных досок сечением 32x100мм с шагом 300мм.
2. В местах продольных нахлестов листов металлочерепицу рекомендуется скреплять между собой при помощи самонарезающих винтов размером 4,5(4,8)x19 мм с шагом через одну волну. В местах нахлеста листов металлочерепицы по длине рекомендуется обеспечить "перехлест" листов не не менее 200мм.
3. Сварку стальных элементов выполнять по ГОСТ 9467-75* электродами типа Э42 А. Сварные швы принять по ГОСТ 5264-80.
4. Монтажные соединения на болтах нормальной точности М12, отверстия под болты d=15мм.
5. После окончания сварочных работ металлические элементы козырьков окрасить масляной краской за 2 раза.
6. В спецификациии дан расход материалов на один козырек.

Согласовано:

Взам. инв. N

Подпись и дата

Инв. N подл.

Изм.	Кол.уч.	Лист	№ док	Подпись	Дата
ГИП		Жапбас А.К.			11.24.
Исполнил		Нургали А.Д.			11.24.
Проверил		Ширяева Л.Н.			11.24.

182/22-07-2024-АР

"Строительство музыкальной школы на 150 мест в с Томарлы г. Атырау"(корректировка)

Местоположение: с. Томарлы г. Атырау Атырауской области

Музыкальная школа

Стадия	Лист	Листов
РП	36	

Козырек К-1

ТОО "СпецСтрой Согласование" г.Актобе

Крыльцо Кр-3 по оси 10

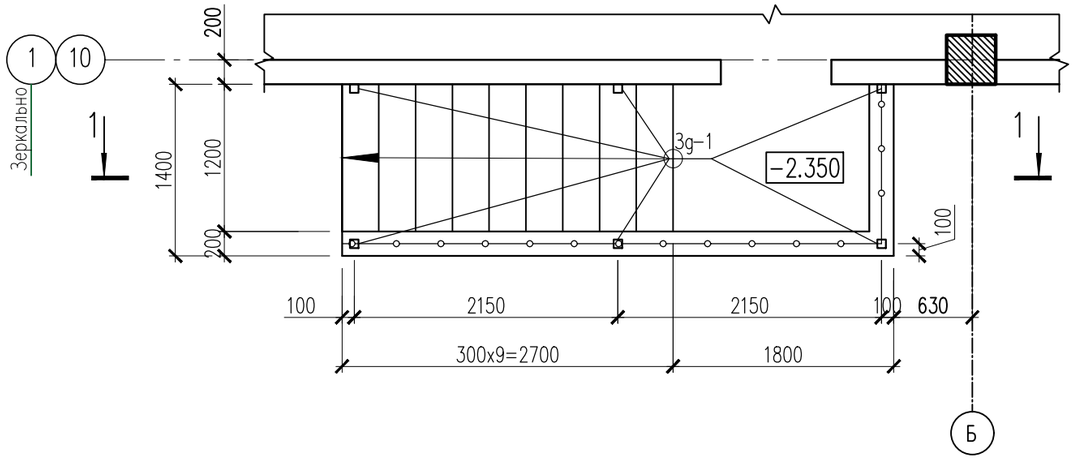

1 – 1

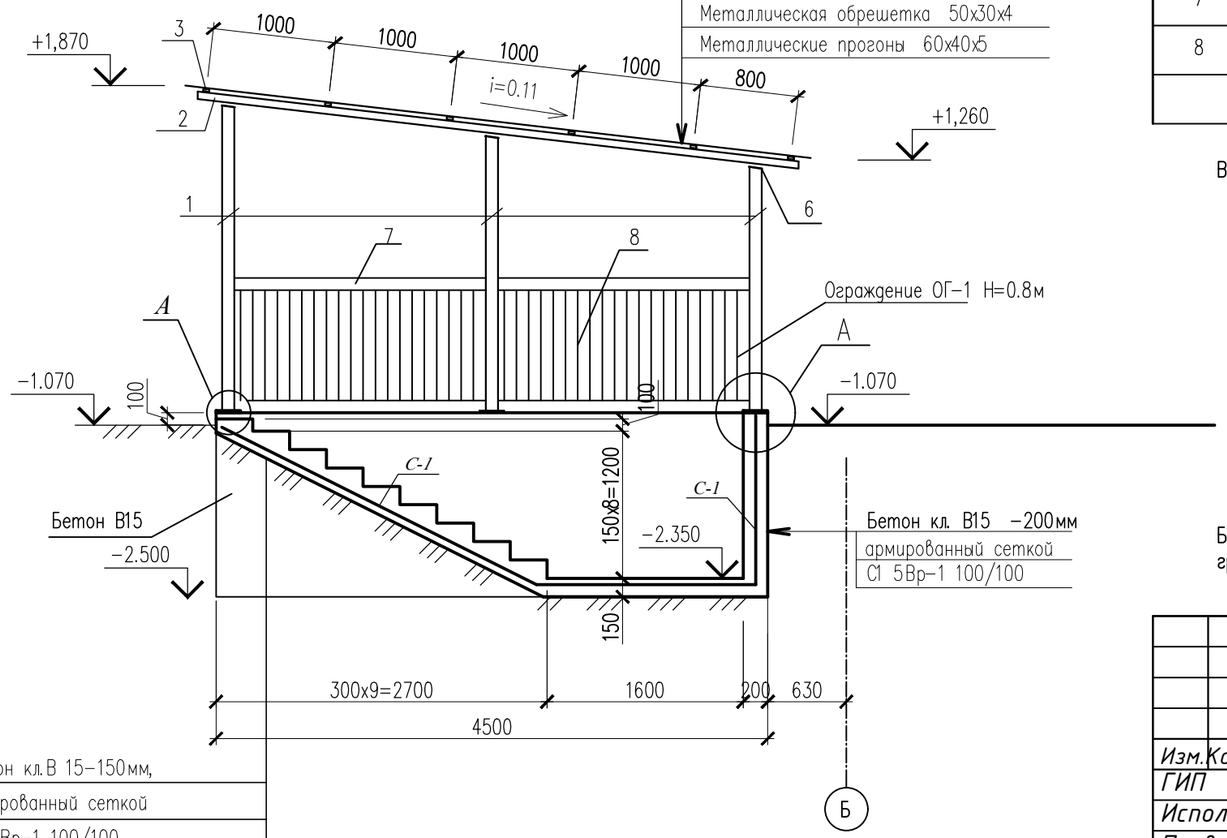

Металлочерепица типа "МОНТЕРРЕЙ"
Металлическая обрешетка 50х30х4
Металлические прогоны 60х40х5

Бетон кл.В 15-150мм,
армированный сеткой
С1 5Вр-1 100/100
подготовка из щебня -100мм
Уплотненый грунт

Спецификация конструктивных элементов

Поз.	Обозначение	Наименование	Кол.	Масса ед., кг.	Примечание
		Крыльцо Кр-3	1		
С-1	ГОСТ 23279-2012	4С $\frac{5Вр-I-100(50)}{5Вр-I-100(50)}$ м2	14.2м2	3,16	44.9
3g-1	Серия 1.400-15 в1	МН 117-5 ш.т	6	2,7	16,2
1	ГОСТ 30245-2012	Труба $\frac{100х100х5\ ГОСТ\ 30245-2012}{С245\ ГОСТ\ 27772-2015}$ м.п.	15,2	14.03	212,13
2	ГОСТ 8645-68	Труба $\frac{60х40х5\ ГОСТ\ 8645-68}{С245\ ГОСТ\ 27772-2015}$ L=4950	2	33,3	66,6
3	ГОСТ 8645-68	Труба $\frac{50х40х4\ ГОСТ\ 8645-68}{С245\ ГОСТ\ 27772-2015}$ L=1750	6	8,63	51,8
4	ГОСТ 24045-2016	Металлочерепица м2	9,25		
5		Фартук из оцинков. кровельной стали 0,7мм	3,08		
6	ГОСТ 19903-2015	Лист $\frac{6х140х140\ ГОСТ\ 19903-2015}{С235\ ГОСТ\ 27772-2015}$	6	0.92	5,52
		Материалы			
		Бетон кл. В15, м3	–		2.8м3
		Ограждение лесницы ОГ-1			
7	ГОСТ 8645-68	Труба $\frac{30х20х2.5\ ГОСТ\ 8645-68}{С245\ ГОСТ\ 27772-2015}$ м.п.	16,35	1.68	27,5
8	ГОСТ 8645-68	Труба $\frac{30х20х2.5\ ГОСТ\ 8645-68}{С245\ ГОСТ\ 27772-2015}$ L=800	51	1,50	76,5

В спецификации дан расход материалов на одно крыльцо . Всего крылец – 2.

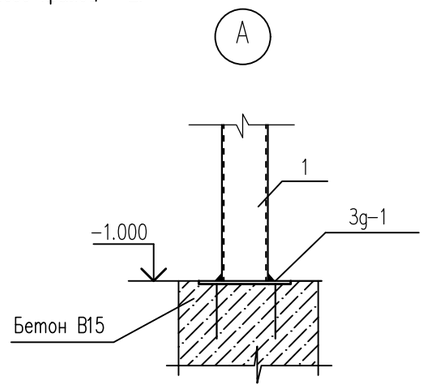

Боковые поверхности конструкций соприкасающихся с грунтом обмазать горячим битумом за 2 раза.

Изм.	Кол.уч.	Лист	№ док	Подпись	Дата
ГИП		Жапбас А.К.			11.24.
Исполнил		Нургали А.Д.			11.24.
Проверил		Ширяева Л.Н.			11.24.

182/22-07-2024-АР

"Строительство музыкальной школы на 150 мест в с Томарлы г. Атырау"(корректировка)
Местоположение: с. Томарлы г. Атырау Атырауской области

Музыкальная школа

Стадия	Лист	Листов
РП	37	

Крыльцо Кр-3

ТОО "СпецСтрой Согласование" г.Актобе

Согласовано:

Взам. инв. N

Подпись и дата

Инв. N подл.

Стойка Ст-1

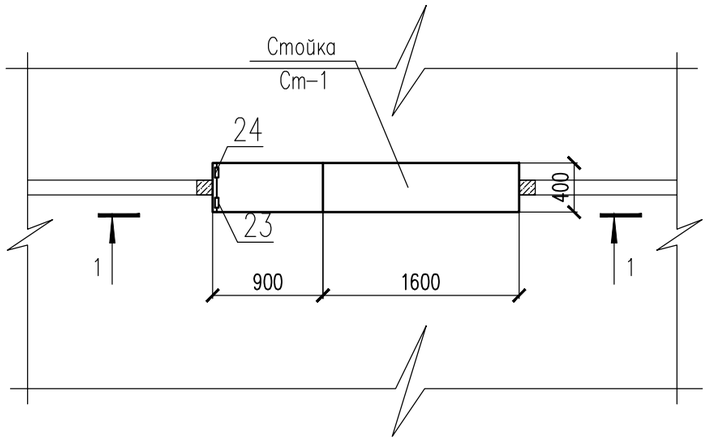

1 – 1

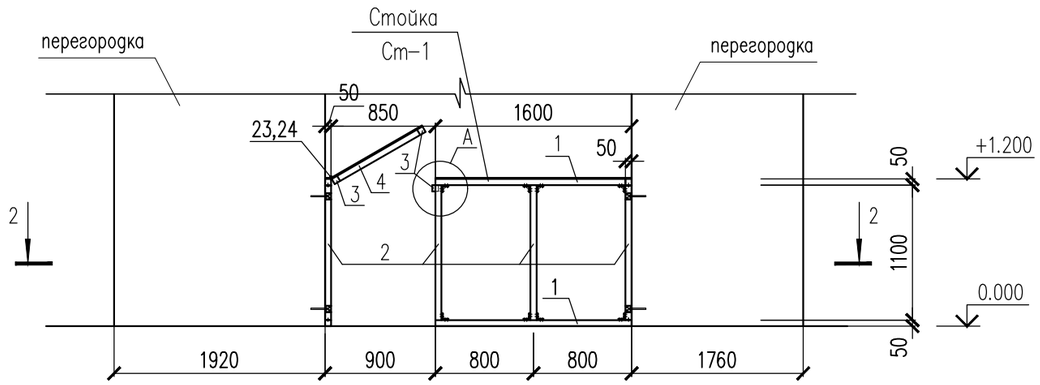

2 – 2

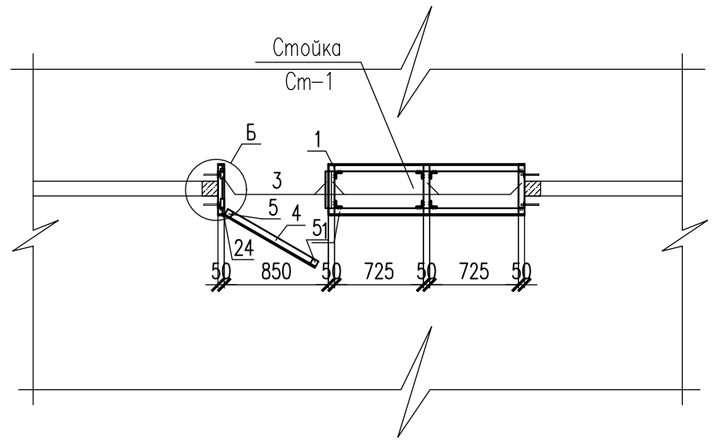

А

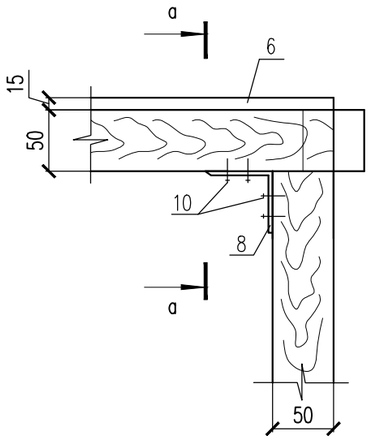

Б

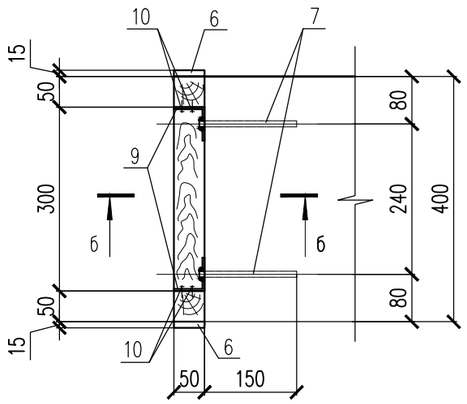

						182/22-07-2024-АР		
						"Строительство музыкальной школы на 150 мест в с Томарлы г. Атырау"(корректировка) Местоположение: с. Томарлы г. Атырау Атырауской области		
Изм.	Кол.уч.	Лист	№ док.	Подпись	Дата			
ГИП		Жапбас А.К.			11.24.	Музыкальная школа	Стадия	Лист	Листов
Исполнил		Нургали А.Д.			11.24.		РП	38	
Проверил		Ширяева Л.Н.			11.24.				
						Гардеробная стойка Ст-1. Сечение 1-1, 2-2. Узел А, Б.	ТОО "СпецСтрой Согласование" г.Актобе		

Согласовано:

Взам. инв. N

Подпись и дата

Инв. N подл.

а – а

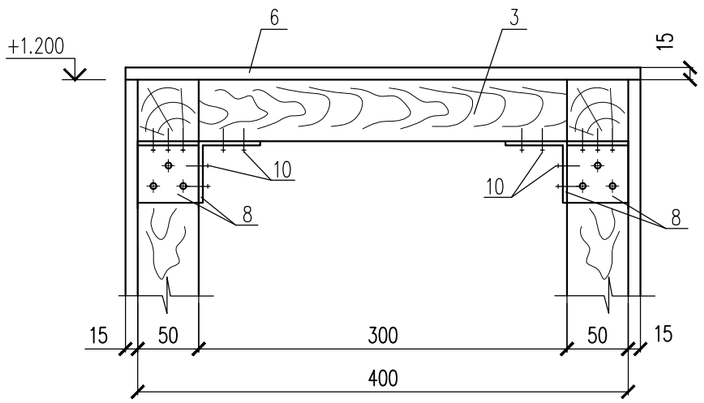

б – б

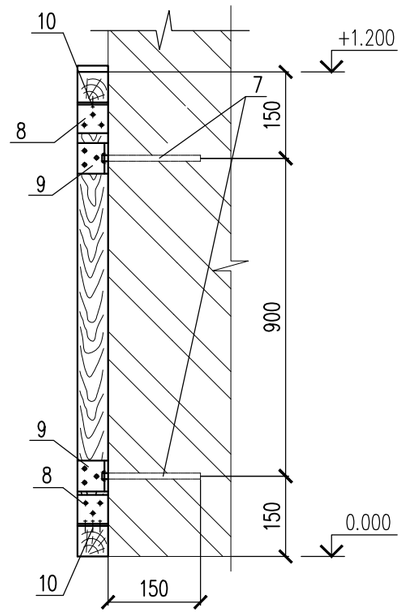

Поз. 8

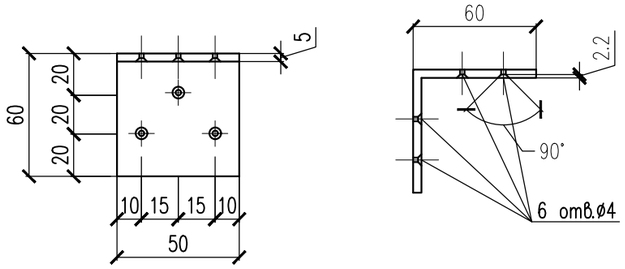

Поз. 9

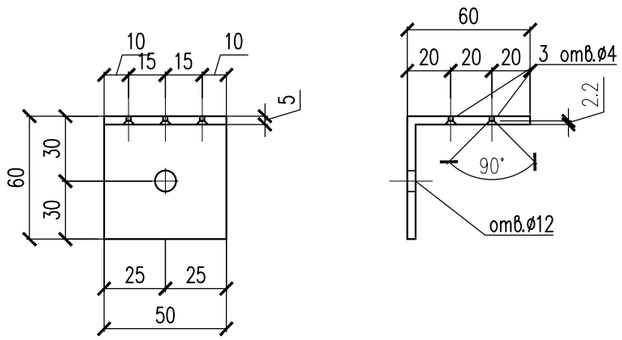

Поз.	Обозначение	Наименование	Кол.	Масса ед., кг.	Примеч.
		Стойка Ст–1	2		
1	ГОСТ 8486–86*Е	брусок 50х50 L=1600	4	0.004	0.016м3
2	ГОСТ 8486–86*Е	брусок 50х50 L=1100	8	0.0027	0.022м3
3	ГОСТ 8486–86*Е	брусок 50х50 L=300	10	0.0007	0.007м3
4	ГОСТ 8486–86*Е	брусок 50х50 L=850	4	0.0022	0.0088м3
5	ГОСТ 8486–86*Е	брусок 50х50 L=1050	2	0.0026	0.0052м3
6	ГОСТ 10632–2007	ДСП. П–1 толщ. 15мм м2	7.0		
7	ГОСТ 34028–2016	Ерш ø10III(А400) L=120	8	0.07	0.56кг
8	ГОСТ 103–2006	Уголок 60х5 L=50	36	0.24	8.64кг
9	ГОСТ 103–2006	Уголок 60х5 L=50	8	0.24	1.92кг
10	ГОСТ 1145–80	Шуруп 4х30	220	0.00647	1.42кг
11	ГОСТ 5088–2005	Петля ПН1–85 П	1		
12	ГОСТ 5088–2005	Петля ПН1–85 Л	3		

Согласовано:

Взам. инв. N

Подпись и дата

Инв. N подл.

Изм.	Кол.уч.	Лист	№ док	Подпись	Дата
ГИП		Жапбас А.К.			11.24.
Исполнил		Нургали А.Д.			11.24.
Проверил		Ширяева Л.Н.			11.24.

182/22-07-2024-АР

"Строительство музыкальной школы на 150 мест в с Томарлы г. Атырау"(корректировка)

Местоположение: с. Томарлы г. Атырау Атырауской области

Музыкальная школа

Стадия	Лист	Листов
РП	39	

Гардеробная стойка Ст–1 Сечение а–а, б–б. Поз.8, 9. Спецификация материалов.

ТОО "СпецСтрой Согласование" г.Актобе

План эстрады пом. 26

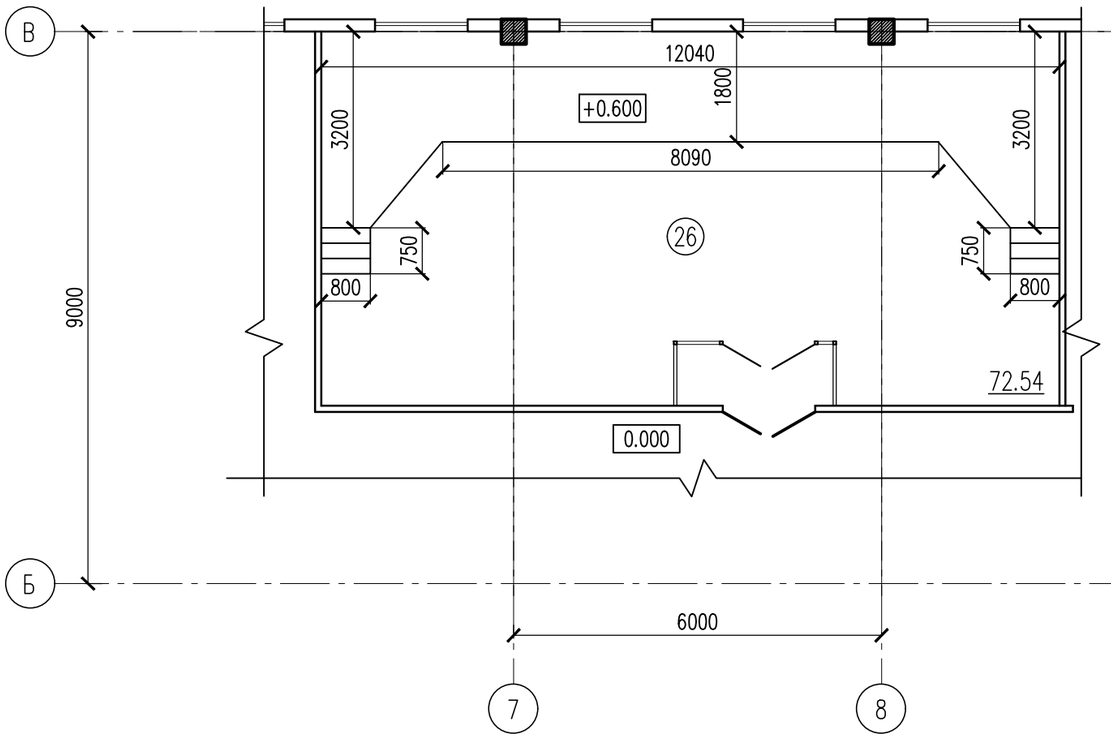

Конструктивная схема эстрады

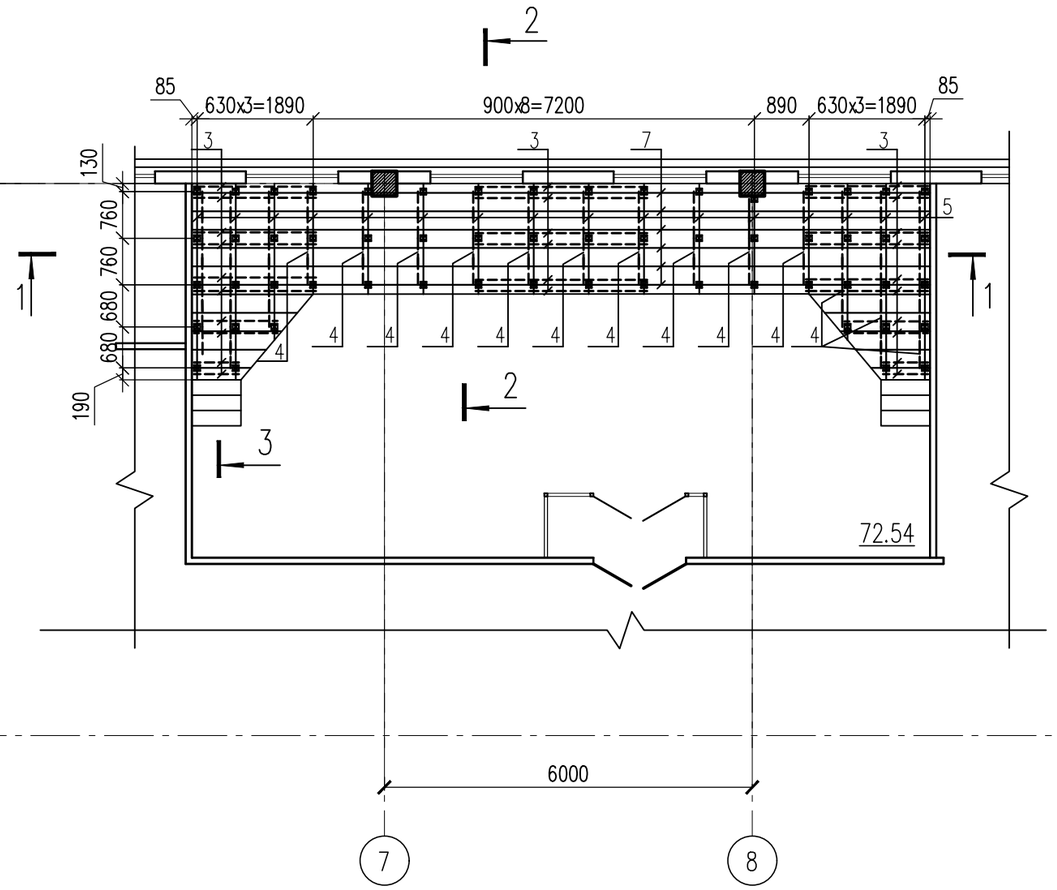

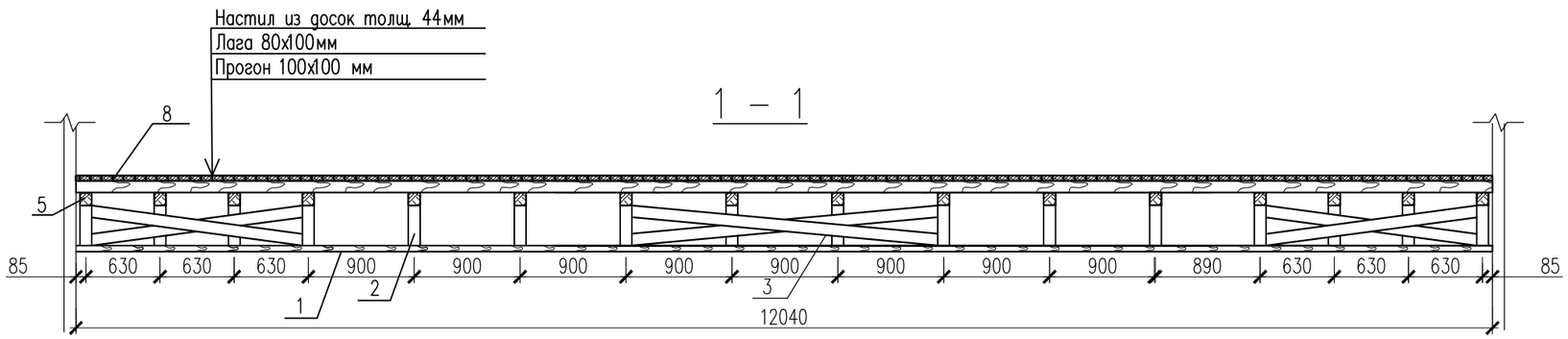

Согласовано:

Взам. инв. N

Подпись и дата

Инв. N подл.

Изм.	Кол.уч.	Лист	№ док	Подпись	Дата
ГИП		Жапбас А.К.			11.24.
Исполнил		Нургали А.Д.			11.24.
Проверил		Ширяева Л.Н.			11.24.

182/22-07-2024-АР

"Строительство музыкальной школы на 150 мест в с Томарлы г. Атырау"(корректировка)
Местоположение: с. Томарлы г. Атырау Атырауской области

Музыкальная школа

Стадия	Лист	Листов
РП	40	

План эстрады пом. 26.
Конструктивная схема эстрады

ТОО "СпецСтрой Согласование" г.Актобе

2 – 2

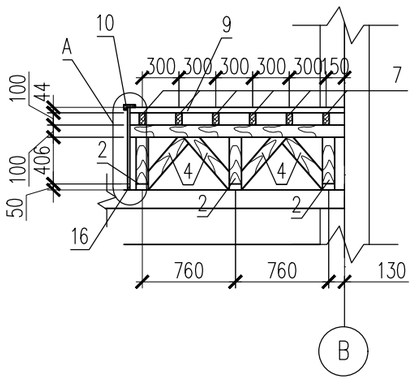

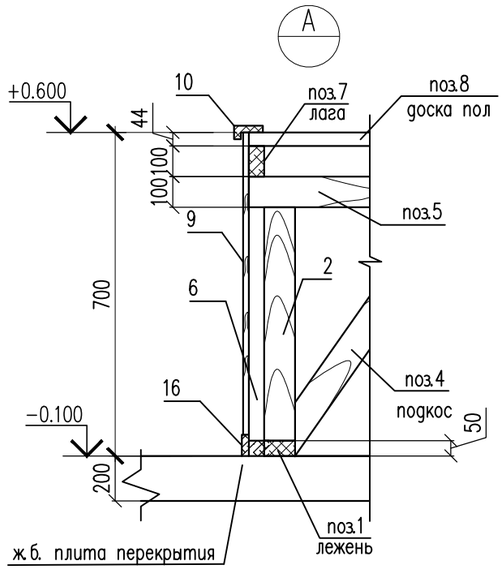

3 – 3

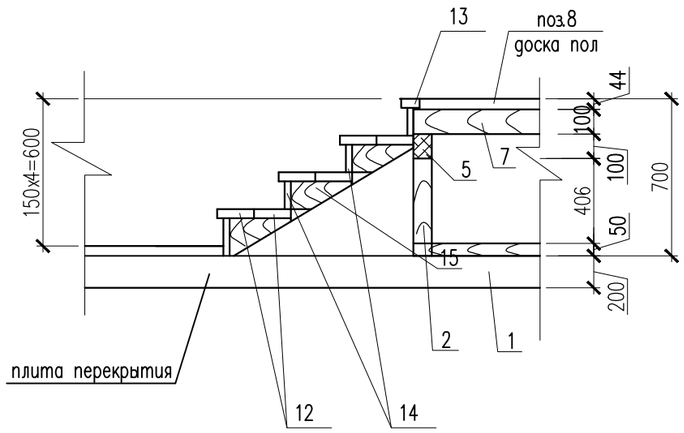

Спецификация элементов

Поз.	Обозначение	Наименование	Кол.	Масса ед., кг.	Примеч. м3.
1	ГОСТ 8486–86*Е	Лежень 100х50 м.п.	35.9	–	0.18
2	ГОСТ 8486–86*Е	Стойка 100х100 L=406	58	–	0.235
3	ГОСТ 8486–86*Е	Раскос 100х30 Lобщ.=49.2мп	–	–	0.15
4	ГОСТ 8486–86*Е	Подкос 100х30 L=600мм	84	0.0018	0.15
5	ГОСТ 8486–86*Е	Прогон 100х100 п.м	35.9	–	0.36
6	ГОСТ 8486–86*Е	Брус монтажный 50х50 м.п.	18.0	–	0.045
7	ГОСТ 8486–86*Е	Лага 80х100 L= 87.1п.м	–	–	0.7м3
8	ГОСТ 8486–86*Е	Доска половая толщ. 44мм, S=25.6м2	–	–	1.13м3
9	ГОСТ 8486–86*Е	Щит эстрады толщ.19 7.1м2	–	–	0.134
10	ГОСТ 8486–86*Е	Накладка 94х44 м.п.	11.75	–	0.049
11	ГОСТ 8486–86*Е	Тетива лест. марша брус 44х200 L=1620	8	0.0143	0.114
12	ГОСТ 8486–86*Е	Проступь 150х37 L=900	12	0.005	0.06
13	ГОСТ 8486–86*Е	Проступь 75х37 L=900	2	0.0025	0.005
14	ГОСТ 8486–86*Е	Лобовая доска 113х25 L=900	8	0.0025	0.02
15	ГОСТ 8486–86*Е	Доска 113х40 L=250	12	0.001	0.012
16	ГОСТ 8486–86*Е	Плинтус 19х69 м.п.	30.2	–	0.041
		Итого древесины:			3.386м3

1. Все деревянные конструкции подвергнуть огнезащитной обработке, согласно п.3.35 СНиП РК 2.02–05–2002г. "Пожарная безопасность зданий и сооружений". Качество огнезащитной обработки должно быть таким, чтобы потеря массы огнезащищенной древесины при испытании по СТ СЭВ 4686–84 не превышала 25%. Материалом для защиты деревянных конструкций от возгорания посредством глубокой пропитки является смесь буры с борной кислотой в соотношении 1,5:1.

Антикоррозийную защиту деревянных конструкций предусмотреть согласно СП РК 2.01–101–2013г. "Защита строительных конструкций от коррозии."

2. Лежень(поз.1) уложить на прокладку из двух слоев рубероида.

Согласовано:

Взам. инв. N

Подпись и дата

Инв. N подл.

Изм.	Кол.уч.	Лист	№ док	Подпись	Дата
ГИП		Жапбас А.К.			11.24.
Исполнил		Нургали А.Д.			11.24.
Проверил		Ширяева Л.Н.			11.24.

182/22-07-2024-АР

"Строительство музыкальной школы на 150 мест в с Томарлы г. Атырау"(корректировка)

Местоположение: с. Томарлы г. Атырау Атырауской области

Музыкальная школа

Стадия	Лист	Листов
РП	41	

Эстрада пом. 26. Разрез 1–1, 2–2, 3–3. Узел А. Спецификация элементов.

ТОО "СпецСтрой Согласование" г.Актобе

План эстрады актового зала.

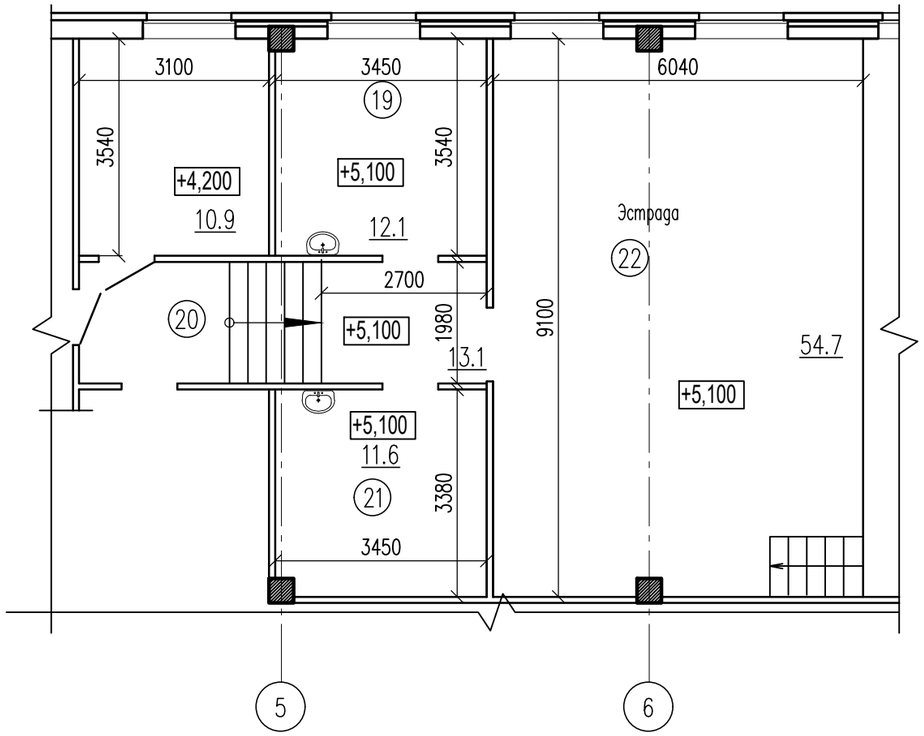

Конструктивная схема эстрады

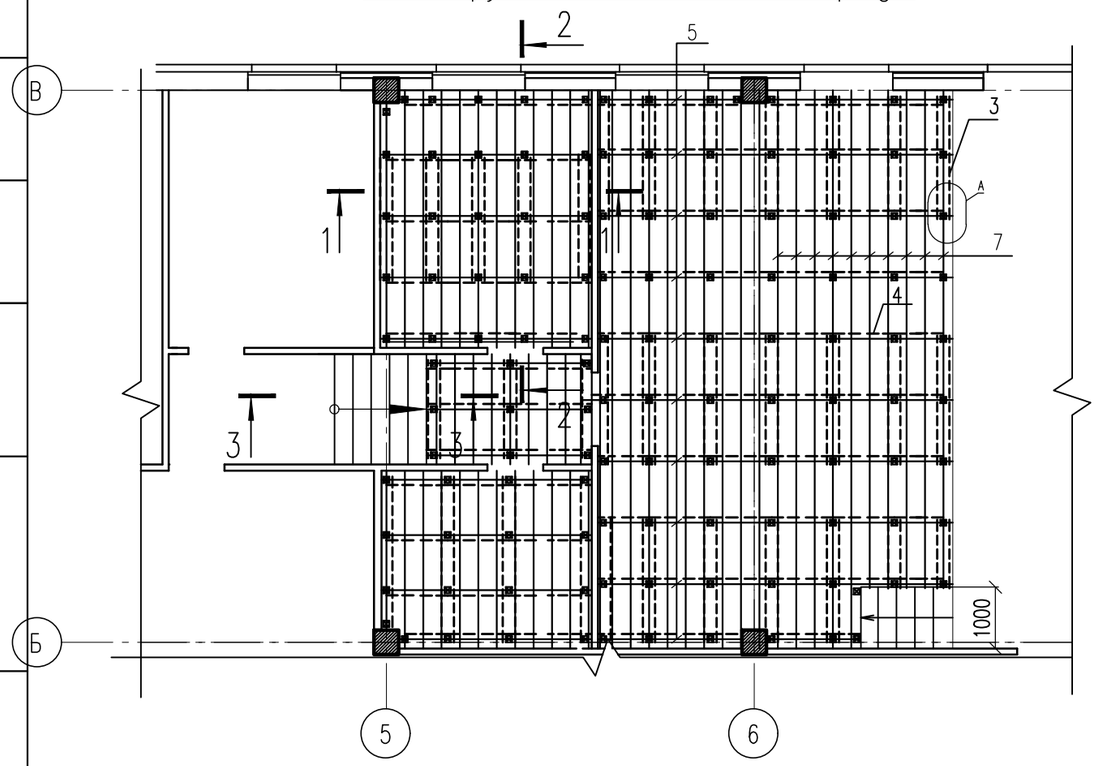

1 – 1

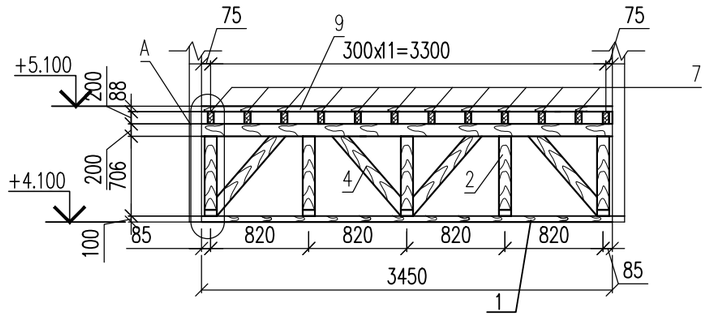

2 – 2

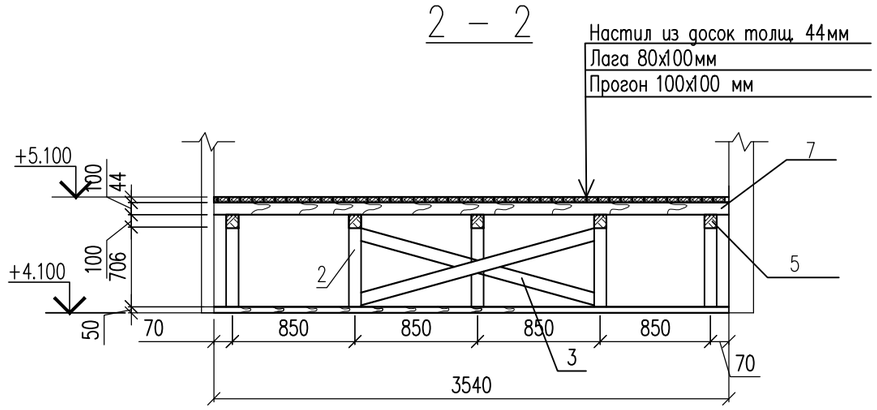

Согласовано:

Взам. инв. N

Подпись и дата

Инв. N подл.

						182/22-07-2024-АР		
						"Строительство музыкальной школы на 150 мест в с Томарлы г. Атырау"(корректировка) Местоположение: с. Томарлы г. Атырау Атырауской области		
Изм.	Кол.уч.	Лист	№ док.	Подпись	Дата			
ГИП		Жапбас А.К.			11.24.	Музыкальная школа	Стадия	Лист	Листов
Исполнил		Нургали А.Д.			11.24.		РП	42	
Проверил		Ширяева Л.Н.			11.24.				
						План эстрады актового зала. Конструктивная схема эстрады. Разрез 1–1, 2–2	ТОО "СпецСтрой Согласование" г.Актобе		

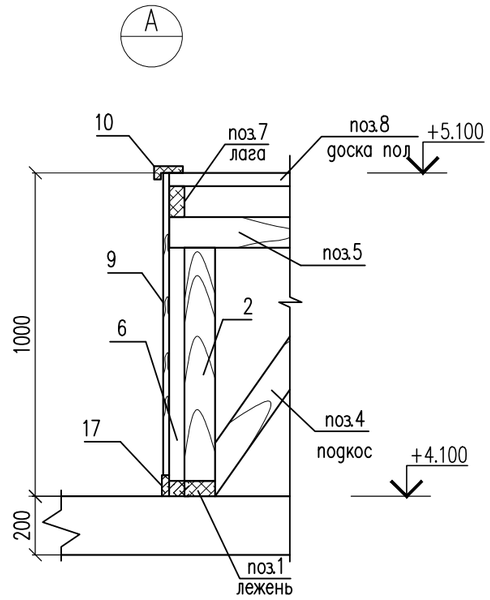

3 – 3

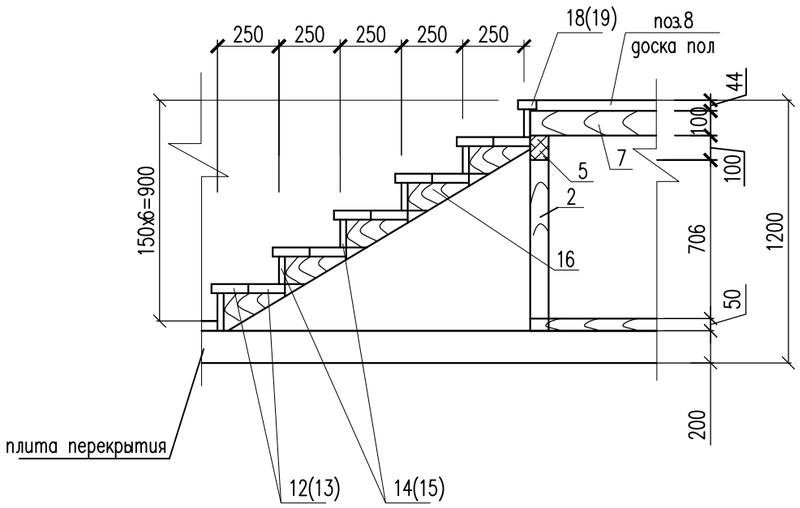

Спецификация элементов

Поз.	Обозначение	Наименование	Кол.	Масса ед., кг.	Примеч., м3
1	ГОСТ 8486-86*Е	Лежень 100х50 м.п.	98.05	–	0.49
2	ГОСТ 8486-86*Е	Стойка 100х100 L=706	122	0.007	0.86
3	ГОСТ 8486-86*Е	Раскос 100х30 Lобщ.=120.4мп	–	–	0.36
4	ГОСТ 8486-86*Е	Подкос 100х30 L=1100	190	0.0033	0.627
5	ГОСТ 8486-86*Е	Прогон 100х100 п.м	98.05	–	0.98
6	ГОСТ 8486-86*Е	Брус монтажный 50х50 м.п.	18.0	–	0.045
7	ГОСТ 8486-86*Е	Лага 80х100 Lобщ.=277.4мп	–	–	2.22
8	ГОСТ 8486-86*Е	Доска половая толщ.44 м2	83.8	–	3.7
9	ГОСТ 8486-86*Е	Щит эстрады 94х19 м.п.	–	–	0.15
10	ГОСТ 8486-86*Е	Накладка 94х44 м.п.	9.1	0.004136	0.0376
11	ГОСТ 8486-86*Е	Тетива лест. марша брус 44х200 L=1620	4	0.0143	0.057
12	ГОСТ 8486-86*Е	Проступь 150х37 L=1980	10	0.011	0.11
13	ГОСТ 8486-86*Е	Проступь 150х37 L=1000	10	0.006	0.06
14	ГОСТ 8486-86*Е	Лобовая доска 113х25 L=1980	6	0.006	0.036
15	ГОСТ 8486-86*Е	Лобовая доска 113х25 L=1000	6	0.0028	0.017
16	ГОСТ 8486-86*Е	Доска 113х40 L=250	20	0.0011	0.022
17	ГОСТ 8486-86*Е	Плинтус 19х69 Lобщ.=54.0м.п.	–	–	0.07
18	ГОСТ 8486-86*Е	Проступь 75х37 L=1980	1	0.055	0.0055
19	ГОСТ 8486-86*Е	Проступь 75х37 L=1000	1	0.003	0.003
		Итого древесины:			9.85 м3

1. Все деревянные конструкции подвергнуть огнезащитной обработке, согласно п.3.35 СНиП РК 2.02-05-2002. "Пожарная безопасность зданий и сооружений". Качество огнезащитной обработки должно быть таким, чтобы потеря массы огнезащищенной древесины при испытании по СТ СЭВ 4686-84 не превышала 25%. Материалом для защиты деревянных конструкций от возгорания посредством глубокой пропитки является смесь буры с борной кислотой в соотношении 1,5:1.

Антикоррозийную защиту деревянных конструкций предусмотреть согласно СП РК 2.01-101-2013. "Защита строительных конструкций от коррозии."

2. Лежень (поз.1) уложить на прокладку из двух слоев рубероида.

Согласовано:

Взам. инв. N

Подпись и дата

Инв. N подл.

Изм.	Кол.уч.	Лист	№ док.	Подпись	Дата
ГИП		Жапбас А.К.			11.24.
Исполнил		Нургали А.Д.			11.24.
Проверил		Ширяева Л.Н.			11.24.

182/22-07-2024-АР

"Строительство музыкальной школы на 150 мест в с Томарлы г. Атырау"(корректировка)

Местоположение: с. Томарлы г. Атырау Атырауской области

Музыкальная школа

Стадия	Лист	Листов
РП	43	

Эстрада актового зала. Разрез 3-3. Узел А. Спецификация элементов.

ТОО "СпецСтрой Согласование" г.Актобе

План пола в пом. 24, 25.

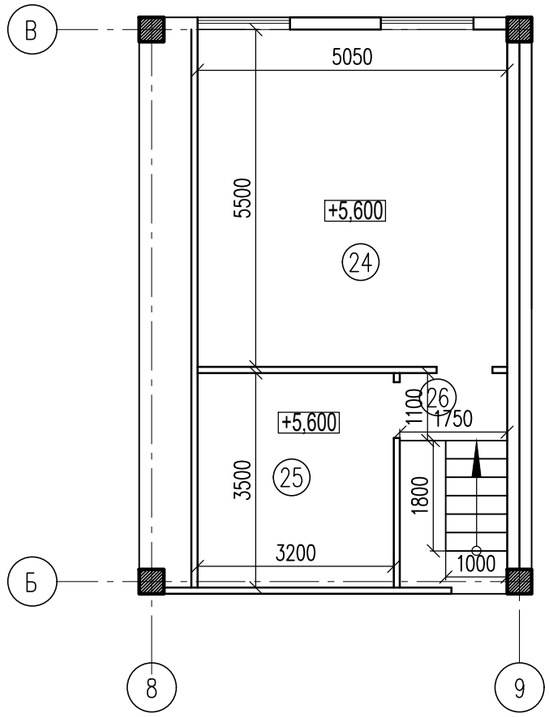

Конструктивная схема пола

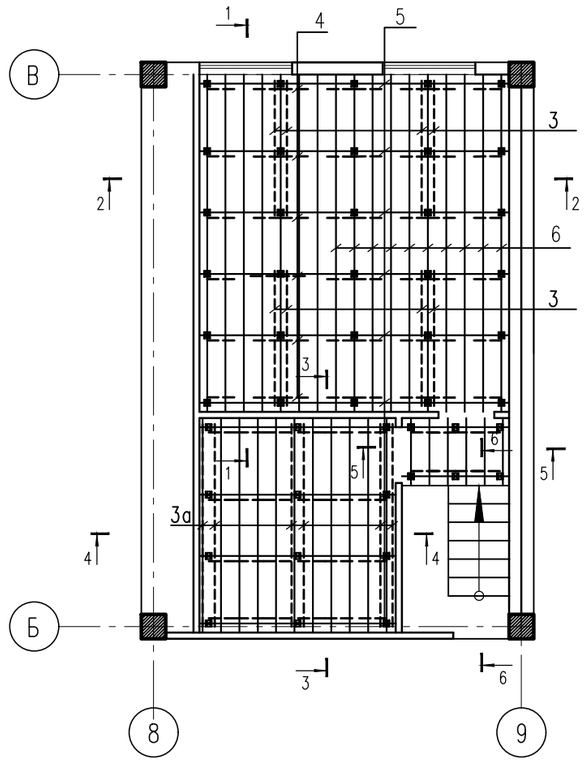

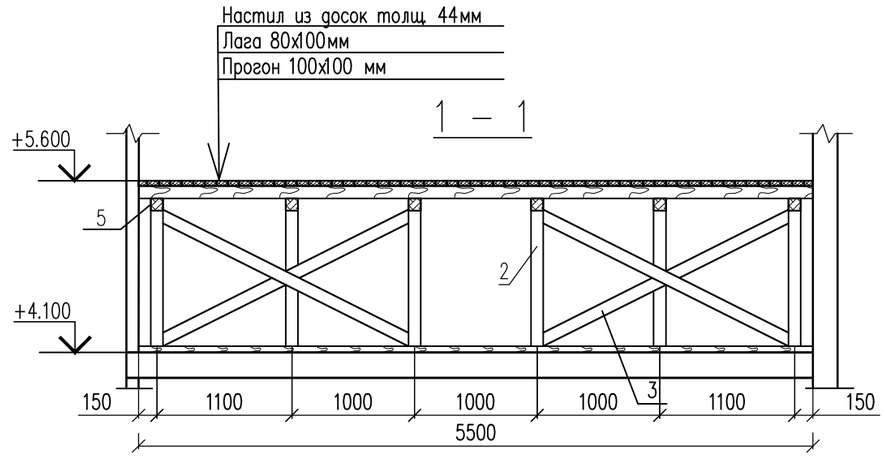

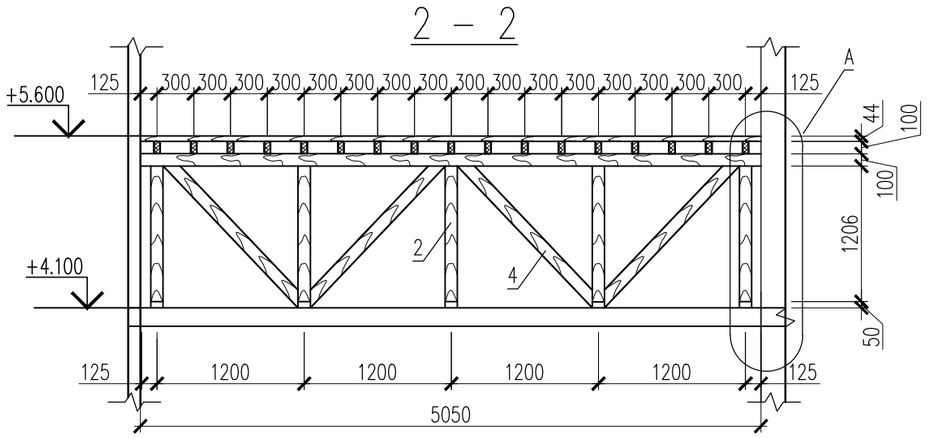

Согласовано:

Взам. инв. N

Подпись и дата

Инв. N подл.

Изм.	Кол.уч.	Лист	№ док	Подпись	Дата
ГИП		Жапбас А.К.			11.24.
Исполнил		Нургали А.Д.			11.24.
Проверил		Ширяева Л.Н.			11.24.

182/22-07-2024-АР

"Строительство музыкальной школы на 150 мест в с Томарлы г. Атырау"(корректировка)

Местоположение: с. Томарлы г. Атырау Атырауской области

Музыкальная школа	Стадия	Лист	Листов
	РП	44	

План пола в пом. 24, 25. Конструктивная схема пола. Разрез 1–1, 2–2

ТОО "СпецСтрой Согласование" г.Актобе

3–3

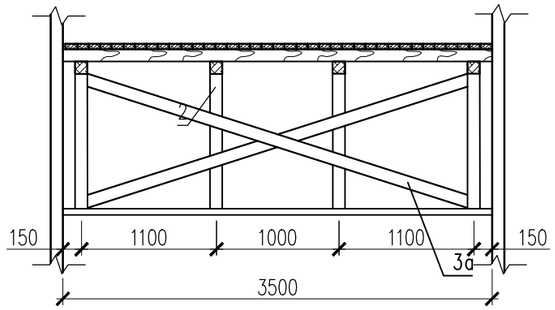

5–5

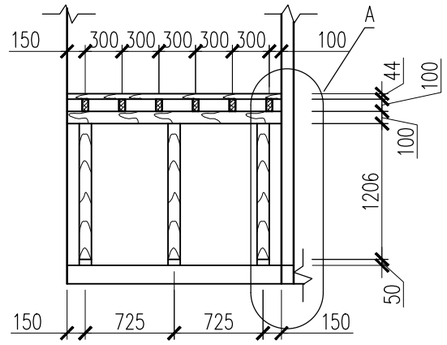

4–4

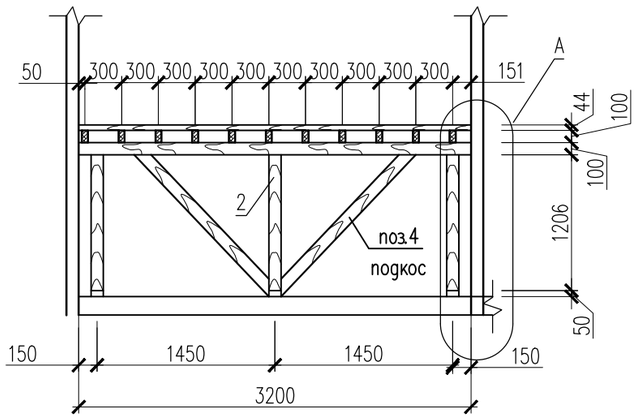

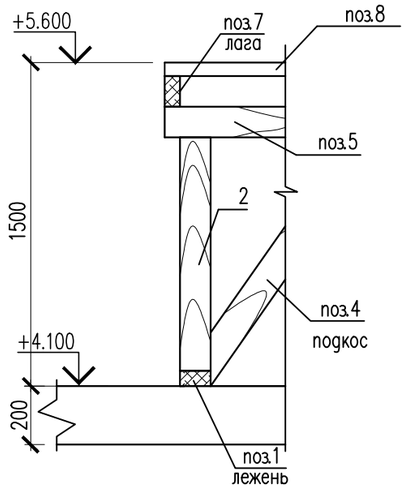

6–6

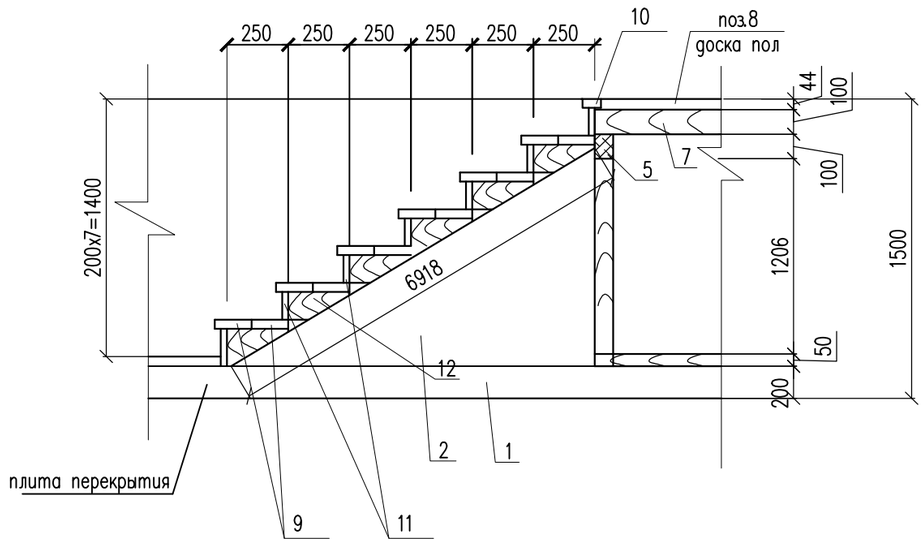

Спецификация элементов

Поз.	Обозначение	Наименование	Кол.	Масса ед., кг.	Примеч.
1	ГОСТ 8486–86*Е	Лежень 100х50 м.п.	46.6	–	0.233
2	ГОСТ 8486–86*Е	Стойка 100х100 L=1206	48	0.012	0.58
3	ГОСТ 8486–86*Е	Раскос 100х30 L=2200	8	0.0066	0.0528
3а	ГОСТ 8486–86*Е	Раскос 100х30 L=3250	6	0.0098	0.0588
4	ГОСТ 8486–86*Е	Подкос 100х30 L=1600	74	0.0048	0.36
5	ГОСТ 8486–86*Е	Прогон 100х100 п.м	46.6	–	0.466
6	ГОСТ 8486–86*Е	Тетива лест. марша брус 44х200 L=2300	2	0.02	0.04
7	ГОСТ 8486–86*Е	Лага 80х100 п.м	138.6	–	1.11
8	ГОСТ 8486–86*Е	Доска половая толщ.44 м2	41.0	–	1.8
9	ГОСТ 8486–86*Е	Проступь 150х37 L=1000	12	0.006	0.072
10	ГОСТ 8486–86*Е	Проступь 75х37 L=1000	1	0.0028	0.0028
11	ГОСТ 8486–86*Е	Лобовая доска 113х25 L=1000	6	0.0028	0.017
12	ГОСТ 8486–86*Е	Доска 113х40 L=250	12	0.0011	0.013
13	ГОСТ 8486–86*Е	Плинтус 19х69 м.п.	36.6	–	0.048
14	ГОСТ 8486–86*Е	Брус монтажный 50х50 м.п.	9	0.0025	0.0225
15		Итого древесины:			4.88 м3

1. Все деревянные конструкции подвергнуть огнезащитной обработке, согласно п.3.35 СНиП РК 2.02–05–2002г. "Пожарная безопасность зданий и сооружений". Качество огнезащитной обработки должно быть таким, чтобы потеря массы огнезащищенной древесины при испытании по СТ СЭВ 4686–84 не превышала 25%. Материалом для защиты деревянных конструкций от возгорания посредством глубокой пропитки является смесь буры с борной кислотой в соотношении 1,5:1.

Антикоррозийную защиту деревянных конструкций предусмотреть согласно СП РК 2.01–101–2013г. "Защита строительных конструкций от коррозии."

2. Лежень(поз.1) уложить на прокладку из двух слоев рубероида.

Изм.	Кол.уч.	Лист	№ док	Подпись	Дата
ГИП		Жапбас А.К.			11.24.
Исполнил		Нургали А.Д.			11.24.
Проверил		Ширяева Л.Н.			11.24.

182/22-07-2024-АР

"Строительство музыкальной школы на 150 мест в с Томарлы г. Атырау"(корректировка)

Местоположение: с. Томарлы г. Атырау Атырауской области

Музыкальная школа

Стадия	Лист	Листов
РП	45	

Полы в пом. 24,25.Разрез 3–3, 4–4, 5–5, 6–6. Узел А. Спецификация элементов.

ТОО "СпецСтрой Согласование" г.Актобе

Согласовано:

Взам. инв. N

Подпись и дата

Инв. N подл.

Дверь металлическая ДМ-1
Металлическая коробка

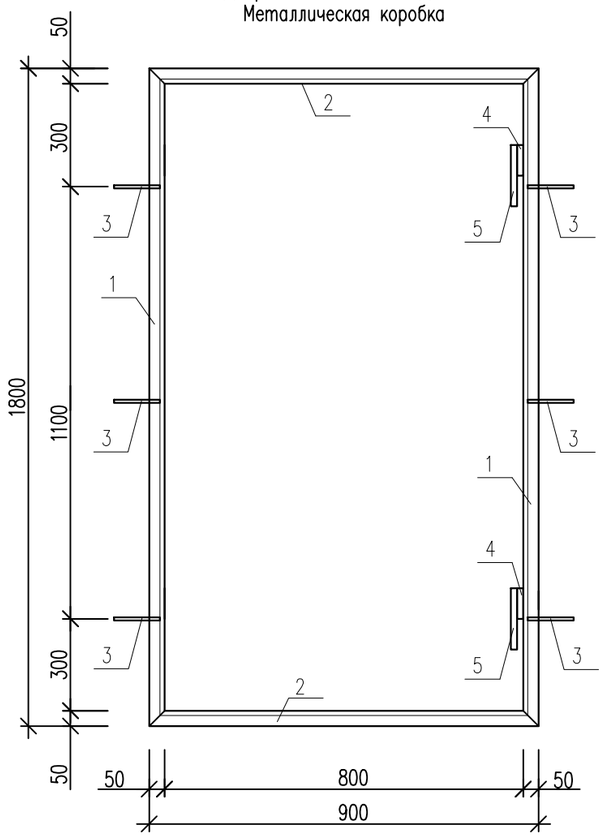

1-1

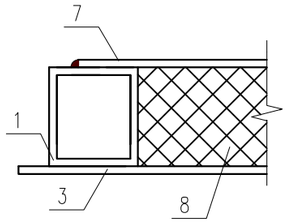

Поз. 6

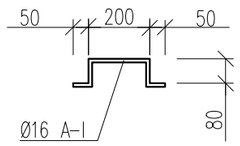

Дверь металлическая ДМ-1
(Полотно)

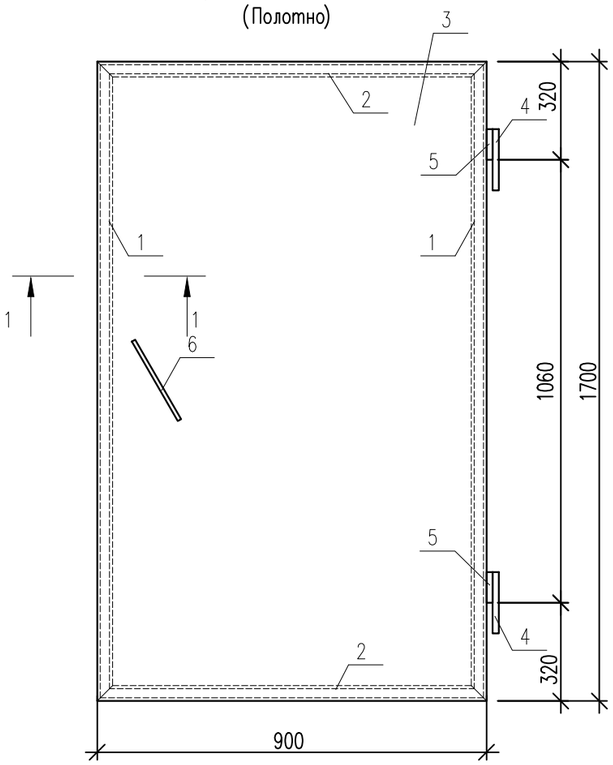

Спецификация конструктивных элементов

Поз.	Обозначение	Наименование	Кол. шт.	Масса ед., кг	Примечание
		Дверь металлическая ДМ-1		60.77	
		Металлическая коробка		24.32	
1	ГОСТ 8509-93	Уголок 50х50х5 ГОСТ 8509-93 / С235 ГОСТ 27772-2015 L=1800	2	6.8	13.6
2	ГОСТ 8509-93	Уголок 50х50х5 ГОСТ 8509-93 / С235 ГОСТ 27772-2015 L=900	2	3.39	6.78
3	ГОСТ 103-2006	Полоса 80х6 ГОСТ 103-2006 / С235 ГОСТ 27772-2015 L=150	6	0.57	3.42
4	ГОСТ 103-2006	Полоса 11х5 ГОСТ 103-2006 / С235 ГОСТ 27772-2015 L=100	4	0.04	0.16
5	ГОСТ 10704-91	Труба 20х2 ГОСТ 10704-91 / С235 ГОСТ 27772-2015 L=100	4	0.09	0.36
		Полотно ДМ-1		43.46	
1	ГОСТ 8639-82	Труба 30х30х3 ГОСТ 8639-82 / С235 ГОСТ 27772-2015 L=1700	2	4.1	8.2
2	ГОСТ 8639-82	Труба 30х30х3 ГОСТ 8639-82 / С235 ГОСТ 27772-2015 L=900	2	2.175	4.35
3	ГОСТ 19903-2015	Лист 2х800х1700 ГОСТ 19903-2015 / С235 ГОСТ 27772-2015	1	21.35	21.35
4	ГОСТ 5781-82*	ø12 А-III L=200	4	0.18	0.72
5	ГОСТ 103-2006	Полоса 11х5 ГОСТ 103-2006 / С235 ГОСТ 27772-2015 L=100	4	0.04	0.16
6	ГОСТ 5781-82*	ø16 А-III L=460	1	0.73	0.73
7	ГОСТ 19903-2015	Лист 1х750х1350 ГОСТ 19903-2015 / С235 ГОСТ 27772-2015	1	7.95	7.95
8		Пенополистирол м3	1.12		

1. Металлическую дверь ДМ-1 с коробкой окрасить масляной краской за 2 раза

Изм.	Кол.уч.	Лист	№ док.	Подпись	Дата
ГИП		Жапбас А.К.			11.24.
Исполнил		Нургали А.Д.			11.24.
Проверил		Ширяева Л.Н.			11.24.

182/22-07-2024-АР

"Строительство музыкальной школы на 150 мест в с Томарлы г. Атырау"(корректировка)
Местоположение: с. Томарлы г. Атырау Атырауской области

Музыкальная школа

Стадия	Лист	Листов
РП	46	

Дверь металлическая ДМ-1

ТОО "СпецСтрой Согласование" г.Актобе

Согласовано

Взам. инв. N

Подп. и дата

Инв. N подл.

Копировал

Формат А3

1 Карниз крыши

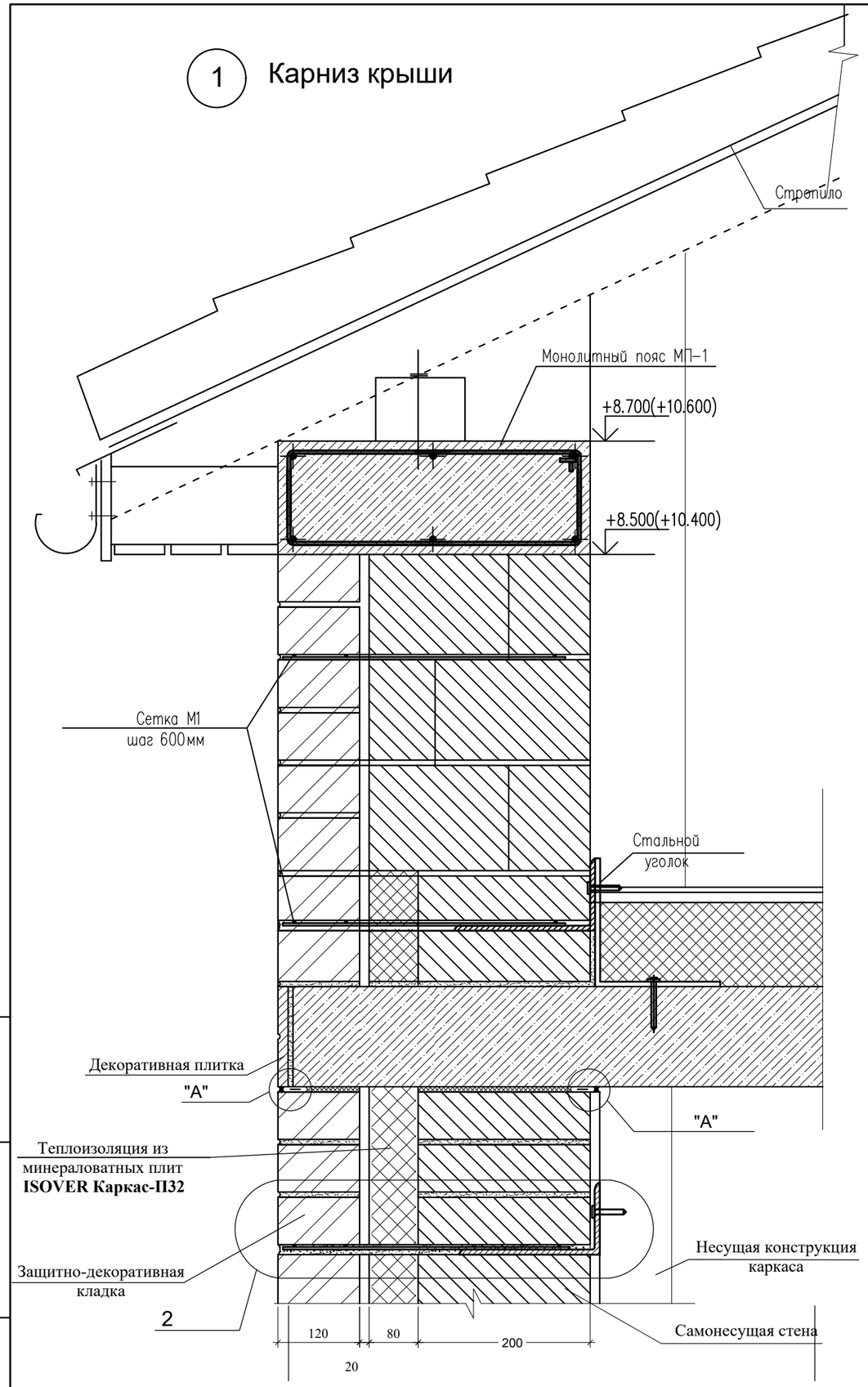

2 Сопряжение стены с междуэтажным перекрытием

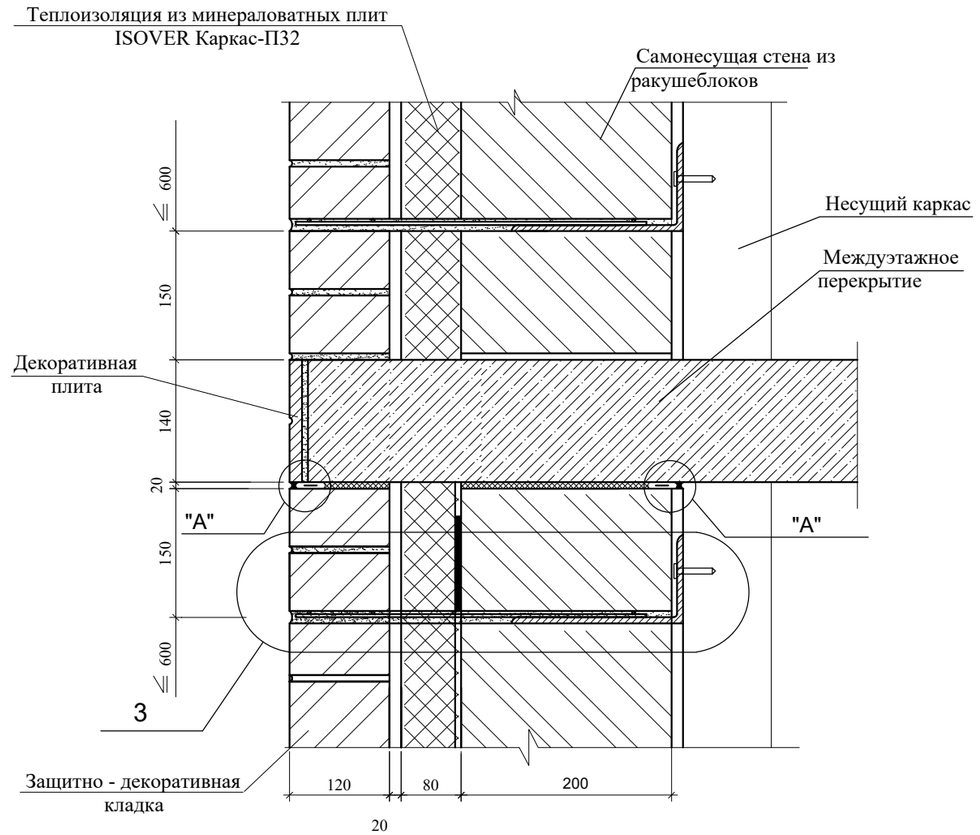

						182/22-07-2024-АР		
						"Строительство музыкальной школы на 150 мест в с Томарлы г. Атырау"(корректировка)		
Изм.	Кол.уч.	Лист	№ док	Подпись	Дата	Местоположение: с. Томарлы г. Атырау Атырауской области		
ГИП		Жапбас А.К.			11.24.	Музыкальная школа	Стадия	Лист	Листов
Исполнил		Нургали А.Д.			11.24.		РП	47	
Проверил		Ширяева Л.Н.			11.24.				
						Узлы стен.	ТОО "СпецСтрой Согласование" г.Актобе		

Взам. инв. N | Подпись и дата | Инв. N подл.

3 Сопряжение стены с каркасом

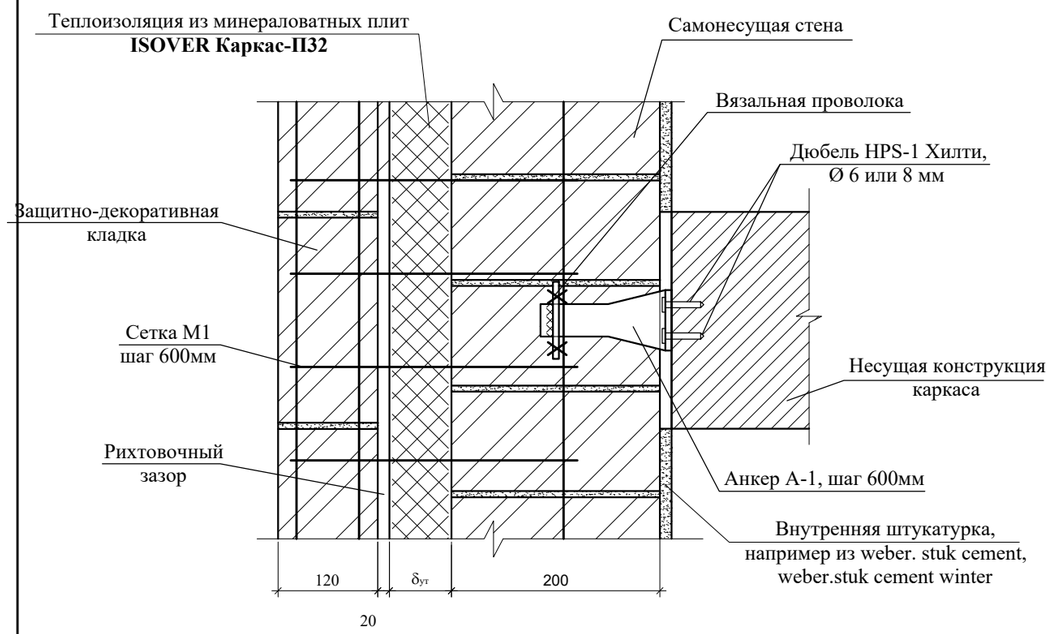

Спецификация

Поз.	Обозначение	Наименование	Кол. шт.	Масса ед., кг	Примечание
		Анкер А1	352	0.037	13.02
		ø6AIII (A400)I , L=150мм	1	0.03	0.03
	ГОСТ 19903-2015	лист 3х80I , L=180мм	1	0.034	0.034
		Сетка М1			
	ГОСТ 6727-80	ø3 Вр	-	-	190.5кг
	ГОСТ 6727-80	ø5Вр	-		1281.1кг

АНКЕР А-1

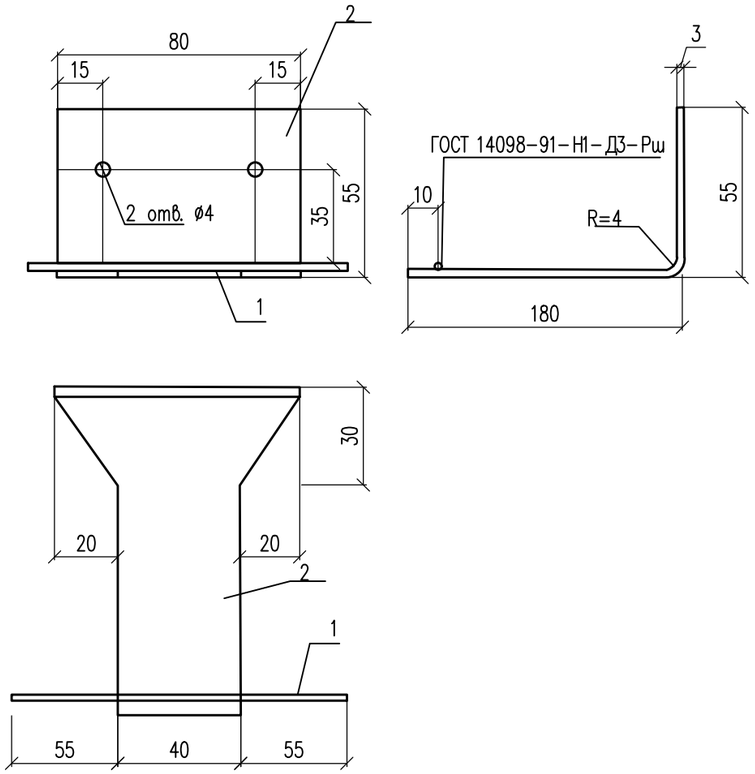

"А"

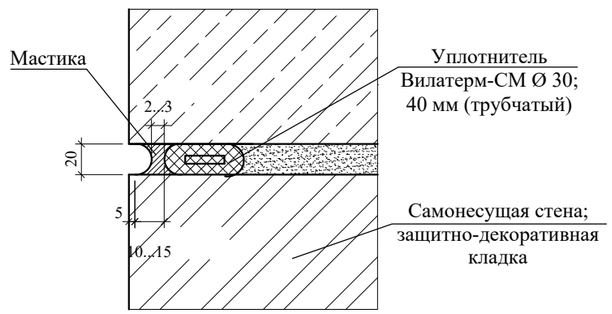

ЗАКЛАДНАЯ СЕТКА М1
(оцинковать)

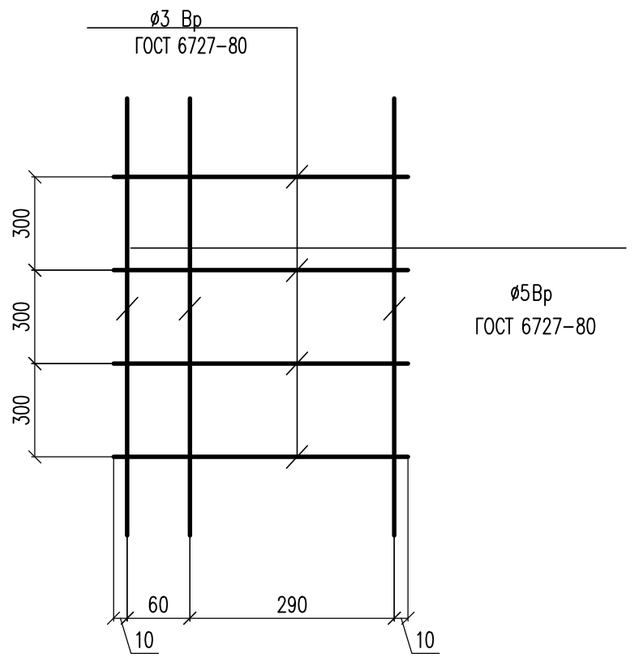

Изм.	Кол.уч.	Лист	№ док	Подпись	Дата
ГИП		Жапбас А.К.			11.24.
Исполнил		Нургали А.Д.			11.24.
Проверил		Ширяева Л.Н.			11.24.

182/22-07-2024-АР

"Строительство музыкальной школы на 150 мест в с Томарлы г. Атырау"(корректировка)
Местоположение: с. Томарлы г. Атырау Атырауской области

Музыкальная школа

Стадия	Лист	Листов
РП	48	

Узлы стен.

ТОО "СпецСтрой Согласование" г.Актобе

Взам. инв. N | Подпись и дата | Инв. N подл.

ВОЗДУХОЗАБОРНАЯ ШАХТА

ПЛАН на отм. 0.000

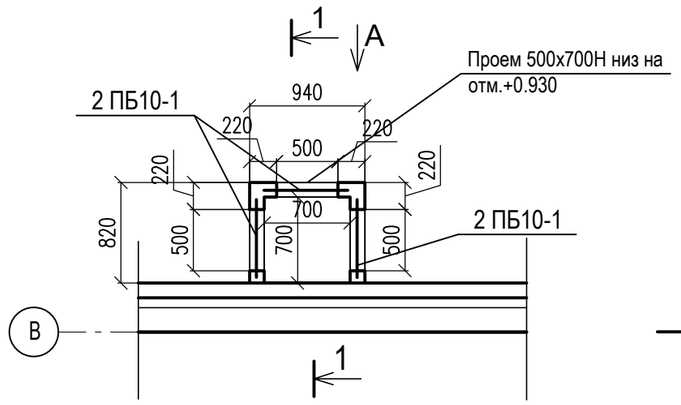

ВИД А

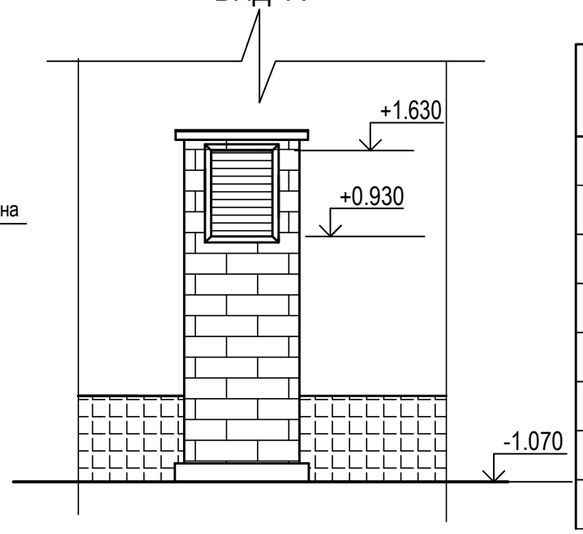

СПЕЦИФИКАЦИЯ

Поз.	Обозначение	Наименование	Кол.	Масса ед., кг	Приме-чание
		Воздухозаборная шахта по оси В			
		Перемычки ж.б.			
1	Серия 1.038.1-1 вып.1	2 ПБ10-1	3	43	
МП-1	Данный лист	Плита монолитная МП-1	1		
		Материалы			
		Бетон класса В15, м3	-	-	0.5м3

РАЗРЕЗ 1 - 1

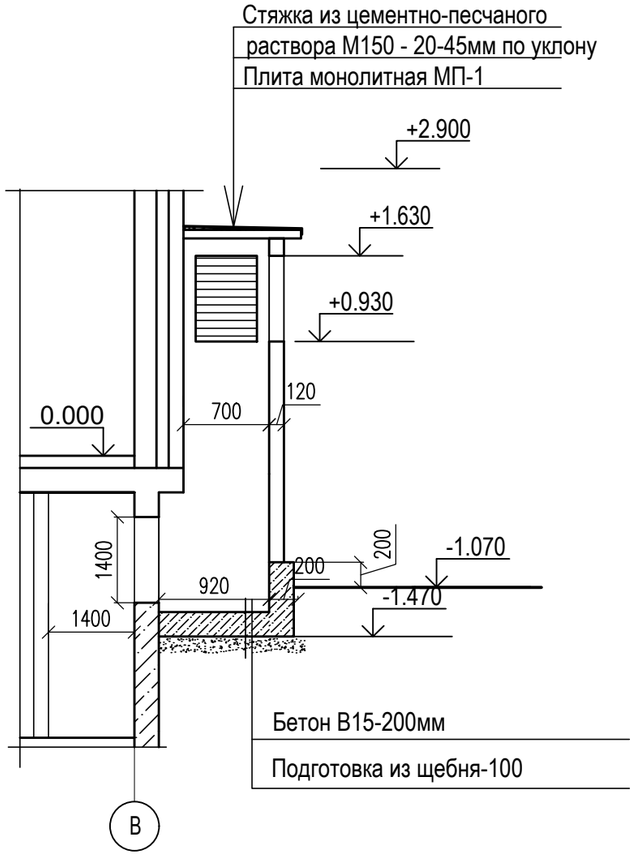

Плита монолитная МП-1

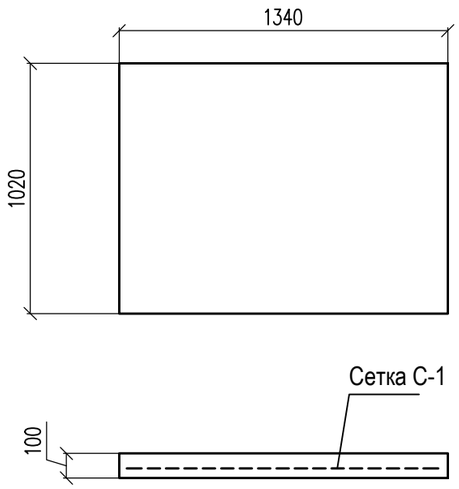

СПЕЦИФИКАЦИЯ

Поз.	Обозначение	Наименование	Кол.	Масса ед., кг	Приме-чание
		Плита монолитная МП-1			
		Сборочные единицы			
1	ГОСТ 23279 - 2012	Сетка 5С $\frac{5Вр I-100}{5Вр I-100}$ 98 х 130(см)	1	4.0	
		Материалы			
		Бетон класса В15, м3	-	-	0.14м3

1. Наружные стены воздухозаборной шахты выполнить из керамического полнотелого кирпича М75 по ГОСТ 530-2012 на растворе М50 толщиной 120мм.

Согласовано:

Взам. инв. N

Подпись и дата

Инв. N подл.

Изм.	Кол.уч.	Лист	№ док	Подпись	Дата	182/22-07-2024-АР			
						"Строительство музыкальной школы на 150 мест в с Томарлы г. Атырау"(корректировка) Местоположение: с. Томарлы г. Атырау Атырауской области			
ГИП		Жапбас А.К.			11.24.	Музыкальная школа	Стадия	Лист	Листов
Исполнил		Нургали А.Д.			11.24.		РП	49	
Проверил		Ширяева Л.Н.			11.24.				
						Воздухозаборная шахта	ТОО "СпецСтрой Согласование" г.Актобе		

План на отм. 0.000

Экспликация помещений

Номер помещения	Наименование	Площадь, м²	Кат.* помещения
1	Тамбур	8.8	Д
2	Холл	106.68	Д
3	Помещение охраны	8.47	Д
4	Гардероб	17.5	Д
5	Танцевальный зал (10–12 учащихся)	81.3	Д
6	Коридор	23.3	Д
7	Санитарный узел для мальчиков	8.5	Д
8	Санитарный узел для девочек	8.5	Д
9	Санитарный узел для ММГ	5.7	Д
10	Кладовая уборочного инвентаря	5.5	Д
11	Раздевальная	11.47	Д
12	Душевая	1.8	Д
13	Санитарный узел	1.9	Д
14	Раздевальная	11.75	Д
15	Душевая	1.8	Д
16	Санитарный узел	1.9	Д
17	Коридор	31.07	Д
18	Лестничная клетка	30.16	Д
19	Комната техперсонала	17.08	Д
20	Класс индивидуальных занятий по специальности фортепиано	17.08	Д
21	Помещ. для хран. муз. инструм. и худ. фонда	18.8	Д
22	Класс групповых музыкально–теоретических занятий	36.7	Д
23	Комната ожидания для родителей	20.1	
24	Коридор	34.4	
25	Класс индивидуальных занятий по специальности фортепиано	20.7	Д
26	Класс для хора и оркестра	73.2	Д
27	Класс индивидуальных занятий по специальности фортепиано	17.08	Д
28	Лестничная клетка	30.2	Д
29	Техпомещение	24.6	Д
30	Класс для занятий ансамблей	58.0	Д
31	Мастерская	42.9	Д
32	Электрощитовая	6.6	
	Буфет		
33	Обеденный зал на 16 мест	28.0	Д
34	Подсобное помещение и моечная	9.45	Д
35	Раздаточная	14.8	Д
	Всего	835.79	

- перегородки керамического кирпича марки КР-р-по 250х120х65/1НФ/125/2.0/25 ГОСТ 530-2012 на растворе марки 75 толщиной 120мм,армированные сеткой из ар-туры Ø5Вр1 с яч. 50х50мм через 3 ряда кладки

- звукоизоляционные перегородки W113 Knauf с одинарным металлическим каркасом и двухслойной обшивкой из листов КНАУФ ГКП 3х12,5 с толщиной изоляционного слоя 50мм. В качестве изоляционного слоя используется акустическая минеральная вата AcousticWool Concept на основе базальтовых волокон (54 кг/м3±10%, НГ)

-перегородки сантехнические в санузлах - из ПВХ профилей, высотой 1.8м

-перегородки толщиной 100 мм из камня-ракушечника М25 по ГОСТ4001-2013,на растворе М50, армированные сеткой из ар-туры Ø5Вр1 с яч. 50х50мм через 2 ряда кладки

Изм.	Кол.уч.	Лист	№ док.	Подпись	Дата	182/22-07-2024-АР
ГИП		Жалбас А.К.			11.24.	"Строительство музыкальной школы на 150 мест в с Томарлы г. Атырау"(корректировка) Местоположение: с. Томарлы г. Атырау Атырауской области
Исполнил		Нургали А.Д.			11.24.	Музыкальная школа — Стадия: РП; Лист: 50; Листов:
Проверил		Ширяева Л.Н.			11.24.	План отверстий на отм. 0.000. — ТОО "СпецСтрой Согласование" г.Актобе

Согласовано:

Взам. инв. N

Подпись и дата

Инв. N подл.

План на отм. +4.200

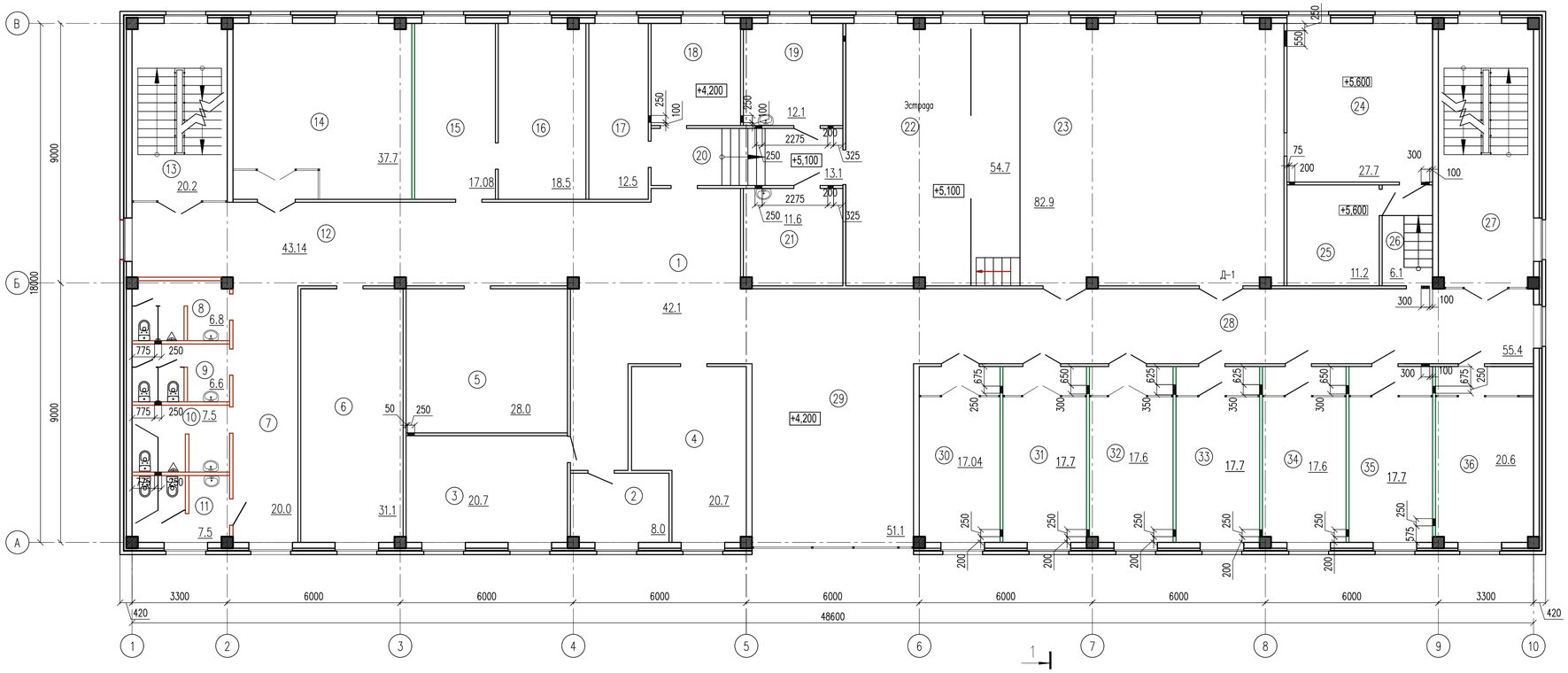

Экспликация помещений

Номер поме-щения	Наименование	Площадь м²	Кат.* поме-щения
1	Холл	42.1	Д
2	Кабинет завуча	8.0	Д
3	Учительская	20.7	Д
4	Бухгалтерия	20.7	Д
5	Склад декораций , бутафории и мебели	28.0	Д
6	Библиотека	31.1	Д
7	Коридор	20.0	Д
8	Санитарный узел для персонала	6.8	Д
9	Санитарный узел для персонала	6.6	Д
10	Санитарный узел для мальчиков	7.5	Д
11	Санитарный узел для девочек	7.5	Д
12	Коридор	43.14	Д
13	Лестничная клетка	20.2	Д
14	Класс групповых музыкально-теоретических занятий	37.7	Д
15	Канцелярия	17.08	Д
16	Кабинет директора	18.5	Д
17	Склад электроаппаратуры	12.5	Д
18	Костюмерная	10.9	Д
19	Артистическая	12.1	Д
20	Коридор	13.1	Д
21	Артистическая	11.6	Д
22	Эстрада	54.7	Д
23	Актовый зал на 111 мест	82.9	Д
24	Проекционная	27.7	Д
25	Звукоаппаратная	11.2	Д
26	Коридор	6.1	Д
27	Лестничная клетка	29.8	Д
28	Коридор	55.4	Д
29	Рекреация	51.1	Д
30	Класс индивидуальных занятий по специальности фортепиано	17.04	Д
31	Класс индивидуальных занятий по специальности фортепиано	17.7	Д
32	Класс индивидуальных занятий по специальности фортепиано	17.6	Д
33	Класс индивидуальных занятий по специальностям	17.7	Д
	струнные, духовые, народные инструменты		
34	Класс индивидуальных занятий по специальностям	17.6	Д
	струнные, духовые, народные инструменты		
35	Класс индивидуальных занятий по специальностям	17.7	Д
	струнные, духовые, народные инструменты		
36	Класс индивидуальных занятий по специальностям	20.6	Д
	струнные, духовые, народные инструменты		
	Всего	840.66	

- перегородки керамического кирпича марки КР-р-по 250х120х65/1НФ/125/2.0/25 ГОСТ 530-2012 на растворе марки 75 толщиной 120мм,армированные сеткой из ар-туры Ø5Вр1 с яч. 50х50мм через 3 ряда кладки

- звукоизоляционные перегородки W113 Knauf с одинарным металлическим каркасом и двухслойной обшивкой из листов КНАУФ ГКП 3х12,5 с толщиной изоляционного слоя 50мм. В качестве изоляционного слоя используется акустическая минеральная вата AcousticWool Concept на основе базальтовых волокон (54 кг/м3±10%, НГ)

-перегородки сантехнические в санузлах - из ПВХ профилей, высотой 1.8м

-перегородки толщиной 100 мм из камня-ракушечника М25 по ГОСТ4001-2013,на растворе М50, армированные сеткой из ар-туры Ø5Вр1 с яч. 50х50мм через 2 ряда кладки

1. Отверстия в перегородках перекрыть 2Ø10 AIII, с опиранием не менее 250мм.
Общий расход арматуры Ø10 AIII на 1 и 2 этажи-19.0кг.

Изм.	Кол.уч.	Лист	№док.	Подпись	Дата	182/22-07-2024-АР
ГИП		Жалбас А.К.			11.24.	"Строительство музыкальной школы на 150 мест в с Томарлы г. Атырау"(корректировка) Местоположение: с. Томарлы г. Атырау Атырауской области
Исполнил		Нургали А.Д.			11.24.	Музыкальная школа — Стадия: РП; Лист: 51; Листов:
Проверил		Ширяева Л.Н.			11.24.	План отверстий на отм. +4.200. — ТОО "СпецСтрой Согласование" г.Актобе

Согласовано:

Взам. инв. N

Подпись и дата

Инв. N подл.