РЕСПУБЛИКА КАЗАХСТАН

Лицензия № 20016749

Заказчик: ГУ «Управление Строительства Атырауской области»

ТОО "СПЕЦСТРОЙ СОГЛАСОВАНИЕ"

РАБОЧИЙ ПРОЕКТ

"Строительство музыкальной школы на 150 мест в с.Томарлы г.Атырау" (корректировка)

Месторасположение: с.Томарлы г.Атырау Атырауской области

Том 3. Альбом 1

Раздел - "ВН"

г. Актобе 2024 г.

РЕСПУБЛИКА КАЗАХСТАН

Лицензия № 20016749

Заказчик: ГУ «Управление Строительства Атырауской области»

ТОО "СПЕЦСТРОЙ СОГЛАСОВАНИЕ"

РАБОЧИЙ ПРОЕКТ

"Строительство музыкальной школы на 150 мест в с.Томарлы г.Атырау" (корректировка)

Месторасположение: с.Томарлы г.Атырау Атырауской области

Том 3. Альбом 1

Раздел - "ВН"

Директор ТОО "СпецСтрой Согласование" : Биманов А.А.

г. Актобе 2024 г.

ВЕДОМОСТЬ ЧЕРТЕЖЕЙ ОСНОВНОГО КОМПЛЕКТА

	Наименование	Примечание
1	Общие данные	
2	Структурная схема	
3	План системы видеонаблюдения первого этажа	
4	План системы видеонаблюдения второго этажа	
5	Ведомость телекамер системы телевизионного наблюдения	
6	Кабельный журнал	
7	Кабельный журнал	

ВЕДОМОСТЬ ССЫЛОЧНЫХ И ПРИЛАГАЕМЫХ ДОКУМЕНТОВ

Обозначение	Наименование	Примечание
	Ссылочные документы	
СНиП РК 3.02-10-2010*	Устройства связи, сигнализации и дис-	
	петчерезации инженерного оборудования	
	жилых и общественных зданий.	
	Нормы проектирования.	
	Прилагаемые документы	
2018-13-0-ВН.СО	Спецификация оборудования,	
	изделий и материалов	

Общие указания

Проект выполнен на основании задания на проектирование согласно технических норм и правил установленных на территории Республики Казахстан.

Для обзора дворовой территории и внутренних помещений таких как коридоры, холлы и входные группы предусматривается система видеонаблюдения, которая проектируется согласно СНиП РК 3.02-10-2010*. Управление системой видеонаблюдения осуществляется от видеорегистратора IP-24-12 MDR на 24 видео канала, устанавливаемого в помещении серверной. Предусматривается установка уличных IP-видеокамер IPC6224-IR и купольных IP-видеокамер IPC6324-MIR.

Сети видеонаблюдения выполняются кабелем UTP 4x2x0.5 от камер до видеорегистратора. Кабели прокладываются по стенам в гофро трубах Ø16мм.

Условные обозначения

- телекамера уличная
- телекамера полусферическая
- монитор
- Сервер - видео сервер

Настоящий проект разработан в соответствии с нормами и правилами, действующими на территории республики Казахстан и предусматривает мероприятия, обеспечивающие пожарную, взрывопожарную, экологическую и санитарно-гигиеническую безопасность для жизни и здоровья людей при правильной эксплуатации зданий и сооружений.

Главный инженер проекта *Жапбас А.К.*

Взам. инв.N

Подпись и дата

Инв.N подл.

Изм.	Кол.уч.	Лист	№док.	Подпись	Дата
ГИП		Жапбас А.К.			11.24.
Исполнил		Нургали А.Д.			11.24.
Проверил		Ширяева Л.Н.			11.24.

182/22-07-2024-ВН

"Строительство музыкальной школы на 150 мест в с Томарлы г. Атырау"(корректировка)

Местоположение: с. Томарлы г. Атырау Атырауской области

Музыкальная школа

Стадия	Лист	Листов
РП	1	

Общие данные

ТОО "СпецСтрой Согласование" г.Актобе

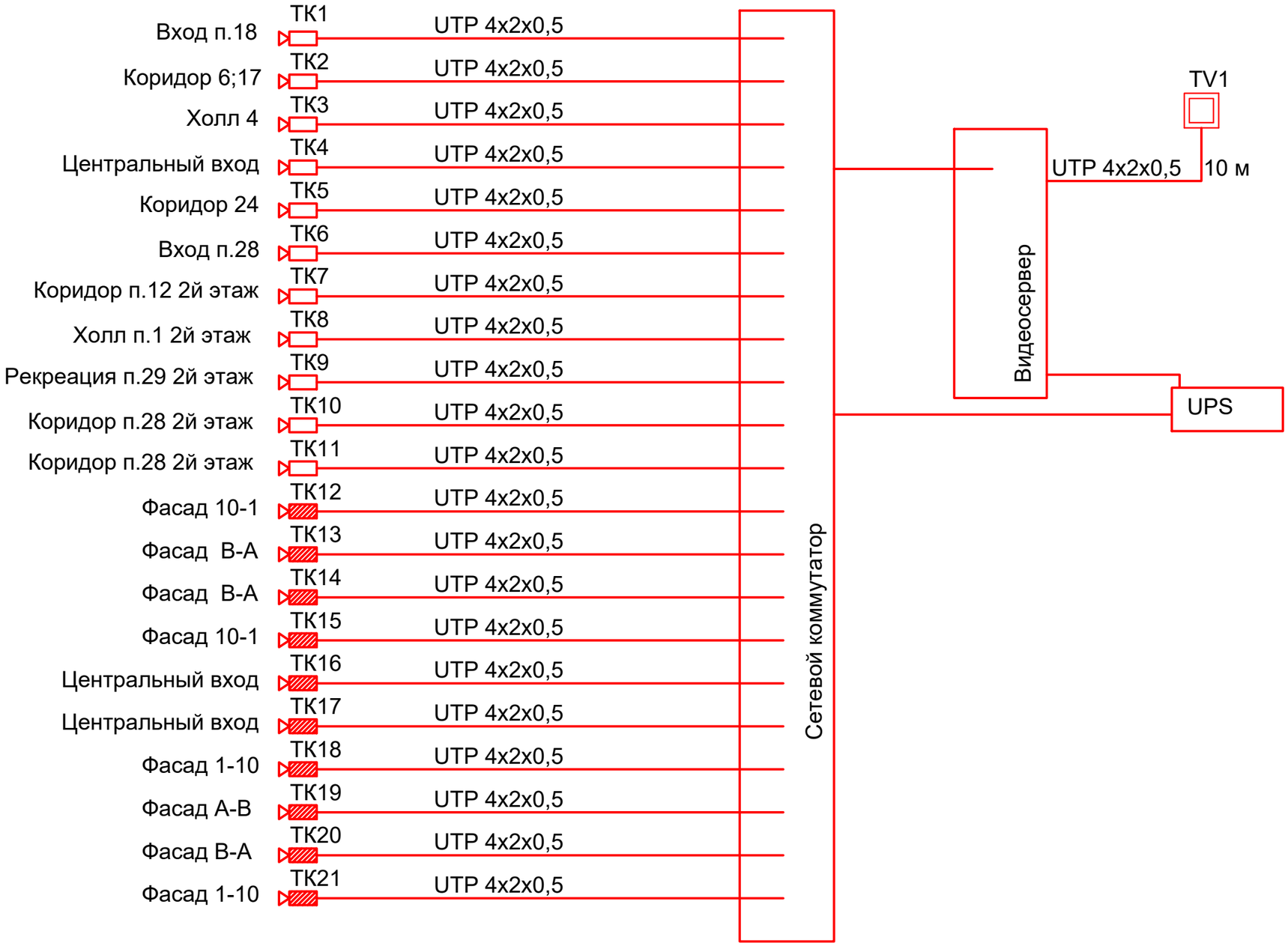

Взам. инв.N	
Подпись и дата	
Инв.N подл.	

Изм.	Кол.уч.	Лист	№док.	Подпись	Дата
ГИП		Жалбас А.К.			11.24.
Исполнил		Нургали А.Д.			11.24.
Проверил		Ширяева Л.Н.			11.24.

182/22-07-2024-ВН

"Строительство музыкальной школы на 150 мест в с Томарлы г. Атырау"(корректировка)

Местоположение: с. Томарлы г. Атырау Атырауской области

Музыкальная школа	Стадия	Лист	Листов
	РП	2	

Структурная схема

ТОО "СпецСтрой Согласование" г.Актобе

План на отм. 0.000

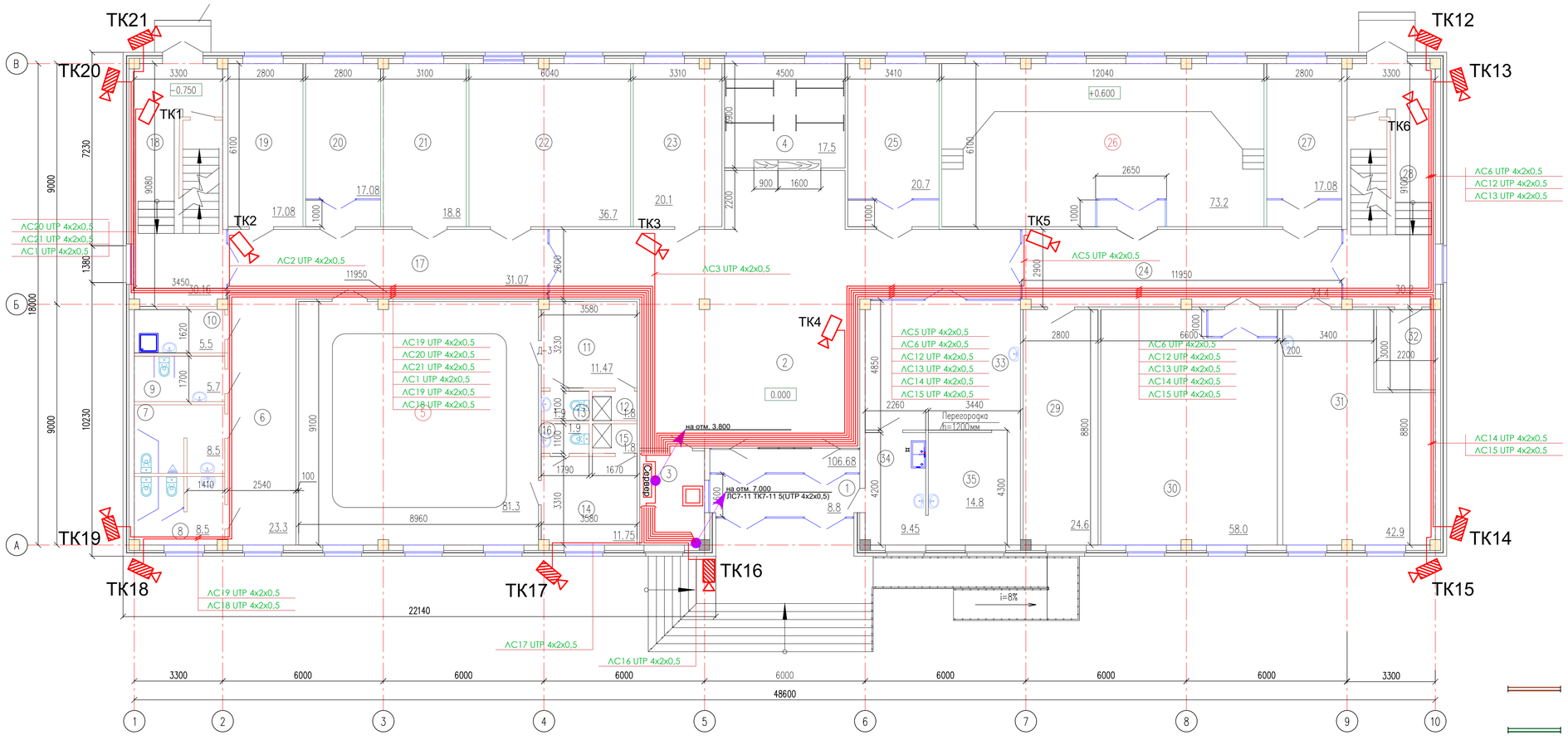

Экспликация помещений

Номер поме-щения	Наименование	Площадь, м2	Кат.* поме-щения
1	Тамбур	8.8	Д
2	Холл	106.68	Д
3	Помещение охраны	8.47	Д
4	Гардероб	17.5	Д
5	Танцевальный зал (10–12 учащихся)	81.3	Д
6	Коридор	23.3	Д
7	Санитарный узел для мальчиков	8.5	Д
8	Санитарный узел для девочек	8.5	Д
9	Санитарный узел для ММГ	5.7	Д
10	Кладовая уборочного инвентаря	5.5	Д
11	Раздевальная	11.47	Д
12	Душевая	1.8	Д
13	Санитарный узел	1.9	Д
14	Раздевальная	11.75	Д
15	Душевая	1.8	Д
16	Санитарный узел	1.9	Д
17	Коридор	31.07	Д
18	Лестничная клетка	30.16	Д
19	Комната техперсонала	17.08	Д
20	Класс индивидуальных занятий по специальности фортепиано	17.08	Д
21	Помещ. для хран. муз. инструм. и худ. фонда	18.8	Д
22	Класс групповых музыкально–теоретических занятий	36.7	Д
23	Комната ожидания для родителей	20.1	
24	Коридор	34.4	
25	Класс индивидуальных занятий по специальности фортепиано	20.7	Д
26	Класс для хора и оркестра	73.2	Д
27	Класс индивидуальных занятий по специальности фортепиано	17.08	Д
28	Лестничная клетка	30.2	Д
29	Техпомещение	24.6	Д
30	Класс для занятий ансамблей	58.0	Д
31	Мастерская	42.9	Д
32	Электрощитовая	6.6	
	Буфет		
33	Обеденный зал на 16 мест	28.0	Д
34	Подсобное помещение и моечная	9.45	Д
35	Раздаточная	14.8	Д
	Всего	835.79	

- перегородки керамического кирпича марки КР-р-по 250х120х65/1НФ/125/2.0/25 ГОСТ 530-2012 на растворе марки 75 толщиной 120мм,армированные сеткой из ар-туры Ø5Вр1 с яч. 50х50мм через 3 ряда кладки

- звукоизоляционные перегородки W113 Knauf с одинарным металлическим каркасом и двухслойной обшивкой из листов КНАУФ ГКП 3х12,5 с толщиной изоляционного слоя 50мм. В качестве изоляционного слоя используется акустическая минеральная вата AcousticWool Concept на основе базальтовых волокон (54 кг/м3±10%, НГ)

-перегородки сантехнические в санузлах - из ПВХ профилей, высотой 1.8м

-перегородки толщиной 100 мм из камня-ракушечника М25 по ГОСТ4001-2013,на растворе М50, армированные сеткой из ар-туры Ø5Вр1 с яч. 50х50мм через 2 ряда кладки

Изм.	Кол.уч.	Лист	№ док.	Подпись	Дата	182/22-07-2024-АР
ГИП		Жанбас А.К			11.24.	"Строительство музыкальной школы на 150 мест в с Томарлы г. Атырау"(корректировка) Местоположение: с. Томарлы г. Атырау Атырауской области
Исполнил		Нургали А.Д			11.24.	Музыкальная школа — Стадия: РП; Лист: 3; Листов:
Проверил		Ширяева Л.Н			11.24.	План системы видеонаблюдения первого этажа и периметра здания. — ТОО "СпецСтрой Согласование" г.Актобе

Согласовано:

Взам. инв. N

Подпись и дата

Инв. N подл.

План на отм. +4.200

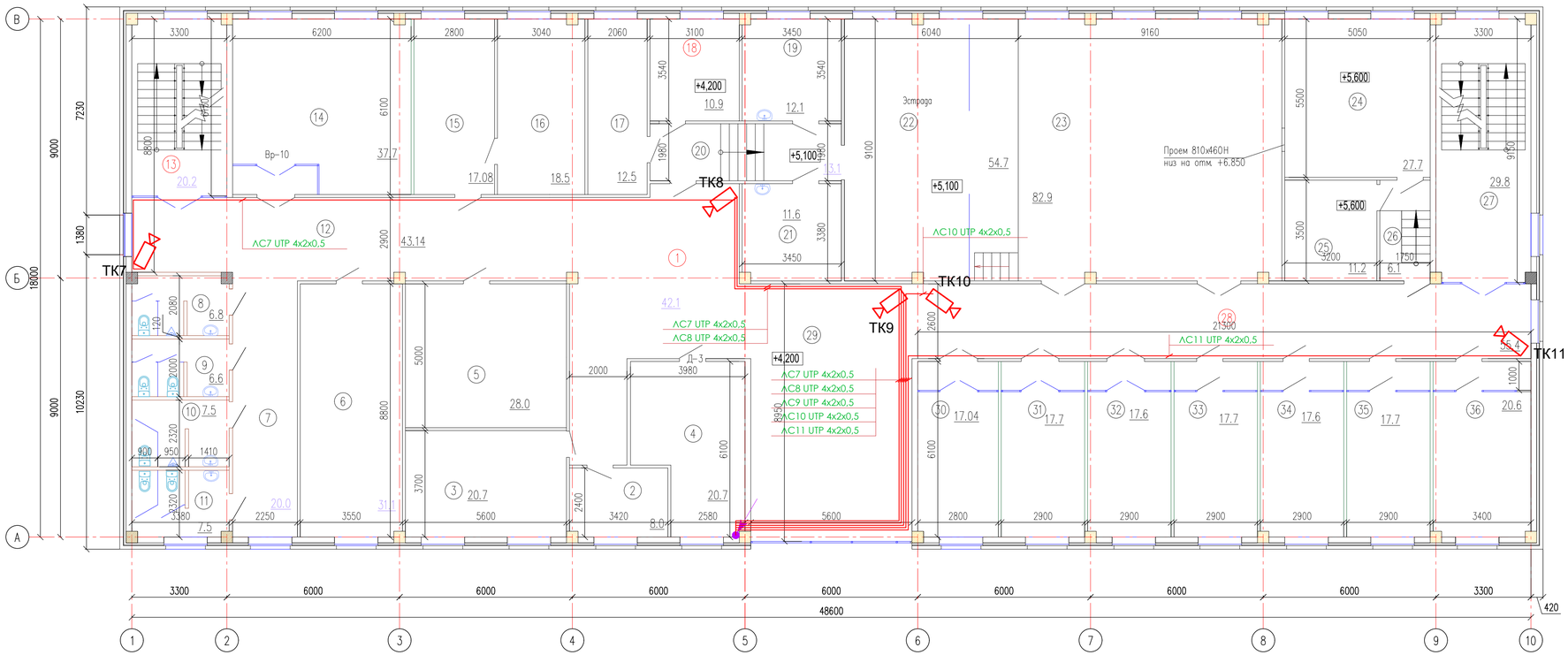

Экспликация помещений

Номер поме-щения	Наименование	Площадь, м²	Кат.* поме-щения
1	Холл	42.1	Д
2	Кабинет завуча	8.0	Д
3	Учительская	20.7	Д
4	Бухгалтерия	20.7	Д
5	Склад декораций , бутафории и мебели	28.0	Д
6	Библиотека	31.1	Д
7	Коридор	20.0	Д
8	Санитарный узел для персонала	6.8	Д
9	Санитарный узел для персонала	6.6	Д
10	Санитарный узел для мальчиков	7.5	Д
11	Санитарный узел для девочек	7.5	Д
12	Коридор	43.14	Д
13	Лестничная клетка	20.2	Д
14	Класс групповых музыкально-теоретических занятий	37.7	Д
15	Канцелярия	17.08	Д
16	Кабинет директора	18.5	Д
17	Склад электроаппаратуры	12.5	Д
18	Костюмерная	10.9	Д
19	Артистическая	12.1	Д
20	Коридор	13.1	Д
21	Артистическая	11.6	Д
22	Эстрада	54.7	Д
23	Актовый зал на 111 мест	82.9	Д
24	Проекционная	27.7	Д
25	Звукоаппаратная	11.2	Д
26	Коридор	6.1	Д
27	Лестничная клетка	29.8	Д
28	Коридор	55.4	Д
29	Рекреация	51.1	Д
30	Класс индивидуальных занятий по специальности фортепиано	17.04	Д
31	Класс индивидуальных занятий по специальности фортепиано	17.7	Д
32	Класс индивидуальных занятий по специальности фортепиано	17.6	Д
33	Класс индивидуальных занятий по специальностям	17.7	Д
	струнные, духовые, народные инструменты		
34	Класс индивидуальных занятий по специальностям	17.6	Д
	струнные, духовые, народные инструменты		
35	Класс индивидуальных занятий по специальностям	17.7	Д
	струнные, духовые, народные инструменты		
36	Класс индивидуальных занятий по специальностям	20.6	Д
	струнные, духовые, народные инструменты		
	Всего	840.66	

- перегородки керамического кирпича марки КР-р-по 250х120х65/1НФ/125/2.0/25 ГОСТ 530-2012 на растворе марки 75 толщиной 120мм,армированные сеткой из ар-туры Ø5Вр1 с яч. 50х50мм через 3 ряда кладки

- звукоизоляционные перегородки W113 Knauf с одинарным металлическим каркасом и двухслойной обшивкой из листов КНАУФ ГКП 3х12,5 с толщиной изоляционного слоя 50мм. В качестве изоляционного слоя используется акустическая минеральная вата AcousticWool Concept на основе базальтовых волокон (54 кг/м3±10%, НГ)

-перегородки сантехнические в санузлах - из ПВХ профилей, высотой 1.8м

-перегородки толщиной 100 мм из камня-ракушечника М25 по ГОСТ4001-2013,на растворе М50, армированные сеткой из ар-туры Ø5Вр1 с яч. 50х50мм через 2 ряда кладки

Согласовано:

Взам. инв. N

Подпись и дата

Инв. N подл.

Изм.	Кол.уч.	Лист	№ док.	Подпись	Дата
ГИП		Жалбас А.К.			11.24.
Исполнил		Нургали А.Д.			11.24.
Проверил		Ширяева Л.Н.			11.24.

182/22-07-2024-АР

"Строительство музыкальной школы на 150 мест в с Томарлы г. Атырау"(корректировка)
Местоположение: с. Томарлы г. Атырау Атырауской области

Музыкальная школа

Стадия	Лист	Листов
РП	4	

План системы видеонаблюдения второго этажа.

ТОО "СпецСтрой Согласование" г.Актобе

Обоз. комплекта по проекту	Регистратор	Марка камеры	Объектив	Фокусное расстояние, мм.	Угол обзора, гориз. градусов	Электро-питание камеры	Место установки	Просматриваемая зона
ТК1	Коммутатор	*IPC6324-MIR*	встроенный	2,8-12	90	±12 В./0,2 А.	на потолке	Вход п.18
ТК2	Коммутатор	*IPC6324-MIR*	встроенный	2,8-12	90	±12 В./0,2 А.	на потолке	Коридор 6;17
ТК3	Коммутатор	*IPC6324-MIR*	встроенный	2,8-12	90	±12 В./0,2 А.	на потолке	Холл 4
ТК4	Коммутатор	*IPC6324-MIR*	встроенный	2,8-12	90	±12 В./0,2 А.	на потолке	Центральный вход
ТК5	Коммутатор	*IPC6324-MIR*	встроенный	2,8-12	90	±12 В./0,2 А.	на потолке	Коридор 24
ТК6	Коммутатор	*IPC6324-MIR*	встроенный	2,8-12	90	±12 В./0,2 А.	на потолке	Вход п.28
ТК7	Коммутатор	*IPC6324-MIR*	встроенный	2,8-12	90	±12 В./0,2 А.	на потолке	Коридор п.12 2й этаж
ТК8	Коммутатор	*IPC6324-MIR*	встроенный	2,8-12	90	±12 В./0,2 А.	на потолке	Холл п.1 2й этаж
ТК9	Коммутатор	*IPC6324-MIR*	встроенный	2,8-12	90	±12 В./0,2 А.	на потолке	Рекреация п.29 2й этаж
ТК10	Коммутатор	*IPC6324-MIR*	встроенный	2,8-12	90	±12 В./0,2 А.	на потолке	Коридор п.28 2й этаж
ТК11	Коммутатор	*IPC6324-MIR*	встроенный	2,8-12	90	±12 В./0,2 А.	на потолке	Коридор п.28 2й этаж
ТК12	Коммутатор	*IPC6225-VRZ*	встроенный	2,8-12	90	±12 В./0,2 А.	на стене	Фасад 10-1
ТК13	Коммутатор	*IPC6225-VRZ*	встроенный	2,8-12	90	±12 В./0,2 А.	на стене	Фасад В-А
ТК14	Коммутатор	*IPC6225-VRZ*	встроенный	2,8-12	90	±12 В./0,2 А.	на стене	Фасад В-А
ТК15	Коммутатор	*IPC6225-VRZ*	встроенный	2,8-12	90	±12 В./0,2 А.	на стене	Фасад 10-1
ТК16	Коммутатор	*IPC6225-VRZ*	встроенный	2,8-12	90	±12 В./0,2 А.	на стене	Центральный вход
ТК17	Коммутатор	*IPC6225-VRZ*	встроенный	2,8-12	90	±12 В./0,2 А.	на стене	Центральный вход
ТК18	Коммутатор	*IPC6225-VRZ*	встроенный	2,8-12	90	±12 В./0,2 А.	на стене	Фасад 1-10
ТК19	Коммутатор	*IPC6225-VRZ*	встроенный	2,8-12	90	±12 В./0,2 А.	на стене	Фасад А-В
ТК20	Коммутатор	*IPC6225-VRZ*	встроенный	2,8-12	90	±12 В./0,2 А.	на стене	Фасад А-В
ТК21	Коммутатор	*IPC6225-VRZ*	встроенный	2,8-12	90	±12 В./0,2 А.	на стене	Фасад 1-10

Изм.	Кол.уч.	Лист	№док.	Подпись	Дата
ГИП		Жапбас А.К.			11.24.
Исполнил		Нургали А.Д.			11.24.
Проверил		Ширяева Л.Н.			11.24.

182/22-07-2024-ВН

"Строительство музыкальной школы на 150 мест в с Томарлы г. Атырау"(корректировка)
Местоположение: с. Томарлы г. Атырау Атырауской области

Музыкальная школа

Стадия	Лист	Листов
РП	5	

Ведомость телекамер системы телевизионного наблюдения

ТОО "СпецСтрой Согласование" г.Актобе

Обозначение кабеля по проекту	Направление кабеля		Заводская марка		Длина, м		Примечание
	Откуда	Куда	Тип	Число и сечение жил	По проекту	Проложено	
ЛС1	DRV1	ТК1	UTP cft 5e	2x4x0.5	46		
ЛС2	DRV1	ТК2	UTP cft 5e	2x4x0.5	32		
ЛС3	DRV1	ТК3	UTP cft 5e	2x4x0.5	20		
ЛС4	DRV1	ТК4	UTP cft 5e	2x4x0.5	20		
ЛС5	DRV1	ТК5	UTP cft 5e	2x4x0.5	25		
ЛС6	DRV1	ТК6	UTP cft 5e	2x4x0.5	58		
ЛС7	DRV1	ТК7	UTP cft 5e	2x4x0.5	51		
ЛС8	DRV1	ТК8	UTP cft 5e	2x4x0.5	35		
ЛС9	DRV1	ТК9	UTP cft 5e	2x4x0.5	26		
ЛС10	DRV1	ТК10	UTP cft 5e	2x4x0.5	26		
ЛС11	DRV1	ТК11	UTP cft 5e	2x4x0.5	42		
ЛС12	DRV1	ТК12	UTP cft 5e	2x4x0.5	58		
ЛС13	DRV1	ТК13	UTP cft 5e	2x4x0.5	58		
ЛС14	DRV1	ТК14	UTP cft 5e	2x4x0.5	58		
ЛС15	DRV1	ТК15	UTP cft 5e	2x4x0.5	58		

Примечание:
*Длину кабелей уточнить по месту перед нарезкой.

Изм.	Кол.уч.	Лист	№док.	Подпись	Дата
ГИП		Жалбас А.К.			11.24.
Исполнил		Нургали А.Д.			11.24.
Проверил		Ширяева Л.Н.			11.24.

182/22-07-2024-ВН

"Строительство музыкальной школы на 150 мест в с Томарлы г. Атырау"(корректировка)
Местоположение: с. Томарлы г. Атырау Атырауской области

Музыкальная школа

Стадия	Лист	Листов
РП	6	

Кабельный журнал

ТОО "СпецСтрой Согласование" г.Актобе

Обозначение кабеля по проекту	Направление кабеля		Заводская марка		Длина, м		Примечание
	Откуда	Куда	Тип	Число и сечение жил	По проекту	Проложено	
ЛС16	DRV1	ТК16	UTP cft 5e	2x4x0.5	15		
ЛС17	DRV1	ТК17	UTP cft 5e	2x4x0.5	20		
ЛС18	DRV1	ТК18	UTP cft 5e	2x4x0.5	46		
ЛС19	DRV1	ТК19	UTP cft 5e	2x4x0.5	46		
ЛС20	DRV1	ТК20	UTP cft 5e	2x4x0.5	46		
ЛС21	DRV1	ТК21	UTP cft 5e	2x4x0.5	46		

Примечание:
*Длину кабелей уточнить по месту перед нарезкой.

Изм.	Кол.уч.	Лист	№док.	Подпись	Дата
ГИП		Жалбас А.К.			11.24.
Исполнил		Нургали А.Д.			11.24.
Проверил		Ширяева Л.Н.			11.24.

182/22-07-2024-ВН

"Строительство музыкальной школы на 150 мест в с Томарлы г. Атырау"(корректировка)
Местоположение: с. Томарлы г. Атырау Атырауской области

Музыкальная школа

Стадия	Лист	Листов
РП	7	

Кабельный журнал

ТОО "СпецСтрой Согласование" г.Актобе

Позиция	Наименование и техническая характеристика	Тип, марка, обозначение документа, опросного листа	Код оборудования, изделия, материала	Завод изготовитель	Единица измере-ния	Коли-чество	Масса единицы, кг	Примечание
1	2	3	4	5	6	7	8	9
	Видеонаблюдение							
1	Сетевой коммутатор, 24 порта PoE	S2700-26TP-PWR-EI		Huawei	шт	1		
2	Видеорегистратор для IP-видеонаблюдения	VCN540-64 HDD 30 TB		Huawei	шт	1		
3	Жесткий диск 2000Гб	HDD 2Tb SATA			шт	1		
4	Монитор цветной, диагональ-21,5" LED				шт	1		
5	Купальная IP-камера, разрешение 1080р,	IPC6324-MIR		Huawei	шт	11		
	объектив 2.7 мм, ИК-подсветка							
6	Уличная IP-видеокамера, разрешение 1080р,	IPC6225-VRZ		Huawei	шт	10		
	ИК-подсветка-30м							
7	Источник бесперебойного питания	SKAT-UPS 3000 RACK			шт	1		
8	Кабель телефонный 5-й категории	UTP 4x2x0.5			м	900		6% запас
9	Гофрированная труба Ø 16мм, с протяжкой				м	360		
10								
11								
12								
13								
14								

Изм.	Кол.уч.	Лист	№док.	Подпись	Дата
ГИП		Жалбас А.К.			11.24.
Исполнил		Нургали А.Д.			11.24.
Проверил		Ширяева Л.В.			11.24.

182/22-07-2024-ВН

"Строительство музыкальной школы на 150 мест в с Томарлы г. Атырау"(корректировка)
Местоположение: с. Томарлы г. Атырау Атырауской области

Музыкальная школа

Стадия	Лист	Листов
РП	1	1

Спецификация оборудования

ТОО "СпецСтрой Согласование" г.Актобе