РЕСПУБЛИКА КАЗАХСТАН

Лицензия № 20016749

Заказчик: ГУ «Управление Строительства Атырауской области»

ТОО "СПЕЦСТРОЙ СОГЛАСОВАНИЕ"

РАБОЧИЙ ПРОЕКТ

"Строительство музыкальной школы на 150 мест в с.Томарлы г.Атырау" (корректировка)

Месторасположение: с.Томарлы г.Атырау Атырауской области

Том 2

Раздел - "ГП"

г. Актобе 2024 г.

РЕСПУБЛИКА КАЗАХСТАН

Лицензия № 20016749

Заказчик: ГУ «Управление Строительства Атырауской области»

ТОО "СПЕЦСТРОЙ СОГЛАСОВАНИЕ"

РАБОЧИЙ ПРОЕКТ

"Строительство музыкальной школы на 150 мест в с.Томарлы г.Атырау" (корректировка)

Месторасположение: с.Томарлы г.Атырау Атырауской области

Том 2

Раздел - "ГП"

Директор ТОО "СпецСтрой Согласование" : Биманов А.А.

г. Актобе 2024 г.

СОДЕРЖАНИЕ АЛЬБОМА

Обозначение	Наименование	Примечание
	Титульный лист	стр. 1
257/16-08-2018-ГП.С	Содержание альбома	стр. 2
Г П - 1	Общие данные	стр. 3
Г П - 2	Разбивочный план М 1:500	стр. 4
Г П - 3	План организации рельефа. М 1:500	стр. 5
Г П - 4	План земляных масс М 1:500	стр. 6
Г П - 5	План благоустройства территории М 1:500	стр. 7
Г П - 6	Конструкции дорожного покрытия.	стр. 8
Г П - 7	Инвентарь пожарного щита ШП-А	стр. 9
Г П - 8	Противопожарный щит	стр. 10
Г П - 9	Ящик для песка	стр. 11
Г П - 10	Мусоросборник емкостью 500 л.	стр. 12
Г П - 11	Площадка для мусорных контейнеров	стр. 13
Г П - 12	План ограждения М 1:100 Конструкция ворот с калиткой	стр. 14
Г П - 13	Секция ограждения 3.0; 2.0; 2.25; 3.25; 3.75; 0.9 м.	стр. 15
Г П - 14	Спецификация элементов ограждения. Секции 1.67; 1.56м.	стр. 16
Г П - 15	Основание блочно-модульной котельной	стр. 17
Г П - 16	Площадка ДЭС.	стр. 18

Изм.	Кол.уч.	Лист	№ док	Подпись	Дата	182/22-07-2024-ГП.С			
						Содержание альбома	Стадия	Лист	Листов
							РП		
ГИП		Жапбас А.К.			11.24.		ТОО "СпецСтрой Согласование" г.Актобе		
Исполнил		Нургали А.Д.			11.24.				
Проверил		Ширяева Л.Н.			11.24.				

ВЕДОМОСТЬ ОСНОВНЫХ КОМПЛЕКТОВ РАБОЧИХ ЧЕРТЕЖЕЙ

Обозначение	Наименование	Примечание
-ГП	Генеральный план	
-АР	Архитектурные решения	
-КЖ	Конструкции железобетонные	
-ОВ	Отопление и вентиляция	
-ВК	Водопровод и канализация	
-ЭО	Электроосвещение	
-ЭМ	Силовое электрооборудование	
-ГСВ	Внутреннее газооборудование	
-СС1	Телефонизация	
-СС2	Домофонизация	

ВЕДОМОСТЬ ССЫЛОЧНЫХ И ПРИЛАГАЕМЫХ ДОКУМЕНТОВ

Обозначение	Наименование	Примечание
	ССЫЛОЧНЫЕ	
ГОСТ 21.508-93 (изд.2003г)	Правила выполнения рабочей документации генеральных планов предприятий, сооружений и жилищно-гражданских объектов	
СП РК 3.01.101-2013 (по сост 09.10.2018)	Градостроительство планировка и застройка городских и сельских поселений	
ГОСТ 6665-91 (изд.2004г)	Камни бортовые бетонные и железобетонные	
ГОСТ 21.204-93(изд.2003г)	СПДС. Условные и графические обозначения и изображения элементов генеральных планов и сооружений транспорта.	
ГОСТ 21.101-97(изд.2003г)	СПДС. Основные требования к проектной и рабочей документации	
СП РК 3.02-111-2012 (по сост 05.01.2018)	"Общеобразовательные организации"	

ТЕХНИКО-ЭКОНОМИЧЕСКИЕ ПОКАЗАТЕЛИ

№ по ГП	Наименование	Ед. изм	Кол-во	Примеч.
1.	Площадь участка	Га	0.3187	100%
2.	Площадь застройки	$м^2$	1052.54	33.0%
3.	Площадь асфальтобетонного покрытия	$м^2$	783.2	24.6%
4.	Площадь тротуарного покрытия	$м^2$	388.0	12.1%
5.	Площадь озеленения	$м^2$	806.16	25.3%
6.	Площадь асфальтобетонного покрытия (за пределами участка)	$м^2$	593.0	-
7.	Площадь озеленения (за пределами участка)	$м^2$	266.2	-
8.	Площадь отмостки	$м^2$	157.1	5.0%
9.	Плотность застройки	%	33.0	
10.	Плотность озеленения	%	25.3	

ВЕДОМОСТЬ РАБОЧИХ ЧЕРТЕЖЕЙ ОСНОВНОГО КОМПЛЕКТА

Лист	Наименование	Примечание
ГП-1	Общие данные	
ГП-2	Разбивочный план М 1:500	
ГП-3	План организации рельефа. М 1:500	
ГП-4	План земляных масс М 1:500	
ГП-5	План благоустройства территории М 1:500	
ГП-6	Конструкции дорожного покрытия.	
ГП-7	Инвентарь пожарного щита ШП-А	
ГП-8	Противопожарный щит	
ГП-9	Ящик для песка	
ГП-10	Мусоросборник емкостью 500 л.	
ГП-11	Площадка для мусорных контейнеров	
ГП-12	План ограждения М 1:100 Конструкция ворот с калиткой	
ГП-13	Секция ограждения 3.0; 2.0; 2.25; 3.25; 3.75; 0.9 м.	
ГП-14	Спецификация элементов ограждения. Секции 1.67; 1.56м.	
ГП-15	Основание блочно-модульной котельной	
ГП-16	Площадка ДЭС.	

Рабочие чертежи генерального плана разработаны с учетом требований ГОСТ 21.508-93 "Правила выполнения рабочей документации генеральных планов предприятий, сооружений и жилищно-гражданских объектов".

Участок строительства расположен в селе Томарлы г.Атырау Атырауской области.

Климат территории является резко континентальным, с холодной ясной погодой зимой и жарким засушливым летом. По карте климатического районирования находится в климатической зоне сухих степей (СП РК 2.04.01-2017).

Земельный участок, на котором расположен проектируемый объект отвечает следующим показателям:

- район строительства относится к IVГ климатическому району
- степень огнестойкости здания - II
- степень долговечности - II
- класс здания - II
- снеговая нормативная нагрузка по снеговому району - 0,5 кН/м2.
- ветровая нормативная нагрузка по ветровому району - 0,38 кН/м2.
- расчетная зимняя температура наружного воздуха - 24.9°С
- глубина промерзания грунтов - 1,22 м.
- временные нагрузки - в соответствии со СНиП 2.01.07-85* «Нагрузки и воздействия».

Климатические характеристики приводятся по данным многолетних наблюдений метеостанций Атырауской области.

Проект организации рельефа выполнен с учетом существующего рельефа и увязки отметок сооружений с отметками проездов. Отвод поверхностных вод предусмотрен уклонами дорог.

Главный въезд и внутриплощадочные проезды запроектированы с асфальтобетонным покрытием.

- плотный мелкозернистый асфальтобетон Тип В, марки II толщиной 4 см.
- пористый крупнозернистый асфальтобетон толщиной 6 см.
- устройство основания из щебня толщиной 15 см.
- пески или песчано-гравийные смеси толщиной 12 см.

Устройство дорожного покрытия на тротуарах:

- брусчатка
- устройство основания из среднезернистого песка толщиной 5 см.
- пески или песчано-гравийные смеси толщиной 10 см.

Вся территория свободная от застройки и дорожного покрытия озеленяется. Газоны устраивать по слою растительного грунта толщиной 200 мм.

Территория озеленяется посадками древесно-кустарниковых насаждений. При посадке зеленых насаждений применять местные породы с учетом их санитарно-гигиенических и декоративных свойств.

Высаживаются деревья - саженцы в возрасте 3 - 5 лет. Подготовка посадочных мест производится ямокопателем с добавлением растительного грунта. Деревья сажать с комом растительного грунта 0.1 м3.

До начала строительства необходимо убрать с площадки растительный грунт и использовать его в дальнейшем для озеленения территории.

Настоящий проект разработан в соответствии с нормами и правилами, действующими на территории республики Казахстан и предусматривает мероприятия, обеспечивающие пожарную, взрывопожарную, экологическую и санитарно-гигиеническую безопасность для жизни и здоровья людей при правильной эксплуатации зданий и сооружений.

Главный инженер проекта Жапбас А.К.

Согласовано

Взам. инв. №

Подп. и дата

Инв. № подл.

Изм.	Кол.уч.	Лист	№ док.	Подпись	Дата	182/22-07-2024-ГП			
						"Строительство музыкальной школы на 150 мест в с.Томарлы г.Атырау"(корректировка)			
						Месторасположение: с.Томарлы г.Атырау Атырауской обл.			
ГИП		Жапбас А.К			11.24.	Музыкальная школа	Стадия	Лист	Листов
Исполнил		Нургали А.Д.			11.24.		РП	2	
Проверил		Ширяева Л.Н.			11.24.		ТОО "СпецСтрой Согласование" г.Актобе		

Копировал

А3

Разбивочный план
М 1:500

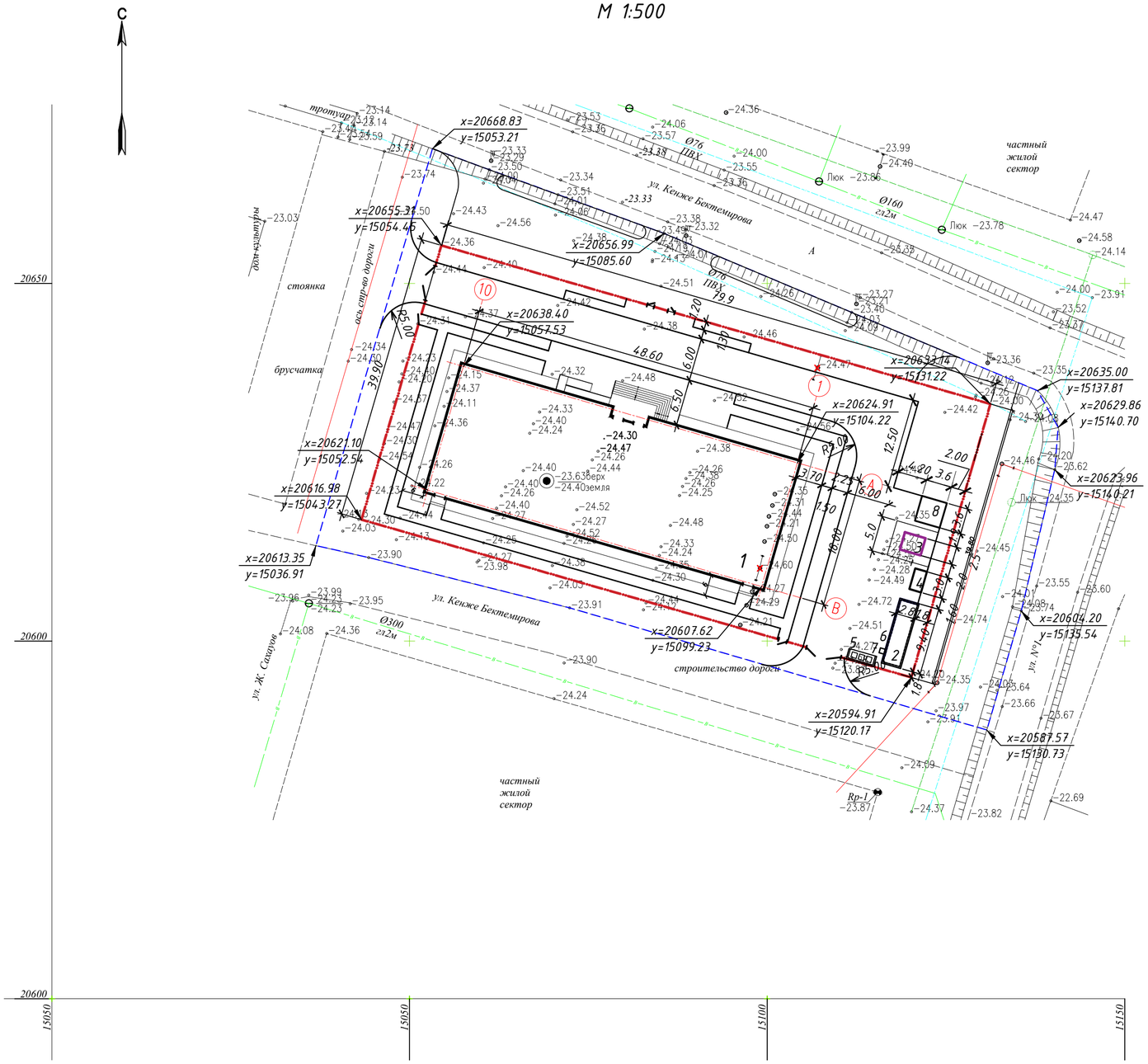

Ведомость жилых и общественных зданий и сооружений

№ на плане	Наименование и обозначение	Этажность	Кол-во			Площадь, м²				Строительный объем, м³	
			Зданий	Квартир		Застройки		Общая нормируемая		здания	всего
				Здания	Всего	Здания	Всего	Здания	Всего		
1	Здание музыкальной школы (Проектируемое)	2	1	–	–	994.66	994.66	2542.52	2542.52	12372.9	12372.9
2	Котельная (Комплектной поставки)	1	1	–	–	26.32	26.32	21.6	21.6	72.0	72.0
3	КТПНГ-10/0,4кВ (Комплектной поставки)	-	1	–	–	7.5	7.5	–	–	–	–
4	ДЭС (Комплектной поставки)	-	1	–	–	5.1	5.1	–	–	–	–
5	Площадка ТБО (1.5х4.0 м)	-	1	–	–	6.0	6.0	–	–	–	–
6	Пожарный щит	-	1	–	–	–	–	–	–	–	–
7	Ящик с песком	-	1	–	–	–	–	–	–	–	–
8	Септик на 9.0 м3	-	1	–	–	12.96	12.96	–	–	28.9	28.9

УСЛОВНЫЕ ОБОЗНАЧЕНИЯ

- Проектируемое здание музыкальной школы
- Проектируемое БМК
- Граница участка
- Граница благоустройства
- x=20587.57 / y=15130.73 — Координаты точек
- Демонтаж деревянных опор

Согласовано

Взам. инв. №

Подп. и дата

Инв. № подл.

Изм.	Кол.уч.	Лист	№ док.	Подпись	Дата
ГИП		Жапбас А.К			11.24.
Исполнил		Нургали А.Д.			11.24.
Проверил		Ширяева Л.Н.			11.24.

182/22-07-2024-ГП

"Строительство музыкальной школы на 150 мест в с.Томарлы г.Атырау"(корректировка)
Месторасположение: с.Томарлы г.Атырау Атырауской обл.

Музыкальная школа

Стадия	Лист	Листов
РП	2	

Разбивочный план
М 1:500

ТОО "СпецСтрой Согласование" г.Актобе

Копировал

А3

План организации рельефа
М 1:500

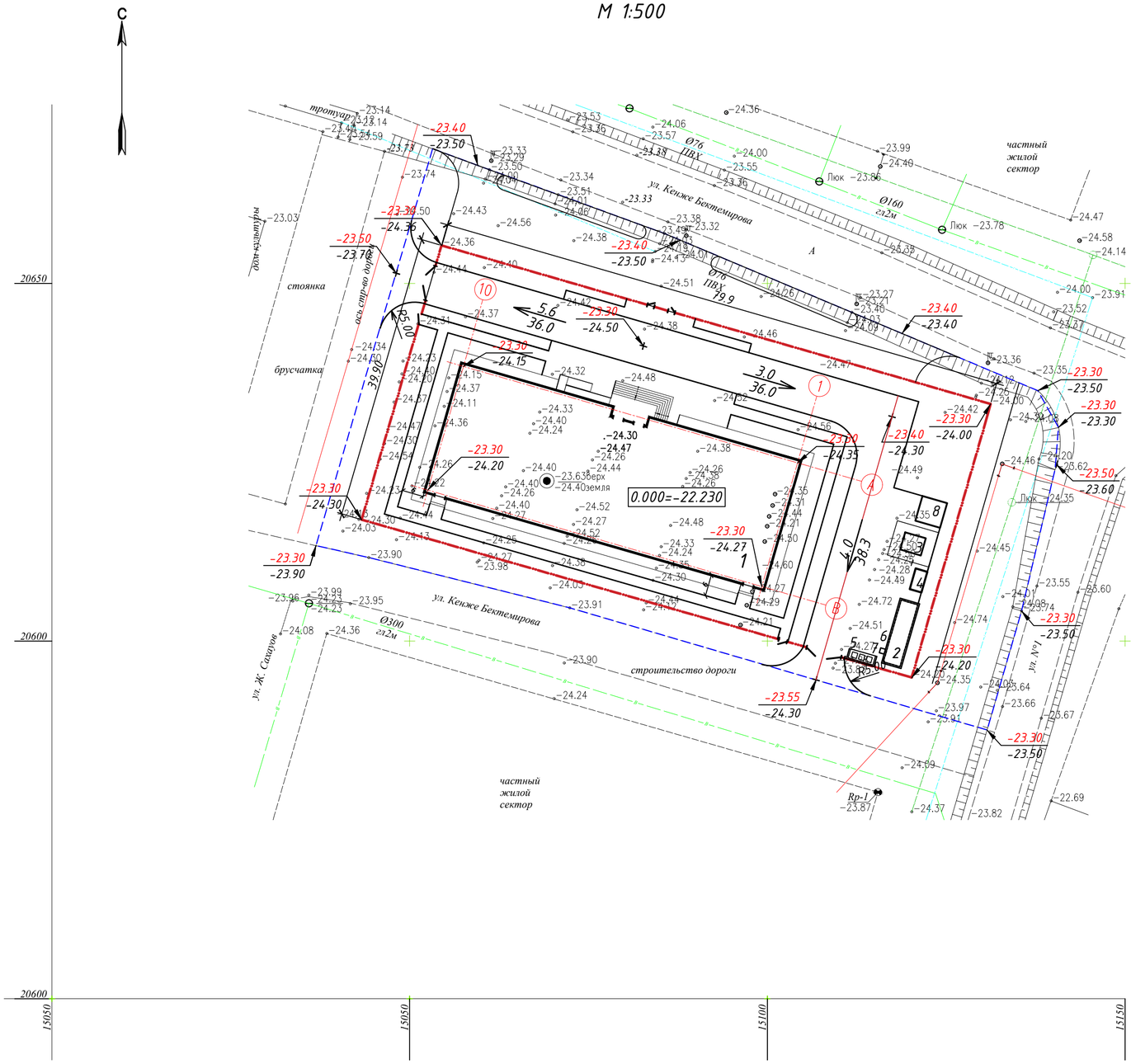

Ведомость жилых и общественных зданий и сооружений

№ на плане	Наименование и обозначение	Этажность	Кол-во			Площадь, м²				Строительный объем, м³	
			Зданий	Квартир		Застройки		Общая нормируемая		здания	всего
				Здания	Всего	Здания	Всего	Здания	Всего		
1	Здание музыкальной школы (Проектируемое)	2	1	–	–	994.66	994.66	2542.52	2542.52	12372.9	12372.9
2	Котельная (Комплектной поставки)	1	1	–	–	26.32	26.32	21.6	21.6	72.0	72.0
3	КТП-10/0,4кВ (Комплектной поставки)	–	1	–	–	7.5	7.5	–	–	–	–
4	ДЭС (Комплектной поставки)	–	1	–	–	5.1	5.1	–	–	–	–
5	Площадка ТБО (1.5х4.0 м)	–	1	–	–	6.0	6.0	–	–	–	–
6	Пожарный щит	–	1	–	–	–	–	–	–	–	–
7	Ящик с песком	–	1	–	–	–	–	–	–	–	–
8	Септик на 25 м3	–	1	–	–	12.96	12.96	–	–	28.9	28.9

УСЛОВНЫЕ ОБОЗНАЧЕНИЯ

- Проектируемое здание музыкальной школы
- Проектируемое БМК
- Граница участка
- Граница благоустройства
- x=20587.57 / y=15130.73 — Координаты точек
- Демонтаж опор деревянных

Согласовано

Взам. инв. №

Подп. и дата

Инв. № подл.

Изм.	Кол.уч.	Лист	№ док.	Подпись	Дата
ГИП		Жапбас А.К			11.24.
Исполнил		Нургали А.Д.			11.24.
Проверил		Ширяева Л.Н.			11.24.

182/22-07-2024-ГП

"Строительство музыкальной школы на 150 мест в с.Томарлы г.Атырау"(корректировка)
Месторасположение: с.Томарлы г.Атырау Атырауской обл.

Музыкальная школа

Стадия	Лист	Листов
РП	3	

План организации рельефа
М 1:500

ТОО "СпецСтрой Согласование" г.Актобе

Копировал

А3

План земляных масс
Масштаб 1:500

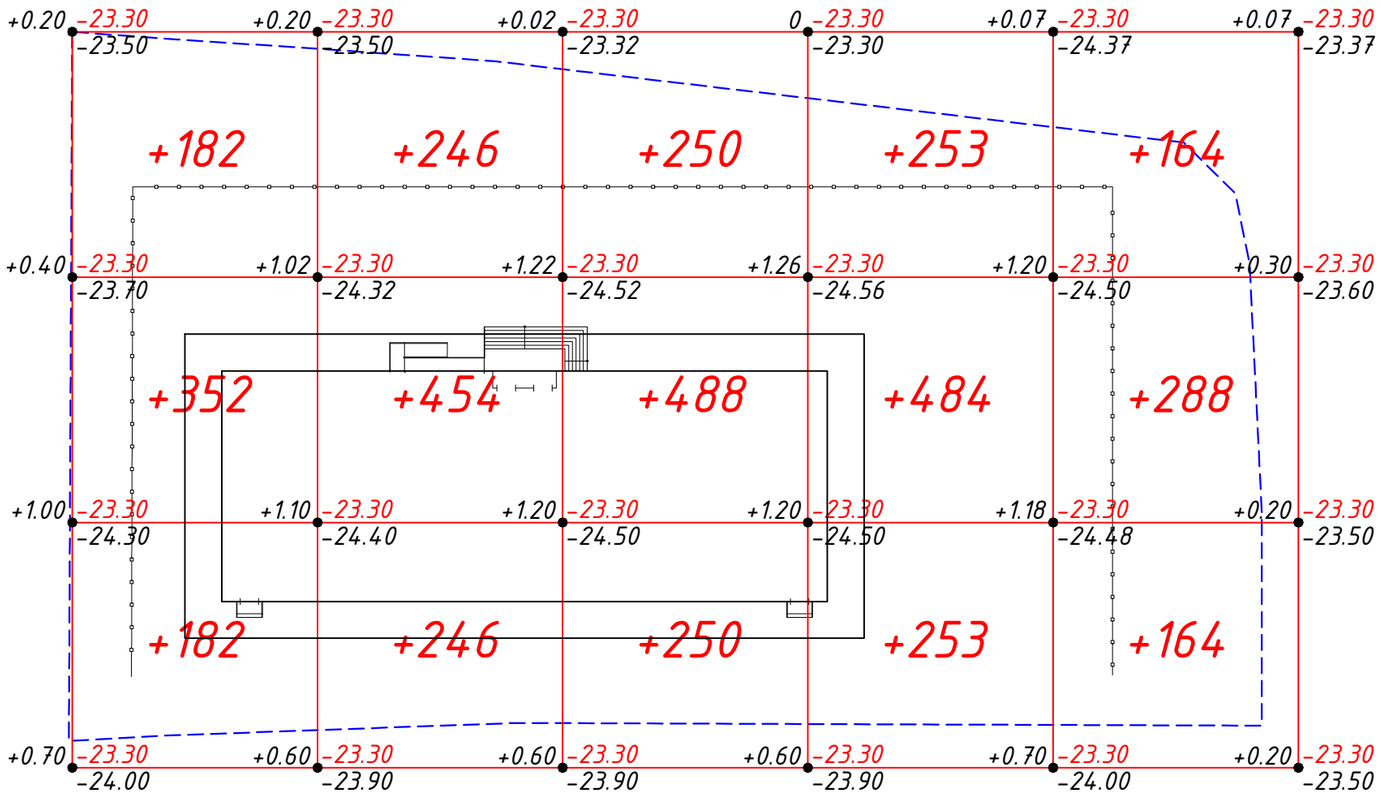

Насыпь(+)	+716	+946	+988	+990	+616	Всего,м3	+4256.0
Выемка(-)	-	-	-	-	-		-

Ведомость объемов земляных масс

Наименование грунта	Количество, куб.м Территория проетирования		Приме-чание
	Насыпь (+)	Выемка (-)	
1. Грунт планировки территории	4256.0	-	
2. Вытесненный грунт,	-	3725.9	
в том числе при устройстве:			
а) подземных частей зданий (сооружений)	-	3192.1	
б) автодорожных покрытий	-	337.4	
в) для плодородной почвы на участках озеленения	-	196.4	
3. Поправка на уплотнение(разрыхление)	42.56	37.26	1%
Всего пригодного грунта	4298.56	3763.16	
5. Недостаток пригодного грунта (излишок)	-	535.4	
6. Плодородный грунт, всего,	-	504.84	
в том числе:			
а) используемый для озеленения территории	392.8	-	
б) избыток плодородного грунта	112.04	-	
7. Итого перерабатываемого грунта	4803.4	4803.4	

Условные обозначения

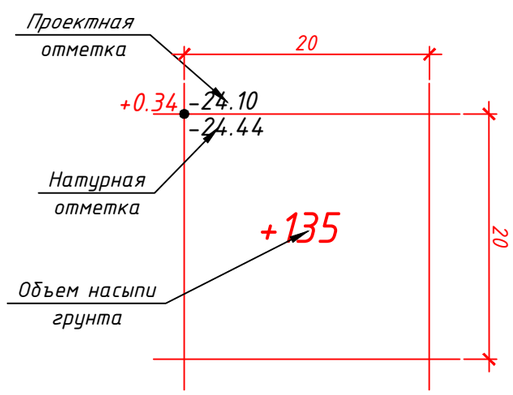

Согласовано

Взам. инв. №

Подп. и дата

Инв. № подл.

Изм.	Кол.уч.	Лист	№ док.	Подпись	Дата
ГИП		Жапбас А.К			11.24.
Исполнил		Нургали А.Д.			11.24.
Проверил		Ширяева Л.Н.			11.24.

182/22-07-2024-ГП

"Строительство музыкальной школы на 150 мест в с.Томарлы г.Атырау"(корректировка)

Месторасположение: с.Томарлы г.Атырау Атырауской обл.

Музыкальная школа

Стадия	Лист	Листов
РП	4	

План земляных масс
М 1:500

ТОО "СпецСтрой Согласование" г.Актобе

Копировал

А3

План проездов, тротуаров, дорожек и площадок
М 1:500

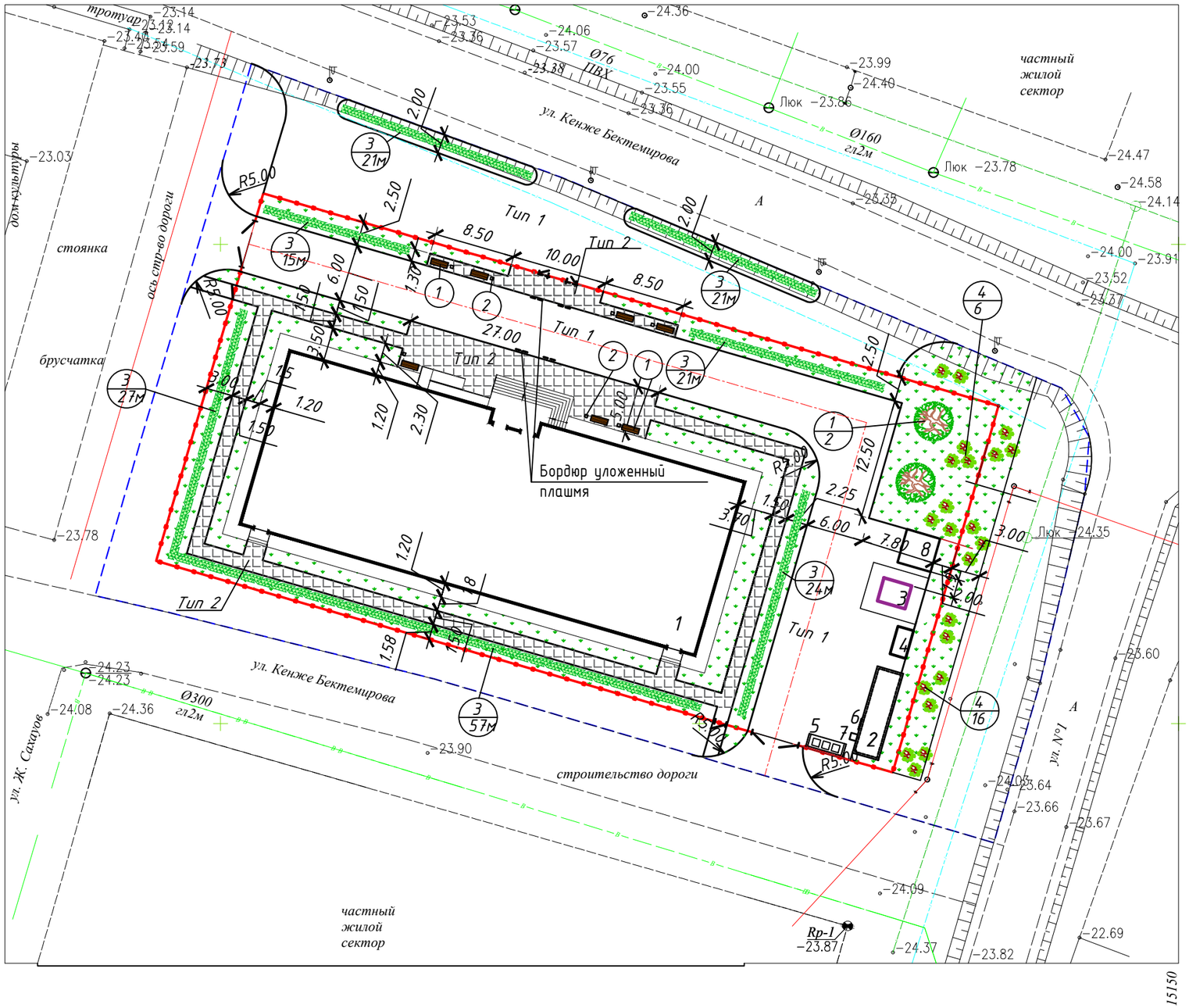

УСЛОВНЫЕ ОБОЗНАЧЕНИЯ

- Граница участка
- Граница благоустройства
- Газон партерный
- Бордюры БР 100.30.15/БР 100.20.8, ГОСТ 6666-81
- Пешеходный пандус (бордюры, уложенные плашмя)
- Тополь пирамидальный
- Живая изгородь
- Скамья
- Урна
- Кустарник

Согласовано

Взам. инв. №

Подп. и дата

Инв. № подл.

Изм.	Кол.уч.	Лист	№ док.	Подпись	Дата
ГИП		Жапбас А.К			11.24.
Исполнил		Нургали А.Д.			11.24.
Проверил		Ширяева Л.Н.			11.24.

182/22-07-2024-ГП

"Строительство музыкальной школы на 150 мест в с.Томарлы г.Атырау"(корректировка)
Месторасположение: с.Томарлы г.Атырау Атырауской обл.

Музыкальная школа

Стадия	Лист	Листов
РП	5	

План благоустройства территории. М 1:500

ТОО "СпецСтрой Согласование" г.Актобе

Копировал

А3

Конструкция дорожной одежды на проезжей части
Тип 1

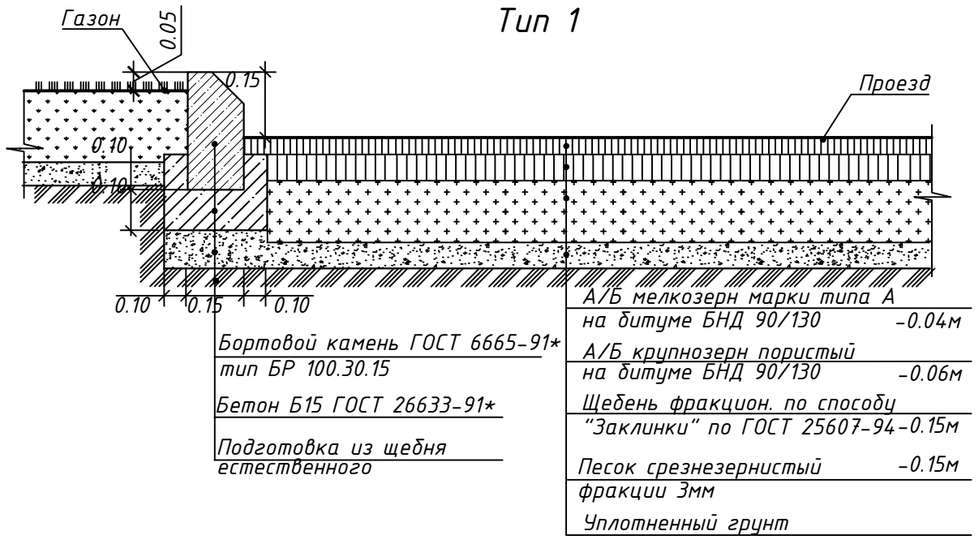

Конструкция дорожной одежды на тротуарах и площадке для отдыха
Тип 2

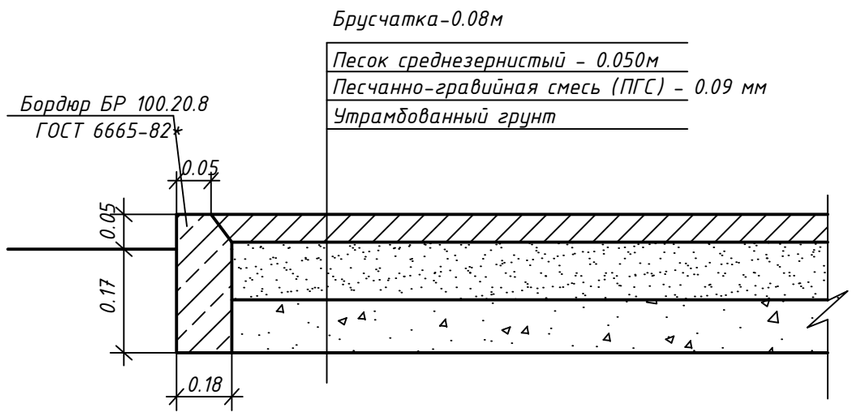

Конструкция пешеходного пандуса

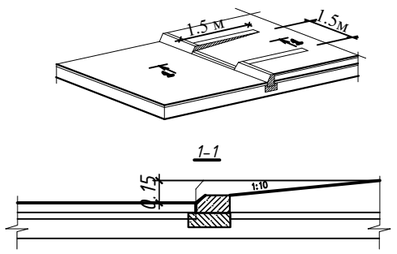

ВЕДОМОСТЬ ТРОТУАРОВ, ДОРОЖЕК , ПЛОЩАДОК И ПРОЕЗДОВ

Поз.	Наименование	Тип	Площадь покрытия,м2	Примечание
1	Проезды и площадки с асфальтобетонным покрытием	1	1376.2	в т.ч.593.0м2 за пред. участка
2	Бордюры БР 100.30.15, ГОСТ 6665-91	-	429.0мп	в т.ч.215.0мп за пред. участка
3	Тротуары с покрытием из брусчатки	2	388.0	
4	Бордюры БР 100.20.8, ГОСТ 6665-91	-	320.0мп	

ВЕДОМОСТЬ ЭЛЕМЕНТОВ ОЗЕЛЕНЕНИЯ

Поз.	Наименование породы или вида насаждения.	Возраст, лет	Кол-во	Примечание
1	Тополь пирамидальный , шт	5	2	Саженец
2	Газон из многолетних трав, м2	-	1072.36	в т.ч.266.2 м2 за пред. участка
3	Кустарник "Живая изгородь"	5	150.0мп	Саженец в т.ч.42.0мп за пред. участка
4	Кустарник,саженец, шт	5	22	в т.ч.16шт за пред. участка

ВЕДОМОСТЬ МАЛЫХ АРХИТЕКТУРНЫХ ФОРМ И ПЕРЕНОСНЫХ ИЗДЕЛИЙ

Поз.	Обозначение	Наименование	Кол.	Примечание
1	84-020302-0306	Скамья антивандальная Тип СК-006	7	
2	84-020303-0101	Урна, Тип 1	7	

1.Кустарники высаживать с добавлением плодородного грунта 50% .
2.Газон партерный устраивать посевом травы канадской слоем 20 см с применением растительного грунта. Норма высева 4г/м2.

Изм.	Кол.уч.	Лист	№ док.	Подпись	Дата	182/22-07-2024-ГП			
						"Строительство музыкальной школы на 150 мест в с.Томарлы г.Атырау"(корректировка) Месторасположение: с.Томарлы г.Атырау Атырауской обл.			
ГИП		Жапбас А.К			11.24.	Музыкальная школа	Стадия	Лист	Листов
Исполнил		Нургали А.Д.			11.24.		РП	6	
Проверил		Ширяева Л.Н.			11.24.				
						Конструкции дорожного покрытия.	ТОО "СпецСтрой Согласование" г.Актобе		

Согласовано

Взам. инв. №

Подп. и дата

Инв. № подл.

Копировал

А3

Щит пожарного инвентаря

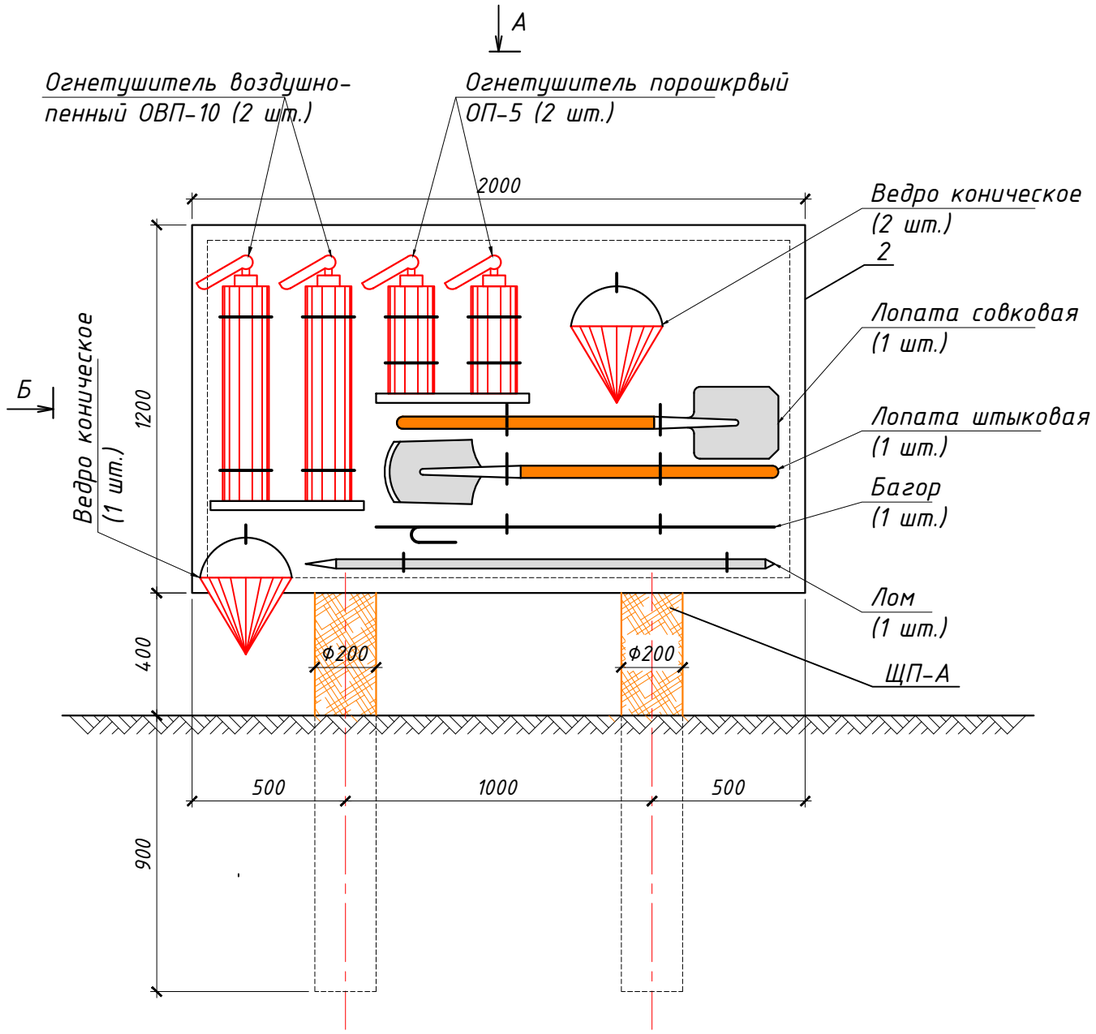

Вид "Б"

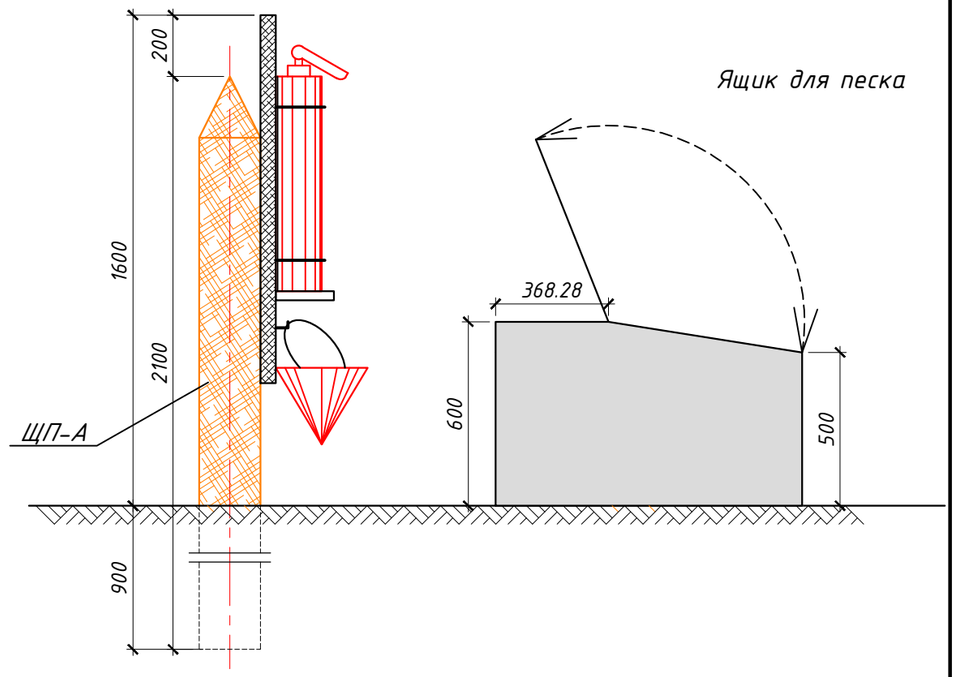

Вид "А"

М 1:20

Ящик для песка

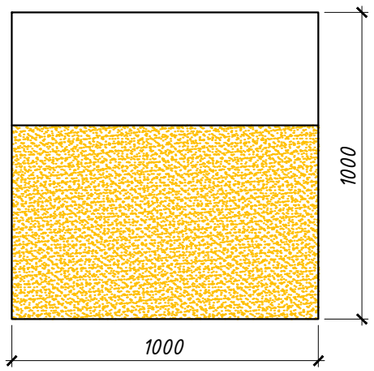

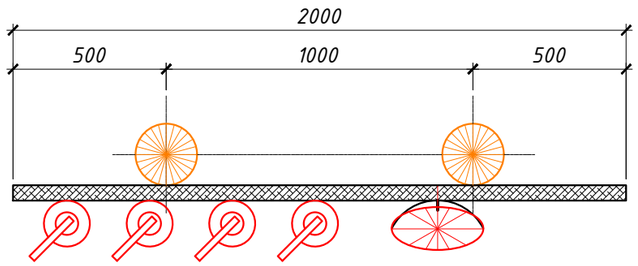

СПЕЦИФИКАЦИЯ

Поз.	Обозначение	Наименование	Кол.	Масса	Примеч.
ЩП-А	ГП-13	Щит пожарный ЩП-А	1		
	ГП-14	Ящик для песка	1		

Рядом с щитом пожарного инвентаря (ЩП-А) установить ящик с песком объемом 0,3м3.
В зимнее время (при температуре ниже плюс 1°С) огнетушители хранить в отапливаемом помещении.
Щит пожарного ЩП-А запроектирован в соответствии с требованиями ППБ РК 01-03 "Правила пожарной безопасности в Республике Казахстан".

Изм.	Кол.уч.	Лист	№ док.	Подпись	Дата
ГИП		Жапбас А.К			11.24.
Исполнил		Нургали А.Д.			11.24.
Проверил		Ширяева Л.Н.			11.24.

182/22-07-2024-ГП

"Строительство музыкальной школы на 150 мест в с.Томарлы г.Атырау"(корректировка)
Месторасположение: с.Томарлы г.Атырау Атырауской обл.

Музыкальная школа

Стадия	Лист	Листов
РП	7	

Инвентарь пожарного щита ШП-А

ТОО "СпецСтрой Согласование" г.Актобе

Согласовано

Взам. инв. №

Подп. и дата

Инв. № подл.

Копировал

А3

ПРОТИВОПОЖАРНЫЙ ЩИТ

СПЕЦИФИКАЦИЯ

Поз.	Обозначение	Наименование	Кол.	Объем	Примеч.
1.	ГОСТ 8486-86Е	Брус 60х100 мм, L=1800	2	0,011	
2.	ГОСТ 8486-86Е	Обшивка из досок, 1200х800		0,024	δ=25мм
3.	ГОСТ 8486-86Е	Доска 25х100, L=1200	1	0,003	

План

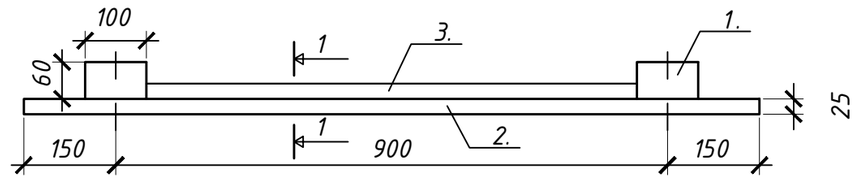

1 – 1

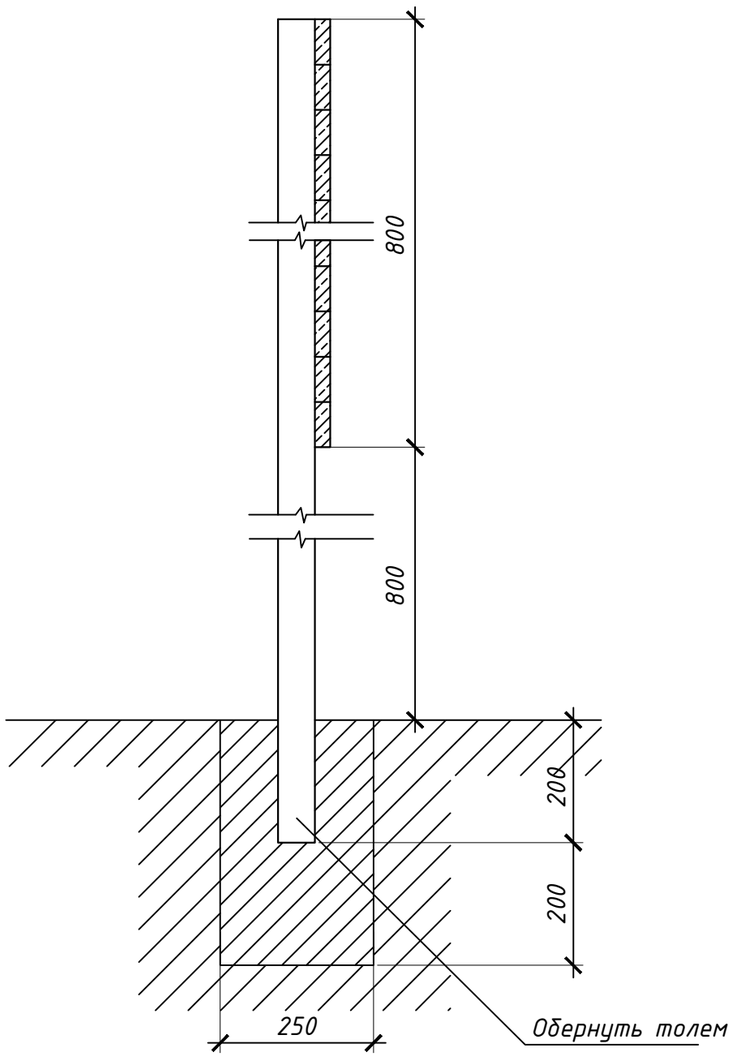

Фасад

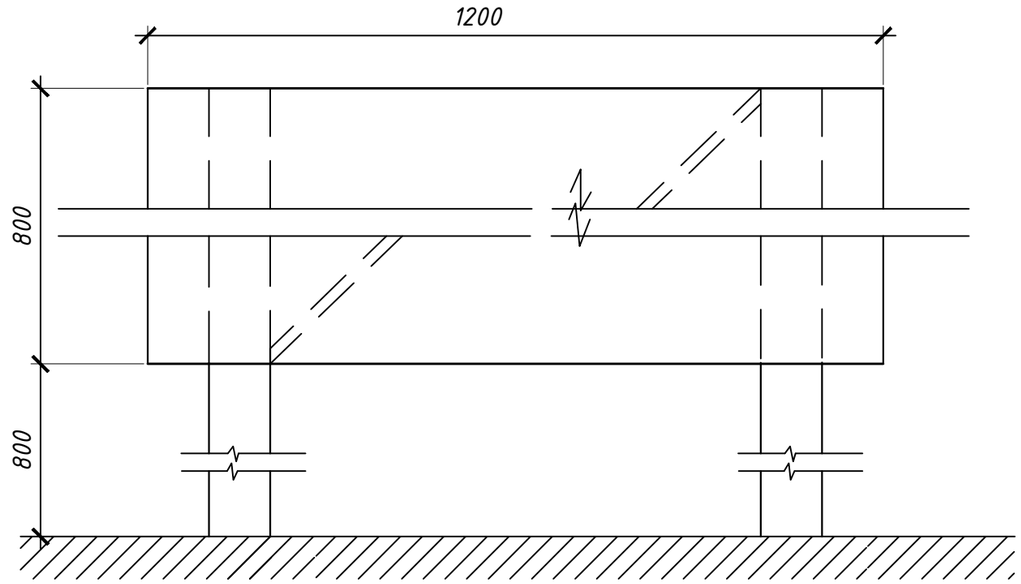

Согласовано

Взам. инв. №

Подп. и дата

Инв. № подл.

Изм.	Кол.уч.	Лист	№ док.	Подпись	Дата
ГИП		Жапбас А.К			11.24.
Исполнил		Нургали А.Д.			11.24.
Проверил		Ширяева Л.Н.			11.24.

182/22-07-2024-ГП

"Строительство музыкальной школы на 150 мест в с.Томарлы г.Атырау"(корректировка)

Месторасположение: с.Томарлы г.Атырау Атырауской обл.

Музыкальная школа

Стадия	Лист	Листов
РП	8	

Противопожарный щит

ТОО "СпецСтрой Согласование" г.Актобе

Копировал

А3

ЯЩИК ДЛЯ ПЕСКА

ФАСАД

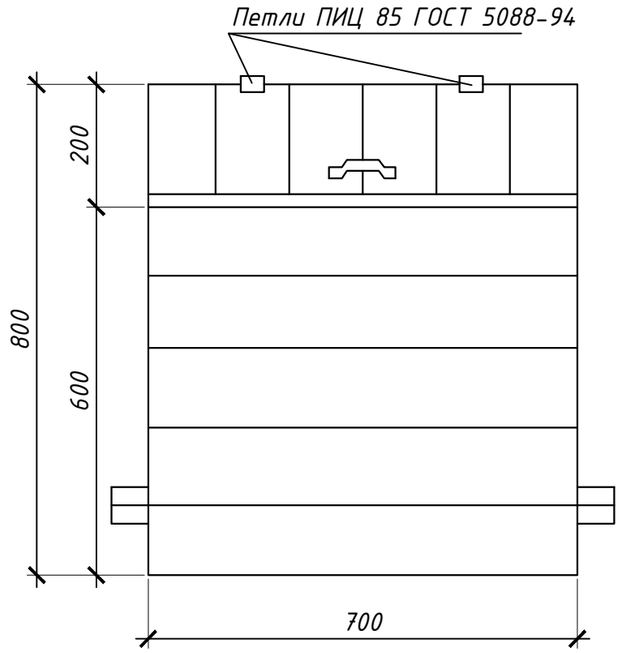

2 - 2

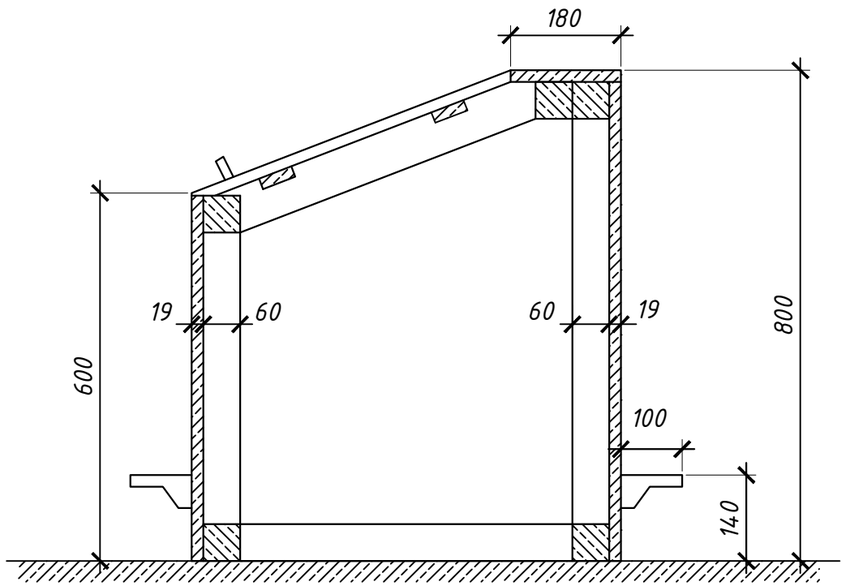

СПЕЦИФИКАЦИЯ

Поз.	Обозначение	Наименование	Кол.	Ед. изм.	Примеч.
1.	ГОСТ 5088-94	Петли металлические	2.	пар	
2.		Ручки металлические	1.	шт	
3.	ГОСТ 4028-63*	Гвозди Ф2 , L=40	0,5	кг	
4.	ГОСТ 8486-86Е	Брусок 60*60	0,018	м3	
5.	ГОСТ 8486-86Е	Доски 25		м3	
6.	ГОСТ 8486-86Е	Доски 19	0,042	м3	

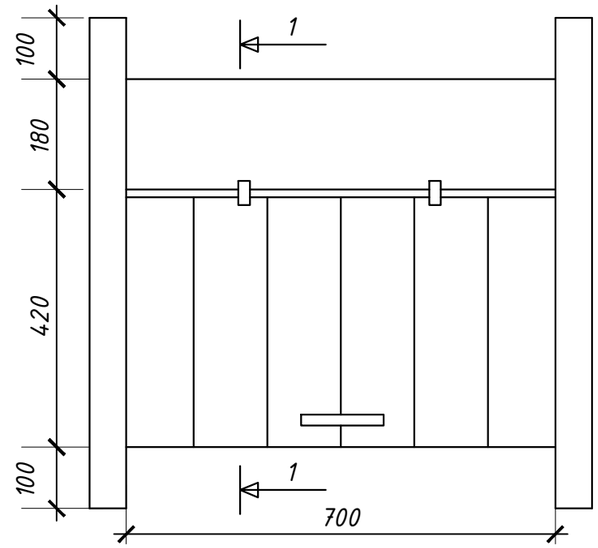

Примечание:
1. Ящик для песка устанавливается на щебеночное основание.
2. Наружняя поверхность ящика окрашивается масляной краской.

Изм.	Кол.уч.	Лист	№ док.	Подпись	Дата
ГИП		Жапбас А.К			11.24.
Исполнил		Нургали А.Д.			11.24.
Проверил		Ширяева Л.Н.			11.24.

182/22-07-2024-ГП

"Строительство музыкальной школы на 150 мест в с.Томарлы г.Атырау"(корректировка)
Месторасположение: с.Томарлы г.Атырау Атырауской обл.

Музыкальная школа

Стадия	Лист	Листов
РП	9	

Ящик для песка

ТОО "СпецСтрой Согласование" г.Актобе

Согласовано

Взам. инв. №

Подп. и дата

Инв. № подл.

Копировал

А3

1 – 1

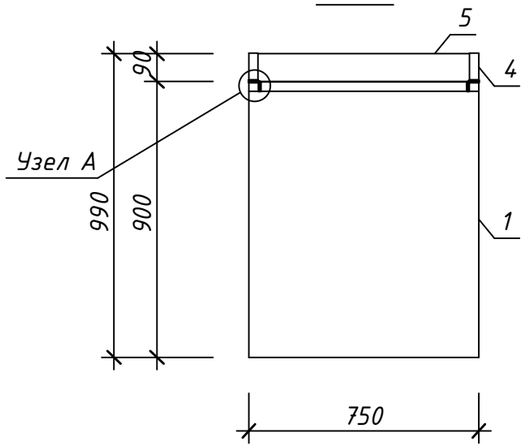

3 – 3

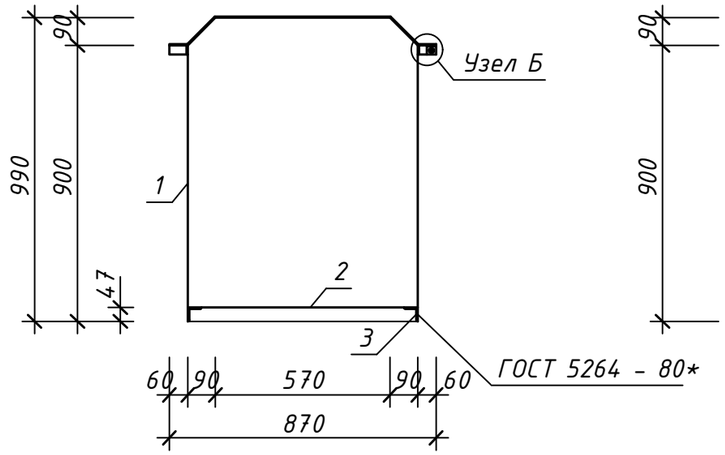

Развертка поз. 1

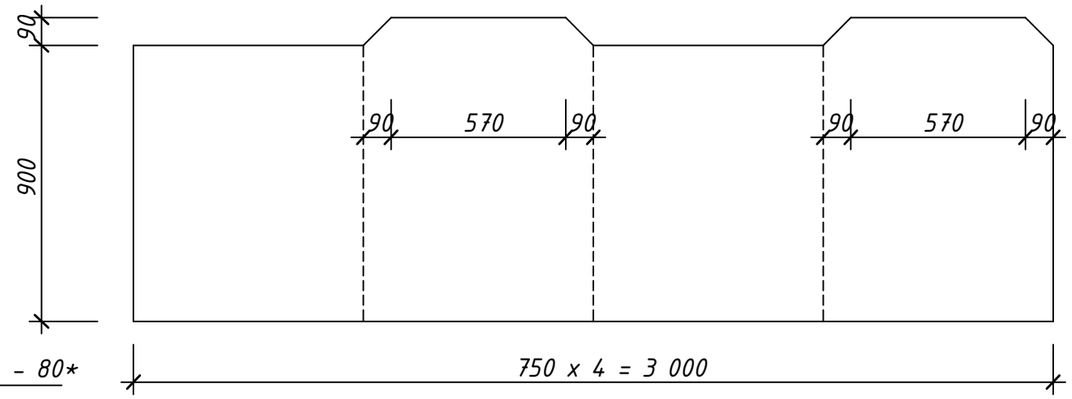

1 – 1

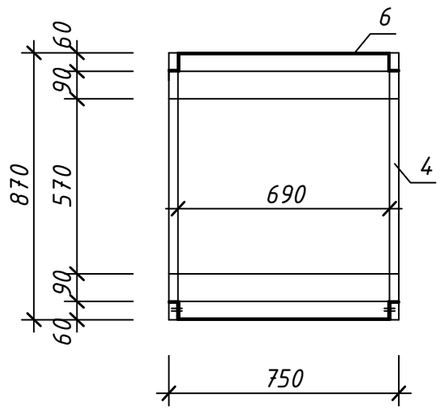

поз. 4

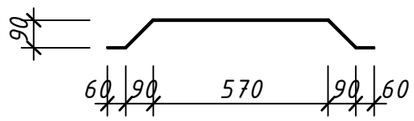

поз. 5

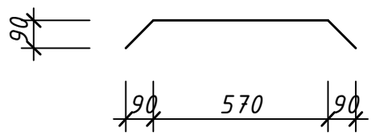

поз. 6

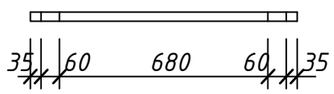

Узел А

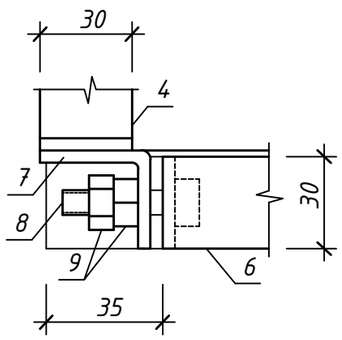

Узел Б

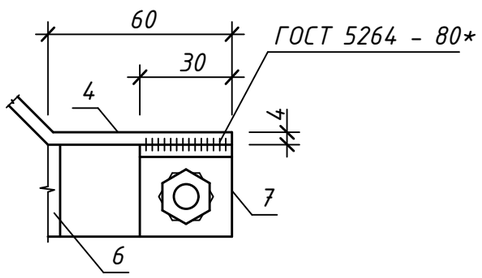

СПЕЦИФИКАЦИЯ ЭЛЕМЕНТОВ МУСОРОСБОРНИКА

Поз.	Обозначение	Наименование	Кол.	Масса ед., кг	Приме-чание
		Детали :			
1	ГОСТ 19903 – 74*	Лист 2.0 х 990 х 3000	1	46.60	
2	ГОСТ 19903 – 74*	Лист 2.0 х 750 х 750	1	8.80	
3	ГОСТ 8509 – 86*	Уголок 45 х 5 х 100	4	1.35	
4	ГОСТ 103 – 86*	Полоса 4 х 30 х 950	2	0.89	
5	ГОСТ 19903 – 74*	Лист 1.0 х 690 х 830	1	4.60	
6	ГОСТ 103 – 86*	Полоса 4 х 30 х 870	2	0.82	
7	ГОСТ 103 – 86*	Полоса 4 х 30 х 70	2	0.07	
8	ГОСТ 7798 – 70*	Болт М12	2	0.035	
9	ГОСТ 5915 – 70*	Гайка М12	4	0.024	

1. Мусоросборник устанавливается на основание из бетона класса В7.5 толщиной 100 мм.
2. Поверхность мусоросборника окрашивается масляной краской.

Согласовано

Взам. инв. №

Подп. и дата

Инв. № подл.

Изм.	Кол.уч.	Лист	№ док.	Подпись	Дата
ГИП		Жапбас А.К			11.24.
Исполнил		Нургали А.Д.			11.24.
Проверил		Ширяева Л.Н.			11.24.

182/22-07-2024-ГП

"Строительство музыкальной школы на 150 мест в с.Томарлы г.Атырау"(корректировка)
Месторасположение: с.Томарлы г.Атырау Атырауской обл.

Музыкальная школа

Стадия	Лист	Листов
РП	10	

План благоустройства и озеленения М 1:500

ТОО "СпецСтрой Согласование" г.Актобе

Копировал

А3

Площадка для мусорных контейнеров

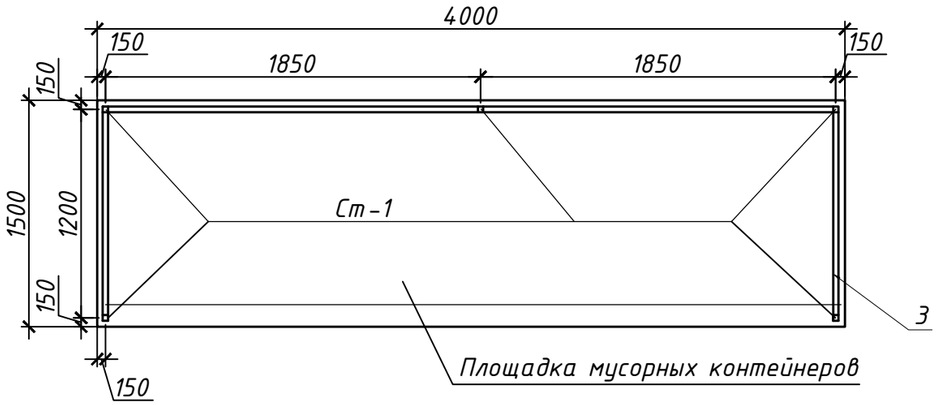

Спецификация

Марка поз	Обозначение	Наименование	Кол шт	Масса ед кг	Приме-чание
		Ограждение площадки мусорных контейнеров			
Ст.1		Стойка Ст.1	5	30.47	152.35
1	ГОСТ8509-93	Уголок50х5 L=14.0мп	-	-	52.78
2	ГОСТ8509-93	Уголок50х5 L=100 мм	10	0.38	3.8
3	ГОСТ24045-94	Профлист С10-899-0,6м^2,	-	-	11.2 м^2
		Материалы			
		Бетон кл.В15, W4			0.35м3.
		Стойка Ст.1	1	30.47	
4	ГОСТ8639-82	Труба квадр.80х5.0 L=2550мм	1	30.0	30.0
5	ГОСТ19903-74	- 110х5 L=110мм	1	0.47	0.47
		Площадка мусорных контейнеров(1.5х4.0м)	1		
		Бетон класса В15 толщ. 150мм	-	-	0.9м3
		Подготовка из щебня-100мм	-	-	0.6м3

Фрагмент ограждения

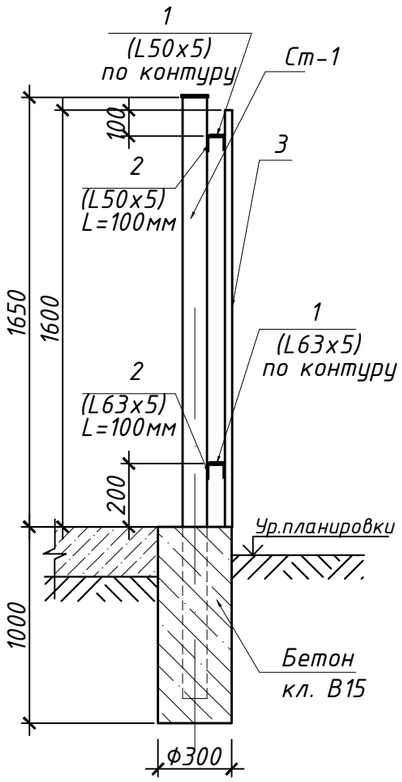

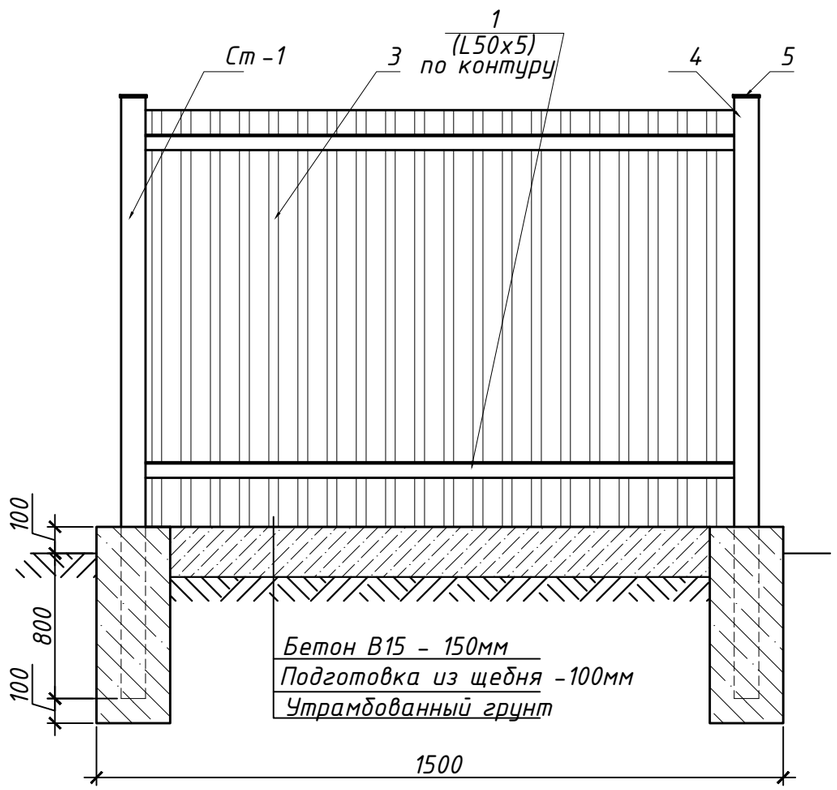

1. Площадка для мусорных контейнеров размерами 1.5х4.0м выполнена из бетона класса В15 толщиной 200мм по щебеночной подготовке толщиной 100мм.
2. На площадке устанавливаются металлические контейнеры с крышкой размерами 820х820х1100мм
3.Площадка с трех сторон ограждается профлистом.
4. Все металлические конструкции окрасить двумя слоями эмали ПФ-113 по слою грунтовки ГФ-021 по ГОСТ 25129-82.
5. Сварку производить электродами Э-42 по ГОСТ 9467-86*

Изм.	Кол.уч.	Лист	№ док.	Подпись	Дата
ГИП		Жапбас А.К			11.24.
Исполнил		Нургали А.Д.			11.24.
Проверил		Ширяева Л.Н.			11.24.

182/22-07-2024-ГП

"Строительство музыкальной школы на 150 мест в с.Томарлы г.Атырау"(корректировка)
Месторасположение: с.Томарлы г.Атырау Атырауской обл.

Музыкальная школа

Стадия	Лист	Листов
РП	11	

Площадка для мусорных контейнеров

ТОО "СпецСтрой Согласование" г.Актобе

Согласовано

Взам. инв. №

Подп. и дата

Инв. № подл.

Копировал

А3

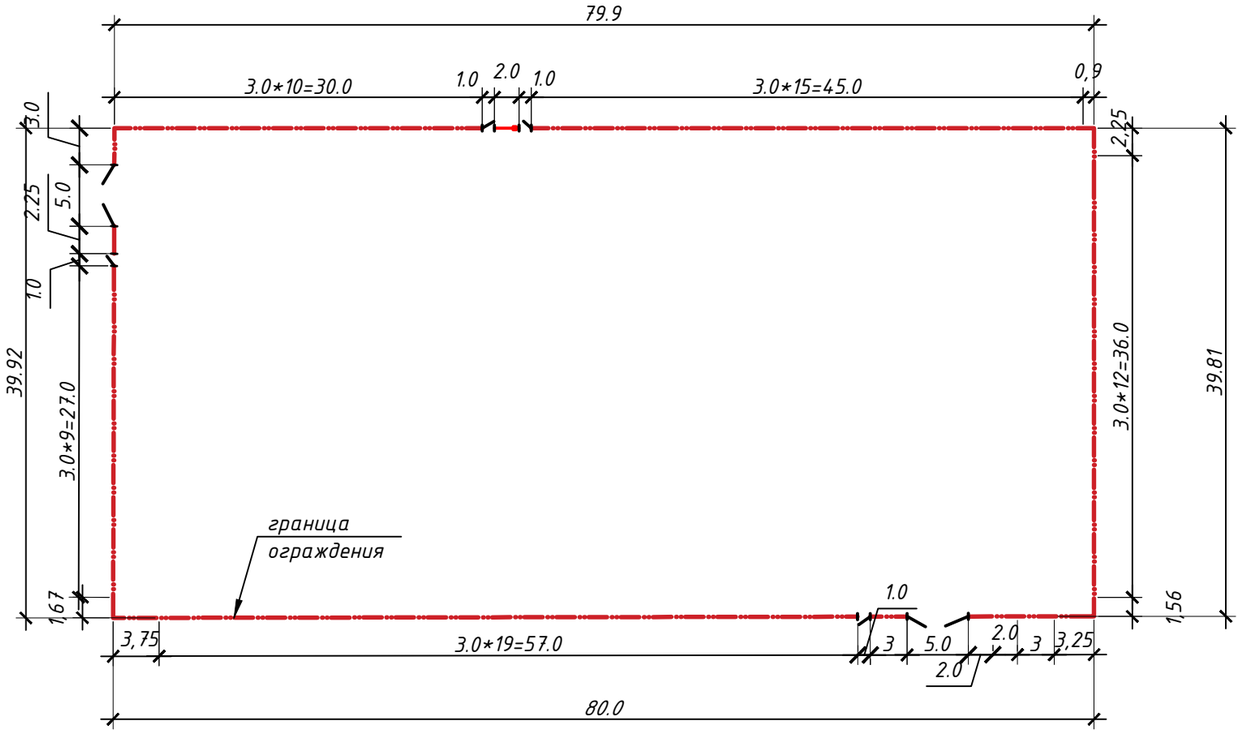

Разрез 1-1

М 1:10

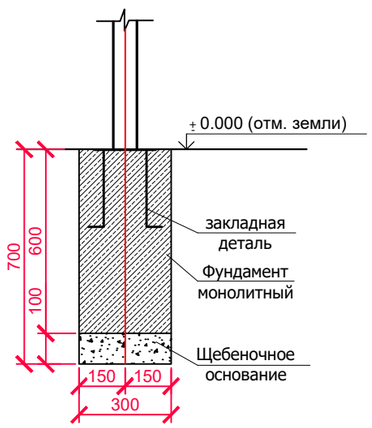

Закладная деталь

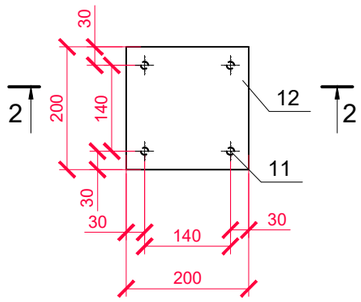

Разрез "2 - 2"

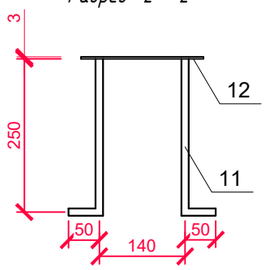

Конструкция ворот

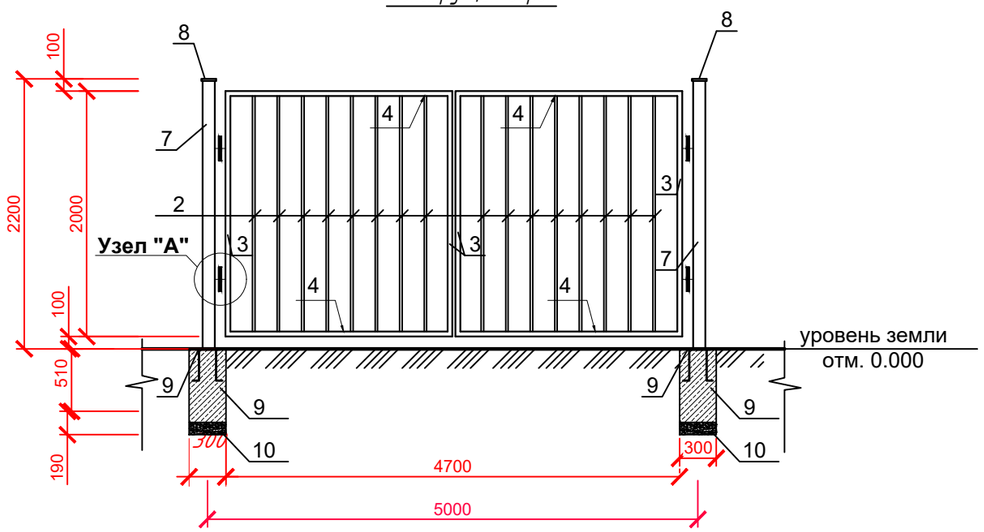

Конструкция калитки

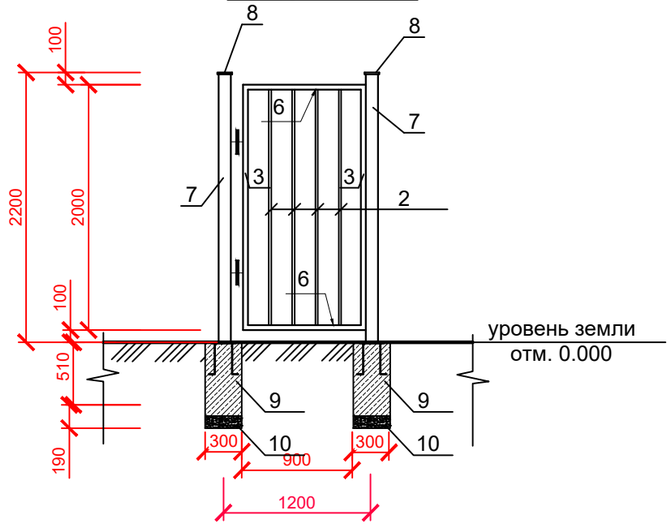

1. Сварку металлических элементов производить электродами типа Э-42 по ГОСТ 9467-75*.
2. Толщину шва принимать по наименьшей толщине свариваемых элементов.
3. Металлоконструкции окрасить эмалевой краской ПФ-115 ГОСТ 6465-76*.
4. Фундаменты выполнить из бетона кл. В 12.5 на сульфатостойком портландцементе.

Изм.	Кол.уч.	Лист	№ док.	Подпись	Дата
ГИП		Жапбас А.К			11.24.
Исполнил		Нургали А.Д.			11.24.
Проверил		Ширяева Л.Н.			11.24.

182/22-07-2024-ГП

"Строительство музыкальной школы на 150 мест в с.Томарлы г.Атырау"(корректировка)

Месторасположение: с.Томарлы г.Атырау Атырауской обл.

Музыкальная школа

Стадия	Лист	Листов
РП	12	

План ограждения М 1:100
Конструкция ворот и калитки

ТОО "СпецСтрой Согласование" г.Актобе

Согласовано

Взам. инв. №

Подп. и дата

Инв. № подл.

Копировал

А3

Секция ограждения 3.0 м

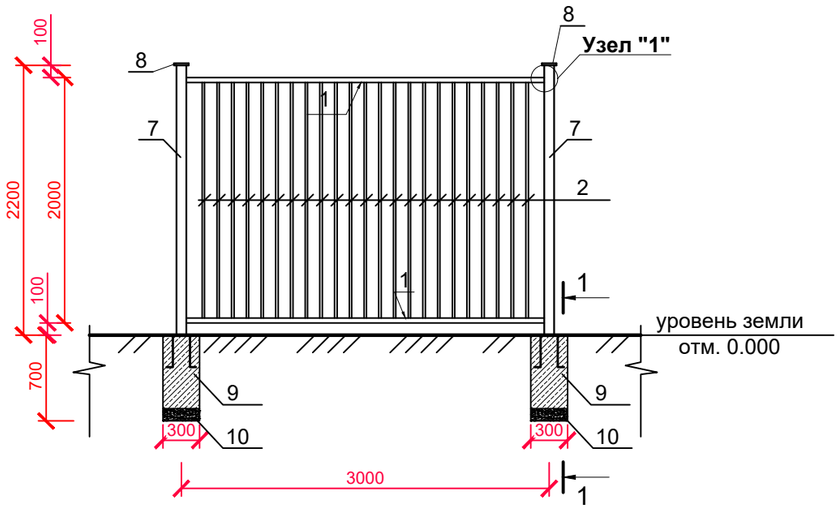

Секция ограждения 2.0 м, 2.25м

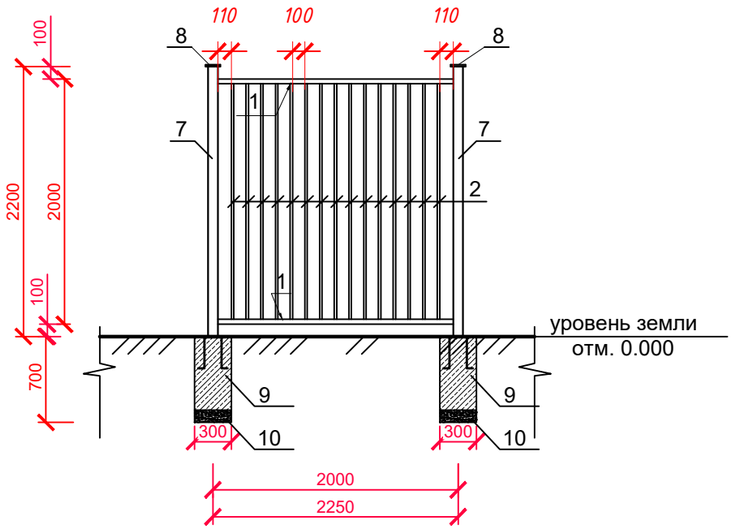

Секция ограждения 2.25 м

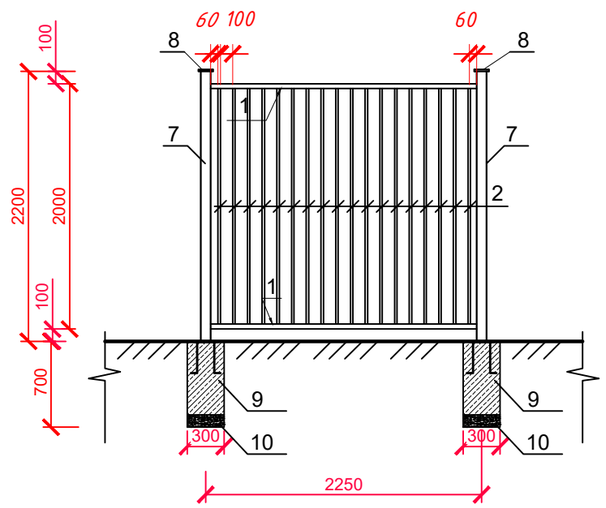

Секция ограждения 3.75 м

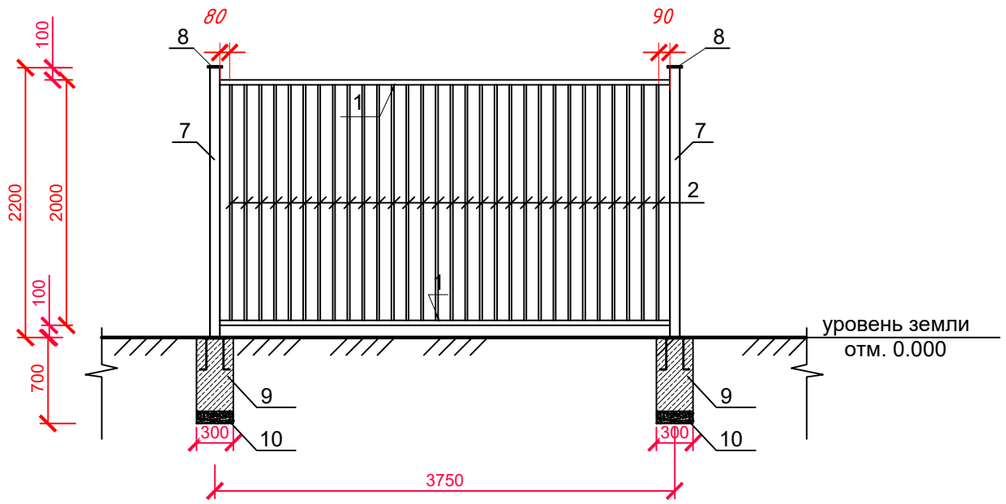

Секция ограждения 3.25 м

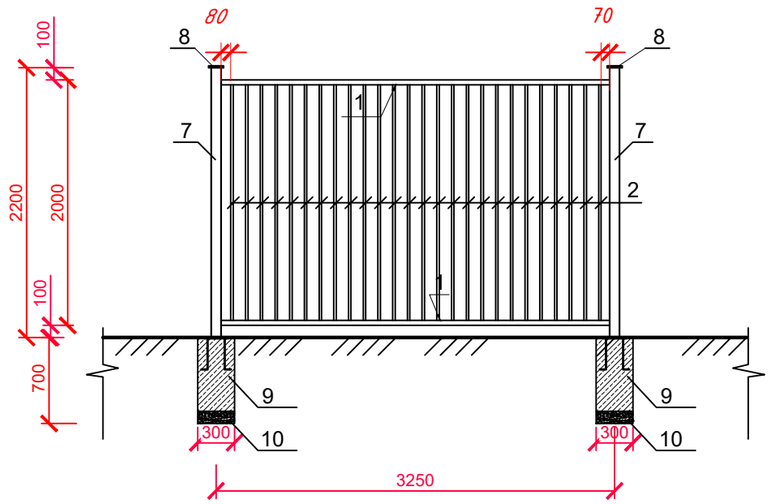

Секция ограждения 0.9 м

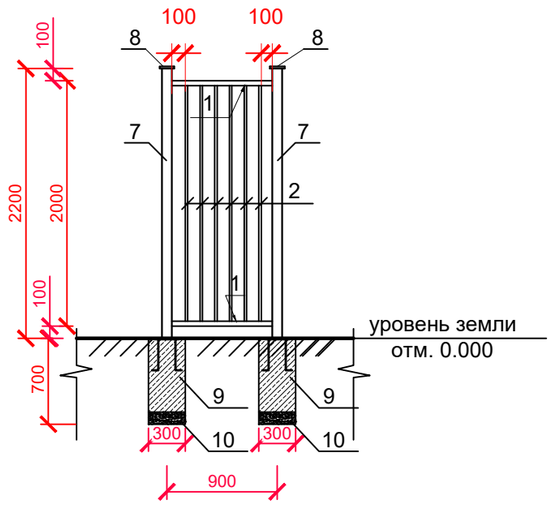

Согласовано

Взам. инв. №

Подп. и дата

Инв. № подл.

						182/22-07-2024-ГП
						"Строительство музыкальной школы на 150 мест в с.Томарлы г.Атырау"(корректировка)
Изм.	Кол.уч.	Лист	№ док.	Подпись	Дата	Месторасположение: с.Томарлы г.Атырау Атырауской обл.
ГИП		Жапбас А.К			11.24.	Музыкальная школа — Стадия: РП; Лист: 13; Листов:
Исполнил		Нургали А.Д.			11.24.	
Проверил		Ширяева Л.Н.			11.24.	
						Секция ограждения 3.0; 2.0; 2.25; 3.25; 3.75; 0.9 м. — ТОО "СпецСтрой Согласование" г.Актобе

Копировал

А3

Спецификация элементов ограждения (начало)

Марка, поз.	Обозначение	Наименование	Кол., шт. общ.	Масса ед. кг	Масса общ. кг
		Ограждение звено 3,0 м.	68	59.31	
1	ГОСТ 8278-83	Швеллер гнутый 40х20х3, L=2920	2	4.7	9.4
2	ГОСТ 8639-82	Квадрат 20х2, L=1920	23	2.17	49,91
		Ограждение звено 2.0 м.	3	38.73	
1	ГОСТ 8278-83	Швеллер гнутый 40х20х3, L=1920	2	3.09	6.18
2	ГОСТ 8639-82	Квадрат 20х2, L=1920	15	2.17	32.55
		Ограждение звено 2,25 м.	2	44.0	
1	ГОСТ 8278-83	Швеллер гнутый 40х20х3, L=2.170	2	2.47	4.94
2	ГОСТ 8639-82	Квадрат 20х2, L=1920	18	2.17	39.06
		Ограждение звено 3,75 м.	1	73.46	
1	ГОСТ 8278-83	Швеллер гнутый 40х20х3, L=3670	2	4.18	8.36
2	ГОСТ 8639-82	Квадрат 20х2, L=1920	30	2.17	65.1
		Ограждение звено 3,25 м.	1	63.64	
1	ГОСТ 8278-83	Швеллер гнутый 40х20х3, L=3170	2	3.61	7.22
2	ГОСТ 8639-82	Квадрат 20х2, L=1920	26	2.17	56.42
		Ограждение звено 1,67 м.	1	31.83	
2	ГОСТ 8278-83	Швеллер гнутый 40х20х3, L=1590	2	1.81	3.62
3	ГОСТ 8639-82	Квадрат 20х2, L=1920	13	2.17	28.21
		Ограждение звено 1,56 м.	1	29.42	
2	ГОСТ 8278-83	Швеллер гнутый 40х20х3, L=1480	2	1.69	3.38
3	ГОСТ 8639-82	Квадрат 20х2, L=1920	12	2.17	26.04
		Ограждение звено 0,9 м.	1	14.88	
2	ГОСТ 8278-83	Швеллер гнутый 40х20х3, L=820	2	0.93	1.86
3	ГОСТ 8639-82	Квадрат 20х2, L=1920	6	2.17	13.02
		Калитка	4	18.34	
2	ГОСТ 8639-82	Квадрат гнутый 20х2, L=1920	4	2.17	8.68
3	ГОСТ 8278-83	Швеллер гнутый 40х20х3, L=2000	2	3.22	6.44
6	ГОСТ 8278-83	Швеллер гнутый 40х20х3, L=1000	2	1.61	3.22
		Стойки	83	16.69	
7	ГОСТ 30245-94	Квадрат 80х3, L=2200	1	16.35	16.35
8	ГОСТ 3680-78*	листовая сталь 120х120х3	1	0.34	0.34
		Фундамент			
9	ГОСТ 7473 - 94	Бетон кл. В12.5, V=0.081	83	-	Vобщ=6.7м3
10		Щебеночное основание, V=0.009	83	-	Vобщ=0.8м3
		Закладная деталь	83	2.02	
11	ГОСТ 5781-82*	арм. ⌀ 12 AIII, L=300	4	0.27	1.08
12	ГОСТ 3680-78*	листовая сталь 200х200х3	1	0.94	0.94

Спецификация элементов ограждения (продолжение)

Марка, поз.	Обозначение	Наименование	Кол., шт. общ.	Масса ед. кг	Масса общ. кг
		Ворота шир. 5.0 м	2	81.56	
2	ГОСТ 8639-82	Квадрат 20х2, L=1920	26	2.06	53.56
3	ГОСТ 8278-83	Швеллер гнутый 40х20х3, L=2000	4	3.22	12.88
4	ГОСТ 8278-83	Швеллер гнутый 40х20х3, L=2350	4	3.78	15.12

Секция ограждения 1.56 м

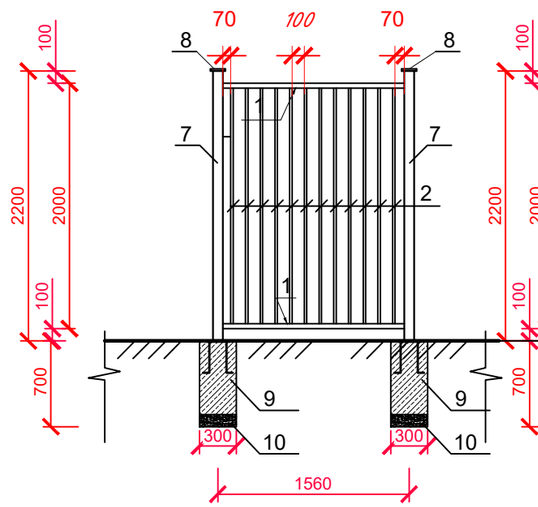

Секция ограждения 1.67 м

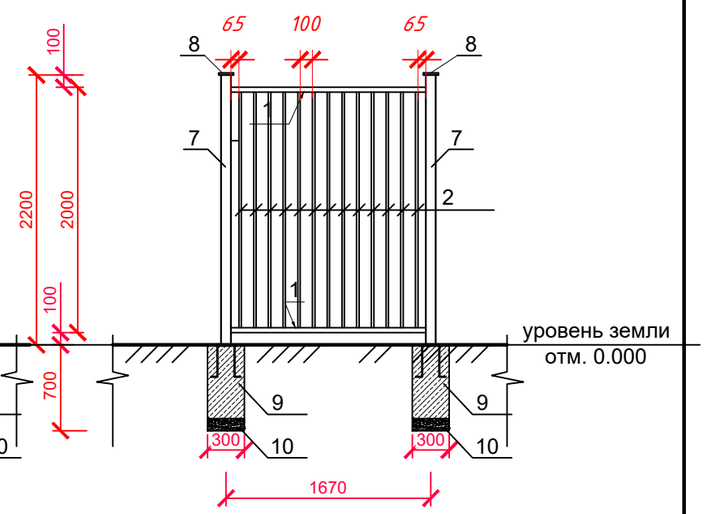

Изм.	Кол.уч.	Лист	№ док.	Подпись	Дата
ГИП		Жапбас А.К			11.24.
Исполнил		Нургали А.Д.			11.24.
Проверил		Ширяева Л.Н.			11.24.

182/22-07-2024-ГП

"Строительство музыкальной школы на 150 мест в с.Томарлы г.Атырау"(корректировка)

Месторасположение: с.Томарлы г.Атырау Атырауской обл.

Музыкальная школа

Стадия	Лист	Листов
РП	14	

Спецификация элементов ограждения. Секции ограждения 1.67; 1.56м.

ТОО "СпецСтрой Согласование" г.Актобе

Согласовано

Взам. инв. №

Подп. и дата

Инв. № подл.

Копировал

А3