Форма
в редакции приказа Министра
индустрии и инфраструктурного
развития Республики Казахстан
от 8 февраля 2021 года
№ 53

Утвержден
приказом Министра
по инвестициям и развитию
Республики Казахстан
от 24 апреля 2017 года
№ 234

Акт приемки объекта в эксплуатацию

«27» июля 2023г.

Заказчик: **Государственное коммунальное предприятие на праве хозяйственного ведения «Атбасарская многопрофильная межрайонная больница» при управлении здравоохранения Акмолинской области, 20400, Акмолинская область, Атбасарский район, город Атбасар, Ч.Валиханова, 15, и.о. главного врача Аманов С.Б.**

(фамилия, имя, отчество (при наличии) - для физических лиц, наименование организации - для юридических лиц, почтовый индекс, область, город, район, населенный пункт, наименование улицы, номер дома/здания (стационарного помещения)

на основании:

Декларации о соответствии **от 25.07.2023г., ТОО «Ғимарат KZ», директор Кайыркенов Серикбол Ерболович, Карагандинская область, г.Караганда, район им.Казыбек би, мкр. Степной 3, д.1/4, кв.95.**

(дата декларации, наименование подрядной (генподрядной) организации, фамилия, имя, отчество (при наличии) руководителя, юридический адрес)

Заключения о качестве строительно-монтажных **от 26.07.2023г., ТОО «Ордаинжиниринг», эксперт Амангелді Асылбек, аттестат KZ00VWC00083142 от 01.06.2022г.**

(дата заключения, наименование организации, фамилия, имя, отчество (при наличии) экспертов технического надзора, № и дата получения аттестатов)

Заключения о соответствии выполненных работ проекту работ **от 26.07.2023г., ТОО «КазахЭнергоПром», директор Рамазанов А.Ж., приказ № 04-14 от 14.04.2023г.**

(дата заключения, наименование организации, фамилия, имя, отчество (при наличии) экспертов авторского надзора, № и дата получения аттестатов)

произведя осмотр готовности предъявленного подрядчиком (генеральным подрядчиком) к приемке в эксплуатацию объекта **Капитальный ремонт кровли здания поликлиники ГКП на ПХВ «Атбасарская многопрофильная межрайонная больница» при управлении здравоохранения Акмолинской области II (нормального) уровня ответственности, не относящийся к технически сложным.**

(наименование объекта и вид строительства (новое, расширение, реконструкция, техническое перевооружение, модернизация, капитальный ремонт), уровень ответственности, техническая и технологическая сложность объекта

по адресу: **Акмолинская область, Атбасарский район, город Атбасар, ул. Ч.Валиханова, 15**

(область, район, населенный пункт, микрорайон, квартал, улица, номер дома (корпуса)

проверив комплектность исполнительной технической документации, подтверждает, что:

1. Строительство объекта осуществлено на основании:

1) правоустанавливающего документа на земельный участок **от 05 августа 2009 года № 0070794**

(документ, подтверждающий наступление юридических фактов (юридических составов), на основании которых возникают, изменяются или прекращаются права на земельный участок, в том числе договоры, решения судов, правовые акты исполнительных органов, свидетельство о праве на наследство, передаточный акт или разделительный баланс при реорганизации негосударственных юридических лиц, владеющих земельным участком на праве собственности или выкупивших право временного возмездного землепользования (аренды).

либо решения о реконструкции (перепланировке, переоборудовании) помещений (отдельных частей) существующих зданий от «___» _____20___ года
№_____;

(наименование органа, вынесшего решение)

2) талона о приеме уведомления о начале или прекращении осуществления деятельности или определенных действий **Государственное учреждение «Управление государственного архитектурно-строительного контроля Акмолинской области» от 01.06.2023г. KZ56REA00334899.**

(наименование органа, принявшего уведомление, дата и № принятия талона)

3) проекта (проектно-сметной документации) **ТОО «КазахЭнергоПром», проект № 72/20-2-АР**
(наименование проектной организации, номер проекта утвержденного(й)

утвержденного(й) утвержденным (ой) **ГКП на ПХВ «Атбасарская многопрофильная межрайонная больница» при Управления здравоохранения Акмолинской области, MEG-0007/21 от 29.12.2021г.**
(дата и номер проекта, наименование организации, утвердившей (переутвердившей) проект и дата утверждения)

2. Строительно-монтажные работы осуществлены в сроки:
начало работ: **июнь 2023 года;**
окончание работ: **июль 2023 года;**
при продолжительности строительства, месяц:
по норме или по проекту организации строительства, месяц: **2;**
фактически, месяц: **2;**

3. Объект (комплекс) имеет следующие основные технико-экономические показатели (мощность, производительность, производственная площадь, протяженность, вместимость, объем, пропускная способность, провозная способность, число рабочих мест и тому подобное, заполняется по всем объектам (кроме жилых домов) в единицах измерения соответственно целевой продукции или основным видам услуг):

Мощность, производительность и так далее	Единица измерения	По проекту		Фактически	
		общая (с учетом ранее принятых)	в том числе пускового комплекса или очереди	общая (с учетом ранее принятых)	в том числе пускового комплекса или очереди
Этажность здания	этаж	3		3	
Общая площадь	м2	1540,9		1540,9	
Площадь застройки	м2	485,1		485,1	
Строительный объём	м3	6015		6015	

4. Технологические и архитектурно-строительные решения по объекту характеризуются следующими данными:
Здание поликлиники II (нормального) уровня ответственности, не относящийся к технически сложным. Категория здания по взрывопожарной и пожарной опасности – Д. Степень огнестойкости здания – II. Класс функциональной пожарной опасности – Ф3.4. Данным проектом предусмотрен капитальный ремонт поликлиники 1983 г. постройки. Здание трехэтажное с подвальным помещением, с размерами корпуса 14,5х39,9м. За отметку 0.000м принята отметка чистого пола первого этажа. В процессе капитального ремонта перепланировка помещений и изменения в несущих конструкциях не предусматривается.
На основании задания на проектирования и акта технического обследования были приняты следующие решения по проведению капитального ремонта здания:
-монтаж профлиста;
-устройства пароизоляции кровли;
-устройства теплоизоляции кровли;
-устройства новой деревянной конструкции кровли 100%;
-установка пожарных лестниц - 2шт;
-монтаж водосборных воронок.
материалам и конструкциям, инженерному и технологическому оборудованию)

5. На объекте установлено предусмотренное проектом оборудование в количестве согласно актам о его приемке после индивидуального испытания и комплексного опробования;

6. Наружные инженерные коммуникации (холодное и горячее водоснабжение, канализация, теплоснабжение, газоснабжение, электроснабжение и связь) обеспечивают нормальную эксплуатацию объекта (здания, сооружения, помещения) и приняты городскими эксплуатационными организациями;

7. Сметная стоимость по утвержденному проекту (проектно-сметной документации):
Всего 31 445 447 тысяч тенге, в том числе строительно-монтажных работ 26 642 555 тысяч тенге, оборудования 0 тысяч тенге, прочие затраты 4 802 892 тысяч тенге.

8. Сметная стоимость основных фондов, принимаемых в эксплуатацию 28 347 678,52 тысяч тенге, в том числе: стоимость строительно-монтажных работ 25 310 427 тысяч тенге; стоимость оборудования 0 тысяч тенге; прочие затраты 3 037 251,27 тысяч тенге;

9. Доля местного содержания предусмотрена в проектно-сметной документации 100 % и фактически применено 100 % (на объектах, финансируемых за счет государственных инвестиций и средств квазигосударственного сектора);

10. Класс энергоэффективности здания В (нормальный);

11. Объект построен в соответствии с утвержденным проектом (проектно-сметной документацией) и требованиями государственных нормативных документов в области архитектуры, градостроительства и строительства.

РЕШИЛ: Капитальный ремонт кровли здания поликлиники ГКП на ПХВ «Атбасарская многопрофильная межрайонная больница» при управлении здравоохранения Акмолинской области

наименование объекта (комплекса)

принять в эксплуатацию.

Заказчик :

И.о. главного врача Аманов С.Б.

фамилия, имя, отчество (при его наличии), подпись руководителя

Место печати (при наличии) _____

Технический надзор:

1) аттестованный (-ые) эксперт (-ы)

Амангелді Асылбек, аттестат KZ78VJE00027505 от 13.06.2017г.

(фамилия, имя, отчество (при его наличии) эксперта, специализация аттестата, подпись, дата)

Место печати (при наличии) _____

2) аккредитованная организация

ТОО «Ордаинжиниринг», директор Баймаганбетов С.С.

(наименование организации) имеющей в своем составе аттестованного (-ых) эксперта (-ов), фамилия, имя, отчество (при его наличии) руководителя, подпись, дата

Место печати (при наличии) _____

Авторский надзор:

1) разработчик проекта

ТОО «КазахЭнергоПром», директор Рамазанов А.Ж.

(наименование организации, фамилия, имя, отчество (при его наличии) должность), подпись, дата

Место печати (при наличии) _____

2) организация

ТОО «КазахЭнергоПром», Рамазанов А.Ж.

(наименование организации, имеющей в своем составе аттестованного (-ых) эксперта (-ов), фамилия, имя, отчество (при его наличии), должность, подпись, дата

Место печати (при наличии) _____

Подрядчик (генеральный подрядчик) **Кайыркенов С. Е.**

фамилия, имя, отчество (при его наличии), подпись руководителя

Место печати (при наличии) _____

План кровли

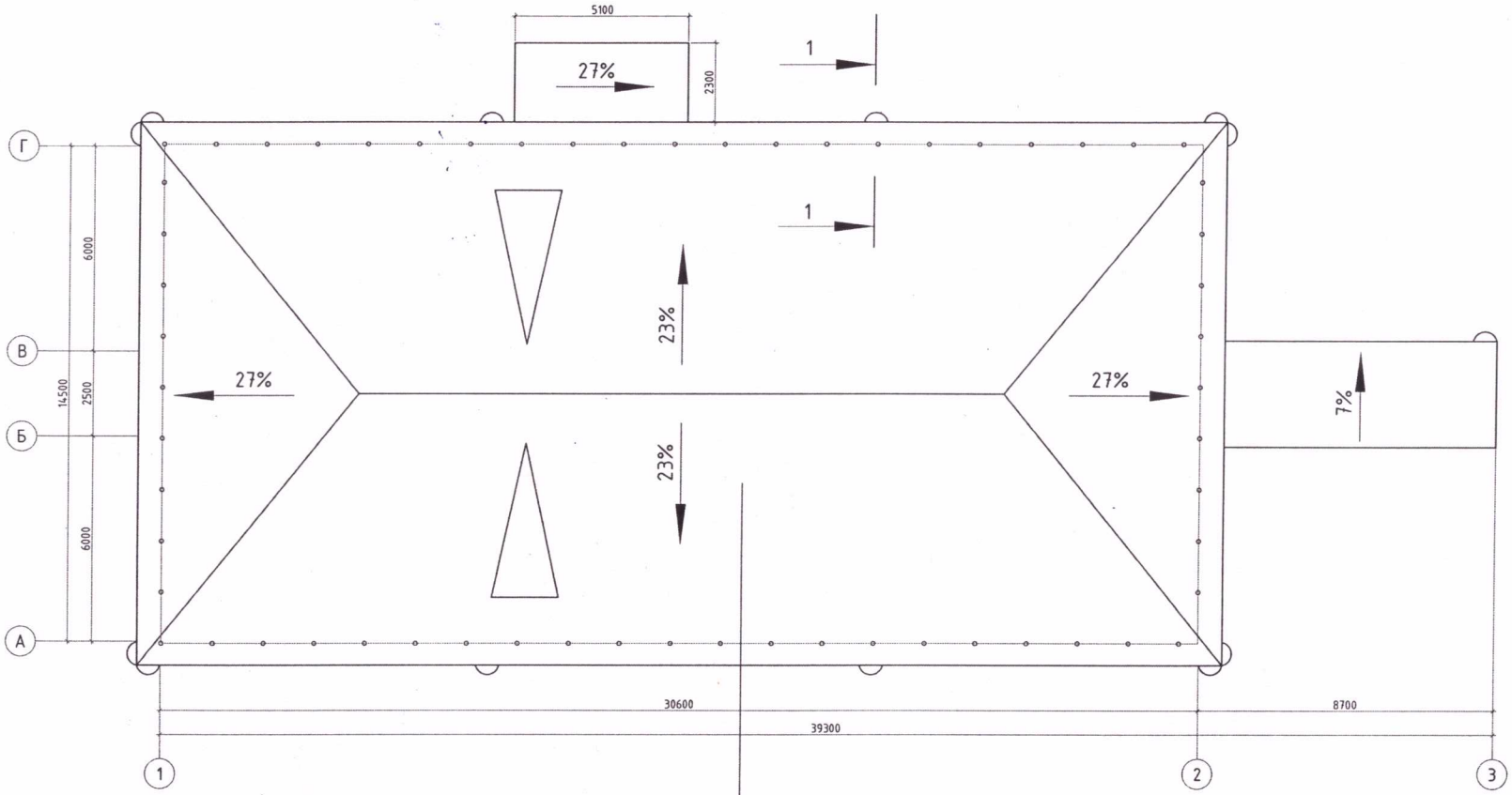

Металлочерепица
Обрешетка-брус дер. 50х60 - 60
Пленка паропроницаемая - 1 слой
Стропила-доска дер. 75х150 - 150 (сущ.)
Черд. пространство
Цементно-песчаная стяжка - 30 мм
Утеплитель - ПЖ140 - 200 мм
Пароизоляция - 1 слой рубероида РПП-300 Бна битумной мастике
Покрытие - существующее

Спецификация элементов кровли

Марка поз.	Обозначение	Наименование	Кол	Примеч.
		Кровля	м2	
1	СТ РК 2083-2011	Металочерепица толщиной 0,7 мм с защитным покрытием	590	
2	ГОСТ 8486-86	8486-86 Обрешетка-брус дер.50х60-60, м²	590	
3	ГОСТ 10923-93	Пленка паропроницаемая-1 слой	590	
4		Цементно-песчаная стяжка - 30 мм	510	
5		Утеплитель - ПЖ140 - 200мм	510	
6		Пароизоляция - 1 слой рубероида РПП-300 Бна битумной мастике	510	
7		Древесина м3	30,0 м3	
		Слуховое окно	2	
8	СТ РК 2083-2011	Металочерепица для слуховых окон	24	за 2шт.
9	ГОСТ 19903-91	Окна для слуховых окон из ПВХ	1,2	за 2шт.

Примечание:

1. Предусмотреть внутреннюю и наружную пожарные лестницы по серии 1.159.2-КР-1. Спецификацию смотреть на листах АР-5, АР-6. Также на выходе на чердак установить из ПВХ люк с коробкой размерами 0,7х0,7м - 0,5м².

Исполнитель ТОО "Гимарат KZ" Кайыркенов С.Е.

Взам. инв. N | Подпись и дата | Инв. N подл.

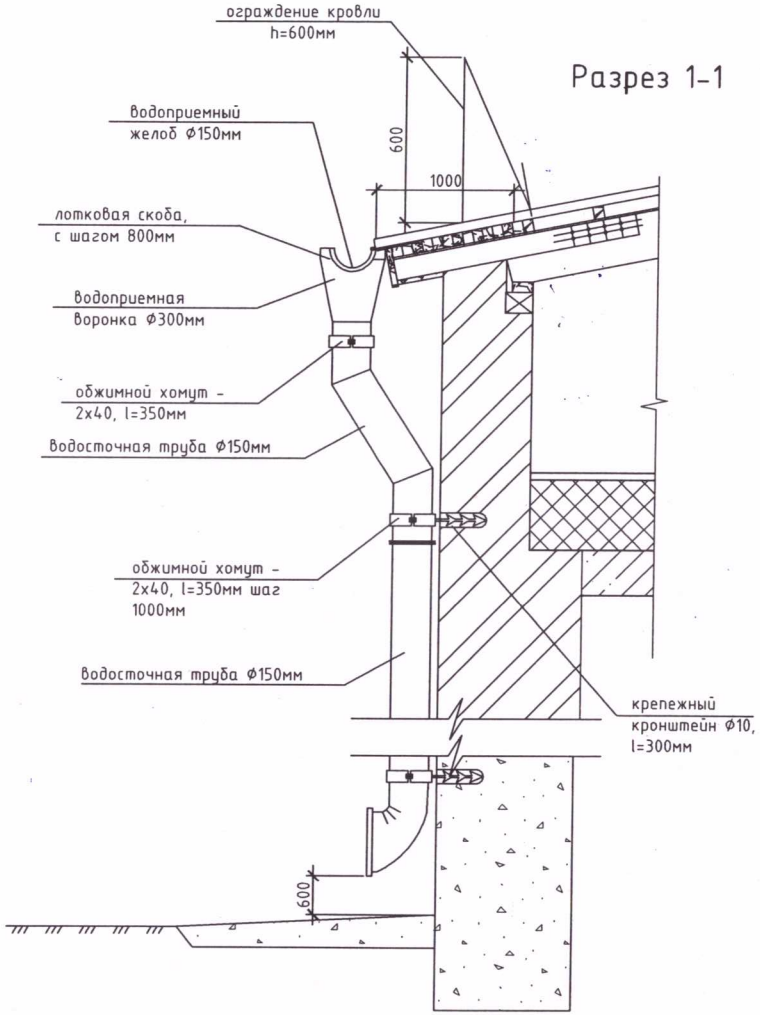

Спецификация элементов водоотвода и ограждение

Поз.	Обозначение	Наименование	Кол. шт.	Масса ед, кг	Примеч.
		Наружний водоотвод			
1		водосточная труба из оцинкованной стали с полимерным покрытием Ф150мм, м.п.	150		
2		водосточный желоб из оцинкованной стали с полимерным покрытием Ф150мм, м.п.	94		
3	ГОСТ 19904-90	водоприемна воронка, шт.	13		
4	ГОСТ 8568-57*	скоба - 3х40, l=540 мм	130	0,33	лотковая скоба
5	ГОСТ 5781-82	Ф10 А-I, l=300 мм	65	0,65	крепежный кранштейн
6	ГОСТ 6568-57*	хомут - 2х40, l=350 мм	76	0,77	обжимной хомут
7	ГОСТ 15589-70	болт М10х25	152	0,011	
8	ГОСТ 15589-70	гайка М10	152	0,024	
9	ГОСТ 10450-78	шайба 10.01.08 кп	152	0,002	
		Ограждение			
10	ГОСТ 19903-74	полоса 3х40, l=1500	60	0,88	
11	ГОСТ 5781-82	арматура Ф16АI, м.п.	300	0,95	

Ограждение кровли

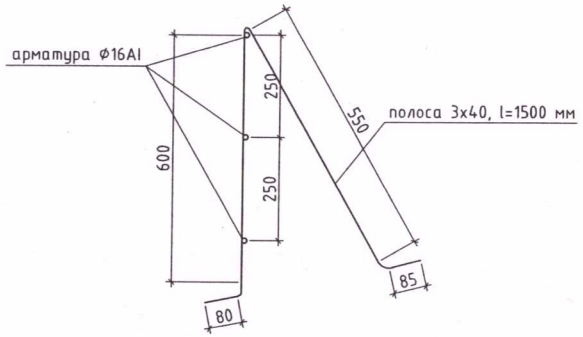

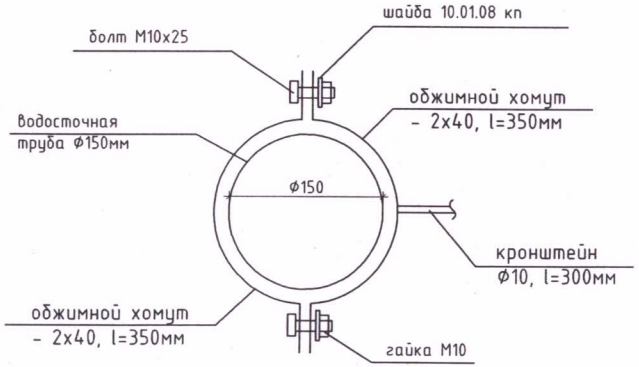

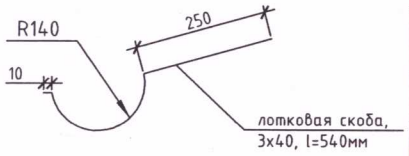

Изм.	Кол.уч.	Лист	№док.	Подп.	Дата
ГИП		Сейсебаев			
Разраб.		Денисов			

72/20-2-АР

Разработка ПСД " Капитальный ремонт кровли здания поликлиники ГКП на ПВХ "Атбасарская многопрофильная межрайонная больница" при Управления здравохранения Акмолинской области расположенного по адресу Акмолинская область, г.Атбасар, ул. Ч. Валиханова,15."

Поликлиника

Стадия	Лист	Листов
РП	4	

Водовод и ограждение

ТОО "КазахЭнергоПром"

Взам. инв. N

Подпись и дата

Инв. N подл.

17

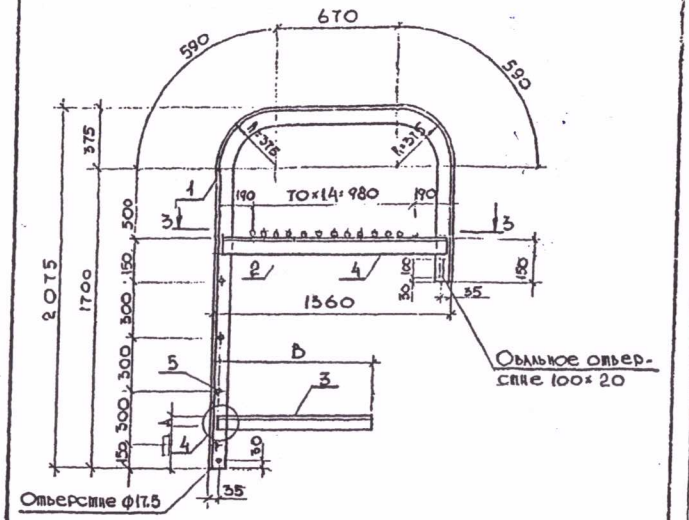

Определение размера „А" см. пояснительную записку стр 7.

Спецификацию см. лист 2

Сечение 33 см. 1.159.2-КР-05

Узел 4 см. 1.159.2-КР.1-17

				1.159.2-КР-1-03		
Разраб.	Розанова			Лестница с отмостом от стены 150, 600 мм. верхнее звено ЛСП-3, ЛСП-4 без парапета (опирание на кровлю)	Стадия: Р	Масса: см. табл. / Масштаб: 1:20
Рассмотр.					Лист 1	Листов 2
Пров.	Парасова				Институт Ленинградпроект	
Н. контр.	Хомич					

Формат А4

10

Формат	Зона	Поз	Обозначение	Наименование	Кол. на –	01	02	Примечание
				Детали				
				Прокат 63×5 ГОСТ 8509-72* / Ст 3кп2 ГОСТ 535-88				
Б4		4	1.159.2-КР-1-03.1	ℓ = 1200	2	2		20.2
Б4		3	1.159.2-КР-1-03.3	ℓ = 450	2			2.2
				ℓ = 900		2		4.3
Б4		4	1.159.2-КР-1-03.4	ℓ = 1330	2	2		7.7
				Ф18А1 ГОСТ 5781-82*				
Б4		5	1.159.2-КР-1-03.5	ℓ = 670	4	4		1.3
Б4		2	1.159.2-КР-1-03.2	ℓ = 660	15	15		1.3

Обозначение	Марка	D	Масса
1.159.2-КР-1-03	ЛСП-3	450	84.9
-01	ЛСП-4	900	89.1

1.159.2-КР-1-03	Лист 2

Формат А4

Изм.	Кол.уч.	Лист	№док.	Подп.	Дата
ГИП		Сейсебаев			
Разраб.		Денисов			

72/20-2-АР

Разработка ПСД " Капитальный ремонт кровли здания поликлиники ГКП на ПВХ "Атбасарская многопрофильная межрайонная больница" при Управления здравохранения Акмолинской области расположенного по адресу Акмолинская область, г.Атбасар, ул. Ч. Валиханова,15."

Поликлиника	Стадия	Лист	Листов
	РП	5	
Наружная пожарная лестница	ТОО "КазахЭнергоПром"		

Инв. N подл. | Подпись и дата | Взам. инв. N

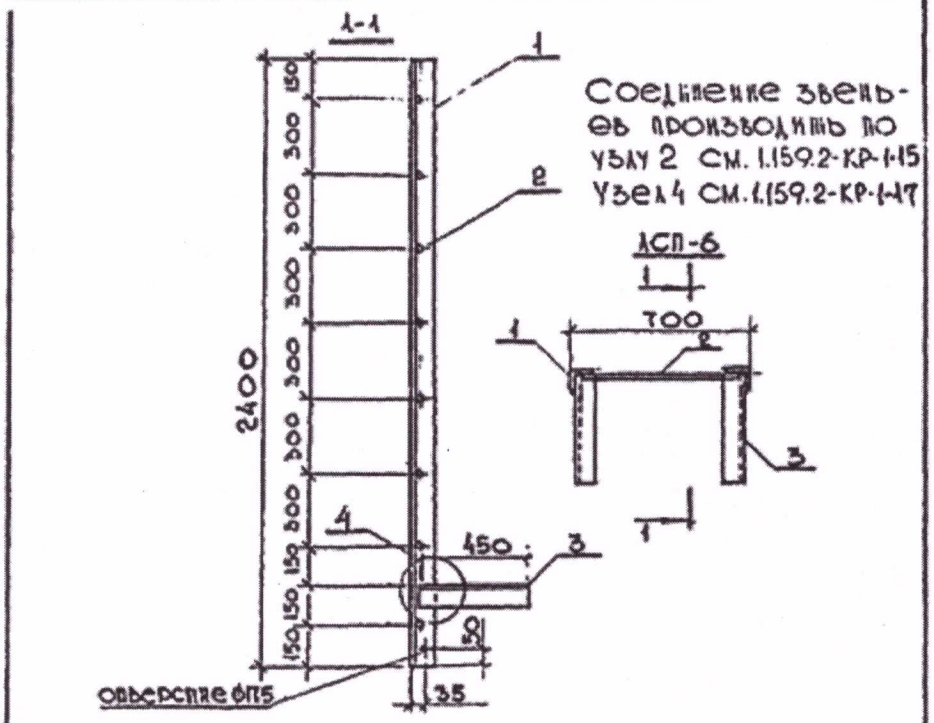

Формат	Зона	Поз.	Обозначение	Наименование	Кол.	Примечание
				Детали		
А4		1	1.159.2-КР-1-08.1	Уголок $\frac{\text{63×5 ГОСТ 8509-72*}}{\text{ВСТ3 ГОСТ 535-79*}}$, ℓ=2400	2	11.5
А4		3	1.159.2-КР-1-08.3	ℓ=450	2	2.2
А4		2	1.159.2-КР-1-08.2	⌀18 АI ГОСТ 5781-82*, ℓ=670	8	1.3

1.159.2-КР-1-08.

Лестница с стыком от стены 150 мм. Промежуточное или крайнее звено АСП-6 высотой H=2400 мм.

Стадия	Масса	Масштаб
Р	37.8	1:20

Лист 1 | Листов 1

Разраб. Розанов
Рассчит. Пров. Петрасова
Н.контр. Усанов

Компания Алтайпроект

Формат А4

Изм.	Кол.уч.	Лист	№док.	Подп.	Дата
ГИП		Сейсебаев			
Разраб.		Денисов			

72/20-2-АР

Разработка ПСД " Капитальный ремонт кровли здания поликлиники ГКП на ПВХ "Атбасарская многопрофильная межрайонная больница" при Управления здравохранения Акмолинской области расположенного по адресу Акмолинская область, г.Атбасар, ул. Ч. Валиханова,15."

Поликлиника

Стадия	Лист	Листов
РП	6	

Внутренняя пожарная лестница

ТОО "КазахЭнергоПром"

Взам. инв. N | Подпись и дата | Инв. N подл.

Приложение 2
к акту приемки объекта
в эксплуатацию
форма

Технические характеристики объекта
(многоквартирные жилые дома, промышленные, торговые объекты и тому подобное)

	Общие сведения									
Наименование (многоквартирный жилой дом, промышленные, торговые объекты и т.п.)	количество этажей (этаж)	количество квартир	количество помещений, комнат	площадь застройки (м2)	объем здания (м3)	общая площадь (м2)	жилая площадь (м2)	площадь не жилых помещений (м2)	площадь парковочных мест (м2)	площадь балкона, лоджии (м2)
1	2	3	4	5	6	7	8	9	10	11
Капитальный ремонт кровли здания поликлиники ГКП на ПХВ "Атбасарская многопрофильная межрайонная больница» при управлении здравоохранения Акмолинской области	**3**	**-**	**-**	**485,1**	**6015**	**1540,9**	**-**	**-**	**-**	**-**

продолжение таблицы

Описание конструктивных элементов			Вид отопления	Благоустройство				
фундамент	стены	кровля		электроснабжение	водоснабжение	горячее водоснабжение	канализация	газоснабжение
12	13	14	15	16	17	18	19	20
ж/б.блоки	к/б блоки	жёсткая	центральное	центральное	центральное	водонагреватели	центральное	-

Распределение площади

№		В отдельных квартирах	В помещениях коридорного типа	В общежитиях	В гостиницах
1	Количество жилых квартир	-	-	-	-
2	Количество жилых комнат	-	-	-	-
3	Общая площадь (м 2)	-	-	-	-
4	Жилая площадь (м 2)	-	-	-	-

продолжение таблицы

Из общего числа площади				Распределение квартир по числу комнат				
в	в	в цокольных	в	1-комнатные	2-комнатные	3-комнатные	4-комнатные	5-комнатные

мансардах	подвалах	этажах	бараках					
-	-	-	-	-	-	-	-	-
-	-	-	-	-	-		-	-
-	-	-	-	-	-	-	-	-
-	-	-	-	-	-	-	-	-

Нежилые помещения

Площадь (м2)	Жилая площадь в нежилых помещениях	Торговая	Промышленно-производственных зданий и сооружений	Складская	Бытового обслуживания	Гаражи	Организаций и учреждений управления, научных, банковский, общественных и т.п.
1	2	3	4	5	6	7	8
Основная	-	-	-	-	-	-	**1840,5**
Вспомогательная	-	-	-	-	-	-	**2442,1**

продолжение таблицы

Общественного питания	Учреждений образования	Транспортных зданий и сооружений	Здравоохранения, лечебного назначения	Физкультуры и спорта	Учреждений культуры и искусства	Сооружений инженерных сетей	Прочие	Всего
9	10	11	12	13	14	15	16	17
-	-	-	**2897,3**	-	-	-	-	**4737,8**
-	-	-	**5272,2**	-	-	-	-	**7714,3**

Перечень документов, прилагаемых к техническим характеристикам объекта:

1. Поэтажные планы
2. Экспликация к поэтажным планам

Экспликация земельного участка (м2)

Общая площадь земельного участка	Застроенная площадь			Незастроенная площадь		
	всего	под основными строениями	под прочими постройками и сооружениями	асфальтовые покрытия	прочие замощения	грунт
1	2	3	4	5	6	7
-	-	-	-	-	-	-

продолжение таблицы

Незастроенная площадь (м2)									
оборудованные площадки				зеленые насаждения					
					в том числе				
всего	спортивные	детские	хозяйственные	всего	газон с деревьями	плодовый сад	газоны, цветочные клумбы	огород	прочие
8	9	10	11	12	13	14	15	16	17

-	-	-	-	-	-	-	-	-

Экспликация к плану объекта

Этаж	Номер помещения, квартиры	Номера частей помещения, квартиры	Назначение частей помещения, квартиры	Площадь по внутреннему обмеру (м2), в том числе			
				Общая	Полезная	Жилая	Нежилая
1	2	3	4	5	6	7	8
1	-	-	-	-	-	-	-
-	-	-	-	-	-	-	-

продолжение таблицы

Площадь по внутреннему обмеру (м2), в том числе								
В отдельных квартирах	В общежитиях	В гостиницах	Торговая	Промышленно-производственных зданий и сооружений	Складская	Учреждений образования	Предприятий бытового обслуживания	Организаций и учреждений управления, научных, банковских, общественных и т.п.
9	10	11	12	13	14	15	16	17
-	-	-	-	-	-	-	-	-

продолжение таблицы

Площадь по внутреннему обмеру (м2), в том числе							
Предприятий общественного питания	Организации здравоохранения	Физкультурно-спортивная	Учреждений культуры и искусства	Транспортных зданий и сооружений	Сооружений инженерных сетей	Гаражей	Прочие
18	19	20	21	22	23	24	25
-	-	-	-	-	-	-	-

Техническое описание конструктивных элементов основного строения

№ п.п.	Наименование конструктивных элементов		Описание конструктивных элементов (материал, отделка и т.д.)
1	2		3
1	Фундамент		ж/б.блоки
2	1) наружные и внутренние капитальные стены		к/б блоки
	2) перегородки		
3	Перекрытия	чердачное	ж/б плиты
		междуэтажное	
4	Крыша		профилированный лист
5	Полы	1-го этажа	бетонные
		последующих этажей	
6	Проемы	окна	дв.глухие
		двери	пр.пл.раб.

7	Отделочные работы	внутренние		штукатурка
		наружные		металлосайдинг
8	Горячее водоснабжение			
9	Водопровод			да
10	Канализация			да
11	Электроосвещение			да
12	Отопление	печное		
13		печное газовое		
14		от ТЭЦ		да
15		от АГВ		
16		от индивидуальной отопительной установки	на газе	
17			на твердом топливе	
18		от районной котельной	на газе	
19			на твердом топливе	да
20	Разные работы			отмостка

Техническое описание служебных построек

Показатели	Наименование служебных построек								
	-	-	-	-	-	-	-	-	-
Площадь (м 2)	-	-	-	-	-	-	-	--	--
Высота строения (м)	-	-	-	-	-	-	-	-	-
Объем строения (м 3)	-	-	-	-	-	-	-	-	-
Фундамент	-	-	-	-	-	-	-	--	-
Стены	-	-	-	-	-	-	-	-	-
Перекрытия	-	-	-	-	-	-	-	-	-
Крыша	-	-	-	-	-	-	-	-	-
Полы	-	-	-	-	-	-	-	-	-
Окна	-	-	-	-	-	-	-	-	-
Двери	-	-	-	-	-	-	-	-	-
Внутренняя отделка	-	-	-	-	-	-	-	-	-
Наружная отделка	-	-	-	-	-	-	-	-	-
Печи	-	-	-	-	-	-	-	-	-

Техническое описание внутри дворовых сооружений

Наименование сооружений	Размер в метрах				Объем (м3)	Материал
	длина	ширина	площадь	высота или глубина		
1	2	3	4	5	6	7
-	-	-	-	-	-	-

Наименование конструктивных элементов Техническое описание конструктивных элементов

1		2
Фундамент		-
Стены и перегородки		-
Крыша		-
Полы		-
Перекрытия		-
Проемы	окна	-
	двери	-
Отделочные работы	внутренние	-
	наружные	-
Разные работы		-
Итого:		-
Фундамент		-
Стены и перегородки		-
Крыша		-
Полы		-
Перекрытия		-
Проемы	окна	-
	двери	-
Отделочные работы	внутренние	-
	наружные	-
Разные работы		-
Итого:		-
Фундамент		-
Стены и перегородки		-
Крыша		-
Полы		-
Перекрытия		-
Проемы	окна	-

	двери	-
	внутренние	-
Отделочные работы	наружные	-
Разные работы		-
		-
Итого:		-

Исчисление площадей и объемов основной и отдельных частей строения (подвалов, полуподвалов, мезонинов, мансард, крыш, пристроек и т.п.)

Наименование частей строения и пристроек	Формула для подсчета площадей по наружному обмеру	Площадь (м 2)	Высота (м)	Объем (м 3)	Наименование частей строения и пристроек	Формула для подсчета площадей по наружному обмеру	Площадь (м 2)	Высота (м)	Объем (м 3)
1	2	3	4	5	6	7	8	9	10
-	-	-	-	-	-	-	-	-	-

Заказчик
ГКП на ПХВ «Атбасарская многопрофильная межрайонная больница» при управлении здравоохранения Акмолинской области

И.О. главного врача Аманов С.Б.

фамилия, имя, отчество (при наличии), подпись руководителя М.П

Авторский надзор
ТОО «КазахЭнергоПром»

Директор Рамазанов А.Ж.

(фамилия, имя, отчество (при наличии), подпись эксперта М.П