Приложение 1
к приказу Министра
индустрии и инфраструктурного развития
Республики Казахстан
от 9 августа 2019 года № 632
Утвержден
приказом Министра
по инвестициям и развитию
Республики Казахстан
от 24 апреля 2017 года № 234
форма

Акт приемки объекта в эксплуатацию

«29» декабря 2020 года

Заказчик ГУ "Отдел строительства Осакаровского района", 101000, Карагандинская область, Осакаровский район, п.Осакаровка ул. Шеткебулак, 1;
(фамилия, имя, отчество (при наличии) – для физических лиц, наименование организации – для юридических лиц, почтовый индекс, область, город, район, населенный пункт, наименование улицы, номер дома/здания (стационарного помещения))

на основании:

Декларации о соответствии (прилагается) от «25» декабря 2020г., «Компания НурайСтрой», директор Акмагамбетов Жанат Канатович, Республика Казахстан, Восточно-Казахстанская область, город Усть-Каменогорск, улица Мызы, дом 13, н.п. 1в;
(дата декларации, наименование подрядной (генподрядной) организации, фамилия, имя, отчество (при наличии) руководителя, юридический адрес)

Заключения о качестве строительно-монтажных работ (прилагается) от «28» декабря 2020 г., ТОО "ҚҰРЫЛЫС - САПАСЫ", эксперт Рассказов С.В. аттестат №KZ 52VJE00018176 от 13.06.2016г;
(дата заключения, наименование организации, фамилия, имя, отчество (при наличии) экспертов технического надзора, № и дата получения аттестатов)

Заключения о соответствии выполненных работ проекту (прилагается) от «28» декабря 2020 г., ТОО «КОНЭС», Нем В.Ю., приказ №1-1-п от 23.05.2019г.
(дата заключения, наименование организации, фамилия, имя, отчество (при наличии) экспертов авторского надзора, № и дата получения аттестатов)

произведя осмотр готовности предъявленного подрядчиком (генеральным подрядчиком) к приемке в эксплуатацию объекта: «Реконструкция водопроводных сетей с. Есиль Осакаровского района Карагандинской области»; технический не сложный II (нормальный) уровня ответственности;
(наименование объекта и вид строительства (новое, расширение, реконструкция техническое перевооружение, модернизация, капитальный ремонт уровень ответственности, техническая и технологическая сложность объекта)

по адресу Карагандинская область, Осакаровский район, с.о.Есиль, с.Есиль;
(область, район, населенный пункт, микрорайон, квартал, улица, номер дома (корпуса)

проверив комплектность исполнительной технической документации, подтверждает что:

1. Строительство объекта осуществлено на основании:

1) правоустанавливающего документа на земельный участок от №12 от 13.03.2017г.
документ, подтверждающий наступление юридических фактов (юридических составов), на основании которых возникают, изменяются или прекращаются права на земельный участок, в том числе договоры, решения судов, правовые акты исполнительных органов, свидетельство о праве на наследство, передаточный акт или разделительный баланс при реорганизации негосударственных юридических лиц, владеющих земельным участком на праве собственности или выкупивших право временного возмездного землепользования (аренды).

либо решения о реконструкции (перепланировке, переоборудовании) помещений (отдельных частей) существующих зданий от "___"_____20___года №_____;_____
наименование органа вынесшего решение

2) талона о приеме уведомления о начале или прекращении осуществления деятельности или определенных действий Государственное учреждение "Управление государственного

архитектурно-строительного контроля Карагандинской области" KZ 59REA00158208 от 14.01.2020 года;
(наименование органа принявшего уведомление, дата выдачи талона)

3) проекта (проектно-сметной документации) ТОО "КОНЭС", проект №17-05-19;
(наименование проектной организации, номер проекта)

утвержденного(й) ГУ "Отдел строительства Осакаровского района", №32 от 22 мая 2018 года;
(наименование организации утвердившей (переутвердившей) проект и дата утверждения)

2. Строительно-монтажные работы осуществлены в сроки:
начало работ январь 2020года;
(месяц, год)
окончание работ декабрь 2020 года;
(месяц, год)
при продолжительности строительства:

по норме или по проекту организации строительства, месяц 5,5;

фактически -12 месяцев;

3. Объект (комплекс) имеет следующие основные технико-экономические показатели (мощность, производительность, производственная площадь, протяженность, вместимость, объем, пропускная способность, провозная способность, число рабочих мест и тому подобное, заполняется по всем объектам (кроме жилых домов) в единицах измерения соответственно целевой продукции или основным видам услуг):

Мощность, производительность и так далее	Единица измерения	По проекту		Фактически	
		общая (с учетом ранее принятых)	в том числе пускового комплекса или очереди	общая (с учетом ранее принятых)	в том числе пускового комплекса или очереди
Общая протяженность сетей водоснабжения	км	24,972		24,979	
в том числе водовод:					
Ø110	м	1 866 м		1 930 м	
Ø200	м	1 268 м		1 453 м	
в том числе внутри поселковые сети:					
Ø110	м	14 546 м;		14 448 м;	
Ø63	м	556 м;		564 м;	
Ø32	м	6 218 м		6 280 м	
Разведочно-эксплуатационная скважина №22 (рабочая, резервная)	шт.	2		2	
Разведочно-эксплуатационная скважина №21	шт.	1		1	
Общая протяженность КЛ-0,4кВ	км	0,958		1,309	
Общая протяженность ВЛ-10кВ	км	3х2,154		3х2,531	
Комплектная	к-т	2		2	

трансформаторная подстанция 2КТПН-25-10/0,4-У1					
Комплектная трансформаторная подстанция 2КТПН-63/10-0,4	к-т	1		1	
Контрольно-пропускной пункт (Здание -1 этажное, размерами в осях 3,0х3,0м. Высота помещения – 2,5м).	шт.	1		1	

Выпуск продукции (оказания услуг), предусмотренной проектом в объеме, соответствующем нормам освоения проектных мощностей в начальный период _____

_____;

факт начала выпуска продукции с указанием объема

Жилой дом имеет следующие показатели:

Показатели	Единица измерения	По проекту	Фактически
Общая площадь	метр в квадрате (далее – м2)		
Число этажей	этаж		
Общий строительный объем	метр в кубе (далее – м3)		
В том числе подземной части	м3		
Площадь встроенных, встроенно-пристроенных и пристроенных помещений	м2		

Показатели	По проекту			Фактически		
	число квартир	площадь квартир, м2		число квартир	площадь квартир, м2	
		общая	жилая		общая	жилая
Всего квартир, в том числе: однокомнатных двухкомнатных трехкомнатных четырехкомнатных и более						

4. Технологические и архитектурно-строительные решения по объекту характеризуется следующими данными:

Система водоснабжения - объединённая (хозяйственно-питьевая, противопожарная и технологическая).

Источником водоснабжения является водозабор подземных вод с. Есиль (Литвиновское) Осакаровского района в количестве 500 м³/сут (Протокол ЦК МКЗ № 1478 от 10 ноября 2014 г.). Эксплуатируемые скважины № 21,22 имеют дебит 3,2; 3.3 л/сек.

Водозабор для села Есиль состоит из 3 скважин (2 рабочих и 1 резервной) с дебитом 3,2 л/сек каждая.

Подача составляет 312 м³/сут. Расстояние между проектными скважинами 1000 м.

Рабочие скважины обустраиваются:

В насосной станции № -1 на скважине № 22 дебит 3,3 л/сек: насос Wilo TWU 4.08-10-DM-C (1 - рабочий, 1 - резервный) Q= 6,5 м3 /ч, H= 51 м, n=1,5 кВт.

В насосной станции № 2 на скважине № 21 дебит 3,2 л/сек. Насос марки Wilo TWU 4.08-10-DM-C(1 рабочий) Q=6,5 м /ч, H= 45м, n=1,5 кВт.

Водовод. Вода от водозабора водоводом в одну линию из труб ПЭ 100 SDR21 по ГОСТ 18599-2001 подаётся в резервуары чистой воды (РЧВ) узла насосной станции второго подъёма. От узла насосной станции второго подъёма до кольцевой сети посёлка (предусмотрена прокладка в две нитки).

Узел насосной станции второго подъёма состоит: из резервуаров чистой воды (РЧВ), принятых по (ТП РК РВ(IВ; IIВ; IIIВ; IIIА; IVА; IVГ)-2.3-2013), в количестве двух штук, объёмом 300 м³ каждый, оборудованных фильтрами поглотителями (ФП).

Насосной станции второго подъёма в наземном, оборудованной двумя группами насосов:

Хозяйственно-питьевыми производства Wilo Германия, марки HELIX VE3601-1/16/E/KS Q=38,1 м3/ч, H=21,8 м N=4 kWt (1раб, 1рез) в комплекте с частотным преобразователем и запорной арматурой; Противопожарными производства Wilo Германия, марки MVI9502/2-3/16/E/3-400-50-2 Q=92,1 м3/ч, H=34 м N=15 kWt (1раб, 1рез), в комплекте с частотным преобразователем и запорной арматурой;

Перед резервуарами предусмотрена установка хлорирования воды в колодце (хлорсатуратор).

Обеззараженная вода из резервуаров насосами второго подъёма подаётся в кольцевую сеть с. Есиль.

Поселковые сети. Водопроводная сеть запроектирована объединенной хозяйственно-питьевой и противопожарной, кольцевой. На сети предусмотрены колодцы с пожарными гидрантами и арматурой для подключения потребителей.

Наружные сети электроснабжения. Для электроснабжения насосной станции на площадке установлено двухтрансформаторная подстанция с трансформаторами мощностью 25 кВА. В конструктивном исполнении подстанция являются комплектной двухтрансформаторной мачтовой подстанцией наружной установки и состоит из отсеков РУ-10 кВ, силовых трансформаторов и РУ-0,4 кВ. Понижающие силовые трансформаторы приняты масляными типа ТМ-25 кВА, которые со стороны 10 кВ защищаются высоковольтными предохранителями. В отсеке РУ-0,4 кВ предусмотрены автоматические выключатели согласно нагрузке.

Воздушная линия 10 кВ. На первой отпаечной опоре предусмотрен РЛНД-10 кВ. Питающая линии 10 кВ выполнена неизолированным проводом марки АС-50 , прокладываемым по опорам по тип. пр. 3.407.1.

Внутриплощадочные сети 0,4 кВ. Насосная станция № 2 погружная запитана от РУ-0,4 кВ от подстанции двумя кабельными линиями. На площадке насосной предусмотрен шкаф всепогодный КШО. В шкафу размещаются рубильник на два положения и шкаф изготовления WILO для управления двумя погружными насосами. Установленный ШУ изготовления WILO обеспечивает работу насосной станции в зависимости от давления воды в напорном трубопроводе. Внутриплощадочные сети 0,4 кв запроектированы кабелем АВббШв -4*16.

(краткие технические характеристики по особенностям его размещения, по основным материалам и конструкциям, инженерному и технологическому оборудованию)

5. На объекте установлено предусмотренное проектом оборудование в количестве согласно актам о его приемке после индивидуального испытания и комплексного опробования;

6. Наружные инженерные коммуникации (холодное и горячее водоснабжение, канализация, теплоснабжение, газоснабжение, электроснабжение и связь) обеспечивают нормальную эксплуатацию объекта (здания, сооружения, помещения) и приняты городскими эксплуатационными организациями;

7. Сметная стоимость по утвержденному проекту (проектно-сметной документации): всего *609 312,178* тыс. тенге, в том числе строительно-монтажных работ 551 096,338 тыс. тенге, оборудования, инструмента и инвентаря *57 519,166* тысяч тенге;

8. Сметная стоимость основных фондов, принимаемых в эксплуатацию *554 036,620* тыс. тенге, в том числе:

стоимость строительно-монтажных работ *492 286,649* тыс. тенге;

стоимость оборудования, инструмента и инвентаря *54 219,336* тысяч тенге;

9. Объект построен в соответствии с утвержденным проектом (проектно-сметной документацией) и требованиями государственных нормативных документов в области архитектуры, градостроительства и строительства.

РЕШИЛ: **«Реконструкция водопроводных сетей с. Есиль Осакаровского района Карагандинской области»**

(наименование объекта (комплекса)

принять в эксплуатацию.

Заказчик _____ В. Тихомиров

фамилия, имя, отчество (при наличии), подпись руководителя М.П.

Технический надзор _____ С. Рассказов

фамилия, имя, отчество (при наличии), подпись эксперта М.П.

Авторский надзор _____ В. Нем

фамилия, имя, отчество (при наличии), подпись эксперта М.П.

Подрядчик (генеральный подрядчик) _____ Ж. Акмагамбетов

фамилия, имя, отчество (при наличии), подпись руководителя М.П.

Приложение 3
к акту приемки объекта
в эксплуатацию
форма

Технические характеристики объекта (линии электропередач)

№ п/п	Наименование	Единица измерения	Количество
1	2	3	4
1	Воздушные ЛЭП низкого напряжения …	километр (далее – км)	
2	Воздушные ЛЭП Высокого напряжения 10 кВ	км	3х2,531
3	Кабельные ЛЭП низкого напряжения …	км	
4	Кабельные ЛЭП высокого напряжения…	км	
5	Площадь опор	м 2	
6	Опоры:		49
	1) металлические	штук (далее – шт)	
	2) деревянные с деревянными приставками	шт	
	3) деревянные с железобетонными приставками	шт	
	4) железобетонные	шт	49
	5) тросовые подвесы	шт	
7	Провода:		
	1) медные	км	
	2) алюминиевые	км	
	3) сталеалюминиевые	км	
8	Кронштейны для светильников:		
	1) железобетонные	шт	
	2) металлические	шт	
9	Арматура уличного освещения:		
	1) светильники с лампами накаливания	шт	
	2) светильники с ртутными лампами	шт	

	3) светильники с люминесцетными лампами	шт	14
10	Кабели:		
	1) марки... напряжением... 10кВ,	км	
	2) марки... напряжением...0,4кВ,	км	
	Кабель монтажный МКЭШ сеч.7х0,35	км	0,055
	Кабели силовые АВБбШв 5х2,5 (ок)-0,66 ГОСТ 16442-80	км	0,271
	Кабели силовые АВБбШв 4х16 (ок)-0,66 ГОСТ 16442-80	км	0,33
	Кабели силовые АВБбШв 4х50 (ок)-0,66 ГОСТ 16442-80	км	0,231
	Кабели силовые ВБбШв 3х1,5 (ок)-0,66 ГОСТ 16442-80	км	0,018
	Кабели контрольные АКВБбШв 4х2,5 ГОСТ 1508-78	км	0,073
	Кабели контрольные АКВБбШв 10х2,5 ГОСТ 1508-78	км	0,096
	Кабели контрольные АКВВГ 7х2,5 ГОСТ 1508-78	км	0,01
	Кабели силовые АВВГ 5х2,5 (ок)-0,66 ГОСТ 16442-80	км	0,01
	Кабели силовые ВВГ 2х1,5 (ок)-0,66 ГОСТ 16442-80	км	0,01
	Кабели силовые ВВГ 3х1,5 (ок)-0,66 ГОСТ 16442-80	км	0,18
	Кабели силовые ВВГ 4х1,5 (ок)-0,66 ГОСТ 16442-80	км	0,01
	Кабели силовые ВВГ 5х2,5 (ок)-0,66 ГОСТ 16442-80	км	0,005
	Кабели силовые ВВГ 1х10 (ок)-0,66 ГОСТ 16442-80	км	0,01
11	Муфты соединительные...0,4кВ	шт	
	Муфты соединительные...10кВ	шт	
12	Муфты концевые 0,4кВ	шт	16
	Муфты концевые 10кВ	шт	
13	Контуры заземления	шт	3
14	Устройства грозозащиты	шт	
15	Дорожные покрытия кабельных сетей:		
	1) асфальтобетонные	м 2	
	2) булыжные	м 2	

	3) тротуары	м 2	

Заказчик В. Тихомиров _____

фамилия, имя, отчество (при наличии), подпись руководителя Место печати (при наличии)

Авторский надзор В. Нем _____

фамилия, имя, отчество (при наличии), подпись эксперта Место печати (при наличии)

Приложение 13
к акту приемки объекта
в эксплуатацию
форма

Технические характеристики объекта
(сети, водоводы, коллекторы и тому подобное)

№ п/п	Наименование	Единицы измерения	Количество, протяженность	Примечание
1	2	3	4	5
Водопровод				
1	Водоводы (общая протяженность)	м	3383	
	1) из стальных труб	м		
	2) из чугунных труб	м		
	3) из асбестоцементных труб	м		
	4) из железобетонных труб	м		
	5) из полиэтиленовых труб	м	3383	
2	Распределительная сеть (общая протяженность)	м	21596	
	1) из стальных труб	м	98	
	2) из чугунных труб	м		
	3) из асбестоцементных труб	м		
	4) из полиэтиленовых труб	м	21498	
	5)	м		
3	Прочие устройства			
	Смотровой колодец	шт	250	
	Задвижка d-50	шт	2	
	" d-150	шт		
	" d-100	шт	105	
	" d-200	шт	14	
	" d-250	шт		

	Вентили d-50	шт		
	" d-32	шт	464	
	" d-	шт		
	Кран d-32	шт		
	" d-63	шт		
	" d-15	шт	1	
	Гидрант	шт	72	
	Водопроводный ввод	шт		
	Водоразборная колонка	шт		
	Стальной футляр	шт	20	
	Питьевой фонтанчик	шт		
Канализация				
1	Коллекторы (общая протяженность)	м		
	1) из керамических труб	м		
	2) из чугунных труб	м		
	3) из бетонных труб	м		
	4) из асбестоцементных труб	м		
	5) из железобетонных труб	м		
	6	м		
	7)	м		
2	Канализационная сеть (общая протяженность)	м	30	
	1) из керамических труб	м		
	2) из чугунных труб	м		

	3) из бетонных труб	м		
	4) из асбестоцементных труб	м		
	5) из железобетонных труб	м		
	6) из полиэтиленовых труб	м	30	
3	Прочие устройства			
	Смотровой колодец	шт		
	Выпуск	шт		

Горизонтальный разрез колодца	Вертикальный разрез колодца
Масштаб _____	Масштаб _____

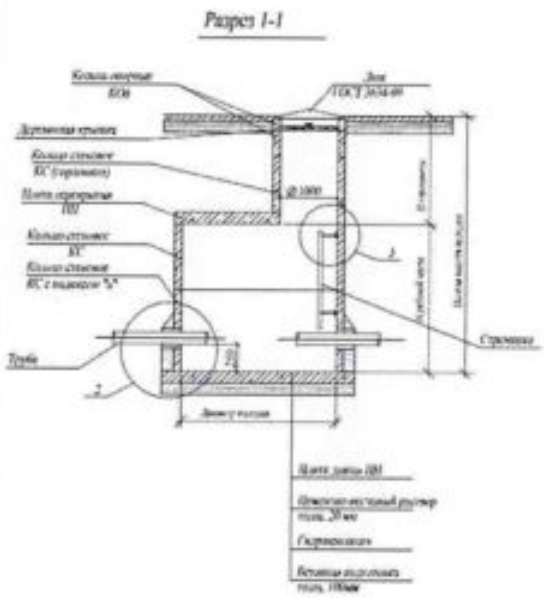

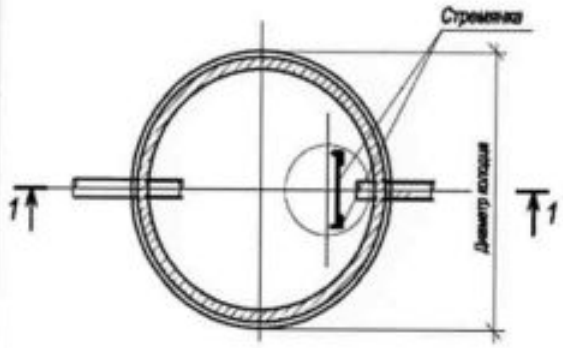

Спецификация

№ п/п	Наименование	Марка	Материал	Диаметр (мм) (размеры)	Количество	Примечание
1	Колодец из сборных ж/б элементов Ø1500	Типовые 901-09-11.84	из сборных железобетонных элементов	1500мм	243	
2	Колодец из сборных ж/б элементов Ø2000	Типовые 901-09-11.84	из сборных железобетонных элементов	2000мм	7	

Схема привязки колодца к постоянным точкам-ориентирам

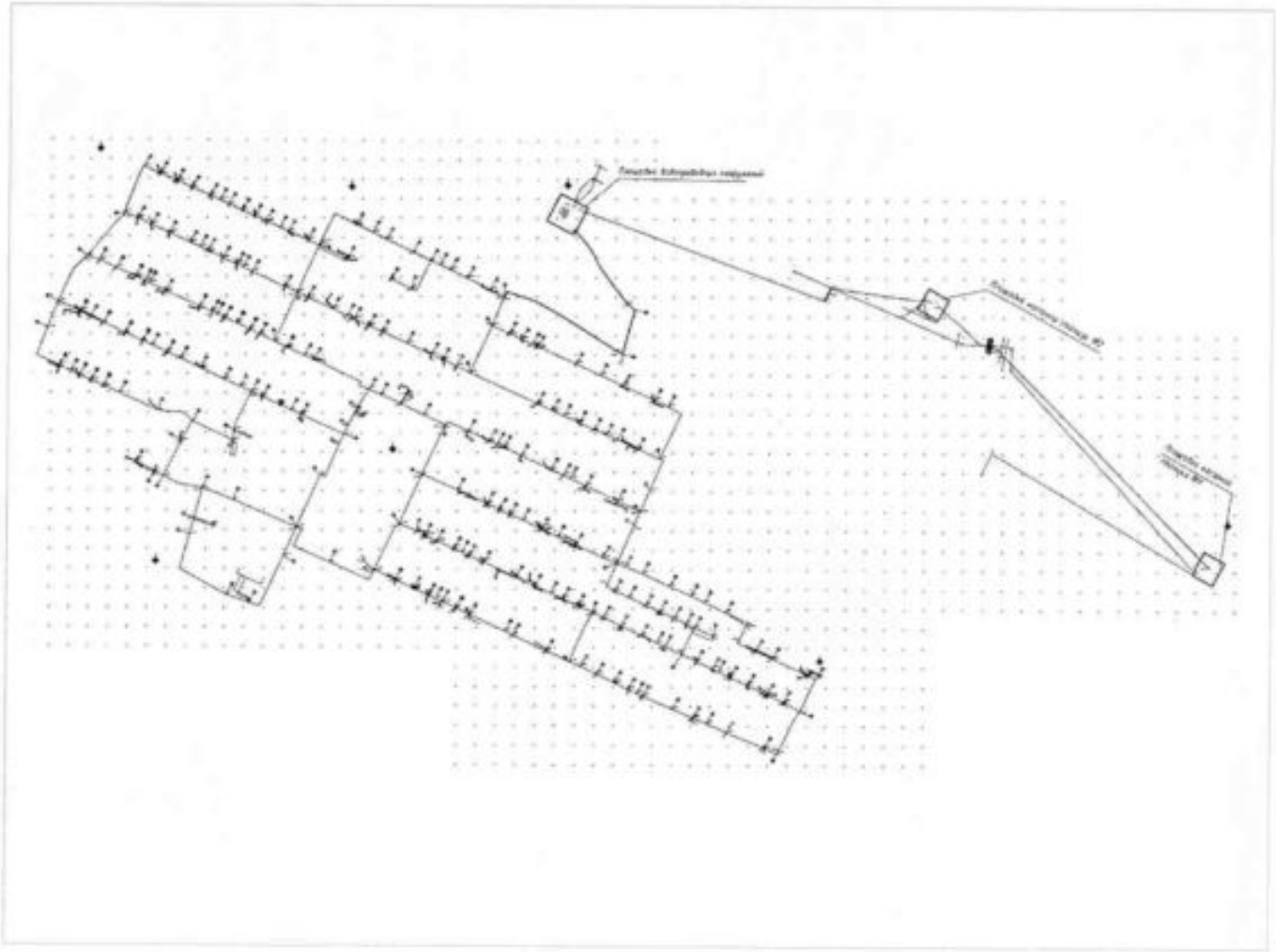

Заказчик В. Тихомиров _____

фамилия, имя, отчество (при наличии), подпись руководителя Место печати (при наличии)

Авторский надзор В. Нем _____

фамилия, имя, отчество (при наличии), подпись эксперта Место печати (при наличии)