Приложение 2
к приказу Министра
индустрии и инфраструктурного
развития
Республики Казахстан
от 9 августа 2019 года № 632

Приложение 3
к приказу Министра
по инвестициям и развитию
Республики Казахстан
от 24 апреля 2017 года № 235

Декларация о соответствии
« *13* » *декабря* 2019 года.

Подрядчик (генеральный подрядчик) ***Товарищество с ограниченной ответственностью "Dizain-D.A.", 090000, Республика Казахстан, Западно-Казахстанская область, город Уральск, улица Лиственная , дом №12/1***

наименование организации, юридический адрес

в лице ***директора Мухамбетова Уразбека Сагимбековича***

фамилия, имя, отчество (при наличии) руководителя организации

по объекту: «**Строительство 3-х этажного 24 квартирного жилого дома Акжаикского района п. Чапаево ЗКО**

наименование, местонахождения объекта

заказчиком которого является ***Государственное учреждение "Акжаикский районный отдел архитектуры,градостроительства и строительства" Жолдигалиев Ж.К.***

наименование организации, фамилия, имя, отчество (при наличии) руководителя

удостоверяет, что:

1. Строительно – монтажные работы на объекте выполнены в соответствии с утвержденным проектом (проектно–сметной документацией), государственными нормативами в сфере архитектурной, градостроительной и строительной деятельности;
2. Субподрядные организации: АО ""КазТрансГаз Аймак" ТОО « Нуржан»

   наименование организации

3. Проект (проектно-сметная документация) ***Товарищество с ограниченной ответственностью "Инженерная компания Техпроект", рабочий проект №17-09***

   наименование проектной организации, номер проекта

утвержден(а) ***Приказом Государственного учреждения "Акжаикский районный отдел архитектуры,градостроительства и строительства"№2 -нк от 10 января 2018 года.***

наименование организации утвердившей (переутвердившей) проект и дата утверждения

4. Объект (комплекс) имеет следующие основные технико-экономические показатели (мощность, производительность, производственная площадь, протяженность, вместимость, объем, пропускная способность, провозная способность, число рабочих мест и тому подобное, заполняется по всем объектам (кроме жилых домов) в единицах измерения соответственно целевой продукции или основным видам услуг):

Мощность, производительность и так далее	Единица измерения	По проекту		Фактически	
		общая (с учетом ранее принятых)	в том числе пускового комплекса или очереди	общая (с учетом ранее принятых)	в том числе пускового комплекса или очереди
Площадь участка	га				
Площадь застройки здания	м2				

Жилой дом имеет следующие показатели:

Показатели	Единица измерения	По проекту	Фактически
Общая площадь	метр в квадрате (далее - $м^2$)	1265,8	1265,8
Число этажей	этаж	3	3
Общий строительный объем	метр в кубе (далее - $м^3$)	6251,04	6251,04
В том числе подземной части	$м^3$	907,2	907,2
Площадь встроенных, встроенно-пристроенных и пристроенныхпомещений	$м^2$	-	-

Показатели	По проекту			Фактически		
	число квартир	площадь квартир, $м^2$		число квартир	площадь квартир, $м^2$	
		общая	жилая		общая	жилая
Всего квартир, в том числе: однокомнатных двухкомнатных трехкомнатных четырехкомнатных и более	24	967,44	540,96	24	967,44	540,96

5. Технологические и архитектурно-строительные решения по объекту характеризуется следующими данными:

Архитектурно-планировочные решения

устройство фундамента, кирпичная кладка стен устройство монолитного пояса устройство кровли, наружные инженерные сети, и отделочные работы, благоустройство участка, покрытия участка, установка газовых котлов отопления, газовых плит.

краткие технические характеристики по особенностям его размещения, по основным материалам и конструкциям, инженерному и технологическому оборудованию

6. На объекте установлено предусмотренное проектом оборудование в количестве согласно актам о его приемке после индивидуального испытания и комплексного опробования;
7. Мероприятия по охране труда, обеспечению взрывобезопасности, пожаробезопасности, охране окружающей природной среды и антисейсмические мероприятия, предусмотренные проектом выполнены;
8. Строительно-монтажные работы осуществлены в сроки:
   начало работ ***июнь 2019 года***;
   месяц, год
   окончание работ ***декабрь 2019 года***;
   месяц, год

при продолжительности строительства, месяц:
по норме или по проекту организации строительства ***5 месяца***;
фактически ***6 месяц***;

9. Примененные строительные материалы, конструкции, оборудование и изделия соответствуют требованиям проекта и государственных нормативов;
10. Исполнительная геодезическая съемка фактического положения подземных инженерных сетей и/или зданий (сооружений) выполнена (обязательное приложение к декларации о соответствии);
11. Наружные инженерные коммуникации (холодное и горячее водоснабжение, канализация, теплоснабжение, газоснабжение, электроснабжение и связь) обеспечивают нормальную эксплуатацию объекта, что подтверждается поставщиками услуг по инженерному и коммунальному обеспечению.
Поставщики услуг по инженерному и коммунальному обеспечению:

ГКП „Шайт ТехСервис" А. Досмаков.

наименование организации, фамилия, имя, отчество (при наличии), подпись руководителя,

«14» декабря дата

М.П.

Директор Акжаикского ГКП А. Ахесов

наименование организации, фамилия, имя, отчество (при наличии), подпись руководителя,

«14» декабря дата

М.П.

Чапаевский РЭС Смолятг С.Ч

наименование организации, фамилия, имя, отчество (при наличии), подпись руководителя,

«13» декабря дата

М.П.

12. Шумоизоляция здания соответствует проекту и подтверждается экспертным заключением выдаваемым государственной организацией осуществляющей санитарно-эпидемиологическую экспертизу по результатам лабораторных замеров, проведенных аккредитованными испытательными лабораториями (центрами) (экспертное заключение прилагается);
13. Обеспечен доступ для маломобильных групп населения, что подтверждается органами социальной защиты населения
М.Р. Кудрнаимова ;

фамилия, имя, отчество (при наличии), подпись руководителя, дата

Место печати (при наличии)

Подрядчик (генеральный подрядчик) считает объект « Строительство 3- этажного 24 квартирного жилого дома поселок Чапаево Акжайкского района ЗКО»,
готовым к приемке в эксплуатацию,

наименование объекта (комплекса)

гарантирует качество выполненных строительно-монтажных и специальных работ, и принимает на себя обязательство устранять дефекты, возникшего его вине при строительстве объекта согласно гарантийного срока в соответствии с законодательством Республики Казахстан.

Подрядчик (генеральный подрядчик)
директор Мухамбетов Уразбек Сагимбекович _____.

фамилия, имя, отчество (при наличии) руководителя, подпись,

дата « ***13*** » ***декабря*** **2019г.**

М.П.

ИСПОЛНИТЕЛЬНАЯ СХЕМА

ПО ОБЬЕКТУ : СТРОИТЕЛЬСТВО 3-Х ЭТАЖНОГО 24 КВАРТИРНОГО ЖИЛОГО ДОМА

АКЖАЙЫКСКОГО РАЙОНА п. ЧАПАЕВО

(Наружные инженерные сети)

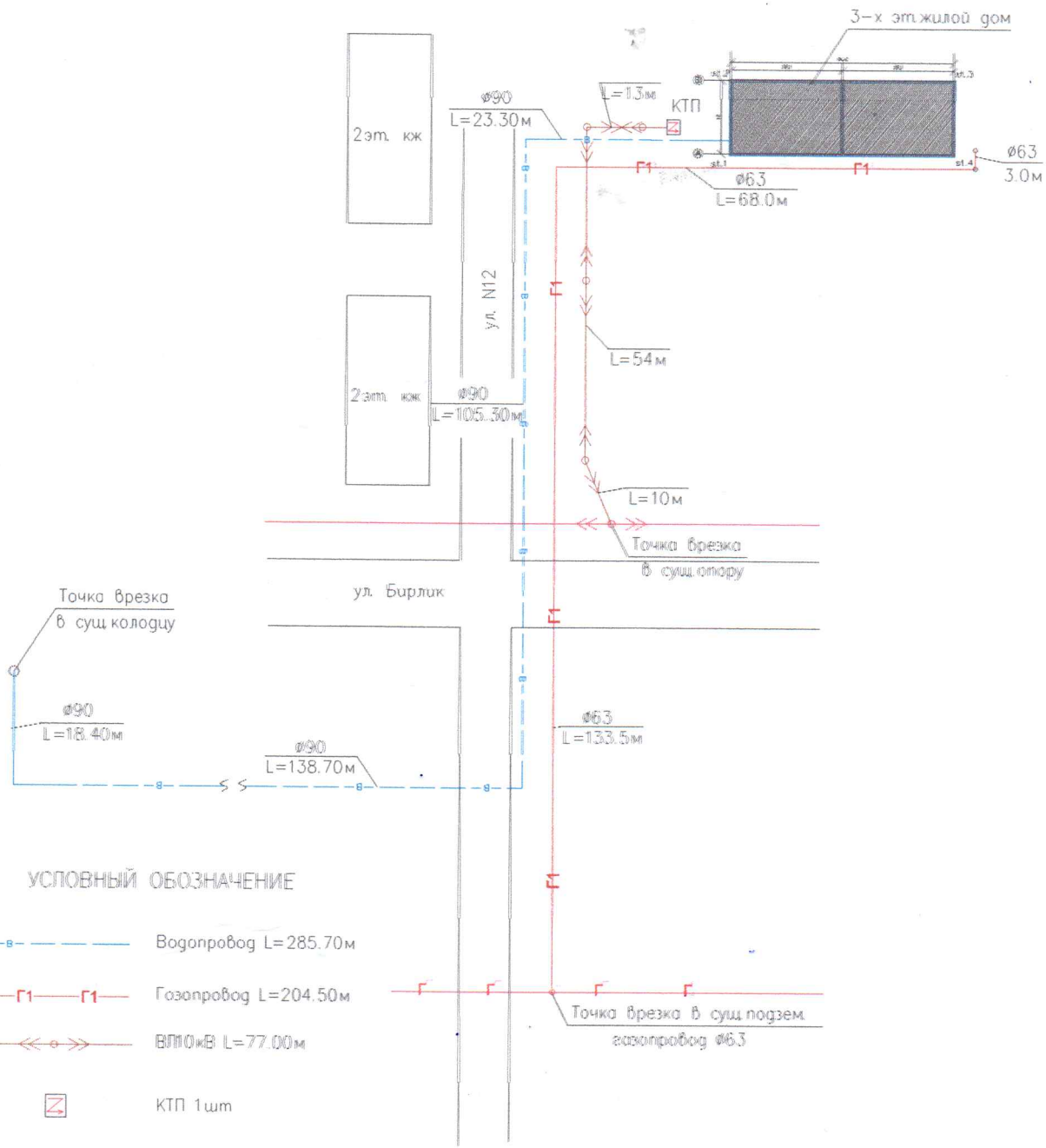

УСЛОВНЫЙ ОБОЗНАЧЕНИЕ

- Водопровод L=285.70м
- Газопровод L=204.50м
- ВЛ10кВ L=77.00м
- КТП 1шт

УГЛЫ В НАТУРЕ ПЕРЕДАЛ ПРЕДСТАВИТЕЛЬ:

Геодезист: Сапарганов К.О.

УГЛЫ В НАТУРЕ ПРИНЯЛ ПРЕДСТАВИТЕЛЬ:

Заказчик: Асадуллаев А.К.

Подрядчик: Мурзамбетов Ч.Е.

Технадзор:

ИП "КазЗемСтрой"
ГСЛ №18009700 от 15.05.2018г

ИСПОЛНИТЕЛЬНАЯ СХЕМА

ПО ОБЬЕКТУ : СТРОИТЕЛЬСТВО 3-Х ЭТАЖНОГО 24 КВАРТИРНОГО ЖИЛОГО ДОМА АКЖАЙЫКСКОГО РАЙОНА п.ЧАПАЕВО

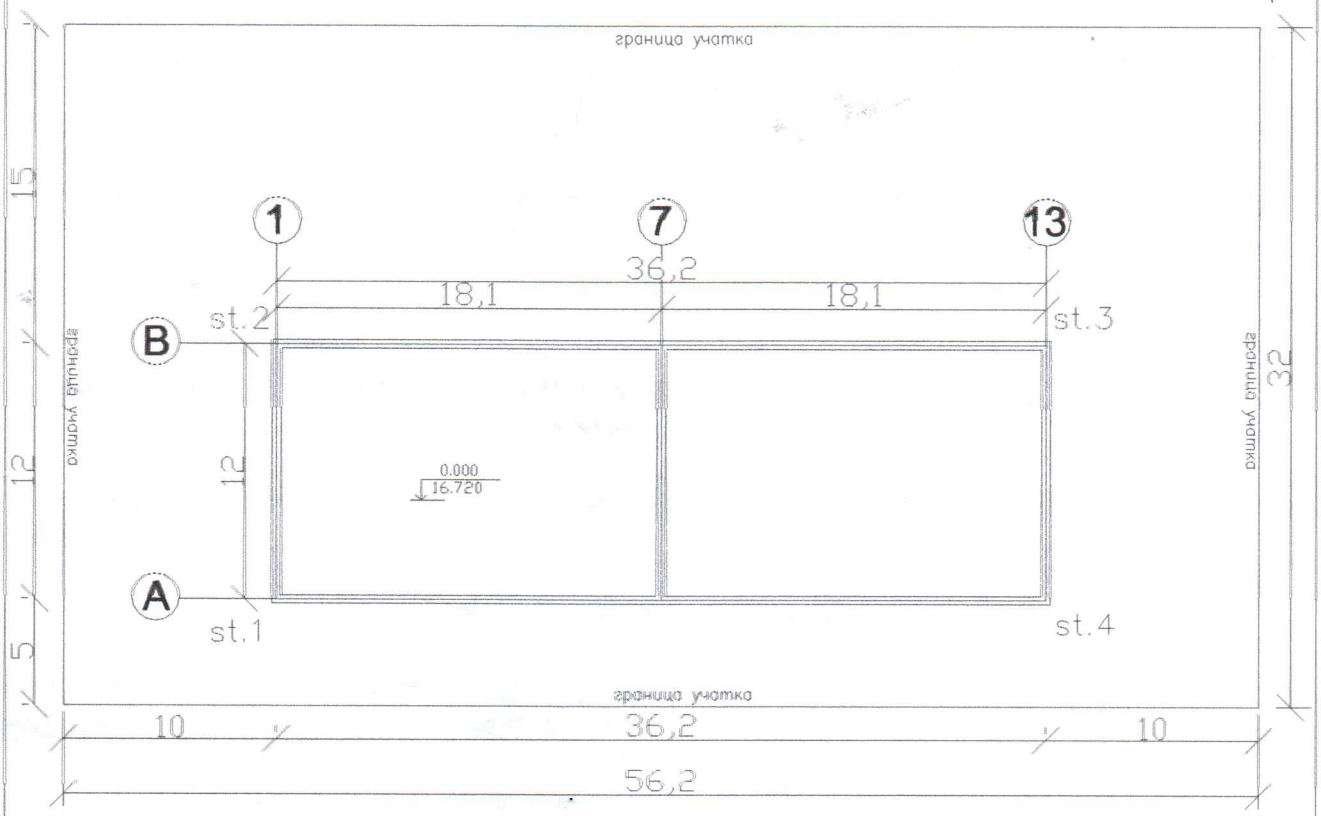

Сечение фундаментов

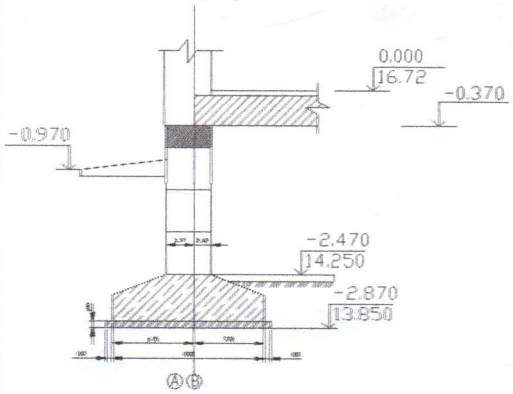

ВЕДОМОСТЬ КООРДИНАТ
РЕПЕРА СК 1963Г СИСТЕМЕ

N ТОЧЕК	КООРДИНАТЫ		ОТМЕТКА
	X	Y	
Rp.1	2328200.11	5546955.14	16,415
Rp.2	2328255.89	5546883.47	15,467

ВЕДОМОСТЬ КООРДИНАТ ПО ОСЯМ ЗДАНИЕ
ГОРОДСКОМ СИСТЕМЕ

N ТОЧЕК	КООРДИНАТЫ		ОТМЕТКА
	X	Y	
st.1	2328185.30	5546935.02	0,000
st,2	2328196.15	5546940.15	0,000
st.3	2328211.61	5546907.41	0,000
st.4	2328200.76	5546902.29	0,000

ОБЩИЙ ПЛОЩАДЬ ЗДАНИЕ S=4242,84 м2

УГЛЫ В НАТУРЕ ПЕРЕДАЛ ПРЕДСТАВИТЕЛЬ:

Геодезист: Саморгонов В.К.

УГЛЫ В НАТУРЕ ПРИНЯЛ ПРЕДСТАВИТЕЛЬ:

Заказчик: Жалдиаев

Подрядчик: Мухамбетов

Технадзор:

ЖЕКЕ КӘСІПКЕР
ИП «КазЗемСтрой»
ИНДИВИДУАЛЬНЫЙ ПРЕДПРИНИМАТЕЛЬ
ГОРОД УРАЛЬСК ИИН 931209450039
РЕСПУБЛИКА КАЗАХСТАН ЗАП. КАЗ. ОБЛАСТЬ

ИП "КазЗемСтрой"
ГСЛ №18009700 от 15.05.2018г