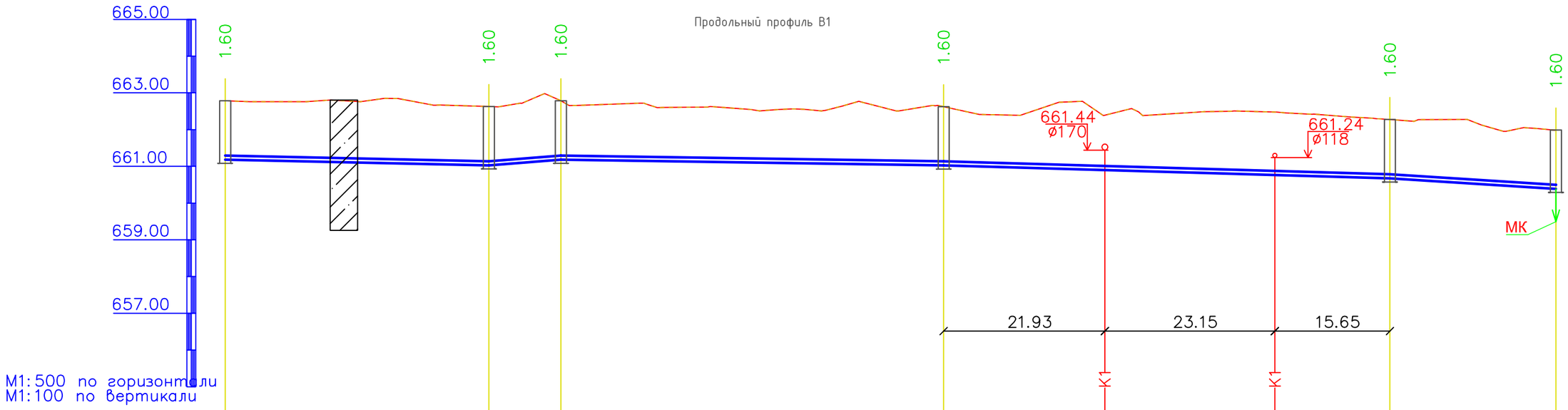

Отметка низа или лотка трубы	661.184		661.028		661.183		661.025		660.898		660.764		660.674		660.388
Проектная отметка земли	662.784		662.628		662.783		662.625		662.391		662.478		662.274		661.988
Натурная отметка земли	662.784		662.628		662.783		662.625		662.391		662.478		662.274		661.988
Обозначение трубы и тип изоляции	Труба питьевая ПЭ 100 SDR17 Д110Х6,6 ГОСТ 18599–2001													
Основание	Выровнявший слой из местного грунта t=100мм													
Уклон		0.004	0.015				0.003				0.005			0.012
Длина		35.89		9.81	52.09				60.74				22.59	
Расстояние, м		35.89		9.81		52.09				60.74				22.59
Номер колодца, точки, угла поворота	Врк–4		ПГ13		Врк–4				Врк–6				Врк–6	ПГ14

Разрез траншеи

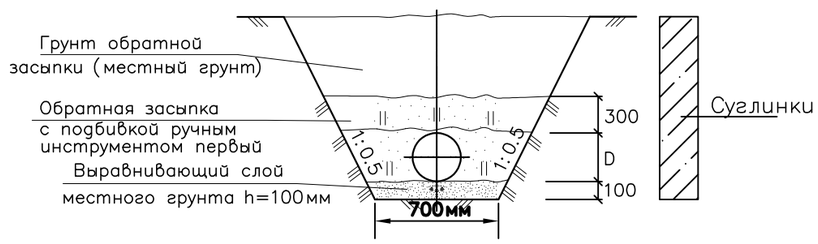

Условные обозначения

– Суглинки

Изм.	Кол.уч	Лист	Nдок.	Подпись	Дата
ГИП		Аманкелди			2024
Исполнил		Умбетаев			
Проверил		Аманкелди			
Н. контр.		Колдасов			

37/1-2024-НВ

«Строительство сетей водоснабжения по ул. Асылбекова, Соболева, Сарымолдаева Турксибского района г. Алматы»

Внутрипоселковые водапроводные сети

Стадия	Лист	Листов
РП	25	44

Продольный профиль В1

ТОО «ШЫМГОРПРОЕКТ» Шымкент - 2024.

Согласовано:

Взам. инв. N:

Подп. и дата

Инв. N подл.

Формат

Продольный профиль В1

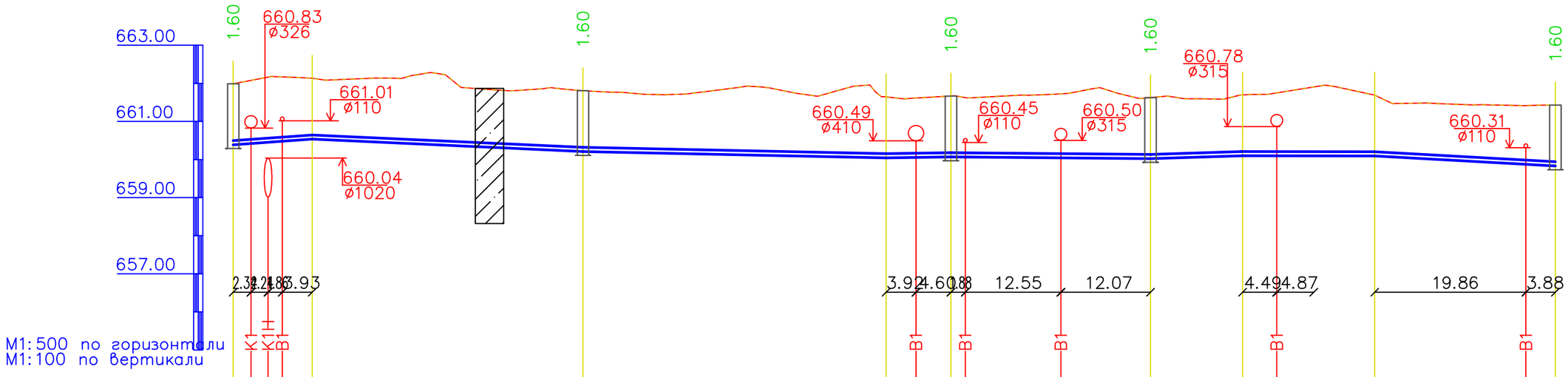

Отметка низа или лотка трубы	660.388	660.421	660.453	660.479	660.535	660.209	660.044	660.055	660.068	660.073	660.105	660.026	660.098	660.619	660.094	659.874	659.831
Проектная отметка земли	661.988	662.079	662.165	662.170	662.135	661.809	661.644	661.616	661.668	661.627	661.726	661.626	661.698	662.439	661.694	661.418	661.431
Натурная отметка земли	661.988	662.079	662.165	662.170	662.135	661.809	661.644	661.616	661.668	661.627	661.726	661.626	661.698	662.439	661.694	661.418	661.431

Обозначение трубы и тип изоляции	Труба питьевая ПЭ 100 SDR17 Д110Х6,6 ГОСТ 18599–2001
Основание	Выровнявший слой из местного грунта t=100мм

Уклон / Длина	0.014 / 10.37	0.009 / 36.00	0.004 / 40.00	0.002 / 8.52	0.001 / 26.50	0.006 / 12.10	0.001 / 17.50	0.011 / 23.74
Расстояние, м	10.37	36.00	40.00	8.52	26.50	12.10	17.50	23.74

Номер колодца, точки, угла поворота	ПГ14	УП17	Врк–4	УП18	В–9	Врк–4	УП19	УП20	ПГ5

Разрез траншеи

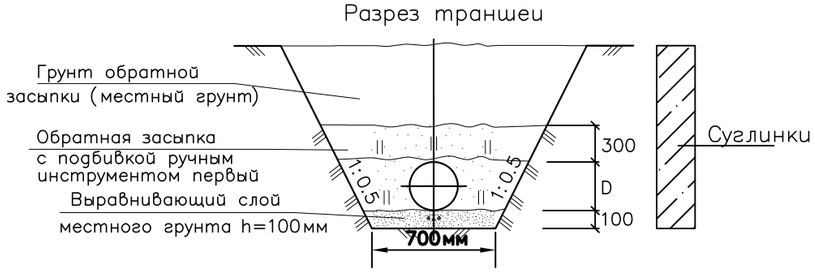

Условные обозначения

– Суглинки

Изм.	Кол.уч	Лист	Nдок.	Подпись	Дата
					2024

ГИП	Аманкелди	
Исполнил	Умбетаев	
Проверил	Аманкелди	
Н. контр.	Колдасов	

37/1-2024-НВ

«Строительство сетей водоснабжения по ул. Асылбекова, Соболева, Сарымолдаева Турксибского района г. Алматы»

Внутрипоселковые водапроводные сети

Стадия	Лист	Листов
РП	26	44

Продольный профиль В1

ТОО «ШЫМГОРПРОЕКТ» Шымкент - 2024.

Согласовано:

Взам. инв. N

Подп. и дата

Инв. N подл.

Формат

Продольный профиль В1

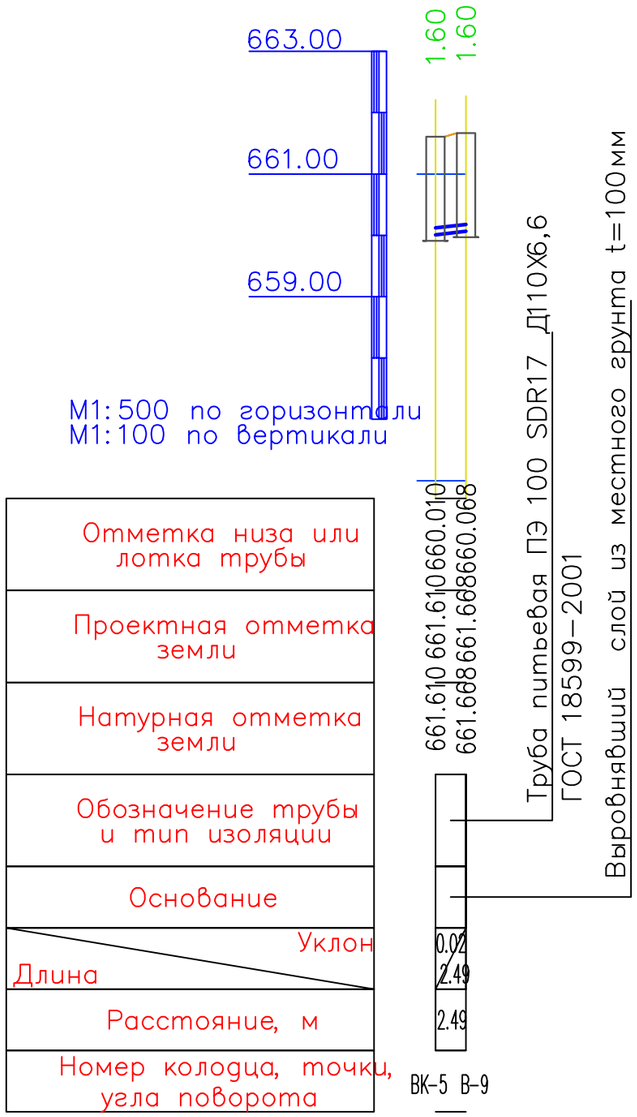

Условные обозначения

– Суглинки

Разрез траншеи

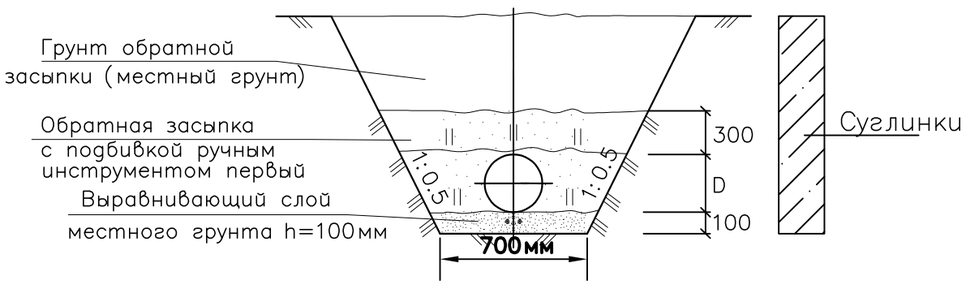

					2024	37/1-2024-НВ
Изм.	Кол.уч	Лист	Nдок.	Подпись	Дата	«Строительство сетей водоснабжения по ул. Асылбекова, Соболева, Сарымолдаева Турксибского района г. Алматы»
ГИП		Аманкелди				Внутрипоселковые водапроводные сети
Исполнил		Умбетаев				Стадия: РП; Лист: 27; Листов: 44
Проверил		Аманкелди				Продольный профиль В1
Н. контр.		Колдасов				ТОО «ШЫМГОРПРОЕКТ» Шымкент - 2024.

Согласовано:

Взам. инв. N°

Подп. и дата

Инв. N° подл.

Формат

План

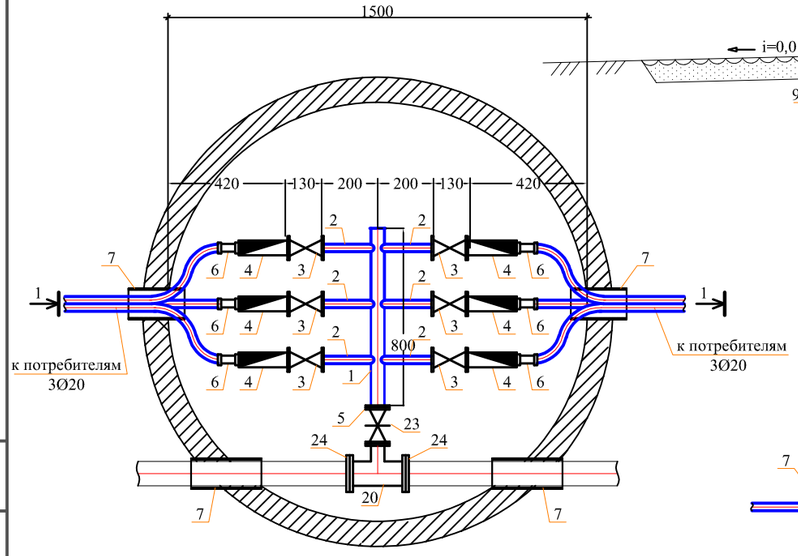

Разрез 1-1

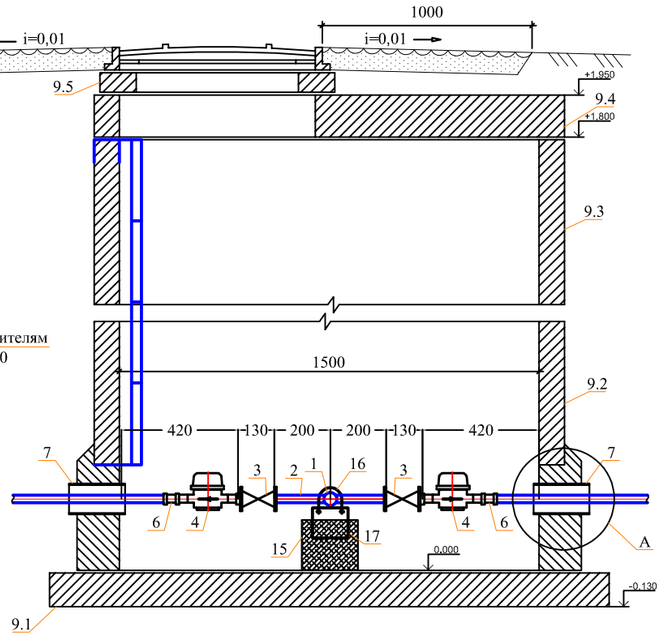

Спецификация оборудования

Поз	Наименование и техническая характеристика	Тип, марка, обозначение документа, опросного листа	Код оборудования, изделия, материала	Завод-изготовитель	Един. изм	Кол.	Масса единицы (кг)	Примечание
1	2	3	4	5	6	7	8	9
	Водоразборный колодец на 6-потр.				шт	13		
1	Труба стальная водогазопроводная Ду50мм	ГОСТ 3262-75			м	0,80	4.22	
2	Труба стальная водогазопроводная Ду20мм	ГОСТ 3262-75			м	1,2	1,50	
3	Вентили запорные муфтовые PN=16 DN15	ГОСТ 21345-2005			шт	6	1,06	
4	Счетчик холодной воды	СХВ - 15			шт	6	0,65	
5	Фланец стальной приварной Ду50, Ру1,0	ГОСТ 12820-80*			шт	2	1.99	
6	Адаптер с внутренней резьбой 15х3/4	ТУ 7500РК385846618			шт	6		
7	Труба ПЭ Ø225х8,6мм PE100 SDR26 "техническая" L=0,3м (гильза)	СТ РК ИСО 4427-2004			шт	4	1,80	
8	Бетонная отмостка вокруг люков колодцев t=15см, бетон В7,5				м²	-		
9	Колодец круглый из бетона Ø1500мм	ТПР 901-09-11.84			шт	1		
9.1	в том числе: а) ПН15	СЕРИЯ 3.900.1-14 в.1			шт	1	950	
9.2	б) КС15.9б	СЕРИЯ 3.900.1-14 в.1			шт	1	800	
9.3	в) КС15.9	СЕРИЯ 3.900.1-14 в.1			шт	1	890	
9.4	г) 1ПП15-1	СЕРИЯ 3.900.1-14 в.1			шт	1	680	
9.5	д) КО6	СЕРИЯ 3.900.1-14 в.1			шт	1	50	
9.6	е) КС7.3	СЕРИЯ 3.900.1-14 в.1			шт	1	130	
10	Стремянка С-3	ТПР 901-09-11.84КЖИ.С-1			шт	1	20.30	
11	Люк полимерно-песчаный (тип Т)	ГОСТ 3634-99			шт	1	60	
12	Окрасочная гидроизоляция за 2 раза битумом Окрасочная антикоррозионная защита за 2 раза лаком ХП-734				м²	11,17		
13	Бетонная опора V=0.027м³				шт	2		
14	Прокат листовой горячекатанный 40х200х2	ГОСТ 19903-74*			шт	2	0,1256	
15	Уголок равнополочный 50х2 L=600мм	ГОСТ 8509-93			шт	2	2,265	
16	Болт М16 L=50мм	ГОСТ 7798-70			шт	4	0,1136	
17	Шайба М16	ГОСТ 11371-68			шт	4	0,0113	
18	Гайка М16	ГОСТ 5915-70			шт	4	0,03317	
19	Марка колодца по грунтовым условиям В-2							
20	Тройники бесшовные приварные из стали DN100-50	ГОСТ 17376-2001			шт	1	3,80	
21	Фланцы ст. свободные на приварном кольце Ру1,0 МПа (10кгс/см2) Dy100	ГОСТ 12822-80*			шт	2	4,34	
22	Фланцы стальные плоские приварные Ру1,0МПа (10кгс/см2) Dy100	ГОСТ 12820-80			шт	2	3,81	
23	Клиновая задвижка DN 50 PN 10	ГОСТ 5762-2002	06-050-30-014**	АЗТА г.Атырау	шт	1	11,1	
24	Втулка под фланец PE 100 SDR17 Ø110мм	СТ РК ГОСТ Р52134-2010				2	0,555	

Примечание:

1. Объемы даны на один водоразборный колодец.
2. Бетонные поверхности со стороны обратной засыпки окрасить битумом за 2 раза.
3. п.12,13 окраска 2 слоя ХП-734 за 2 раза по огрунтовке ХС-010.
4. п.16,17 окраска ПФ 115 за 2 раза по огрунтовке ГФ 021.
5. п.10 окраска ПФ 115 за 2 раза.
6. Узел А выполнит согласно узлу 2 лист 2 АС ТПР 901-09-11.84 альбом 2.

					2024	37/1-2024-НВ
Изм.	Кол.уч	Лист	Nдок.	Подпись	Дата	«Строительство сетей водоснабжения по ул. Асылбекова, Соболева, Сарымолдаева Турксибского района г. Алматы»
ГИП	Аманкелди					Внутрипоселковые водопроводные сети — Стадия: РП; Лист: 28; Листов: 44
Исполнил	Умбетаев					
Проверил	Аманкелди					Водоразборный колодец — ТОО «ШЫМГОРПРОЕКТ» Шымкент - 2024.
Н. контр.	Колласов					

Взам. инв.N | Подп. и дата | Инв.N подл.

План

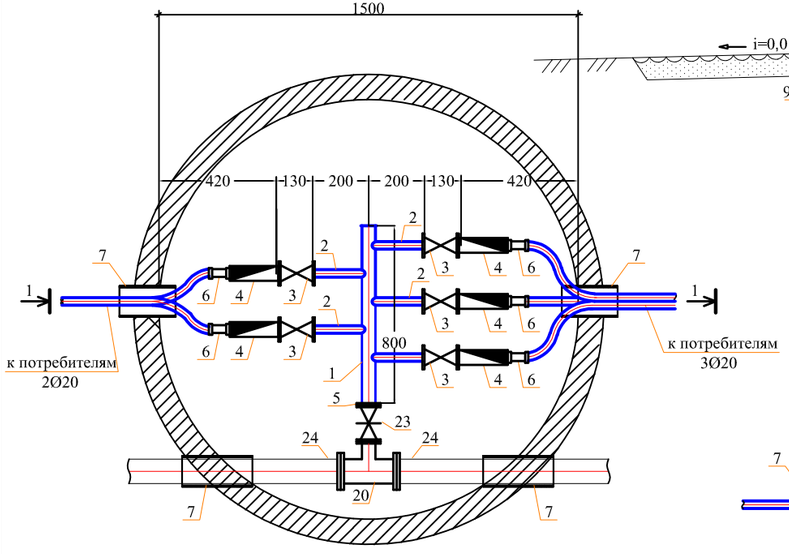

Разрез 1-1

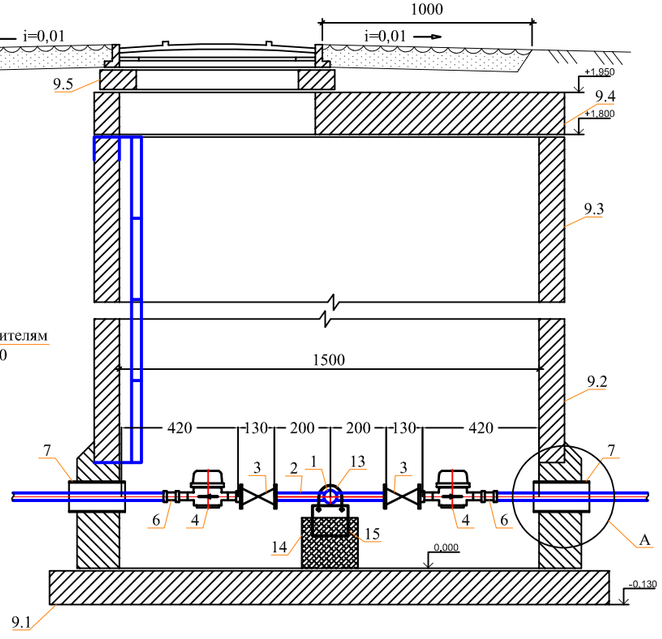

Спецификация оборудования

Поз	Наименование и техническая характеристика	Тип, марка, обозначение документа, опросного листа	Код оборудования, изделия, материала	Завод-изготовитель	Един. изм	Кол.	Масса единицы (кг)	Примечание
1	2	3	4	5	6	7	8	9
	Водоразборный колодец на 5-потр.				шт	10		
1	Труба стальная водогазопроводная Ду50мм	ГОСТ 3262-75			м	0,80	4.22	
2	Труба стальная водогазопроводная Ду20мм	ГОСТ 3262-75			м	1,0	1,50	
3	Вентили запорные муфтовые PN=16 DN15	ГОСТ 21345-2005			шт	5	1,06	
4	Счетчик холодной воды	СХВ - 15			шт	5	0,65	
5	Фланец стальной приварной Ду50, Ру1,0	ГОСТ 12820-80*			шт	2	1.99	
6	Адаптер с внутренней резьбой 15х3/4	ТУ 7500РК385846618			шт	5		
7	Труба ПЭ Ø225х8,6мм PE100 SDR26 "техническая" L=0.3м (гильза)	СТ РК ИСО 4427-2004			шт	4	1,80	
8	Бетонная отмостка вокруг люков колодцев t=15см, бетон В7,5				м²	-		
9	Колодец круглый из бетона Ø1500мм	ТПР 901-09-11.84			шт	1		
9.1	в том числе: а) ПН15	СЕРИЯ 3.900.1-14 в.1			шт	1	950	
9.2	б) КС15.9б	СЕРИЯ 3.900.1-14 в.1			шт	1	800	
9.3	в) КС15.9	СЕРИЯ 3.900.1-14 в.1			шт	1	890	
9.4	г) 1ПП15-1	СЕРИЯ 3.900.1-14 в.1			шт	1	680	
9.5	д) КО6	СЕРИЯ 3.900.1-14 в.1			шт	1	50	
9.6	е) КС7.3	СЕРИЯ 3.900.1-14 в.1			шт	1	130	
10	Стремянка С-3	ТПР 901-09-11.84КЖИ.С-1			шт	1	20.30	
11	Люк полимерно-песчаный (тип Т)	ГОСТ 3634-99			шт	1	60	
12	Окрасочная гидроизоляция за 2 раза битумом Окрасочная антикоррозионная защита за 2 раза лаком ХП-734				м²	11,17		
13	Бетонная опора V=0.027м³				шт	2		
14	Прокат листовой горячекатанный 40х200х2	ГОСТ 19903-74*			шт	2	0,1256	
15	Уголок равнополочный 50х2 L=600мм	ГОСТ 8509-93			шт	2	2,265	
16	Болт М16 L=50мм	ГОСТ 7798-70			шт	4	0,1136	
17	Шайба М16	ГОСТ 11371-68			шт	4	0,0113	
18	Гайка М16	ГОСТ 5915-70			шт	4	0,03317	
19	Марка колодца по грунтовым условиям В-2							
20	Тройники бесшовные приварные из стали DN100-50	ГОСТ 17376-2001			шт	1	3,80	
21	Фланцы ст. свободные на приварном кольце Ру1,0 МПа (10кгс/см2) Ду100	ГОСТ 12822-80*			шт	2	4,34	
22	Фланцы стальные плоские приварные Ру1,0МПа (10кгс/см2) Ду100	ГОСТ 12820-80			шт	2	3,81	
23	Клиновая задвижка DN 50 PN 10	ГОСТ 5762-2002	06-050-30-014**	АЗТА г.Атырау	шт	1	11,1	
24	Втулка под фланец PE 100 SDR17 Ø110мм	СТ РК ГОСТ Р52134-2010				2	0,555	

Примечание:

1. Объемы даны на один водоразборный колодец.
2. Бетонные поверхности со стороны обратной засыпки окрасить битумом за 2 раза.
3. п.12,13 окраска 2 слоя ХП-734 за 2 раза по огрунтовке ХС-010.
4. п.16,17 окраска ПФ 115 за 2 раза по огрунтовке ГФ 021.
5. п.10 окраска ПФ 115 за 2 раза.
6. Узел А выполнит согласно узлу 2 лист 2 АС ТПР 901-09-11.84 албом 2.

Изм.	Кол.уч	Лист	Nдок.	Подпись	Дата			
					2024	37/1-2024-НВ		
						«Строительство сетей водоснабжения по ул. Асылбекова, Соболева, Сарымолдаева Турксибского района г. Алматы»		
ГИП	Аманкелди					Внутрипоселковые водапроводные сети	Стадия	Лист	Листов
Исполнил	Умбетаев						РП	29	44
Проверил	Аманкелди					Водоразборный колодец	ТОО «ШЫМГОРПРОЕКТ» Шымкент - 2024.	
Н. контр.	Колласов							

Взамен. инв.N | Подп. и дата | Инв.N подл.

План

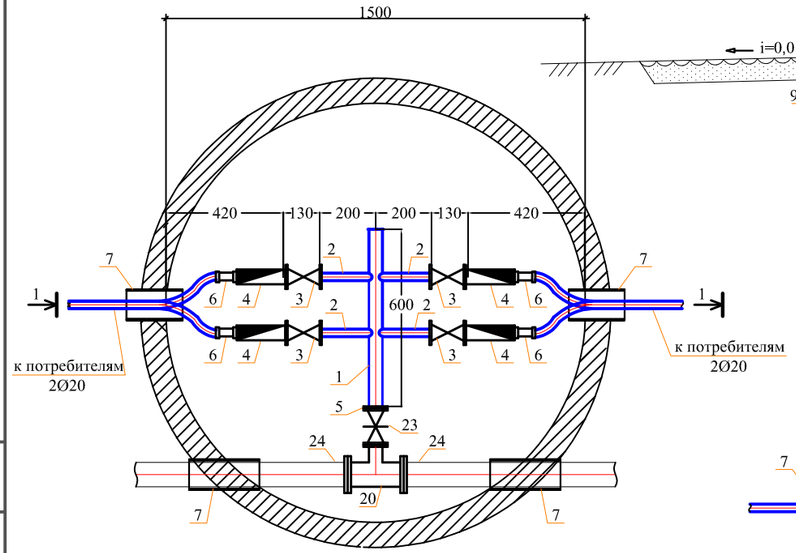

Разрез 1-1

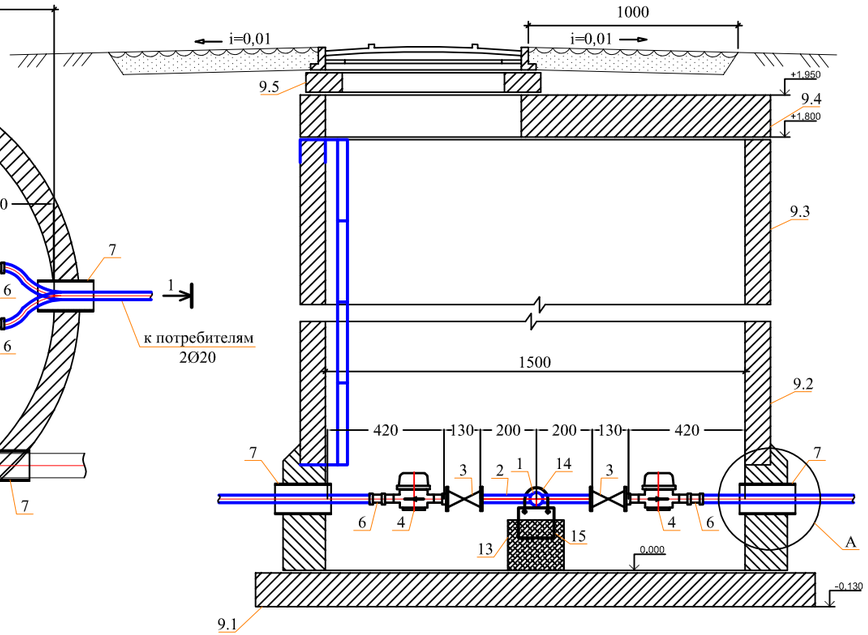

Спецификация оборудования

Поз	Наименование и техническая характеристика	Тип, марка, обозначение документа, опросного листа	Код оборудования, изделия, материала	Завод-изготовитель	Един. изм	Кол.	Масса единицы (кг)	Примечание
1	2	3	4	5	6	7	8	9
	Водоразборный колодец на 4-потр.				шт	17		
1	Труба стальная водогазопроводная Ду50мм	ГОСТ 3262-75			м	0,60	4.22	
2	Труба стальная водогазопроводная Ду20мм	ГОСТ 3262-75			м	0,80	1,50	
3	Вентили запорные муфтовые PN=16 DN15	ГОСТ 21345-2005			шт	4	1,06	
4	Счетчик холодной воды	СХВ - 15			шт	4	0,65	
5	Фланец стальной приварной Ду50, Ру1,0	ГОСТ 12820-80*			шт	2	1.99	
6	Адаптер с внутренней резьбой 15х3/4	ТУ 7500РК385846618			шт	4		
7	Труба ПЭ Ø225х8,6мм, PE100 SDR26 "техническая" L=0.3м (гильза)	СТ РК ИСО 4427-2004			шт	4	1,80	
8	Бетонная отмостка вокруг люков колодцев t=15см, бетон В7,5				м²	-		
9	Колодец круглый из бетона Ø1500мм	ТПР 901-09-11.84			шт	1		
9.1	в том числе: а) ПН15	СЕРИЯ 3.900.1-14 в.1			шт	1	950	
9.2	б) КС15.9б	СЕРИЯ 3.900.1-14 в.1			шт	1	800	
9.3	в) КС15.9	СЕРИЯ 3.900.1-14 в.1			шт	1	890	
9.4	г) 1ПП15-1	СЕРИЯ 3.900.1-14 в.1			шт	1	680	
9.5	д) КО6	СЕРИЯ 3.900.1-14 в.1			шт	1	50	
9.6	е) КС7.3	СЕРИЯ 3.900.1-14 в.1			шт	1	130	
10	Стремянка С-3	ТПР 901-09-11.84КЖИ.С-1			шт	1	20,30	
11	Люк полимерно-песчаный (тип Т)	ГОСТ 3634-99			шт	1	60	
12	Окрасочная гидроизоляция за 2 раза битумом Окрасочная антикоррозионная защита за 2 раза лаком ХП-734				м²	11,17		
13	Бетонная опора V=0.027м³				шт	2		
14	Прокат листовой горячекатанный 40х200х2	ГОСТ 19903-74*			шт	2	0,1256	
15	Уголок равнополочный 50х2 L=600мм	ГОСТ 8509-93			шт	2	2,265	
16	Болт М16 L=50мм	ГОСТ 7798-70			шт	4	0,1136	
17	Шайба М16	ГОСТ 11371-68			шт	4	0,0113	
18	Гайка М16	ГОСТ 5915-70			шт	4	0,03317	
19	Марка колодца по грунтовым условиям В-2							
20	Тройники бесшовные приварные из стали DN100-50	ГОСТ 17376-2001			шт	1	3,80	
21	Фланцы ст. свободные на приварном кольце Ру1,0 МПа (10кгс/см2) Ду100	ГОСТ 12822-80*			шт	2	4,34	
22	Фланцы стальные плоские приварные Ру1,0МПа (10кгс/см2) Ду100	ГОСТ 12820-80			шт	2	3,81	
23	Клиновая задвижка DN 50 PN 10	ГОСТ 5762-2002	06-050-30-014**	АЗТА г.Атырау	шт	1	11,1	
24	Втулка под фланец PE 100 SDR17 Ø110мм	СТ РК ГОСТ Р52134-2010				2	0,555	

Примечание:

1. Объемы даны на один водоразборный колодец.
2. Бетонные поверхности со стороны обратной засыпки окрасить битумом за 2 раза.
3. п.12,13 окраска 2 слоя ХП-734 за 2 раза но огрунтовке ХС-010.
4. п.16,17 окраска ПФ 115 за 2 раза по огрунтовке ГФ 021.
5. п.10 окраска ПФ 115 за 2 раза.
6.Узел А выполнит согласно узлу 2 лист 2 АС ТПР 901-09-11.84 альбом 2.

					2024	37/1-2024-НВ			
Изм.	Кол.уч	Лист	Nдок.	Подпись	Дата	«Строительство сетей водоснабжения по ул. Асылбекова, Соболева, Сарымолдаева Турксибского района г. Алматы»			
ГИП	Аманкелди					Внутрипоселковые водопроводные сети	Стадия	Лист	Листов
Исполнил	Умбетаев						РП	30	44
Проверил	Аманкелди					Водоразборный колодец	ТОО «ШЫМГОРПРОЕКТ» Шымкент – 2024.		
Н. контр.	Колдасов								

Взам. инв.N | Подп. и дата | Инв.N подл.

План

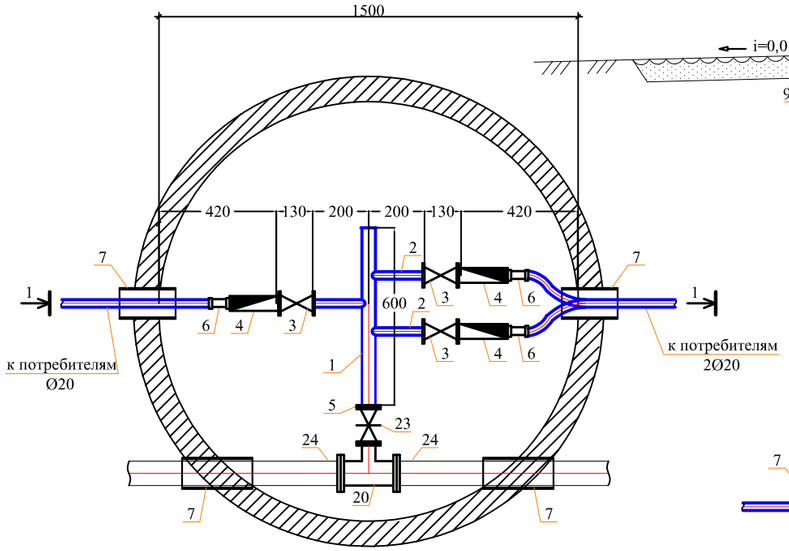

Разрез 1-1

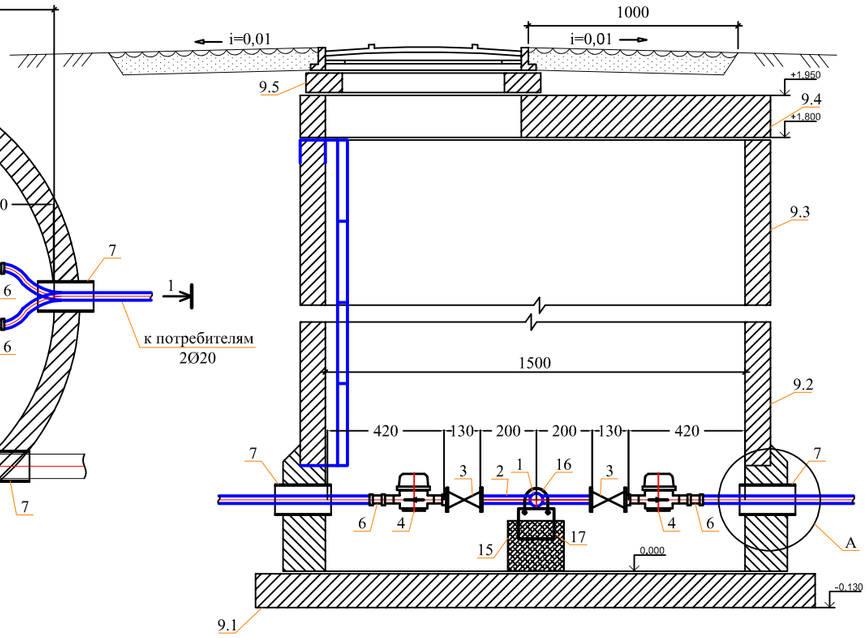

Спецификация оборудования

Поз	Наименование и техническая характеристика	Тип, марка, обозначение документа, опросного листа	Код оборудования, изделия, материала	Завод-изготовитель	Един. изм	Кол.	Масса единицы (кг)	Примечание
1	2	3	4	5	6	7	8	9
	Водоразборный колодец на 3-потр.				шт	3		
1	Труба стальная водогазопроводная Ду50мм	ГОСТ 3262-75			м	0,60	4.22	
2	Труба стальная водогазопроводная Ду20мм	ГОСТ 3262-75			м	0,60	1,50	
3	Вентили запорные муфтовые PN=16 DN15	ГОСТ 21345-2005			шт	3	1,06	
4	Счетчик холодной воды	СХВ - 15			шт	3	0,65	
5	Фланец стальной приварной Ду50, Ру1,0	ГОСТ 12820-80*			шт	2	1.99	
6	Адаптер с внутренней резьбой 15х3/4	ТУ 7500РК385846618			шт	3		
7	Труба ПЭ Ø225х8,6мм, PE100 SDR26 "техническая" L=0.3м (гильза)	СТ РК ИСО 4427-2004			шт	4	1,80	
8	Бетонная отмостка вокруг люков колодцев t=15см, бетон В7,5				м²	-		
9	Колодец круглый из бетона Ø1500мм	ТПР 901-09-11.84			шт	1		
9.1	в том числе: а) ПН15	СЕРИЯ 3.900.1-14 в.1			шт	1	950	
9.2	б) КС15.9б	СЕРИЯ 3.900.1-14 в.1			шт	1	800	
9.3	в) КС15.9	СЕРИЯ 3.900.1-14 в.1			шт	1	890	
9.4	г) 1ПП15-1	СЕРИЯ 3.900.1-14 в.1			шт	1	680	
9.5	д) КО6	СЕРИЯ 3.900.1-14 в.1			шт	1	50	
9.6	е) КС7.3	СЕРИЯ 3.900.1-14 в.1			шт	1	130	
10	Стремянка С-3	ТПР 901-09-11.84КЖИ.С-1			шт	1	20,30	
11	Люк полимерно-песчаный (тип Т)	ГОСТ 3634-99			шт	1	60	
12	Окрасочная гидроизоляция за 2 раза битумом Окрасочная антикоррозионная защита за 2 раза лаком ХП-734				м²	11,17		
13	Бетонная опора V=0.027м³				шт	2		
14	Прокат листовой горячекатанный 40х200х2	ГОСТ 19903-74*			шт	2	0,1256	
15	Уголок равнополочный 50х2 L=600мм	ГОСТ 8509-93			шт	2	2,265	
16	Болт М16 L=50мм	ГОСТ 7798-70			шт	4	0,1136	
17	Шайба М16	ГОСТ 11371-68			шт	4	0,0113	
18	Гайка М16	ГОСТ 5915-70			шт	4	0,03317	
19	Марка колодца по грунтовым условиям В-2							
20	Тройники бесшовные приварные из стали DN100-50	ГОСТ 17376-2001			шт	1	3,80	
21	Фланцы ст. свободные на приварном кольце Ру1,0 МПа (10кгс/см2) Ду100	ГОСТ 12822-80*			шт	2	4,34	
22	Фланцы стальные плоские приварные Ру1,0МПа (10кгс/см2) Ду100	ГОСТ 12820-80			шт	2	3,81	
23	Клиновая задвижка DN 50 PN 10	ГОСТ 5762-2002	06-050-30-014**	АЗТА г.Атырау	шт	1	11,1	
24	Втулка под фланец PE 100 SDR17 Ø110мм	СТ РК ГОСТ Р52134-2010				2	0,555	

Примечание:

1. Объемы даны на один водоразборный колодец.
2. Бетонные поверхности со стороны обратной засыпки окрасить битумом за 2 раза.
3. п.12,13 окраска 2 слоя ХП-734 за 2 раза по огрунтовке ХС-010.
4. п.16,17 окраска ПФ 115 за 2 раза по огрунтовке ГФ 021.
5. п.10 окраска ПФ 115 за 2 раза.
6.Узел А выполнит согласно узлу 2 лист 2 АС ТПР 901-09-11.84 альбом 2.

					2024	37/1-2024-НВ
Изм.	Кол.уч	Лист	Nдок.	Подпись	Дата	«Строительство сетей водоснабжения по ул. Асылбекова, Соболева, Сарымолдаева Турксибского района г. Алматы»
ГИП	Аманкелди					Внутрипоселковые водапроводные сети — Стадия: РП; Лист: 31; Листов: 44
Исполнил	Умбетаев					
Проверил	Аманкелди					Водоразборный колодец — ТОО «ШЫМГОРПРОЕКТ» Шымкент - 2024.
Н. контр.	Колдасов					

Взам. инв.N | Подп. и дата | Инв.N подл.

План

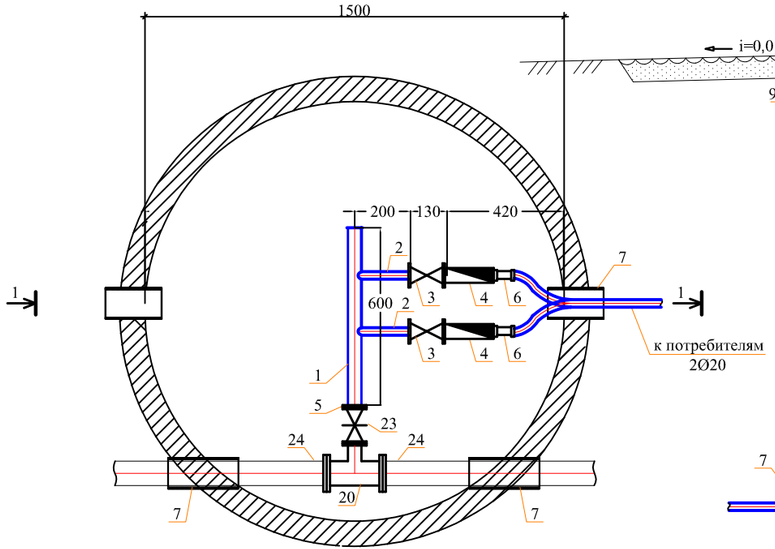

Разрез 1-1

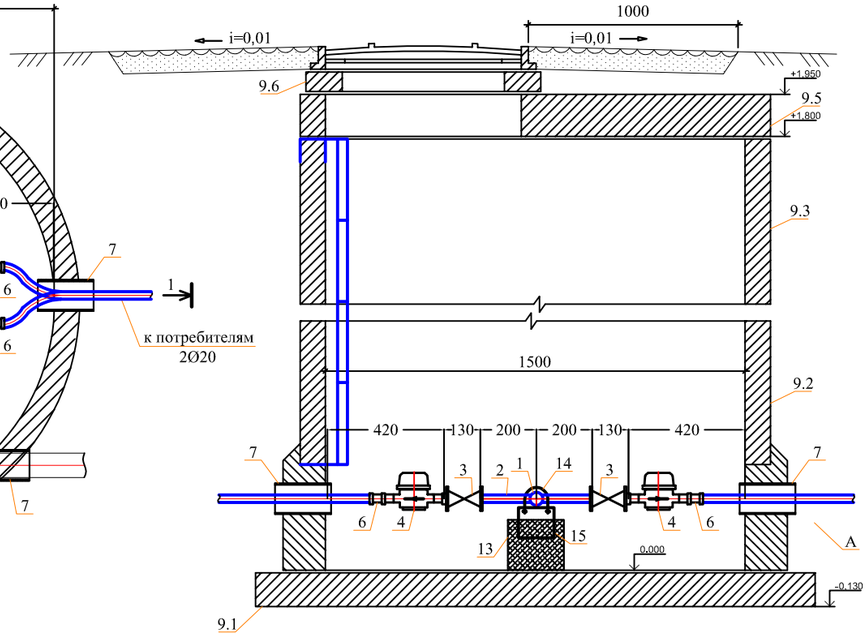

Спецификация оборудования

Поз	Наименование и техническая характеристика	Тип, марка, обозначение документа, опросного листа	Код оборудования, изделия, материала	Завод-изготовитель	Един. изм	Кол.	Масса единицы (кг)	Примечание
1	2	3	4	5	6	7	8	9
	Водоразборный колодец на 2-потр.				шт	1		
1	Труба стальная водогазопроводная Ду50мм	ГОСТ 3262-75			м	0,60	4.22	
2	Труба стальная водогазопроводная Ду20мм	ГОСТ 3262-75			м	0,80	1,50	
3	Вентили запорные муфтовые PN=16 DN15	ГОСТ 21345-2005			шт	2	1,06	
4	Счетчик холодной воды дистанционного съема показателей	SENSUS ResidiaJet DN 15			шт	2	0,47	
5	Фланец стальной приварной Ду50, Ру1,0	ГОСТ 12820-80*			шт	2	1.99	
6	Адаптер с внутренней резьбой 15х3/4	ТУ 7500РК385846618			шт	2		
7	Труба ПЭ Ø355х13,6мм PE100 SDR26 "техническая" L=0.3м (гильза)	СТ РК ИСО 4427-2004			шт	2	4,47	
8	Бетонная отмостка вокруг люков колодцев t=15см, бетон В7,5				$м^2$	-		
9	Колодец круглый из бетона Ø1500мм	ТПР 901-09-11.84			шт	1		
9.1	в том числе: а) ПН15	СЕРИЯ 3.900.1-14 в.1			шт	1	950	
9.2	б) КС15.9б	СЕРИЯ 3.900.1-14 в.1			шт	1	800	
9.3	в) КС15.9	СЕРИЯ 3.900.1-14 в.1			шт	1	890	
9.4	г) 1ПП15-1	СЕРИЯ 3.900.1-14 в.1			шт	1	680	
9.5	д) КО6	СЕРИЯ 3.900.1-14 в.1			шт	1	50	
9.6	е) КС7.3	СЕРИЯ 3.900.1-14 в.1			шт	1	130	
10	Стремянка С-3	ТПР 901-09-11.84КЖИ.С-1			шт	1	20.30	
11	Люк полимерно-песчаный (тип Т)	ГОСТ 3634-99			шт	1	60	
12	Окрасочная гидроизоляция за 2 раза битумом Окрасочная антикоррозионная защита за 2 раза лаком ХП-734				$м^2$	11,17		
13	Бетонная опора V=0.027$м^3$				шт	2		
14	Прокат листовой горячекатанный 40х200х2	ГОСТ 19903-74*			шт	2	0,1256	
15	Уголок равнополочный 50х2 L=600мм	ГОСТ 8509-93			шт	2	2,265	
16	Болт М16 L=50мм	ГОСТ 7798-70			шт	4	0,1136	
17	Шайба М16	ГОСТ 11371-68			шт	4	0,0113	
18	Гайка М16	ГОСТ 5915-70			шт	4	0,03317	
19	Марка колодца по грунтовым условиям В-2							
20	Тройники бесшовные приварные из стали DN100-50	ГОСТ 17376-2001			шт	1	3,80	
21	Фланцы ст. свободные на приварном кольце Ру1,0 МПа (10кгс/см2) Dy100	ГОСТ 12822-80*			шт	2	4,34	
22	Фланцы стальные плоские приварные Ру1,0МПа (10кгс/см2) Dy100	ГОСТ 12820-80			шт	2	3,81	
23	Клиновая задвижка DN 50 PN 10	ГОСТ 5762-2002	06-050-30-014**	АЗТА г.Атырау	шт	1	11,1	
24	Втулка под фланец PE 100 SDR17 Ø110мм	СТ РК ГОСТ Р52134-2010				2	0,555	

Примечание:

1. Объемы даны на один водоразборный колодец.
2. Бетонные поверхности со стороны обратной засыпки окрасить битумом за 2 раза.
3. п.12,13 окраска 2 слоя ХП-734 за 2 раза по огрунтовке ХС-010.
4. п.16,17 окраска ПФ 115 за 2 раза по огрунтовке ГФ 021.
5. п.10 окраска ПФ 115 за 2 раза.
6. Узел А выполнит согласно узлу 2 лист 2 АС ТПР 901-09-11.84 альбом 2.

						2024	37/1-2024-НВ		
Изм.	Кол.уч	Лист	N док.	Подпись	Дата		«Строительство сетей водоснабжения по ул. Асылбекова, Соболева, Сарымолдаева Турксибского района г. Алматы»		
ГИП	Аманкелди						Внутрипоселковые водопроводные сети	Стадия	Лист	Листов
Исполнил	Умбетаев							РП	32	44
Проверил	Аманкелди						Водоразборный колодец	ТОО «ШЫМГОРПРОЕКТ» Шымкент - 2024.		
Н. контр.	Колдасов									

Взамен. инв.N | Подп. и дата | Инв.N подл.

План

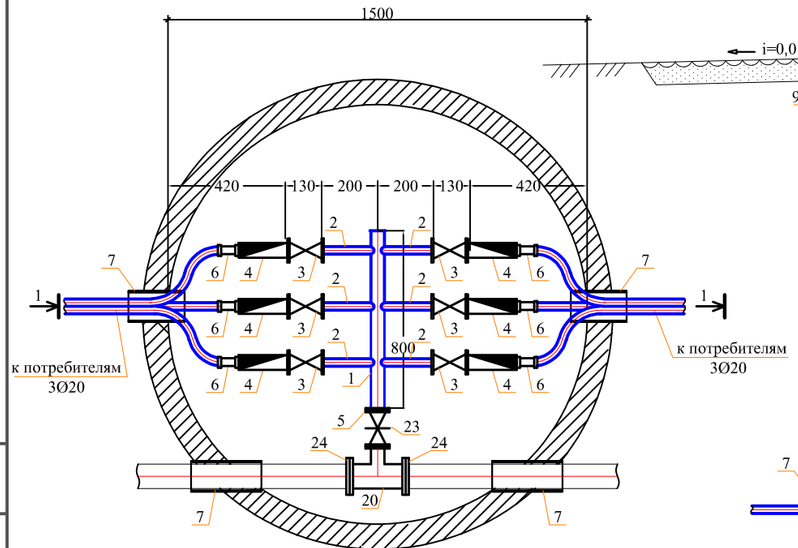

Разрез 1-1

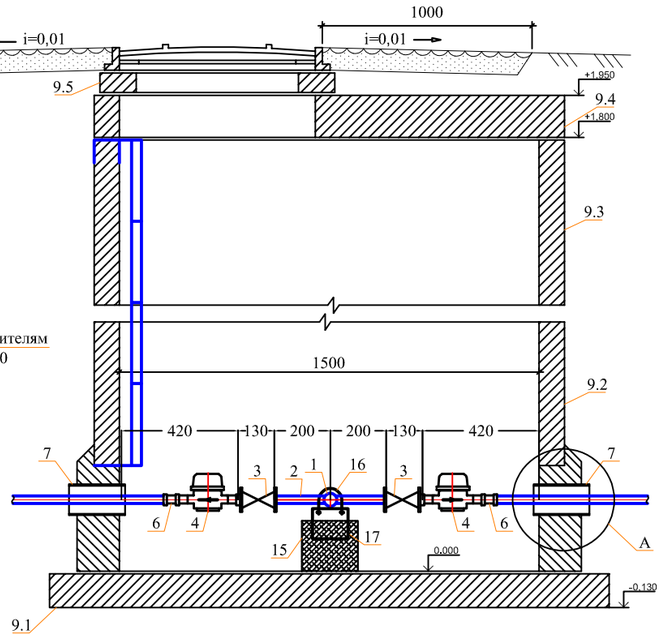

Спецификация оборудования

Поз	Наименование и техническая характеристика	Тип, марка, обозначение документа, опросного листа	Код оборудования, изделия, материала	Завод-изготовитель	Един. изм	Кол.	Масса единицы (кг)	Примечание
1	2	3	4	5	6	7	8	9
	Водоразборный колодец на 6-потр.				шт	1		
1	Труба стальная водогазопроводная Ду50мм	ГОСТ 3262-75			м	0,80	4.22	
2	Труба стальная водогазопроводная Ду20мм	ГОСТ 3262-75			м	1,2	1,50	
3	Вентили запорные муфтовые PN=16 DN15	ГОСТ 21345-2005			шт	6	1,06	
4	Счетчик холодной воды	СХВ - 15			шт	6	0,65	
5	Фланец стальной приварной Ду50, Ру1,0	ГОСТ 12820-80*			шт	2	1.99	
6	Адаптер с внутренней резьбой 15х3/4	ТУ 7500РК385846618			шт	6		
7	Труба ПЭ Ø225х8,6мм PE100 SDR26 "техническая" L=0,3м (гильза)	СТ РК ИСО 4427-2004			шт	4	1,80	
8	Бетонная отмостка вокруг люков колодцев t=15см, бетон В7,5				м²	5,34		
9	Колодец круглый из бетона Ø1500мм	ТПР 901-09-11.84			шт	1		
9.1	в том числе: а) ПН15	СЕРИЯ 3.900.1-14 в.1			шт	1	950	
9.2	б) КС15.9б	СЕРИЯ 3.900.1-14 в.1			шт	1	800	
9.3	в) КС15.9	СЕРИЯ 3.900.1-14 в.1			шт	1	890	
9.4	г) 1ПП15-1	СЕРИЯ 3.900.1-14 в.1			шт	1	680	
9.5	д) КО6	СЕРИЯ 3.900.1-14 в.1			шт	1	50	
9.6	е) КС7.3	СЕРИЯ 3.900.1-14 в.1			шт	1	130	
10	Стремянка С-3	ТПР 901-09-11.84КЖН.С-1			шт	1	20.30	
11	Люк полимерно-песчаный (тип Т)	ГОСТ 3634-99			шт	1	60	
12	Окрасочная гидроизоляция за 2 раза битумом Окрасочная антикоррозионная защита за 2 раза лаком ХП-734				м²	11,17		
13	Бетонная опора V=0.027м³				шт	2		
14	Прокат листовой горячекатанный 40х200х2	ГОСТ 19903-74*			шт	2	0,1256	
15	Уголок равнополочный 50х2 L=600мм	ГОСТ 8509-93			шт	2	2,265	
16	Болт М16 L=50мм	ГОСТ 7798-70			шт	4	0,1136	
17	Шайба М16	ГОСТ 11371-68			шт	4	0,0113	
18	Гайка М16	ГОСТ 5915-70			шт	4	0,03317	
19	Марка колодца по грунтовым условиям В-2							
20	Тройники бесшовные приварные из стали DN80-50	ГОСТ 17376-2001			шт	1	2,20	
21	Фланцы ст. свободные на приварном кольце Ру1,0 МПа (10кгс/см2) Ду75	ГОСТ 12822-80*			шт	2	3,77	
22	Фланцы стальные плоские приварные Ру1,0МПа (10кгс/см2) Ду75	ГОСТ 12820-80			шт	2	3,19	
23	Клиновая задвижка DN 75 PN 10	ГОСТ 5762-2002	06-050-30-014**	АЗТА г.Атырау	шт	1	11,1	
24	Втулка под фланец PE 100 SDR17 Ø75мм	СТ РК ГОСТ Р52134-2010			шт	2	0,355	

Примечание:

1. Объемы даны на один водоразборный колодец.
2. Бетонные поверхности со стороны обратной засыпки окрасить битумом за 2 раза.
3. п.12,13 окраска 2 слоя ХП-734 за 2 раза по огрунтовке ХС-010.
4. п.16,17 окраска ПФ 115 за 2 раза по огрунтовке ГФ 021.
5. п.10 окраска ПФ 115 за 2 раза.
6.Узел А выполнит согласно узлу 2 лист 2 АС ТПР 901-09-11.84 албом 2.

					2024	37/1-2024-НВ			
Изм.	Кол.уч	Лист	N док.	Подпись	Дата	«Строительство сетей водоснабжения по ул. Асылбекова, Соболева, Сарымолдаева Турксибского района г. Алматы»			
ГИП	Аманкелди					Внутрипоселковые водопроводные сети	Стадия	Лист	Листов
Исполнил	Умбетаев						РП	33	44
Проверил	Аманкелди					Водоразборный колодец	ТОО «ШЫМГОРПРОЕКТ» Шымкент - 2024.		
Н. контр.	Колласов								

Инв.N подл. | Подп. и дата | Взамен. инв.N

План

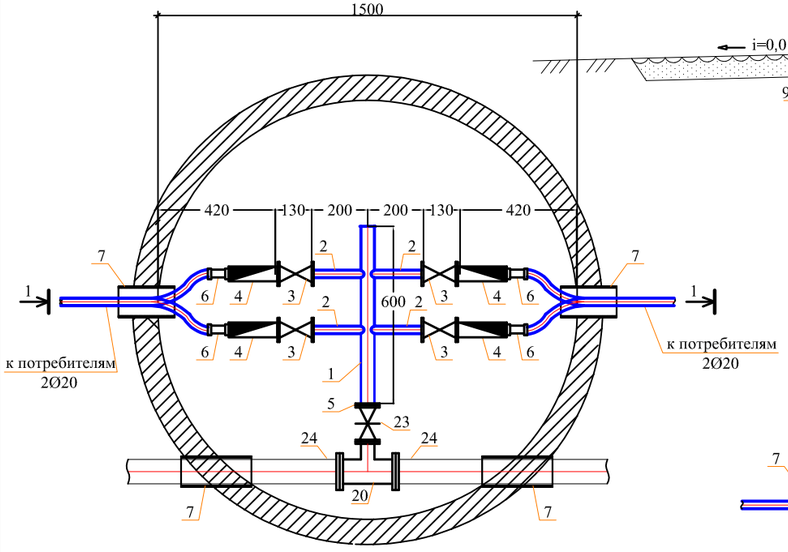

Разрез 1-1

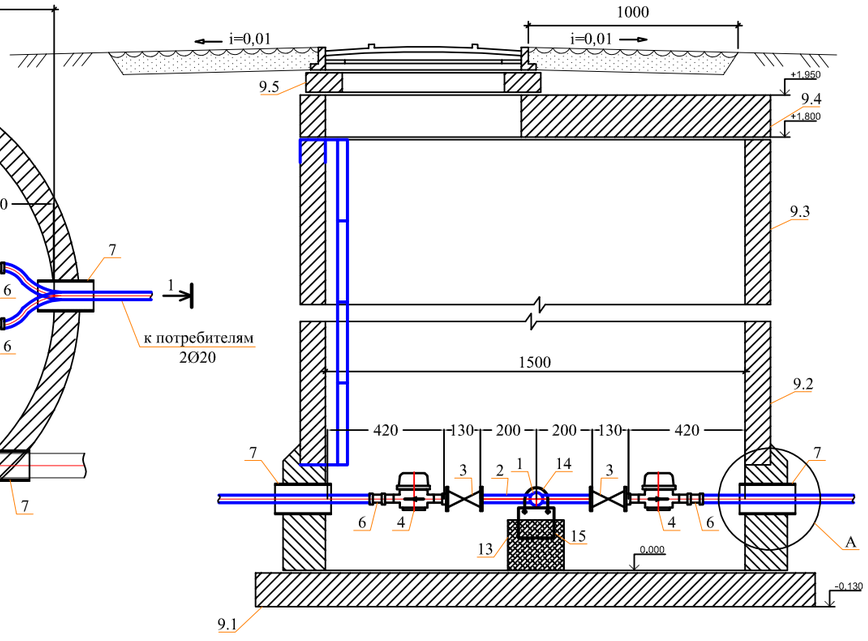

Спецификация оборудования

Поз	Наименование и техническая характеристика	Тип, марка, обозначение документа, опросного листа	Код оборудования, изделия, материала	Завод-изготовитель	Един. изм	Кол.	Масса единицы (кг)	Примечание
1	2	3	4	5	6	7	8	9
	Водоразборный колодец на 4-потр.				шт	1		
1	Труба стальная водогазопроводная Ду50мм	ГОСТ 3262-75			м	0,60	4.22	
2	Труба стальная водогазопроводная Ду20мм	ГОСТ 3262-75			м	0,80	1,50	
3	Вентили запорные муфтовые PN=16 DN15	ГОСТ 21345-2005			шт	4	1,06	
4	Счетчик холодной воды	СХВ - 15			шт	4	0,65	
5	Фланец стальной приварной Ду50, Ру1,0	ГОСТ 12820-80*			шт	2	1.99	
6	Адаптер с внутренней резьбой 15х3/4	ТУ 7500РК385846618			шт	4		
7	Труба ПЭ Ø225х8,6мм, PE100 SDR26 "техническая" L=0.3м (гильза)	СТ РК ИСО 4427-2004			шт	4	1,80	
8	Бетонная отмостка вокруг люков колодцев t=15см, бетон В7,5				м²	5,34		
9	Колодец круглый из бетона Ø1500мм	ТПР 901-09-11.84			шт	1		
9.1	в том числе: а) ПН15	СЕРИЯ 3.900.1-14 в.1			шт	1	950	
9.2	б) КС15.9б	СЕРИЯ 3.900.1-14 в.1			шт	1	800	
9.3	в) КС15.9	СЕРИЯ 3.900.1-14 в.1			шт	1	890	
9.4	г) 1ПП15-1	СЕРИЯ 3.900.1-14 в.1			шт	1	680	
9.5	д) КО6	СЕРИЯ 3.900.1-14 в.1			шт	1	50	
9.6	е) КС7.3	СЕРИЯ 3.900.1-14 в.1			шт	1	130	
10	Стремянка С-3	ТПР 901-09-11.84КЖИ.С-1			шт	1	20.30	
11	Люк полимерно-песчаный (тип Т)	ГОСТ 3634-99			шт	1	60	
12	Окрасочная гидроизоляция за 2 раза битумом Окрасочная антикоррозионная защита за 2 раза лаком ХП-734				м²	11,17		
13	Бетонная опора V=0.027м³				шт	2		
14	Прокат листовой горячекатанный 40х200х2	ГОСТ 19903-74*			шт	2	0,1256	
15	Уголок равнополочный 50х2 L=600мм	ГОСТ 8509-93			шт	2	2,265	
16	Болт М16 L=50мм	ГОСТ 7798-70			шт	4	0,1136	
17	Шайба М16	ГОСТ 11371-68			шт	4	0,0113	
18	Гайка М16	ГОСТ 5915-70			шт	4	0,03317	
19	Марка колодца по грунтовым условиям В-2							
20	Тройники бесшовные приварные из стали DN80-50	ГОСТ 17376-2001			шт	1	2,20	
21	Фланцы ст. свободные на приварном кольце Ру1,0 МПа (10кгс/см2) Ду75	ГОСТ 12822-80*			шт	2	3,77	
22	Фланцы стальные плоские приварные Ру1,0МПа (10кгс/см2) Ду75	ГОСТ 12820-80			шт	2	3,19	
23	Клиновая задвижка DN 75 PN 10	ГОСТ 5762-2002	06-050-30-014**	АЗТА г.Атырау	шт	1	11,1	
24	Втулка под фланец PE 100 SDR17 Ø75мм	СТ РК ГОСТ Р52134-2010			шт	2	0,355	

Примечание:

1. Объемы даны на один водоразборный колодец.
2. Бетонные поверхности со стороны обратной засыпки окрасить битумом за 2 раза.
3. п.12,13 окраска 2 слоя ХП-734 за 2 раза по огрунтовке ХС-010.
4. п.16,17 окраска ПФ 115 за 2 раза по огрунтовке ГФ 021.
5. п.10 окраска ПФ 115 за 2 раза.
6. Узел А выполнит согласно узлу 2 лист 2 АС ТПР 901-09-11.84 альбом 2.

					2024	37/1-2024-НВ
Изм.	Кол.уч	Лист	Nдок.	Подпись	Дата	«Строительство сетей водоснабжения по ул. Асылбекова, Соболева, Сарымолдаева Турксибского района г. Алматы»
ГИП	Аманкелди					Внутрипоселковые водопроводные сети — Стадия: РП; Лист: 34; Листов: 44
Исполнил	Умбетаев					
Проверил	Аманкелди					Водоразборный колодец — ТОО «ШЫМГОРПРОЕКТ» Шымкент - 2024.
Н. контр.	Колласов					

Взам. инв.N | Подп. и дата | Инв.N подл.

План

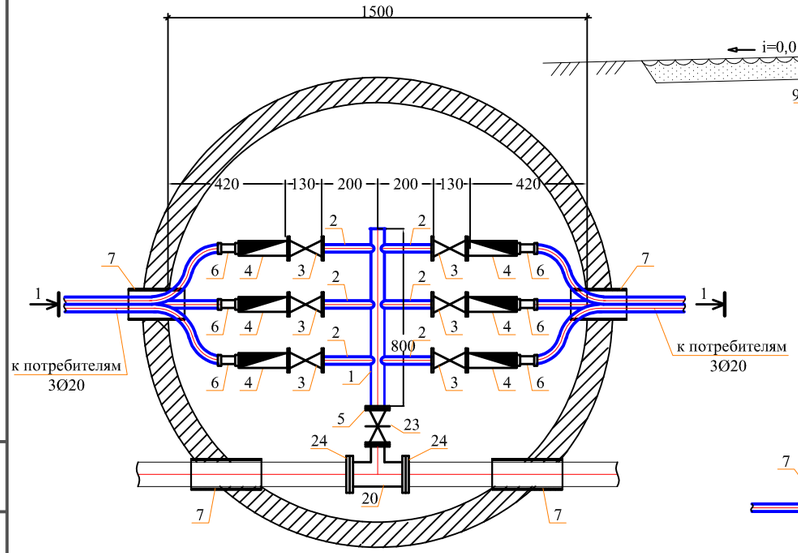

Разрез 1-1

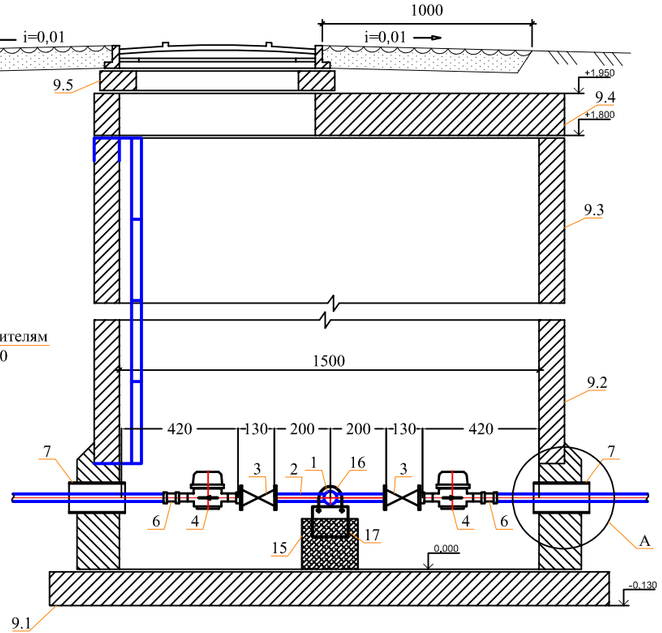

Спецификация оборудования

Поз	Наименование и техническая характеристика	Тип, марка, обозначение документа, опросного листа	Код оборудования, изделия, материала	Завод-изготовитель	Един. изм	Кол.	Масса единицы (кг)	Примечание
1	2	3	4	5	6	7	8	9
	Водоразборный колодец на 6-потр.				шт	1		
1	Труба стальная водогазопроводная Ду50мм	ГОСТ 3262-75			м	0,80	4.22	
2	Труба стальная водогазопроводная Ду20мм	ГОСТ 3262-75			м	1,2	1,50	
3	Вентили запорные муфтовые PN=16 DN15	ГОСТ 21345-2005			шт	6	1,06	
4	Счетчик холодной воды	СХВ - 15			шт	6	0,65	
5	Фланец стальной приварной Ду50, Ру1,0	ГОСТ 12820-80*			шт	2	1.99	
6	Адаптер с внутренней резьбой 15х3/4	ТУ 7500РК385846618			шт	6		
7	Труба ПЭ Ø225х8,6мм PE100 SDR26 "техническая" L=0,3м (гильза)	СТ РК ИСО 4427-2004			шт	4	1,80	
8	Бетонная отмостка вокруг люков колодцев t=15см, бетон В7,5				м²	5,34		
9	Колодец круглый из бетона Ø1500мм	ТПР 901-09-11.84			шт	1		
9.1	в том числе: а) ПН15	СЕРИЯ 3.900.1-14 в.1			шт	1	950	
9.2	б) КС15.9б	СЕРИЯ 3.900.1-14 в.1			шт	1	800	
9.3	в) КС15.9	СЕРИЯ 3.900.1-14 в.1			шт	1	890	
9.4	г) 1ПП15-1	СЕРИЯ 3.900.1-14 в.1			шт	1	680	
9.5	д) КО6	СЕРИЯ 3.900.1-14 в.1			шт	1	50	
9.6	е) КС7.3	СЕРИЯ 3.900.1-14 в.1			шт	1	130	
10	Стремянка С-3	ТПР 901-09-11.84КЖН.С-1			шт	1	20.30	
11	Люк полимерно-песчаный (тип Т)	ГОСТ 3634-99			шт	1	60	
12	Окрасочная гидроизоляция за 2 раза битумом Окрасочная антикоррозионная защита за 2 раза лаком ХП-734				м²	11,17		
13	Бетонная опора V=0.027м³				шт	2		
14	Прокат листовой горячекатанный 40х200х2	ГОСТ 19903-74*			шт	2	0,1256	
15	Уголок равнополочный 50х2 L=600мм	ГОСТ 8509-93			шт	2	2,265	
16	Болт М16 L=50мм	ГОСТ 7798-70			шт	4	0,1136	
17	Шайба М16	ГОСТ 11371-68			шт	4	0,0113	
18	Гайка М16	ГОСТ 5915-70			шт	4	0,03317	
19	Марка колодца по грунтовым условиям В-2							
20	Тройники бесшовные приварные из стали DN50	ГОСТ 17376-2001			шт	1	2,20	
21	Фланцы ст. свободные на приварном кольце Ру1,0 МПа (10кгс/см2) Ду50	ГОСТ 12822-80*			шт	2	2,27	
22	Фланцы стальные плоские приварные Ру1,0МПа (10кгс/см2) Ду50	ГОСТ 12820-80			шт	2	2,06	
23	Клиновая задвижка DN 50 PN 10	ГОСТ 5762-2002	06-050-30-014**	АЗТА г.Атырау	шт	1	11,1	
24	Втулка под фланец PE 100 SDR17 Ø50мм	СТ РК ГОСТ Р52134-2010			шт	2	0,135	

Примечание:

1. Объемы даны на один водоразборный колодец.
2. Бетонные поверхности со стороны обратной засыпки окрасить битумом за 2 раза.
3. п.12,13 окраска 2 слоя ХП-734 за 2 раза по огрунтовке ХС-010.
4. п.16,17 окраска ПФ 115 за 2 раза по огрунтовке ГФ 021.
5. п.10 окраска ПФ 115 за 2 раза.
6.Узел А выполнит согласно узлу 2 лист 2 АС ТПР 901-09-11.84 албом 2.

						2024	37/1-2024-НВ			
Изм.	Кол.уч	Лист	N док.	Подпись	Дата		«Строительство сетей водоснабжения по ул. Асылбекова, Соболева, Сарымолдаева Турксибского района г. Алматы»			
ГИП	Аманкелди						Внутрипоселковые водопроводные сети	Стадия	Лист	Листов
Исполнил	Умбетаев							РП	35	44
Проверил	Аманкелди						Водоразборный колодец	ТОО «ШЫМГОРПРОЕКТ» Шымкент - 2024.		
Н. контр.	Колдасов									

Взамен. инв.N | Подп. и дата | Инв.N подл.

План

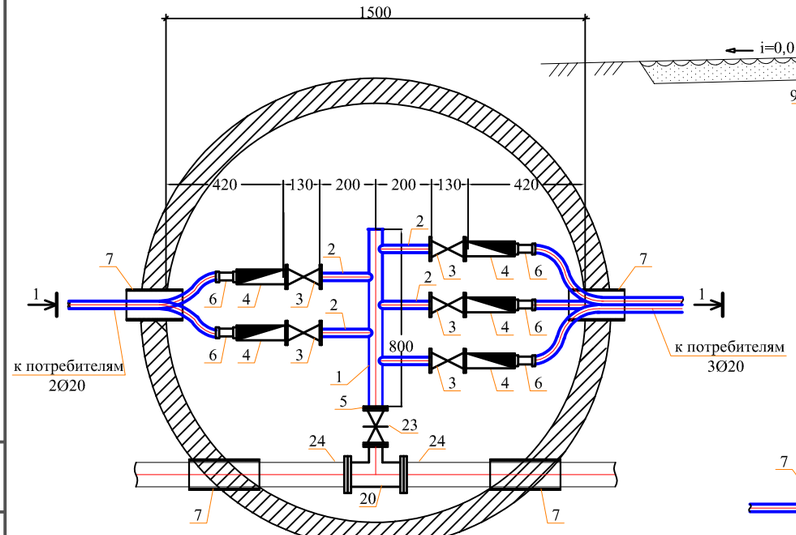

Разрез 1-1

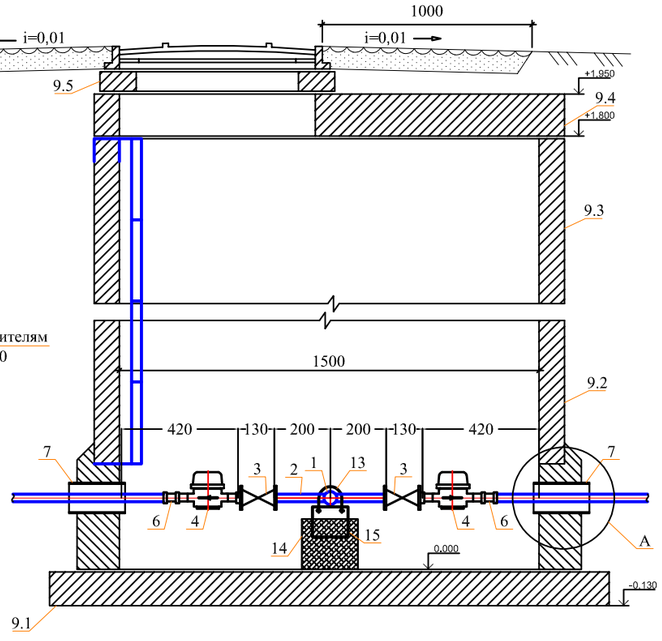

Спецификация оборудования

Поз	Наименование и техническая характеристика	Тип, марка, обозначение документа, опросного листа	Код оборудования, изделия, материала	Завод-изготовитель	Един. изм	Кол.	Масса единицы (кг)	Примечание
1	2	3	4	5	6	7	8	9
	Водоразборный колодец на 5-потр.				шт	3		
1	Труба стальная водогазопроводная Ду50мм	ГОСТ 3262-75			м	0,80	4.22	
2	Труба стальная водогазопроводная Ду20мм	ГОСТ 3262-75			м	1,0	1,50	
3	Вентили запорные муфтовые PN=16 DN15	ГОСТ 21345-2005			шт	5	1,06	
4	Счетчик холодной воды	СХВ - 15			шт	5	0,65	
5	Фланец стальной приварной Ду50, Ру1,0	ГОСТ 12820-80*			шт	2	1.99	
6	Адаптер с внутренней резьбой 15х3/4	ТУ 7500РК385846618			шт	5		
7	Труба ПЭ Ø225х8,6мм PE100 SDR26 "техническая" L=0.3м (гильза)	СТ РК ИСО 4427-2004			шт	4	1,80	
8	Бетонная отмостка вокруг люков колодцев t=15см, бетон В7,5				м²	-		
9	Колодец круглый из бетона Ø1500мм	ТПР 901-09-11.84			шт	1		
9.1	в том числе: а) ПН15	СЕРИЯ 3.900.1-14 в.1			шт	1	950	
9.2	б) КС15.96	СЕРИЯ 3.900.1-14 в.1			шт	1	800	
9.3	в) КС15.9	СЕРИЯ 3.900.1-14 в.1			шт	1	890	
9.4	г) 1ПП15-1	СЕРИЯ 3.900.1-14 в.1			шт	1	680	
9.5	д) КО6	СЕРИЯ 3.900.1-14 в.1			шт	1	50	
9.6	е) КС7.3	СЕРИЯ 3.900.1-14 в.1			шт	1	130	
10	Стремянка С-3	ТПР 901-09-11.84КЖИ.С-1			шт	1	20.30	
11	Люк полимерно-песчаный (тип Т)	ГОСТ 3634-99			шт	1	60	
12	Окрасочная гидроизоляция за 2 раза битумом Окрасочная антикоррозионная защита за 2 раза лаком ХП-734				м²	11,17		
13	Бетонная опора V=0.027м³				шт	2		
14	Прокат листовой горячекатанный 40х200х2	ГОСТ 19903-74*			шт	2	0,1256	
15	Уголок равнополочный 50х2 L=600мм	ГОСТ 8509-93			шт	2	2,265	
16	Болт М16 L=50мм	ГОСТ 7798-70			шт	4	0,1136	
17	Шайба М16	ГОСТ 11371-68			шт	4	0,0113	
18	Гайка М16	ГОСТ 5915-70			шт	4	0,03317	
19	Марка колодца по грунтовым условиям В-2							
20	Тройники бесшовные приварные из стали DN50	ГОСТ 17376-2001			шт	1	2,20	
21	Фланцы ст. свободные на приварном кольце Ру1,0 МПа (10кгс/см2) Ду50	ГОСТ 12822-80*			шт	2	2,27	
22	Фланцы стальные плоские приварные Ру1,0МПа (10кгс/см2) Ду50	ГОСТ 12820-80			шт	2	2,06	
23	Клиновая задвижка DN 50 PN 10	ГОСТ 5762-2002	06-050-30-014**	АЗТА г.Атырау	шт	1	11,1	
24	Втулка под фланец PE 100 SDR17 Ø50мм	СТ РК ГОСТ Р52134-2010			шт	2	0,135	

Примечание:

1. Объемы даны на один водоразборный колодец.
2. Бетонные поверхности со стороны обратной засыпки окрасить битумом за 2 раза.
3. п.12,13 окраска 2 слоя ХП-734 за 2 раза но огрунтовке ХС-010.
4. п.16,17 окраска ПФ 115 за 2 раза по огрунтовке ГФ 021.
5. п.10 окраска ПФ 115 за 2 раза.
6.Узел А выполнит согласно узлу 2 лист 2 АС ТПР 901-09-11.84 альбом 2.

					2024	37/1-2024-НВ			
Изм.	Кол.уч	Лист	N док.	Подпись	Дата	«Строительство сетей водоснабжения по ул. Асылбекова, Соболева, Сарымолдаева Турксибского района г. Алматы»			
ГИП	Аманкелди					Внутрипоселковые водопроводные сети	Стадия	Лист	Листов
Исполнил	Умбетаев						РП	36	44
Проверил	Аманкелди					Водоразборный колодец	ТОО «ШЫМГОРПРОЕКТ» Шымкент – 2024.		
Н. контр.	Колдасов								

Взам. инв. N | Подп. и дата | Инв. N подл.

План

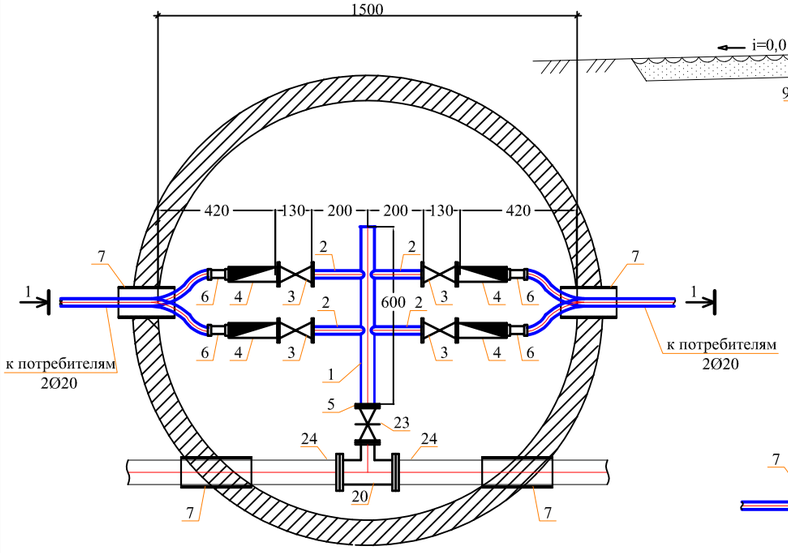

Разрез 1-1

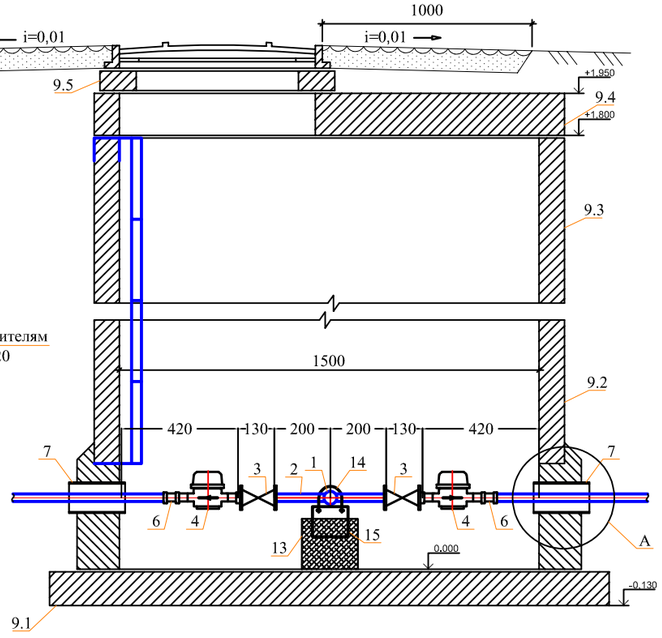

Спецификация оборудования

Поз	Наименование и техническая характеристика	Тип, марка, обозначение документа, опросного листа	Код оборудования, изделия, материала	Завод-изготовитель	Един. изм	Кол.	Масса единицы (кг)	Примечание
1	2	3	4	5	6	7	8	9
	Водоразборный колодец на 4-потр.				шт	2		
1	Труба стальная водогазопроводная Ду50мм	ГОСТ 3262-75			м	0,60	4.22	
2	Труба стальная водогазопроводная Ду20мм	ГОСТ 3262-75			м	0,80	1,50	
3	Вентили запорные муфтовые PN=16 DN15	ГОСТ 21345-2005			шт	4	1,06	
4	Счетчик холодной воды	СХВ - 15			шт	4	0,65	
5	Фланец стальной приварной Dy50, Py1,0	ГОСТ 12820-80*			шт	2	1.99	
6	Адаптер с внутренней резьбой 15х3/4	ТУ 7500РК385846618			шт	4		
7	Труба ПЭ Ø225х8,6мм, PE100 SDR26 "техническая" L=0.3м (гильза)	СТ РК ИСО 4427-2004			шт	4	1,80	
8	Бетонная отмостка вокруг люков колодцев t=15см, бетон В7,5				м²	-		
9	Колодец круглый из бетона Ø1500мм	ТПР 901-09-11.84			шт	1		
9.1	в том числе: а) ПН15	СЕРИЯ 3.900.1-14 в.1			шт	1	950	
9.2	б) КС15.9б	СЕРИЯ 3.900.1-14 в.1			шт	1	800	
9.3	в) КС15.9	СЕРИЯ 3.900.1-14 в.1			шт	1	890	
9.4	г) 1ПП15-1	СЕРИЯ 3.900.1-14 в.1			шт	1	680	
9.5	д) КО6	СЕРИЯ 3.900.1-14 в.1			шт	1	50	
9.6	е) КС7.3	СЕРИЯ 3.900.1-14 в.1			шт	1	130	
10	Стремянка С-3	ТПР 901-09-11.84КЖИ.С-1			шт	1	20.30	
11	Люк полимерно-песчаный (тип Т)	ГОСТ 3634-99			шт	1	60	
12	Окрасочная гидроизоляция за 2 раза битумом Окрасочная антикоррозионная защита за 2 раза лаком ХП-734				м²	11,17		
13	Бетонная опора V=0.027м³				шт	2		
14	Прокат листовой горячекатанный 40х200х2	ГОСТ 19903-74*			шт	2	0,1256	
15	Уголок равнополочный 50х2 L=600мм	ГОСТ 8509-93			шт	2	2,265	
16	Болт М16 L=50мм	ГОСТ 7798-70			шт	4	0,1136	
17	Шайба М16	ГОСТ 11371-68			шт	4	0,0113	
18	Гайка М16	ГОСТ 5915-70			шт	4	0,03317	
19	Марка колодца по грунтовым условиям В-2							
20	Тройники бесшовные приварные из стали DN50	ГОСТ 17376-2001			шт	1	2,20	
21	Фланцы ст. свободные на приварном кольце Py1,0 МПа (10кгс/см2) Dy50	ГОСТ 12822-80*			шт	2	2,27	
22	Фланцы стальные плоские приварные Py1,0МПа (10кгс/см2) Dy50	ГОСТ 12820-80			шт	2	2,06	
23	Клиновая задвижка DN 50 PN 10	ГОСТ 5762-2002	06-050-30-014**	АЗТА г.Атырау	шт	1	11,1	
24	Втулка под фланец PE 100 SDR17 Ø50мм	СТ РК ГОСТ Р52134-2010			шт	2	0,135	

Примечание:

1. Объемы даны на один водоразборный колодец.
2. Бетонные поверхности со стороны обратной засыпки окрасить битумом за 2 раза.
3. п.12,13 окраска 2 слоя ХП-734 за 2 раза по огрунтовке ХС-010.
4. п.16,17 окраска ПФ 115 за 2 раза по огрунтовке ГФ 021.
5. п.10 окраска ПФ 115 за 2 раза.
6.Узел А выполнит согласно узлу 2 лист 2 АС ТПР 901-09-11.84 альбом 2.

					2024	37/1-2024-НВ
Изм.	Кол.уч	Лист	Nдок.	Подпись	Дата	«Строительство сетей водоснабжения по ул. Асылбекова, Соболева, Сарымолдаева Турксибского района г. Алматы»
ГИП	Аманкелди					Внутрипоселковые водопроводные сети — Стадия: РП; Лист: 37; Листов: 44
Исполнил	Умбетаев					
Проверил	Аманкелди					Водоразборный колодец — ТОО «ШЫМГОРПРОЕКТ» Шымкент - 2024.
Н. контр.	Колласов					

Взам. инв.N | Подп. и дата | Инв.N подл.

План

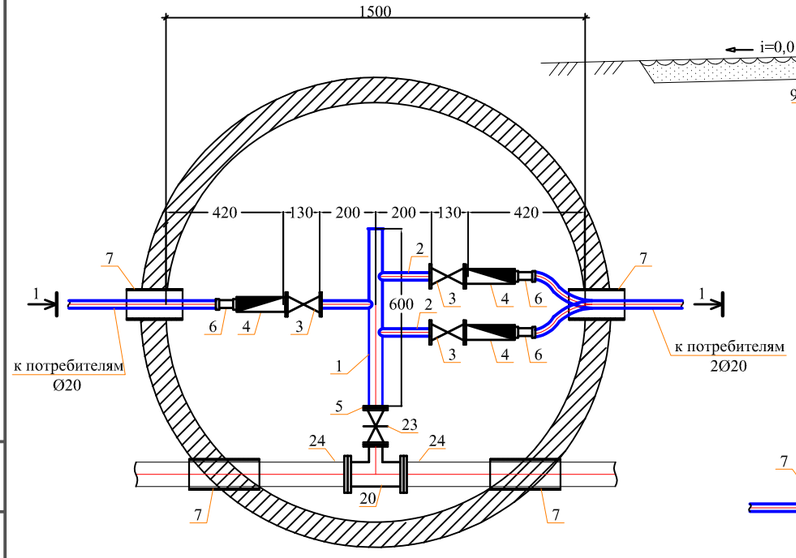

Разрез 1-1

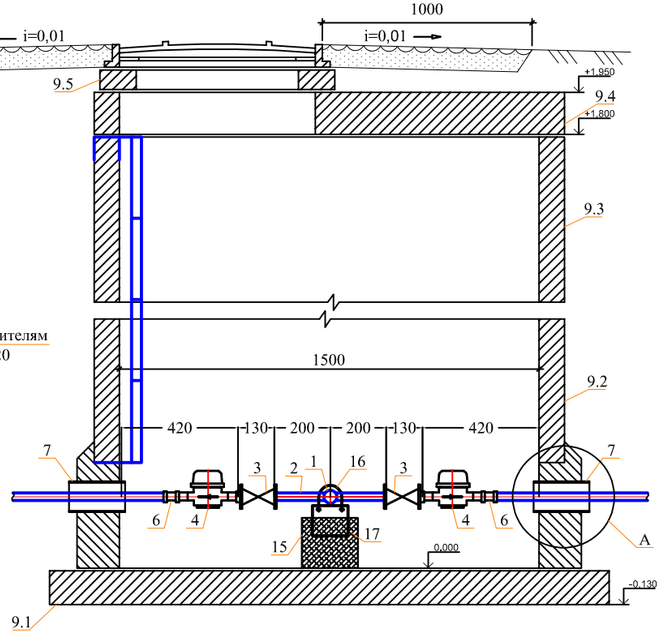

Спецификация оборудования

Поз	Наименование и техническая характеристика	Тип, марка, обозначение документа, опросного листа	Код оборудования, изделия, материала	Завод-изготовитель	Един. изм	Кол.	Масса единицы (кг)	Примечание
1	2	3	4	5	6	7	8	9
	Водоразборный колодец на 3-потр.				шт	1		
1	Труба стальная водогазопроводная Ду50мм	ГОСТ 3262-75			м	0,60	4.22	
2	Труба стальная водогазопроводная Ду20мм	ГОСТ 3262-75			м	0,60	1,50	
3	Вентили запорные муфтовые PN=16 DN15	ГОСТ 21345-2005			шт	3	1,06	
4	Счетчик холодной воды	СХВ - 15			шт	3	0,65	
5	Фланец стальной приварной Dy50, Ру1,0	ГОСТ 12820-80*			шт	2	1.99	
6	Адаптер с внутренней резьбой 15х3/4	ТУ 7500РК385846618			шт	3		
7	Труба ПЭ Ø225х8,6мм, PE100 SDR26 "техническая" L=0.3м (гильза)	СТ РК ИСО 4427-2004			шт	4	1,80	
8	Бетонная отмостка вокруг люков колодцев t=15см, бетон В7,5				$м^2$	-		
9	Колодец круглый из бетона Ø1500мм	ТПР 901-09-11.84			шт	1		
9.1	в том числе: а) ПН15	СЕРИЯ 3.900.1-14 в.1			шт	1	950	
9.2	б) КС15.9б	СЕРИЯ 3.900.1-14 в.1			шт	1	800	
9.3	в) КС15.9	СЕРИЯ 3.900.1-14 в.1			шт	1	890	
9.4	г) 1ПП15-1	СЕРИЯ 3.900.1-14 в.1			шт	1	680	
9.5	д) КО6	СЕРИЯ 3.900.1-14 в.1			шт	1	50	
9.6	е) КС7.3	СЕРИЯ 3.900.1-14 в.1			шт	1	130	
10	Стремянка С-3	ТПР 901-09-11.84КЖИ.С-1			шт	1	20.30	
11	Люк полимерно-песчаный (тип Т)	ГОСТ 3634-99			шт	1	60	
12	Окрасочная гидроизоляция за 2 раза битумом Окрасочная антикоррозионная защита за 2 раза лаком ХП-734				$м^2$	11,17		
13	Бетонная опора V=0.027$м^3$				шт	2		
14	Прокат листовой горячекатанный 40х200х2	ГОСТ 19903-74*			шт	2	0,1256	
15	Уголок равнополочный 50х2 L=600мм	ГОСТ 8509-93			шт	2	2,265	
16	Болт М16 L=50мм	ГОСТ 7798-70			шт	4	0,1136	
17	Шайба М16	ГОСТ 11371-68			шт	4	0,0113	
18	Гайка М16	ГОСТ 5915-70			шт	4	0,03317	
19	Марка колодца по грунтовым условиям В-2							
20	Тройники бесшовные приварные из стали DN50	ГОСТ 17376-2001			шт	1	2,20	
21	Фланцы ст. свободные на приварном кольце Ру1,0 МПа (10кгс/см2) Dy50	ГОСТ 12822-80*			шт	2	2,27	
22	Фланцы стальные плоские приварные Ру1,0МПа (10кгс/см2) Dy50	ГОСТ 12820-80			шт	2	2,06	
23	Клиновая задвижка DN 50 PN 10	ГОСТ 5762-2002	06-050-30-014**	АЗТА г.Атырау	шт	1	11,1	
24	Втулка под фланец PE 100 SDR17 Ø50мм	СТ РК ГОСТ Р52134-2010			шт	2	0,135	

Примечание:

1. Объемы даны на один водоразборный колодец.
2. Бетонные поверхности со стороны обратной засыпки окрасить битумом за 2 раза.
3. п.12,13 окраска 2 слоя ХП-734 за 2 раза по огрунтовке ХС-010.
4. п.16,17 окраска ПФ 115 за 2 раза по огрунтовке ГФ 021.
5. п.10 окраска ПФ 115 за 2 раза.
6. Узел А выполнит согласно узлу 2 лист 2 АС ТПР 901-09-11.84 альбом 2.

					2024	37/1-2024-НВ
Изм.	Кол.уч	Лист	Nдок.	Подпись	Дата	«Строительство сетей водоснабжения по ул. Асылбекова, Соболева, Сарымолдаева Турксибского района г. Алматы»
ГИП	Аманкелди					Внутрипоселковые водопроводные сети
Исполнил	Умбетаев					Стадия: РП; Лист: 38; Листов: 44
Проверил	Аманкелди					Водоразборный колодец
Н. контр.	Колдасов					ТОО «ШЫМГОРПРОЕКТ» Шымкент - 2024.

Взам. инв.N | Подп. и дата | Инв.N подл.

План

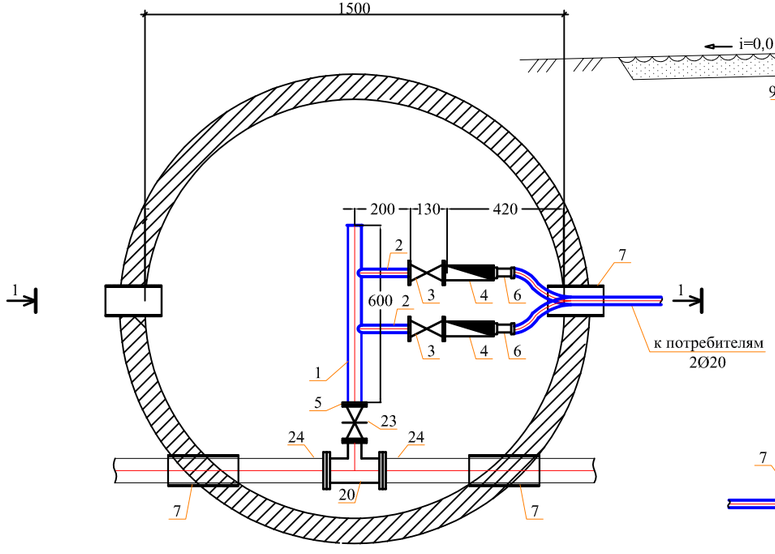

Разрез 1-1

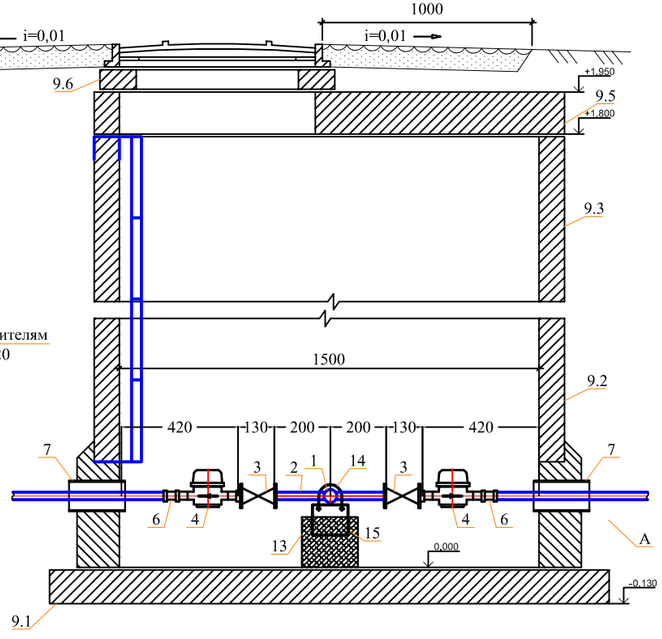

Спецификация оборудования

Поз	Наименование и техническая характеристика	Тип, марка, обозначение документа, опросного листа	Код оборудования, изделия, материала	Завод-изготовитель	Един. изм	Кол.	Масса единицы (кг)	Примечание
1	2	3	4	5	6	7	8	9
	Водоразборный колодец на 2-потр.				шт	1		
1	Труба стальная водогазопроводная Ду50мм	ГОСТ 3262-75			м	0,60	4,22	
2	Труба стальная водогазопроводная Ду20мм	ГОСТ 3262-75			м	0,80	1,50	
3	Вентили запорные муфтовые PN=16 DN15	ГОСТ 21345-2005			шт	2	1,06	
4	Счетчик холодной воды дистанционного съема показателей	SENSUS ResidiaJet DN 15			шт	2	0,47	
5	Фланец стальной приварной Dy50, Py1,0	ГОСТ 12820-80*			шт	2	1.99	
6	Адаптер с внутренней резьбой 15х3/4	ТУ 7500РК385846618			шт	2		
7	Труба ПЭ Ø355х13,6мм PE100 SDR26 "техническая" L=0.3м (гильза)	СТ РК ИСО 4427-2004			шт	2	4,47	
8	Бетонная отмостка вокруг люков колодцев t=15см, бетон В7,5				$м^2$	-		
9	Колодец круглый из бетона Ø1500мм	ТПР 901-09-11.84			шт	1		
9.1	в том числе: а) ПП15	СЕРИЯ 3.900.1-14 в.1			шт	1	950	
9.2	б) КС15.9б	СЕРИЯ 3.900.1-14 в.1			шт	1	800	
9.3	в) КС15.9	СЕРИЯ 3.900.1-14 в.1			шт	1	890	
9.4	г) 1ПП15-1	СЕРИЯ 3.900.1-14 в.1			шт	1	680	
9.5	д) КО6	СЕРИЯ 3.900.1-14 в.1			шт	1	50	
9.6	е) КС7.3	СЕРИЯ 3.900.1-14 в.1			шт	1	130	
10	Стремянка С-3	ТПР 901-09-11.84КЖИ:С-1			шт	1	20.30	
11	Люк полимерно-песчаный (тип Т)	ГОСТ 3634-99			шт	1	60	
12	Окрасочная гидроизоляция за 2 раза битумом Окрасочная антикоррозионная защита за 2 раза лаком ХП-734				$м^2$	11,17		
13	Бетонная опора $V=0.027м^3$				шт	2		
14	Прокат листовой горячекатанный 40х200х2	ГОСТ 19903-74*			шт	2	0,1256	
15	Уголок равнополочный 50х2 L=600мм	ГОСТ 8509-93			шт	2	2,265	
16	Болт М16 L=50мм	ГОСТ 7798-70			шт	4	0,1136	
17	Шайба М16	ГОСТ 11371-68			шт	4	0,0113	
18	Гайка М16	ГОСТ 5915-70			шт	4	0,03317	
19	Марка колодца по грунтовым условиям В-2							
20	Тройники бесшовные приварные из стали DN50	ГОСТ 17376-2001			шт	1	2,20	
21	Фланцы ст. свободные на приварном кольце Ру1,0 МПа (10кгс/см2) Dy50	ГОСТ 12822-80*			шт	2	2,27	
22	Фланцы стальные плоские приварные Ру1,0МПа (10кгс/см2) Dy50	ГОСТ 12820-80			шт	2	2,06	
23	Клиновая задвижка DN 50 PN 10	ГОСТ 5762-2002	06-050-30-014**	АЗТА г.Атырау	шт	1	11,1	
24	Втулка под фланец PE 100 SDR17 Ø50мм	СТ РК ГОСТ Р52134-2010			шт	2	0,135	

Примечание:

1. Объемы даны на один водоразборный колодец.
2. Бетонные поверхности со стороны обратной засыпки окрасить битумом за 2 раза.
3. п.12,13 окраска 2 слоя ХП-734 за 2 раза по огрунтовке ХС-010.
4. п.16,17 окраска ПФ 115 за 2 раза по огрунтовке ГФ 021.
5. п.10 окраска ПФ 115 за 2 раза.
6. Узел А выполнит согласно узлу 2 лист 2 АС ТПР 901-09-11.84 альбом 2.

					2024	37/1-2024-НВ
Изм.	Кол.уч	Лист	Nдок.	Подпись	Дата	«Строительство сетей водоснабжения по ул. Асылбекова, Соболева, Сарымолдаева Туркисбского района г. Алматы»
ГИП	Аманкелди					Внутрипоселковые водапроводные сети — Стадия: РП; Лист: 39; Листов: 44
Исполнил	Умбетаев					
Проверил	Аманкелди					Водоразборный колодец — ТОО «ШЫМГОРПРОЕКТ» Шымкент - 2024.
Н. контр.	Колдасов					

Взам. инв.N | Подп. и дата | Инв.N подл.

Деталировка колодцев.

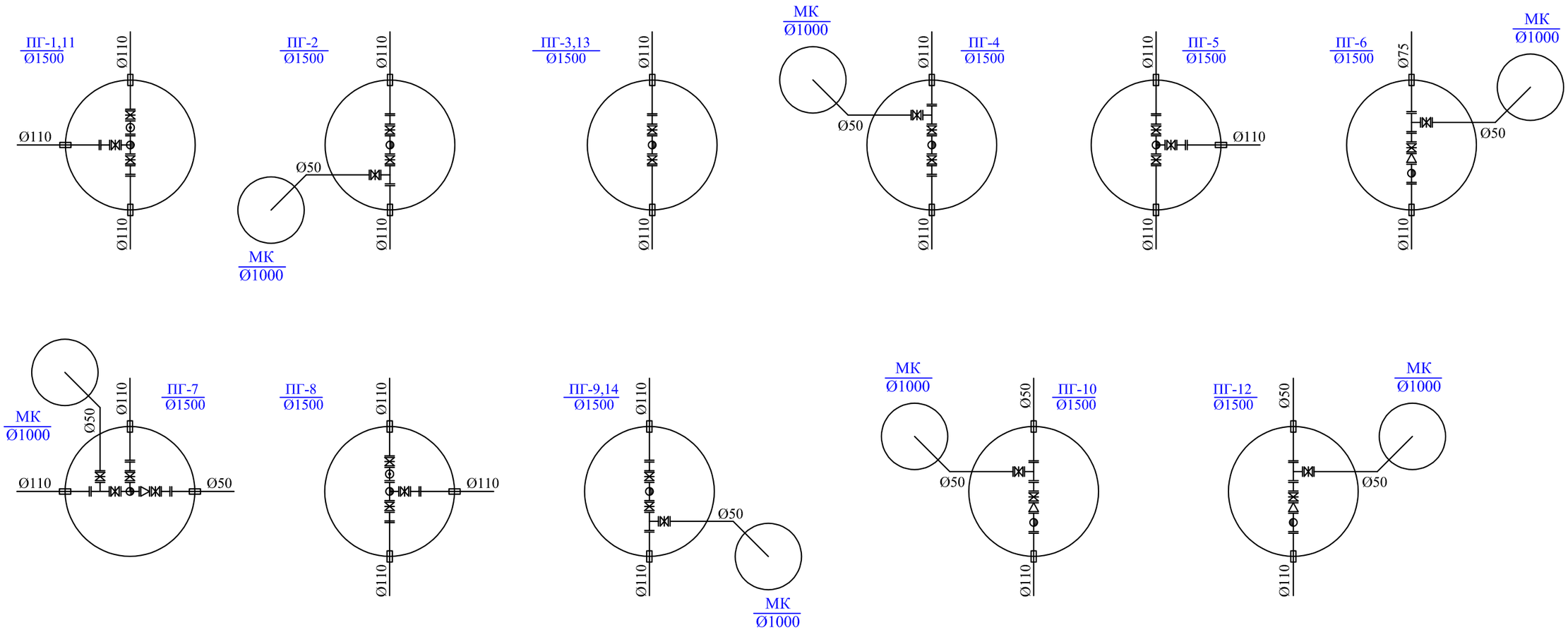

Изм.	Кол.уч	Лист	Nдок.	Подпись	Дата
					2024
ГИП		Аманкелди			
Исполнил		Умбетаев			
Проверил		Аманкелди			
Н. контр.		Колдасов			

37/1-2024-НВ

«Строительство сетей водоснабжения по ул. Асылбекова, Соболева, Сарымолдаева Турксибского района г. Алматы»

Внутрипоселковые водапроводные сети

Стадия	Лист	Листов
РП	40	44

Деталировка колодцев.

ТОО «ШЫМГОРПРОЕКТ» Шымкент - 2024.

Согласовано:

Взам. инв. N°

Подп. и дата

Инв. N° подл.

Формат

Деталировка колодцев.

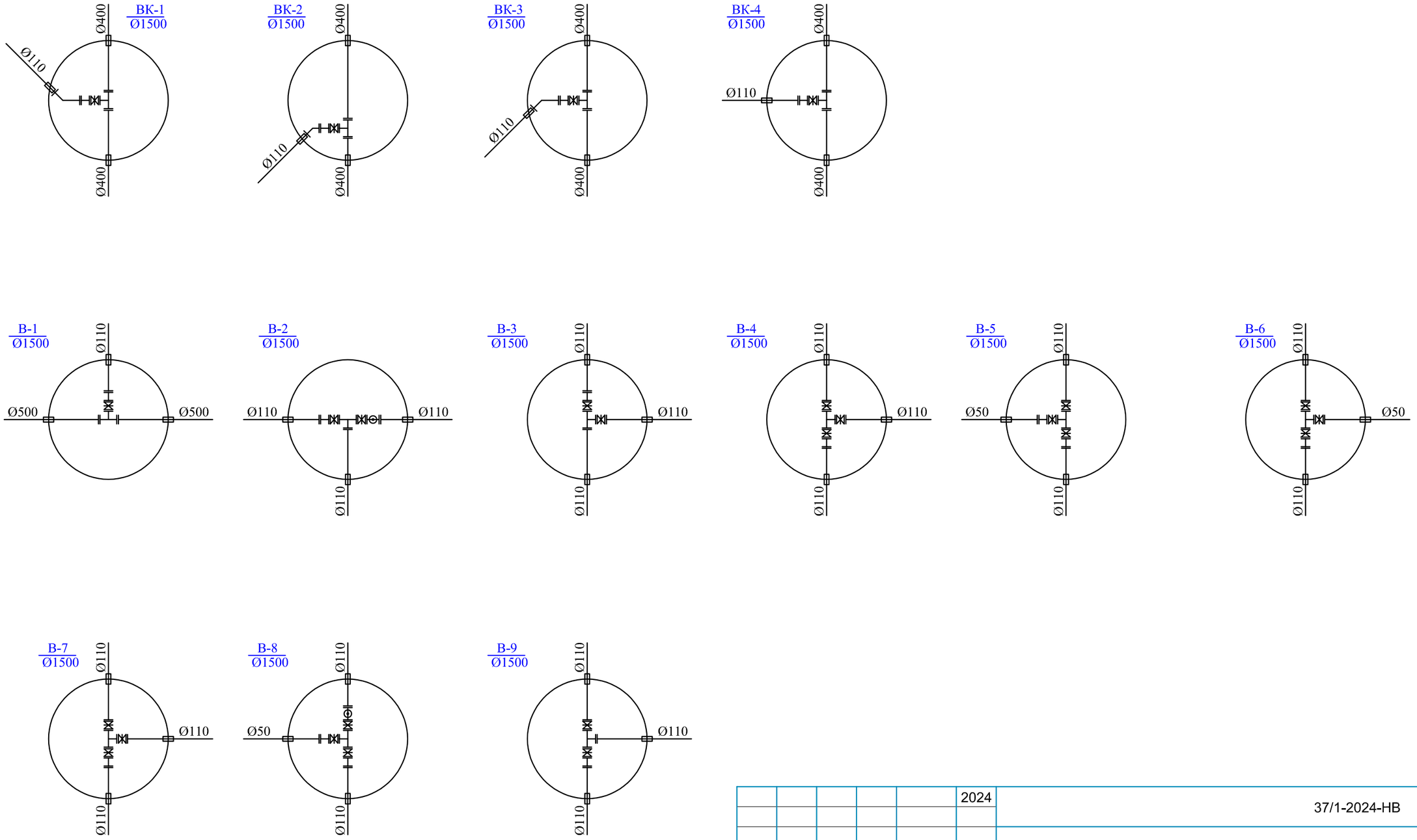

Изм.	Кол.уч	Лист	Nдок.	Подпись	Дата
					2024

37/1-2024-НВ

«Строительство сетей водоснабжения по ул. Асылбекова, Соболева, Сарымолдаева Турксибского района г. Алматы»

ГИП	Аманкелди	
Исполнил	Умбетаев	
Проверил	Аманкелди	
Н. контр.	Колдасов	

Внутрипоселковые водапроводные сети

Стадия	Лист	Листов
РП	41	44

Деталировка колодцев.

ТОО «ШЫМГОРПРОЕКТ»
Шымкент - 2024.

Согласовано:

Взам. инв. N°

Подп. и дата

Инв. N° подл.

Формат

ТАБЛИЦА ПАРАМЕТРОВ ВОДОПРОВОДНЫХ КОЛОДЦЕВ

№ колодца по плану	Марка колодца по грунтовым условиям	Диаметры трубопроводов, мм		№ схемы узла	Диаметр колодца Дк, мм	Полная глубина колодца по профилю Н,мм	Высота рабочей части Н,мм	№ строительно монтажной схемы	Высота горловины с перекрытием h,мм	Объем бетона на упоры, м3 В7.5	Расход материалов																																					
											Днище			Рабочая часть															Плита перекрытия										Горловина				Тип люка	Стремянка	Гидроизоляция
											Сборные железобетонные элементы. Серия 3.900.1-14 Выпуск1.																																					
		Дн	dy								ПН15	ПН20	ПН25	КС15.6	КС15.66	КС15.9	КС15.96	КС15.18	КС15.186	КС20.6	КС20.66	КС20.9	КС20.96	КС20.126	КС20.186	КС25.6	*КС25.12	КС25.126	1ПП15-1	1ПП15-2	*2ПП15-1	*2ПП15-2	*1ПП20-1	*1ПП20-2	2ПП20-1	2ПП20-2	**1ПП25-2	**2ПП25-2	КО6	КС7.3	ПД6	ПД10			
1	2	3	4	5	6	7	8	9	10	11	12	13	14	15	16	17	18	19	20	21	22	23	24	25	26	27	28	29	30	31	32	33	34	35	36	37	38	39	40	41	42	43	44	45	46
ПГ1	В-2	110	110	У-2	1500	2160	1800	СМ-7	360	0,05	1					1	1												1										1	1			Т	С-3 20.30	+
ПГ2	В-2	110	110	У-2	1500	2160	1800	СМ-7	360	0,05	1					1	1												1										1	1			Т	С-3 20.30	+
ПГ3	В-2	110	110	У-2	1500	2160	1800	СМ-7	360	0,05	1					1	1												1										1	1			Т	С-3 20.30	+
ПГ4	В-2	110	110	У-2	1500	2160	1800	СМ-7	360	0,05	1					1	1												1										1	1			Т	С-3 20.30	+
ПГ5	В-2	110	110	У-2	1500	2160	1800	СМ-7	360	0,05	1					1	1												1										1	1			Т	С-3 20.30	+
ПГ6	В-2	110	110	У-2	1500	2160	1800	СМ-7	360	0,05	1					1	1												1										1	1			Т	С-3 20.30	+
ПГ7	В-2	110	110	У-2	1500	2160	1800	СМ-7	360	0,05	1					1	1												1										1	1			Т	С-3 20.30	+
ПГ8	В-2	110	110	У-2	1500	2160	1800	СМ-7	360	0,05	1					1	1												1										1	1			Т	С-3 20.30	+
ПГ9	В-2	110	110	У-2	1500	2160	1800	СМ-7	360	0,05	1					1	1												1										1	1			Т	С-3 20.30	+
ПГ10	В-2	110	110	У-2	1500	2160	1800	СМ-7	360	0,05	1					1	1												1										1	1			Т	С-3 20.30	+
ПГ11	В-2	110	110	У-2	1500	2160	1800	СМ-7	360	0,05	1					1	1												1										1	1			Т	С-3 20.30	+
ПГ12	В-2	110	110	У-2	1500	2160	1800	СМ-7	360	0,05	1					1	1												1										1	1			Т	С-3 20.30	+
ПГ13	В-2	110	110	У-2	1500	2160	1800	СМ-7	360	0,05	1					1	1												1										1	1			Т	С-3 20.30	+
ПГ14	В-2	110	50	У-2	1500	2160	1800	СМ-7	360	0,05	1					1	1												1										1	1			Т	С-3 20.30	+

Взам. инв. №

Подп. и дата

Инв. № подл.

Изм.	Кол.уч	Лист	Nдок.	Подпись	Дата
					2024
ГИП		Аманкелди			
Исполнил		Умбетаев			
Проверил		Аманкелди			
Н. контр.		Колдасов			

37/1-2024-НВ

«Строительство сетей водоснабжения по ул. Асылбекова, Соболева, Сарымолдаева Турксибского района г. Алматы»

Внутрипоселковые водапроводные сети

Стадия	Лист	Листов
РП	42	44

Таблица параметров колодцев

ТОО «ШЫМГОРПРОЕКТ» Шымкент - 2024.

Формат А3

ТАБЛИЦА ПАРАМЕТРОВ ВОДОПРОВОДНЫХ КОЛОДЦЕВ

| № колодца по плану | Марка колодца по грунтовым условиям | Диаметры трубопроводов, мм | | № схемы узла | Диаметр колодца Дк, мм | Полная глубина колодца по профилю Н,мм | Высота рабочей части Н,мм | № строительно монтажной схемы | Высота горловины с перекрытием h,мм | Объем бетона на упоры, м3 В7.5 | Расход материалов | | |

ТАБЛИЦА ПАРАМЕТРОВ ВОДОПРОВОДНЫХ КОЛОДЦЕВ

| № колодца по плану | Марка колодца по грунтовым условиям | Диаметры трубопроводов, мм | | № схемы узла | Диаметр колодца Дк, мм | Полная глубина колодца по профилю Н,мм | Высота рабочей части Н,мм | № строительно монтажной схемы | Высота горловины с перекрытием h,мм | Объем бетона на упоры, м3 В7.5 | Расход материалов | | |

	Наименование и техническая характеристика	Тип, марка обозначение документа, опросного листа	Код оборудования, изделия материала	Завод изготовитель	Единица измерения	Коли-чество	Масса единицы кг	
	В1							
1	Труба питьевая ПЭ 100 SDR11 Д110Х10,0	ГОСТ 18599-2001			м	2650,0	3,14	
2	Труба питьевая ПЭ 100 SDR11 Д75Х6,8	ГОСТ 18599-2001			м	50,0	1,46	
3	Труба питьевая ПЭ 100 SDR11 Д50Х4,6	ГОСТ 18599-2001			м	390,0	0,663	
4	Труба питьевая ПЭ 80 SDR 11 Д25Х2,3	ГОСТ 18599-2001			м	4450,0	0,169	
5	Клиновая задвижка DN 110 PN 10	ГОСТ 5762-2002 , BV-05-47	BELGICAST	АЗТА г.Атырау	шт	49	23,0	
6	Клиновая задвижка DN 65 PN 10	ГОСТ 5762-2002 , BV-05-47	BELGICAST	АЗТА г.Атырау	шт	1	12,5	
7	Клиновая задвижка DN 50 PN 10	ГОСТ 5762-2002 , BV-05-47	BELGICAST	АЗТА г.Атырау	шт	14	11,1	
8	Фланцы стальные приварные 1МПа PN 10 500мм	ГОСТ12821-80			шт	2	39,20	
9	Фланцы стальные приварные 1МПа PN 10 400мм	ГОСТ12821-80			шт	8	30,00	
10	Фланцы стальные приварные 1МПа PN 10 100мм	ГОСТ12821-80			шт	60	4,70	
11	Фланцы стальные приварные 1МПа PN 10 65мм	ГОСТ12821-80			шт	3	3,17	
12	Фланцы стальные приварные 1МПа PN 10 50мм	ГОСТ12821-80			шт	14	2,26	
13	Фланец стальной свободный Ø500	ГОСТ 12822-80*			шт	2	33,25	
14	Втулка под фланец ПЭ100 SDR11 Ø500	ГОСТ 18599-2001			шт	2	18,800	
15	Фланец стальной свободный Ø400	ГОСТ 12822-80*			шт	8	24,38	
16	Втулка под фланец ПЭ100 SDR11 Ø400	ГОСТ 18599-2001			шт	8	10,200	
17	Фланец стальной свободный Ø100	ГОСТ 12822-80*			шт	260	4,55	
18	Втулка под фланец ПЭ100 SDR11 Ø110	ГОСТ 18599-2001			шт	260	0,510	
19	Фланец стальной свободный Ø65	ГОСТ 12822-80*			шт	8	3,01	
20	Втулка под фланец ПЭ100 SDR11 Ø75	ГОСТ 18599-2001			шт	8	0,250	
21	Фланец стальной свободный Ø50	ГОСТ 12822-80*			шт	70	2,27	
22	Втулка под фланец ПЭ100 SDR11 Ø50	ГОСТ 18599-2001			шт	70	0,095	
23	Тройник стальной переходной Ø530х10,0 - Ø108х4,0мм. L=1,0м,L=0,3м	ГОСТ 10704-91			шт	1	131,32	Собст. изгот.
24	Тройник стальной переходной Ø426х8,0 - Ø108х4,0мм. L=1,0м,L=0,3м	ГОСТ 10704-91			шт	4	85,55	Собст. изгот.
25	Тройник стальной равнопроходной Ø100	ГОСТ 17376-2001			шт	5	7.80	
26	Тройник стальной переходной Ø100хØ50	ГОСТ 17376-2001			шт	8	6.70	

Согласована:

Взам. инв. N°

Подп. и дата

Инв. N° подл.

Изм.	Кол.уч	Лист	Nдок.	Подпись	Дата
					2024

37/1-2024-НВ.СО

«Строительство сетей водоснабжения по ул. Асылбекова, Соболева, Сарымолдаева Турксибского района г. Алматы»

ГИП	Аманкелди	
Исполнил	Умбетаев	
Проверил	Аманкелди	
Н. контр.	Колдасов	

Внутрипоселковые водапроводные сети

Стадия	Лист	Листов
РП	1	3

Спецификация оборудования и материалов

ТОО «ШЫМГОРПРОЕКТ» Шымкент - 2024.

Формат

	Наименование и техническая характеристика	Тип, марка обозначение документа, опросного листа	Код оборудования, изделия материала	Завод изготовитель	Единица измерения	Коли-чество	Масса единицы кг	
27	Тройник стальной переходной Ø65хØ50	ГОСТ 17376-2001			шт	1	5.50	
28	Тройник стальной равнопроходной Ø50	ГОСТ 17376-2001			шт	2	2.20	
29	Тройник стальной равнопроходной Ø108х4,0мм L=0,5м с пожарной подставкой	ГОСТ 10704-91			шт	15	5,13	Собст. изгот.
30	Переход стальной концентрический Ø100хØ65	ГОСТ 17378-2001			шт	1	1,70	
31	Переход стальной концентрический Ø100хØ50	ГОСТ 17378-2001			шт	2	1,70	
32	Пожарная подставка Ø133х4,0мм L=0,3м	ГОСТ 10704-91			шт	14	3,82	Собст. изгот.
33	Фланцы стальные приварные 1МПа Ø125мм	ГОСТ12821-80			шт	14	5,40	
34	Пожарные гидранты H=1500 мм	ГОСТ 8220-85			шт	14	45,60	
35	Вантуз фланцевый с двумя отверстиями для чистой воды BV-05-60, серия V 500, PN 16, DN 100	ГОСТ 12815–80	muna Belgicast		шт	5	18,0	
36	Труба ст. электросварная прямошовная с в/у антикор. изоляцией (для фасонных частей (патрубок) Ø108х4,0мм L=0,2м	ГОСТ 10704-91			шт	28	2,05	
37	Труба ст. электросварная прямошовная с в/у антикор. изоляцией (для фасонных частей (патрубок) Ø76х4,0мм L=0,2м	ГОСТ 10704-91			шт	1	1,42	
38	Труба ст. электросварная прямошовная с в/у антикор. изоляцией (для фасонных частей (патрубок) Ø57х3,0мм L=0,2м	ГОСТ 10704-91			шт	5	0,80	
39	Отвод полиэтиленовый собственного изготовления Ø110 L = 0,4м	ГОСТ 18599-2001			шт	15	1,89	
40	Отвод полиэтиленовый собственного изготовления Ø75 L = 0,3м	ГОСТ 18599-2001			шт	1	0,88	
41	Отвод полиэтиленовый собственного изготовления Ø50 L = 0,3м	ГОСТ 18599-2001			шт	6	0,40	
42	Отвод полиэтиленовый собственного изготовления Ø25 L = 0,1м	ГОСТ 18599-2001			шт	520	0,034	
43	Бетон В 7,5 (для упоров) V=0,09 (на углов)				м³	1,98		
44	Опора бетонная под задвижку (комплект)				шт	64		
а)	Бетон кл. В7,5				м³	0,072		
б)	Хомут из полосовой стали 50х8 L=400мм	ГОСТ 103-93			кг	1,04		
в)	Болт анкерный М20	ГОСТ 7798-70*			шт	4	0,0033	
45	Столбики под гидранты				шт	14		
а)	Бетон кл. В7,5				м³	0,05		
46	Колодцы круглые из сборного железобетона Ø1500 мм	ТПР 901-09-11.84			шт	23		см. таб. колодцев
47	Колодцы круглые из сборного железобетона Ø1000 мм	ТПР 901-09-11.84			шт	8		см. таб. колодцев
48	Люк полимерно-песчаный (тип Т)	ГОСТ 3634-99			шт	31	60	см. таб. колодцев
49	Указатель пожарного гидранта	ГОСТ 12.4.009-83*			шт	14		

Согласована:

Взам. инв. N°

Подп. и дата

Инв. N° подл.

Изм.	Кол.уч	Лист	Nдок.	Подпись	Дата
					2024

ГИП	Аманкелди	
Исполнил	Умбетаев	
Проверил	Аманкелди	
Н. контр.	Колдасов	

37/1-2024-НВ.СО

«Строительство сетей водоснабжения по ул. Асылбекова, Соболева, Сарымолдаева Турксибского района г. Алматы»

Внутрипоселковые водапроводные сети

Стадия	Лист	Листов
РП	2	3

Спецификация оборудования и материалов

ТОО «ШЫМГОРПРОЕКТ» Шымкент - 2024.

Формат

	Наименование и техническая характеристика	Тип, марка обозначение документа, опросного листа	Код оборудования, изделия материала	Завод изготовитель	Единица измерения	Коли-чество	Масса единицы кг	
50	Водоразборный колодец (Врк.6)				Комплект	15		
51	Водоразборный колодец (Врк.5)				Комплект	13		
52	Водоразборный колодец (Врк.4)				Комплект	20		
53	Водоразборный колодец (Врк.3)				Комплект	4		
54	Водоразборный колодец (Врк.2)				Комплект	2		
55	Труба питьевая ПЭ 100 SDR11 Ø630 х57,2 L=0.3м(гильза)	СТ РК ИСО 4427-2004			шт	2	30,9	
56	Труба питьевая ПЭ 100 SDR11 Ø315 х28,6 L=0.3м(гильза)	СТ РК ИСО 4427-2004			шт	63	7,71	
57	Труба питьевая ПЭ 100 SDR11 Ø250 х22,7 L=0.3м(гильза)	СТ РК ИСО 4427-2004			шт	14	4,86	
58	Промывка и дезинфекция трубопроводов				м	7540.00		
59	Гидравлическое испытание трубопроводов				м	7540.00		
60	Длина траншеи	L=0.7м х H=1,7м			м	5540		
61	Лента сигнальная ЛСВ с предупреждающей надписью "Внимание ВОДОПРОВОД"				м	7540.00		
62	Разборка и восстановление асфальтового покрытия t = 9 см ПГС 22см (с восстановл.)				$м^2$	13296,0		
63	Разработка грунта в ручную (при пересечений с сущ. сетями)				м	180		
64	Разработка грунта в ручную (в местах врезки)				м	10		
65	Врезка в существующую сеть Ø500, проектируемой сетью Ø110				шт	1		
66	Врезка в существующую сеть Ø400, проектируемой сетью Ø110				шт	4		
67	Соединительные элементы МС-3 (на колодцев)	ТП 901-09-11.84 Ал.VI.88			шт	680	2,01	
68	Соединительные элементы МС-5 (на колодцев)	ТП 901-09-11.84 Ал.VI.88			шт	340	1,63	
69	Соединительные элементы МС-7 (на колодцев)	ТП 901-09-11.84 Ал.VI.88			шт	680	1,56	
70	Соединительные элементы МС-1 (на горловины)	ТП 901-09-11.84 Ал.VI.88			шт	340	1,56	

Согласовано:

Взам. инв. N°

Подп. и дата

Инв. N° подл.

Изм.	Кол.уч	Лист	Nдок.	Подпись	Дата
					2024
ГИП		Аманкелди			
Исполнил		Умбетаев			
Проверил		Аманкелди			
Н. контр.		Колдасов			

37/1-2024-НВ.СО

«Строительство сетей водоснабжения по ул. Асылбекова, Соболева, Сарымолдаева Турксибского района г. Алматы»

Внутрипоселковые водапроводные сети

Стадия	Лист	Листов
РП	3	3

Спецификация оборудования и материалов

ТОО «ШЫМГОРПРОЕКТ» Шымкент - 2024.

Формат

Указатель пожарного гидранта

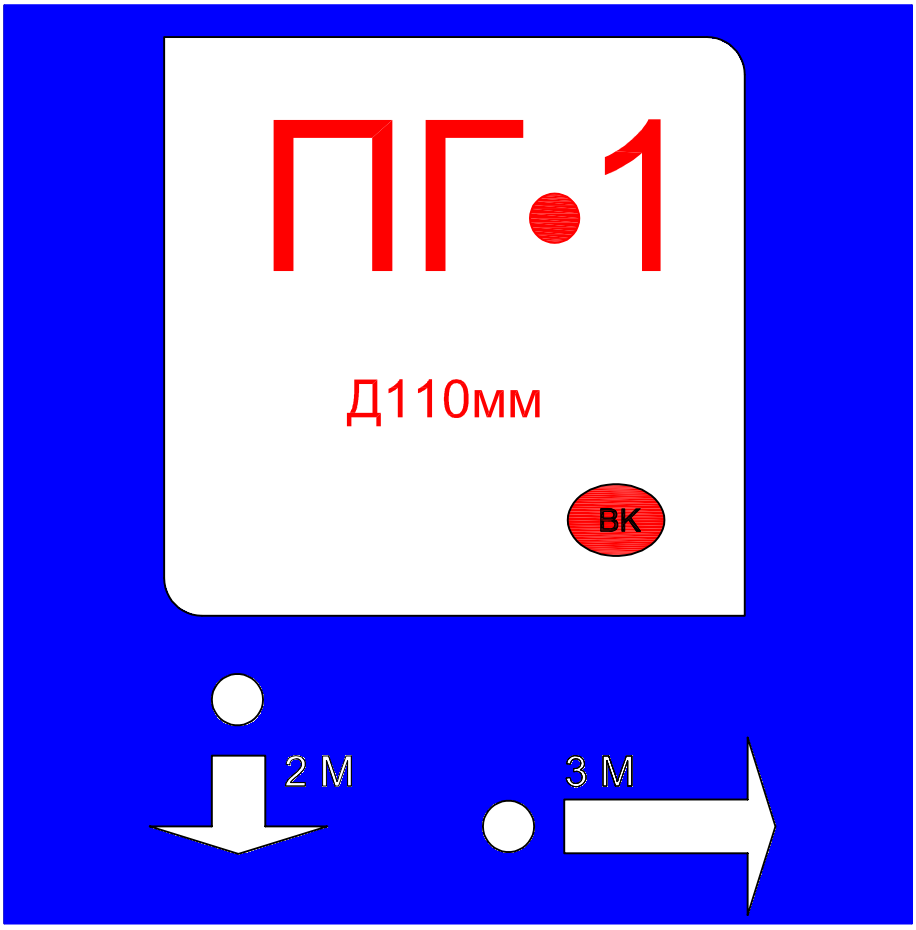

Пожарный указатель изготовить из листовой стали толщ.-2мм
Окрасить только ФЛУОРЕСЦЕНТНЫМИ красками,
цвет красок см. Условные обозначения.

Условные обозначения

- белая флуоресцентная краска
- синяя флуоресцентная краска
- красная флуоресцентная краска
- 2 М - указатель расстояния до пожарного гидранта

Согласовано:

Взам. инв. N°

Подп. и дата

Инв. N° подл.

Изм.	Кол.уч	Лист	N док.	Подпись	Дата
					2024

37/1-2024-НВ

«Строительство сетей водоснабжения по ул. Асылбекова, Соболева, Сарымолдаева Турксибского района г. Алматы»

ГИП	Аманкелди	
Исполнил	Умбетаев	
Проверил	Аманкелди	
Н. контр.	Колдасов	

Внутрипоселковые водапроводные сети

Стадия	Лист	Листов
РП	1	1

Указатель пожарного гидранта

ТОО «ШЫМГОРПРОЕКТ»
Шымкент - 2024.

Формат

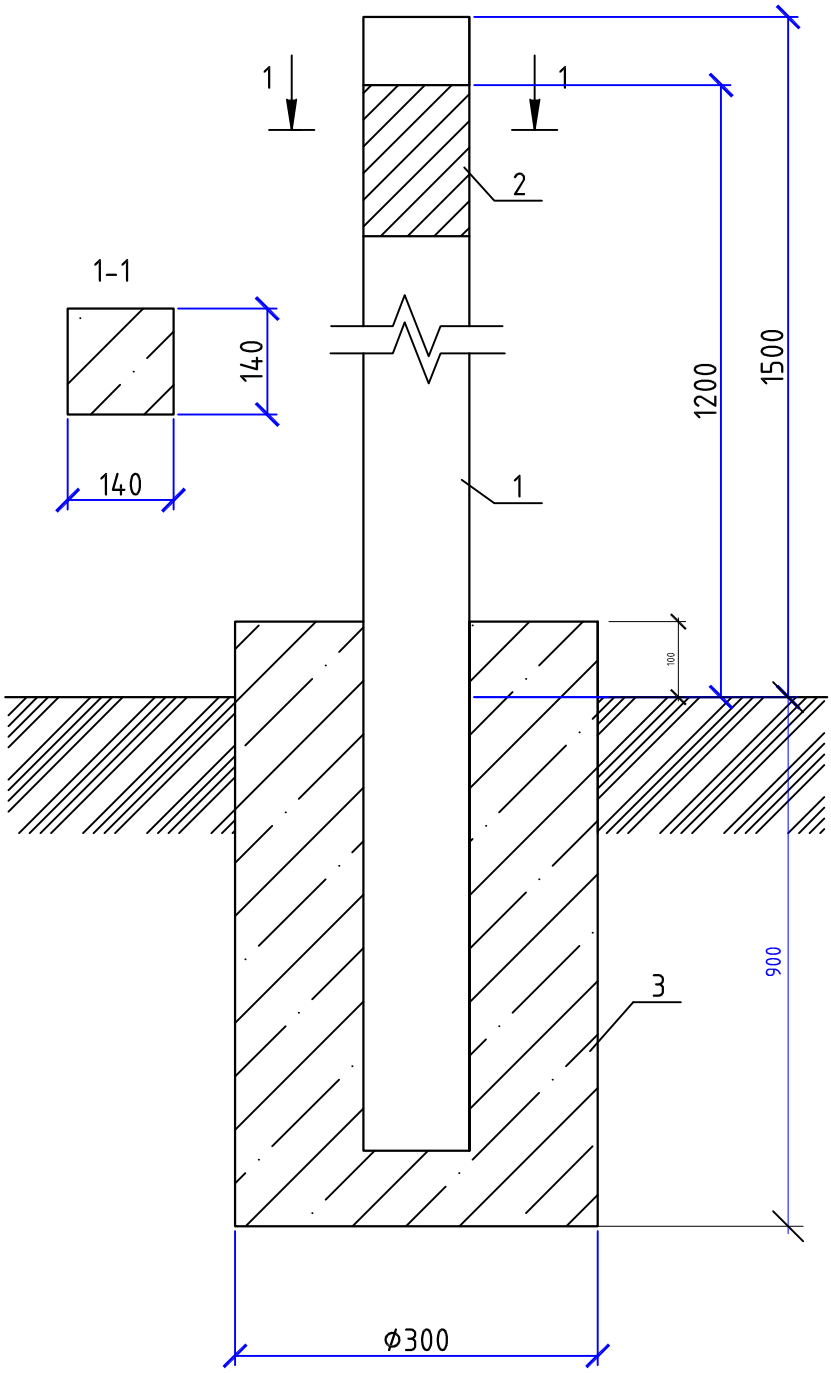

*Размеры для справок

**Глубина заложения фундамента на 100мм ниже глубины промерзания грунта

***Аналогичный фундамент использовать под опоры газопровода

					2024	37/1-2024-НВ
Изм.	Кол.уч	Лист	N док.	Подпись	Дата	«Строительство сетей водоснабжения по ул. Асылбекова, Соболева, Сарымолдаева Турксибского района г. Алматы»

Внутрипоселковые водапроводные сети	Стадия	Лист	Листов	
	РП	1	3	
Установка опознавательного столбика	ТОО «ШЫМГОРПРОЕКТ» Шымкент - 2024.			

ГИП	Аманкелди	
Исполнил	Умбетаев	
Проверил	Аманкелди	
Н. контр.	Колдасов	

Согласовано:

Взам. инв. N

Подп. и дата

Инв. N° подл.

Формат

Формат	Зона	Поз.	Обозначение	Наименование	Кол.	Приме-чание
				Документация		
А4			АС 2.00 СБ	Сборочный чертеж		
А3				Общие указания		
				Изделия		
		1	с. 3.017-3 вып. 1	2С24в	1	130кг
		2	АС 2.00	Табличка-указатель	1	
				Материалы		
		3	ГОСТ 26633-2012	Бетон тяжелый класса В7,5	0,09	$м^3$

Согласовано:

Взам. инв. N

Подп. и дата

Инв. N° подл.

Изм.	Кол.уч	Лист	N док.	Подпись	Дата
					2024

37/1-2024-НВ

«Строительство сетей водоснабжения по ул. Асылбекова, Соболева, Сарымолдаева Турксибского района г. Алматы»

ГИП	Аманкелди	
Исполнил	Умбетаев	
Проверил	Аманкелди	
Н. контр.	Колдасов	

Внутрипоселковые водапроводные сети

Стадия	Лист	Листов
РП	2	3

Установка опознавательного столбика

ТОО «ШЫМГОРПРОЕКТ» Шымкент - 2024.

Формат

ТАБЛИЧКА УКАЗАТЕЛЬ РАСПОЛОЖЕНИЯ ПОДЗЕМНЫХ СЕТЕВЫХ УСТРОЙСТВ

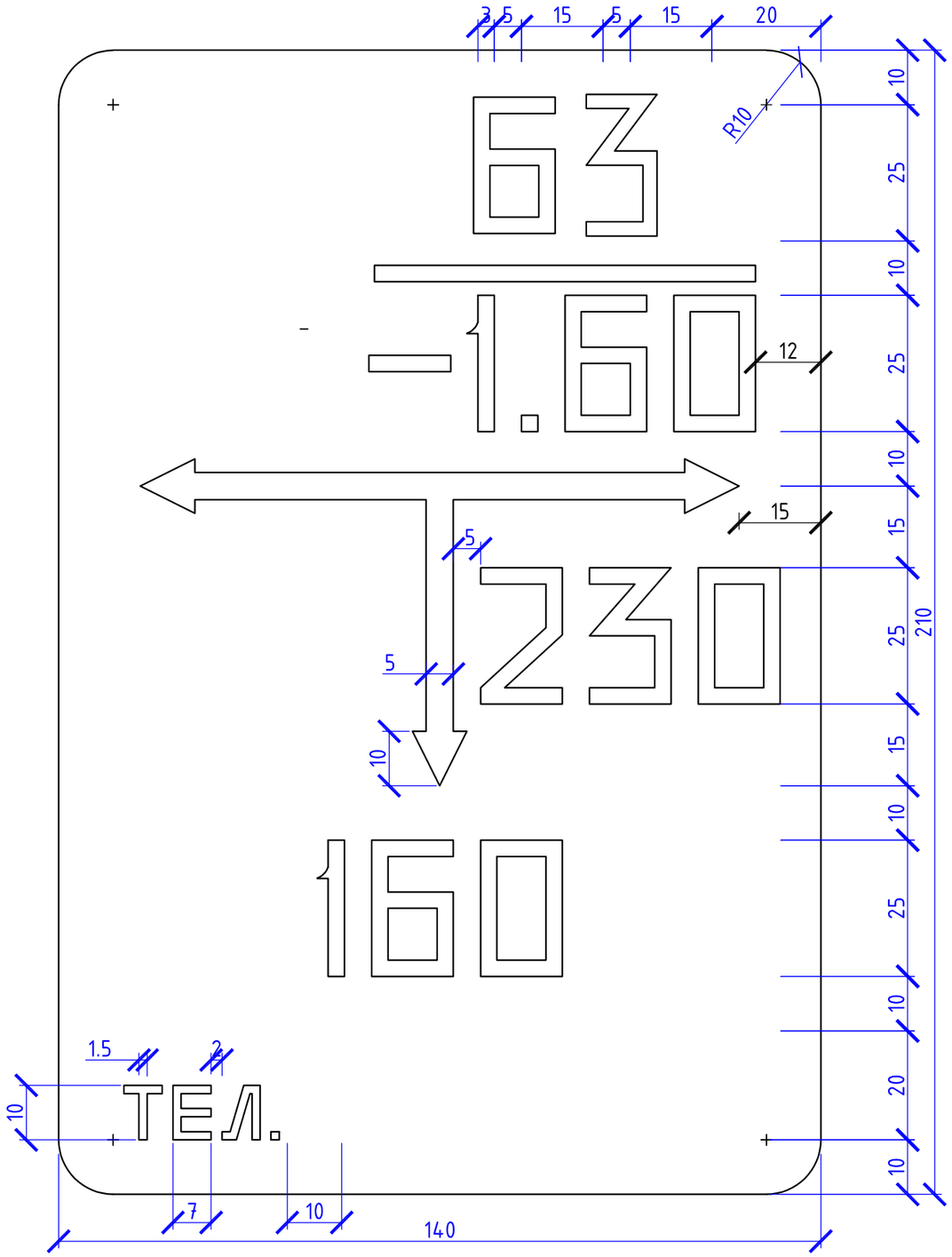

Общие указания

Табличка-указатель устанавливается в соответствии с требованиями "Правил охраны газораспределительных сетей" Табличка-указатель расположении подземных сетевых устройств служит для определения местоположения подземных водопроводов, запорной арматуры и других устройств.

Надписи на табличке-указателе черного цвета на желтом фоне.

На табличку-указатель нанести:

В верхней части слева -условия обозначение: сетевого сооружения

В верхней части справа:

над чертой - условный диаметр газопровода (в миллиметрах);

под чертой - глубина заложения газопровода (в метрах).

В средней части расстояние от место установки таблички-указателя до оси устройств по перпендикуляру к плоскости указателя (в сантиметрах).

В середине справа или слева от вертикальной стрелки - размер отклонения от перпендикуляра (в сантиметрах).

В нижний части - телефон эксплуатационной организации.

Табличку-указатель установить вблизи от обозначенного сооружения на стенках зданий, столбах, заборах или на специальных ориентирных столбиках типовой конструкции в зависимости от местных условии прохождения трассы газопроводов.

					2024	37/1-2024-НВ
Изм.	Кол.уч	Лист	Nдок.	Подпись	Дата	«Строительство сетей водоснабжения по ул. Асылбекова, Соболева, Сарымолдаева Турксибского района г. Алматы»
ГИП		Аманкелди				Внутрипоселковые водапроводные сети — Стадия: РП; Лист: 3; Листов: 3
Исполнил		Умбетаев				
Проверил		Аманкелди				Табличка указатель расположения подземных сетевых устройств
Н. контр.		Колдасов				ТОО «ШЫМГОРПРОЕКТ» Шымкент - 2024.

Согласовано:

Взам. инв. N°

Подп. и дата

Инв. N° подл.

Формат