Утвержден
приказом Министра
по инвестициям и развитию
Республики Казахстан
от 24 апреля 2017 года № 234
форма

Акт приемки объекта в эксплуатацию

«18» января 2023 г.

Заказчик **Товарищество с ограниченной ответственностью «Колледж менеджмента, бизнеса и образования», БИН 081140008015, тел./факс (7172)38-26-05, 38-04-13, Юридический адрес: г. Астана, район Сарыарка, пр. Женіс, 68А**

фамилия, имя, отчество (при его наличии) ИИН, телефон – для физических лиц, наименование организации – для юридических лиц, БИН, телефон, почтовый индекс, область, город, район, населенный пункт, наименование улицы, номер дома/здания (стационарного помещения)

на основании:

Декларации о соответствии (прилагается) **22.08.2022г., ТОО «ЕРМОНТАЖ» БИН 091140014272, директор Жолдаспаев Д.С., г. Астана, ул. Желтоксан, д. 28. кв 31, ГСЛ № 17000116 от 09.01.2017 г.**

дата подписания декларации, наименование подрядной (генподрядной) организации, фамилия, имя, отчество (при его наличии) руководителя, юридический адрес, БИН, телефон

Заключения о качестве строительно-монтажных работ (прилагается) **22.08.2022г., ТОО «QazTechVision» БИН 190940020182, Ким Виталий Вилориевич, аттестат №KZ96VJE00060161 от 08.12.2020 года, аттестат № KZ69VJE00060162 от 08.12.2020 года, тел. 87779565260**

дата подписания заключения, наименование организации, фамилия, имя, отчество (при его наличии) экспертов технического надзора, № и дата получения аттестатов, БИН, телефон

Заключения о соответствии выполненных работ проекту (прилагается) **22.08.2022г., ТОО «ОТАНстройпроект» БИН 150140016821, ГСЛ №15011362 от 16.06.2015 г., эксперт Апергенов Р.Р. Приказ №1 от 30.04.2021 г.**

дата подписания заключения, наименование организации, фамилия, имя, отчество (при его наличии) экспертов авторского надзора, № и дата получения аттестатов, БИН, телефон

произведя осмотр готовности предъявленного подрядчиком (генеральным подрядчиком) к приемке в эксплуатацию объекта: **Студенческое общежитие на 110 койко-мест со спортзалом**

наименование объекта и вид строительства (новое, расширение, реконструкция, техническое перевооружение, модернизация, капитальный ремонт)

уровень ответственности, техническая и технологическая сложность объекта по адресу:

г. Астана, район Сарыарка, ул. Ілияс Есенберлин, здание 16/4

(область, район, населенный пункт, микрорайон, квартал, улица, номер дома (корпуса)

проверив комплектность исполнительной технической документации, в том числе посредством электронного модуля исполнительной технической документации "26" декабря 2022 года, дата ознакомления подтверждает, что:

1. Строительство объекта осуществлено на основании:

1) правоустанавливающего документа на земельный участок

от 07.12.2022 г. №121202200016659, Акт на право временного возмездного землепользования.

документ, подтверждающий наступление юридических фактов (юридических составов), на основании которых возникают, изменяются или прекращаются права на земельный участок, в том числе договоры, решения судов,

правовые акты исполнительных органов, свидетельство о праве на наследство, передаточный акт или разделительный баланс при реорганизации негосударственных юридических лиц, владеющих земельным участком на праве собственности или выкупивших право временного возмездного
землепользования (аренды);
либо решения о реконструкции (перепланировке, переоборудовании) помещений (отдельных частей) существующих зданий **АПЗ ГУ «Управление Архитектуры, Градостроительства и земельных отношений города Нур-Султан» от 05.03.2020 года №KZ88VUA00194435**

наименование органа, вынесшего решении

2) талона о приеме уведомления о начале или прекращении осуществления деятельности или определенных действий **ГУ «Управление контроля и качества городской среды города Нур-Султан», №KZ38REA00252094 от 11.11.2021 года**

наименование органа, принявшего уведомление, дата и № принятия талона

3) проекта (проектно-сметной документации) **ТОО "ОТАНинвест" Эскизный проект №KZ54VUA00201934**

наименование проектной организации, номер проекта, утвержденного(й)

утвержденного(й) **ГУ «Управление Архитектуры, Градостроительства и земельных отношений города Нур-Султан», дата согласования: 19.03.2020 год.**

дата и номер проекта, наименование организации, утвердившей (переутвердившей) проект и дата утверждения

2. Строительно-монтажные работы осуществлены в сроки:
начало работ **ноябрь 2021 г.**

месяц, год

окончание работ **сентябрь 2022 г.**

месяц, год

при продолжительности строительства, месяц:
по норме или по проекту организации строительства, месяц **Один год**;
фактически, месяц: **11**

3. Объект (комплекс) имеет следующие основные технико-экономические показатели (мощность, производительность, производственная площадь, протяженность, вместимость, объем, пропускная способность, провозная способность, число рабочих мест и тому подобное, заполняется по всем объектам (кроме жилых домов) в единицах измерения соответственно целевой продукции или основным видам услуг):

Мощность, производительность и так далее	Единица измерения	По проекту		Фактически	
		общая (с учетом ранее принятых)	в том числе пускового комплекса или очереди	общая (с учетом ранее принятых)	в том числе пуско-вого ком-плекса или очереди
Общая площадь	$м^2$	1518,9		1518,9	
Число этажей	этаж	4		4	
Общий строительный объём	$м^3$	7975,6		7975,6	

Выпуск продукции (оказания услуг), предусмотренной проектом в объеме, соответствующем нормам освоения проектных мощностей в начальный период_____;

факт начала выпуска продукции с указанием объема

Жилой дом имеет следующие показатели:

Показатели	Единица измерения	По проекту	Фактически
Общая площадь	$м^2$		
Число этажей	этаж		
Общий строительный объем	$м^3$		
В том числе подземной части	$м^3$		
Площадь встроенных, встроенно-пристроенных и пристроенных помещений	$м^2$		

Показатели	По проекту			Фактически		
	число квартир	площадь квартир, $м^2$		число квартир	площадь квартир, $м^2$	
		общая	жилая		общая	жилая
Всего квартир, в том числе: однокомнатных двухкомнатных трехкомнатных четырехкомнатных и более						

4. Технологические и архитектурно-строительные решения по объекту характеризуются следующими данными: **фундамент-ленточный, ФБС блоки, стены-кирпич, кровля-мягкая, перекрытие-ж/б плиты.**

краткие технические характеристики по особенностям его размещения, по основным материалам и конструкциям, инженерному и технологическому оборудованию

5. На объекте установлено предусмотренное проектом оборудование в количестве согласно актам о его приемке после индивидуального испытания и комплексного опробования; **Не требуется**

6. Наружные инженерные коммуникации (холодное и горячее водоснабжение, канализация, теплоснабжение, газоснабжение, электроснабжение и связь) обеспечивают нормальную эксплуатацию объекта (здания, сооружения, помещения) и приняты городскими эксплуатационными организациями; **Не требуется**

7. Сметная стоимость по утвержденному проекту (проектной - сметной документации): всего **300000030** тенге, в том числе строительно-монтажных работ **167000000** тенге, оборудования, инструмента и инвентаря **133000030** тенге;

8. Сметная стоимость основных фондов, принимаемых в эксплуатацию **318705357.45** тенге, в том числе:

стоимость строительно-монтажных работ **185567773,01** тенге; стоимость оборудования, инструмента и инвентаря **133137584,44** тенге;

9. Доля местного содержания предусмотрена в проектно-сметной документации 0 % и фактически применено 0 % (на объектах, финансируемых за счет государственных инвестиций и средств квазигосударственного сектора);

10. Класс энергоэффективности здания ___С_____;

11. Объект построен в соответствии с утвержденным проектами к (проектно-сметной документацией) и требованиями государственных нормативных документов в области архитектуры, градостроительства и строительства

РЕШИЛ: **Студенческое общежитие на 110 койко-мест со спортзалом, расположенное по адресу: г. Астана, район Сарыарка, ул. Ілияс Есенберлин, здание 16/4 принять в эксплуатацию**

наименование объекта (комплекса)

Заказчик **ТОО «Колледж менеджмента, бизнеса и образования» директор Пшенова Б.А.**

фамилия, имя, отчество (при его наличии), подпись руководителя

Место печати (при наличии)

Технический надзор:

1) аттестованный (-ые) эксперт (-ы) _____.
2) аттестованный (-ые) эксперт (-ы) _____.

(фамилия, имя, отчество (при его наличии) эксперта, специализация аттестата, подпись, дата

Место печати (при наличии)

2) аккредитованная организация **ТОО «QazTechVision», директор Ким В. В.** _____

(наименование организации)
имеющей в своем составе аттестованного (-ых) эксперта (-ов), фамилия, имя, отчество (при его наличии) руководителя, подпись, дата

Место печати (при наличии)

Ким Виталий Вилориевич, аттестат № KZ96VJE00060161 от 08.12.2020 года, технический надзор в части несущих и ограждающих конструкций; аттестат № KZ69VJE00060162 от 08.12.2020 года, технический надзор в части инженерных сетей _____

(фамилия, имя, отчество (при его наличии) эксперта, специализация аттестата), подпись, дата

Место печати (при наличии)

Авторский надзор:

1) разработчик проекта **ТОО «ОТАНстройпроект», директор Фазыл Н.Б**

(наименование организации, фамилия, имя, отчество (при его наличии), должность), подпись, дата

Место печати (при наличии)

2) организация **ТОО «ОТАНстройпроект», эксперт Апергенов Р.Р.**

(наименование организации) имеющей в своем составе аттестованного (-ых) эксперта (-ов), фамилия, имя, отчество (при его наличии) руководителя, подпись, дата

Место печати (при наличии)

_____.

(фамилия, имя, отчество (при его наличии) эксперта, специализация аттестата), подпись, дата

Место печати (при наличии)

3) аттестованный (-ые) эксперт (-ы) _____.

(фамилия, имя, отчество (при его наличии) эксперта, специализация аттестата), подпись, дата

Место печати (при наличии)

Подрядчик (генеральный подрядчик) **ТОО «ЕРМОНТАЖ», директор Жолдаспаев Д.С.**

фамилия, имя, отчество (при его наличии), подпись руководителя

Место печати (при наличии)

Приложение 2
к акту приемки
объекта
в эксплуатацию
форма

Технические характеристики объекта
(многоквартирные жилые дома, промышленные, торговые объекты и тому подобное)

Наименование (многоквартирный жилой дом, промышленные, торговые объекты и т.п.)	Общие сведения										Описание конструктивных элементов			Вид отопления	Благоустройство				
	количество этажей (этаж)	количество квартир	количество помещений, комнат	площадь застройки (м2)	объем здания (м3)	общая площадь (м2)	жилая площадь (м2)	площадь не жилых помещений (м2)	площадь парковочных мест (м2)	площадь балкона, лоджии (м2)	фундамент	стены	кровля		электроснабжение	водоснабжение	горячее водоснабжение	канализация	газоснабжение
1	2	3	4	5	6	7	8	9	10	11	12	13	14	15	16	17	18	19	20
Студенческое общежитие на 110 койко-мест со спортзалом	4	-	85/23	508	7975,6	1518,9	590,32	928,58	-	-	ленточный, ФБС блоки	кирпич	мягкая	от ТЭЦ	центр.	центр.	центр.	центр.	-

Распределение площади

№		В отдельных квартирах	В помещениях коридорного типа	В общежитиях	В гостиницах	Из общего числа площади				Распределение квартир по числу комнат				
						в мансардах	в подвалах	в цокольных этажах	в бараках	1-комнатные	2-комнатные	3-комнатные	4-комнатные	5-комнатные
1	Количество жилых квартир													
2	Количество жилых комнат			23										
3	Общая площадь (м 2)			1518,9										
4	Жилая площадь (м 2)			590,32										

Нежилые помещения

Площадь (м2)	Жилая площадь в	Торговая	Промышленно-производственных зданий и сооружений	Складская	Бытового обслуживания	Гаражи	Организаций и учреждений управления, научных, банковский, общественных и т.п.	Общественного питания	Учреждений образования	Транспортных зданий и сооружений	Здравоохранения, лечебного назначения	Физкультуры и спорта	Учреждений культуры и искусства	Сооружений инженерных сетей	Прочие	Всего
1	2	3	4	5	6	7	8	9	10	11	12	13	14	15	16	17
Основная																

Перечень документов, прилагаемых к техническим характеристикам объекта:

1. Поэтажные планы _____
2. Экспликация к поэтажным планам_____

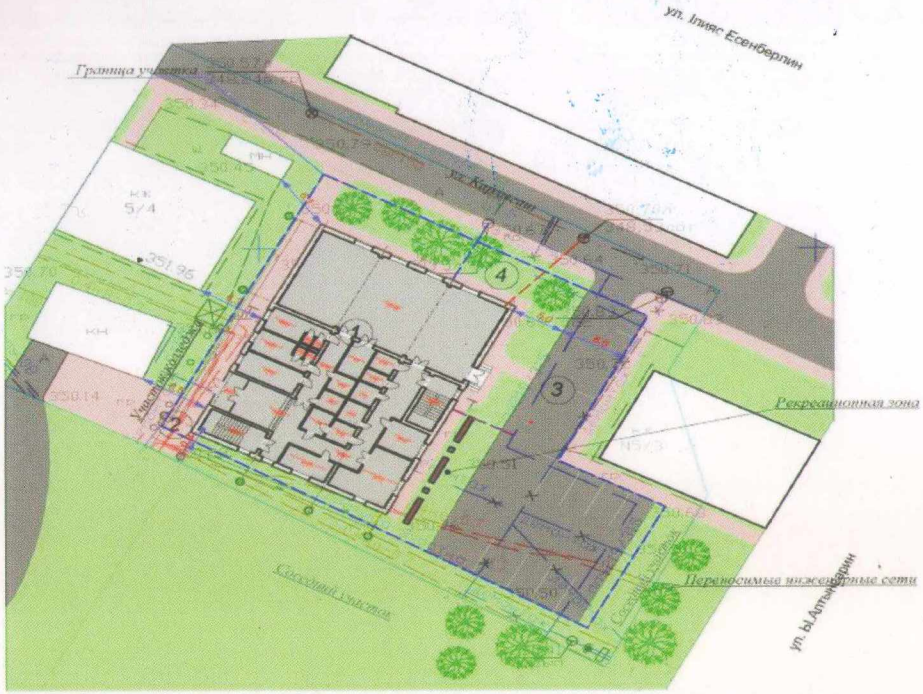

Экспликация земельного участка (м2)

Общая площадь земельного участка	Застроенная площадь			Незастроенная площадь												
							оборудованные площадки				зеленые насаждения					
												в том числе				
	всего	под основными строениями	под прочими постройками и сооружениями	асфальтовые покрытия	прочие замощения	грунт	всего	спортивные	детские	хозяйственные	всего	газон с деревьями	плодовый сад	газоны, цветочные клумбы	огород	прочие
1	2	3	4	5	6	7	8	9	10	11	12	13	14	15	16	17
0,1204 га	1204 м 2	508		337		280,3						78,7				

План 1-го этажа М1:100

План 2-го этажа М1:100

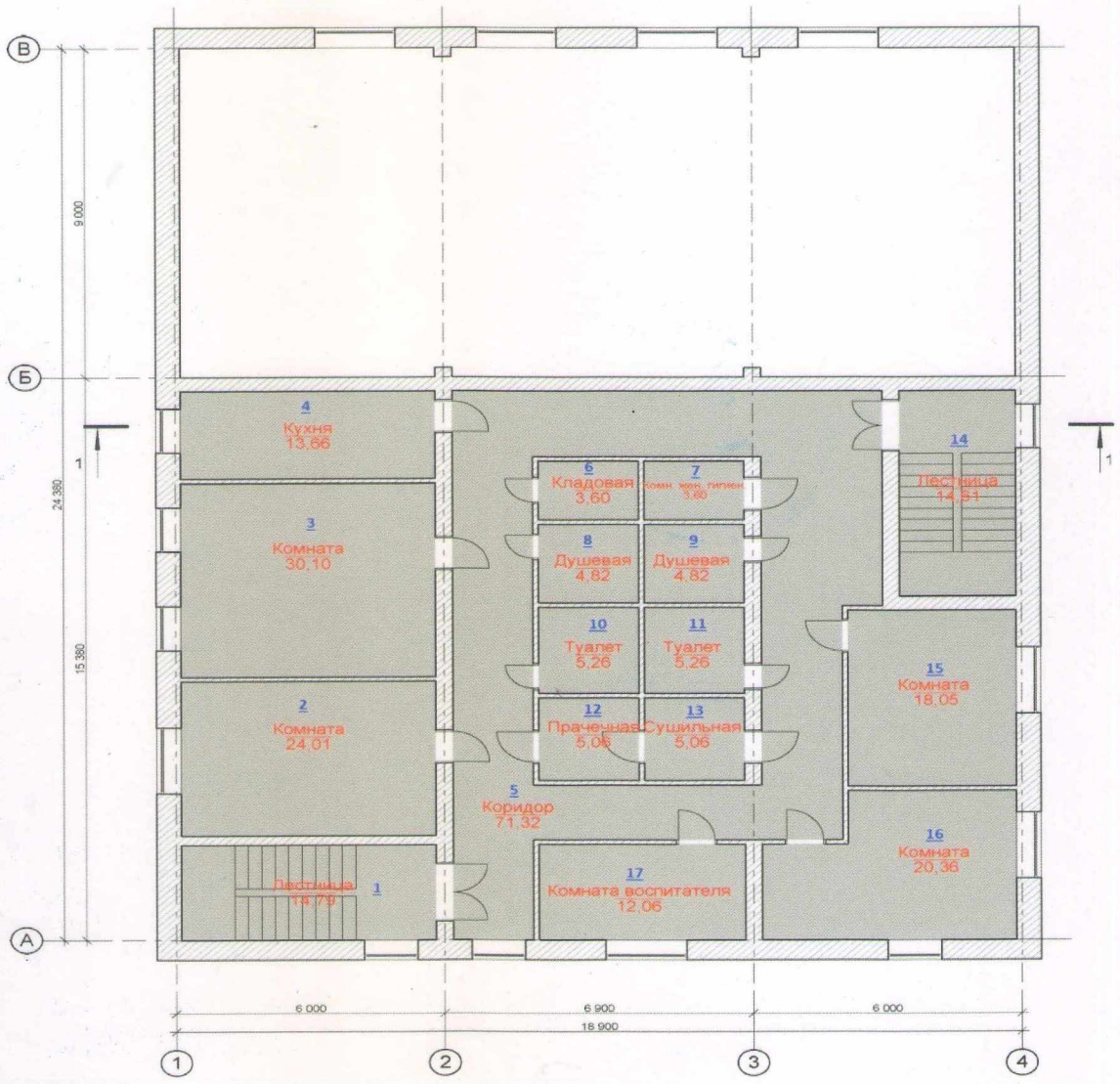

Планы 3-го и 4-го этажей М1:100

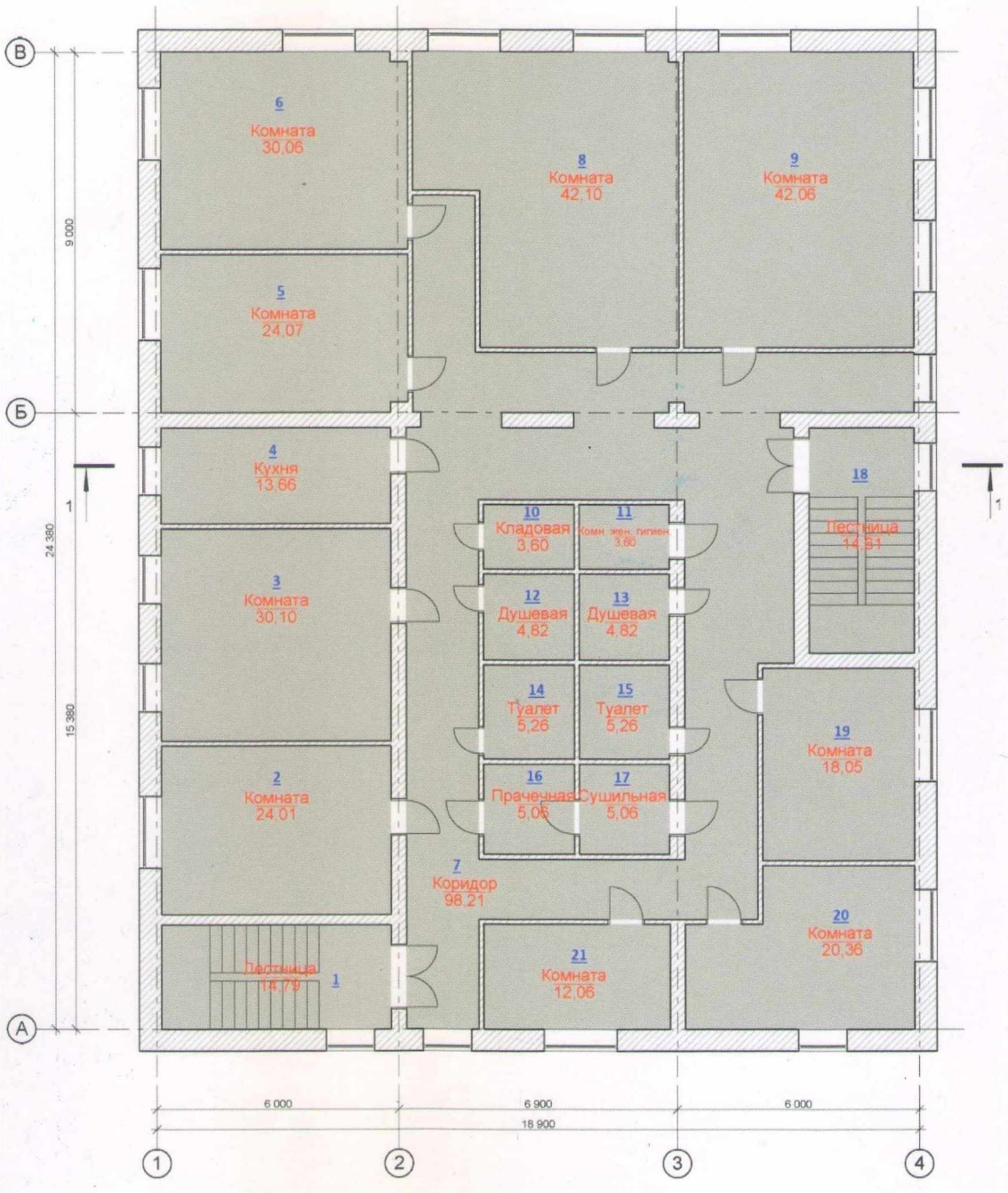

Экспликация к плану объекта

Этаж	Номер помещения, квартиры	Номера частей помещения, квартиры	Назначение частей помещения, квартиры	Площадь по внутреннему обмеру (м2), в том числе																				
				Общая	Полезная	Жилая	Нежилая	В отдельных квартирах	В общежитиях	В гостиницах	Торговая	Промышленно- производственных зданий и сооружений	Складская	Учреждений образования	Предприятий бытового обслуживания	Организаций и учреждений управления, научных, банковских, общественных и т.п.	Предприятий общественного питания	Организации здравоохранения	Физкультурно-спортивная	Учреждений культуры и искусства	Транспортных зданий и сооружений	Сооружений инженерных сетей	Гаражей	Прочие
1	2	3	4	5	6	7	8	9	10	11	12	13	14	15	16	17	18	19	20	21	22	23	24	25
1		1	Тамбур	8,03					8,03															
		2	Вестибюль	30,96					30,96															
		3	Кабинет	14,34					14,34															
		4	Раздевалка	11,61					11,61															
		5	Раздевалка	11,61					11,61															
		6	Душ	0,90					0,90															
		7	Душ	0,90					0,90															
		8	Душ	0,90					0,90															
		9	Душ	0,90					0,90															
		10	Спортзал	167,56															167,56					
		11	Коридор	14,24					14,24															
		12	Инвентарная	8,22					8,22															
		13	Тех.помещение	4,38					4,38															

		14	Тех.помещение	3,25					3,25															
		15	Туалет	4,48					4,48															
		16	Санузел	4,82					4,82															
		17	Туалет	4,48					4,48															
		18	Санузел	5,26					5,26															
		19	Клад.убор.инв	5,86					5,86															
		20	Кладовая	5,06					5,06															
		21	Лестница	14,61					14,61															
		22	Коридор	37,21					37,21															
		23	Медпункт	12,03														12,03						
		24	Комната для досуга	25,80					25,80															
		25	Комната персонала	10,67					10,67															
		26	Лестница	14,79					14,79															
			Итого по 1 этажу:	**422,87**					**243,28**									**12,03**	**167,56**					
2		1	Лестница	18,04					18,04															
		2	Комната	24,01		24,01																		
		3	Комната	30,10		30,10																		
		4	Кухня	13,66					13,66															
		5	Коридор	71,32					71,32															
		6	Кладовая	3,60					3,60															
		7	Комн.жен.гигиен.	3,60					3,60															
		8	Душевая	4,82					4,82															
		9	Душевая	4,82					4,82															
		10	Туалет	5,26					5,26															
		11	Туалет	5,26					5,26															
		12	Прачечная	5,06					5,06															
		13	Сушильная	5,06					5,06															

		14	Лестница	14,61					14,61																
		15	Комната	18,05		18,05																			
		16	Комната	20,36		20,36																			
		17	Комната воспитателя	12,06		12,06																			
			Итого по 2 этажу:	**259,69**		**104,58**			**155,11**																
3		1	Лестница	14,79					14,79																
		2	Комната	24,01		24,01																			
		3	Комната	30,10		30,10																			
		4	Кухня	13,66					13,66																
		5	Комната	24,07		24,07																			
		6	Комната	30,06		30,06																			
		7	Коридор	98,21					98,21																
		8	Комната	42,10		42,10																			
		9	Комната	42,06		42,06																			
		10	Кладовая	3,60					3,60																
		11	Комн.жен.гигиен.	3,60					3,60																
		12	Душевая	4,82					4,82																
		13	Душевая	4,82					4,82																
		14	Туалет	5,26					5,26																
		15	Туалет	5,26					5,26																
		16	Прачечная	5,06					5,06																
		17	Сушильная	5,06					5,06																
		18	Лестница	14,61					14,61																
		19	Комната	18,05		18,05																			
		20	Комната	20,36		20,36																			
		21	Комната	12,06		12,06																			
			Итого по 3 этажу:	**421,62**		**242,87**			**178,75**																

4		1	Лестница	14,79					14,79															
		2	Комната	24,01		24,01																		
		3	Комната	30,10		30,10																		
		4	Кухня	13,66					13,66															
		5	Комната	24,07		24,07																		
		6	Комната	30,06		30,06																		
		7	Коридор	98,21					98,21															
		8	Комната	42,10		42,10																		
		9	Комната	42,06		42,06																		
		10	Кладовая	3,60					3,60															
		11	Комн.жен.гигиен.	3,60					3,60															
		12	Душевая	4,82					4,82															
		13	Душевая	4,82					4,82															
		14	Туалет	5,26					5,26															
		15	Туалет	5,26					5,26															
		16	Прачечная	5,06					5,06															
		17	Сушильная	5,06					5,06															
		18	Лестница	14,61					14,61															
		19	Комната	18,05		18,05																		
		20	Комната	20,36		20,36																		
		21	Комната	12,06		12,06																		
			Итого по 4 этажу:	**414,72**		**242,87**			**178,75**															
			Итого:	**1518,9**		**590,32**			**748,99**									**12,03**	**167,56**					

Техническое описание конструктивных элементов основного строения

№	Наименование конструктивных элементов			Описание конструктивных элементов (материал, отделка и т.д.)
1	2			3
1	Фундамент			Мелкозаглубленный ленточный, ФБС блоки
2	1) наружные и внутренние капитальные стены			кирпич
	2) перегородки			Кирпич, каркасные гипсокартонные
3	Перекрытия	чердачное		
		междуэтажное		ж/б плиты
4	Крыша			мягкая
5	Полы	1-го этажа		
		последующих этажей		
6	Проемы	окна		
		двери		
7	Отделочные работы	внутренние		
		наружные		
8	Горячее водоснабжение			
9	Водопровод			да
10	Канализация			да
11	Электроосвещение			да
12	Отопление	печное		
13		печное газовое		
14		от ТЭЦ		да
15		от АГВ		
16		от индивидуальной отопительной установки	на газе	
17			на твердом топливе	
18		от районной котельной	на газе	
19			на твердом	

			топливе	
20	Разные работы			

Техническое описание служебных построек

Показатели	Наименование служебных построек								
Площадь (м 2)									
Высота строения (м)									
Объем строения (м 3)									
Фундамент									
Стены									
Перекрытия									
Крыша									
Полы									
Окна									
Двери									
Внутренняя отделка									
Наружная отделка									
Печи									

Техническое описание внутридворовых сооружений

Наименование сооружений	Размер в метрах				Объем (м3)	Материал
	длина	ширина	площадь	высота или глубина		
1	2	3	4	5	6	7

Техническое описание отдельных частей строения
(подвалов, полуподвалов, мезонинов, мансард)

Наименование и назначение	Заглубление спланированной	Описание элементов					
		стены	перекрытия	полы	внутренняя отделка	крыша	дополнительные устройства

отдельных частей строения	поверхности земли до пола подвала						
1	2	3	4	5	6	7	8

Техническое описание нежилых пристроек к основному строению

Наименование конструктивных элементов		Техническое описание конструктивных элементов
1		2
Фундамент		
Стены и перегородки		
Крыша		
Полы		
Перекрытия		
Проемы	окна	
	двери	
Отделочные работы	внутренние	
	наружные	
Разные работы		
Итого:		
Фундамент		
Стены и перегородки		
Крыша		
Полы		
Перекрытия		
Проемы	окна	
	двери	
Отделочные работы	внутренние	
	наружные	
Разные работы		
Итого:		
Фундамент		
Стены и перегородки		
Крыша		
Полы		
Перекрытия		

Проемы	окна	
	двери	
Отделочные работы	внутренние	
	наружные	
Разные работы		
Итого:		

Исчисление площадей и объемов основной и отдельных частей строения
(подвалов, полуподвалов, мезонинов, мансард, крыш, пристроек и т.п.)

Наименование частей строения и пристроек	Формула для подсчета площадей по наружному обмеру	Площадь (м 2)	Высота (м)	Объем (м 3)		Наименование частей строения и пристроек	Формула для подсчета площадей по наружному обмеру	Площадь (м 2)	Высота (м)	Объем (м 3)
1	2	3	4	5		6	7	8	9	10

Заказчик **ТОО «Колледж менеджмента, бизнеса и образования»** Директор Пшенова Б.А_____
(фамилия, имя, отчество (при наличии), подпись руководителя)

М. П.
(при наличии)

Авторский надзор **ТОО «ОТАНстройпроект» БИН 150140016821, эксперт Апергенов Р.В.**_____
(фамилия, имя, отчество (при наличии), подпись эксперта)

М. П.
(при наличии)

Приложение 3 к акту приемки
объекта в эксплуатацию

Технические характеристики объекта (линии электропередач)

№ п/п	Наименование	Единица измерения	Количество
1	2	3	4
1	Воздушные ЛЭП низкого напряжения …	километр (далее – км)	
2	Воздушные ЛЭП Высокого напряжения 10 кВ	км	
3	Кабельные ЛЭП низкого напряжения …	км	0,072
4	Кабельные ЛЭП высокого напряжения…	км	
5	Площадь опор	м 2	
6	Опоры:		
	1) металлические	штук (далее – шт)	
	2) деревянные с деревянными приставками	шт	
	3) деревянные с железобетонными приставками	шт	
	4) железобетонные	шт	
	5) тросовые подвесы	шт	
7	Провода:		
	1) медные	км	
	2) алюминиевые	км	
	3) сталеалюминиевые	км	
8	Кронштейны для светильников:		
	1) железобетонные	шт	
	2) металлические	шт	
9	Арматура уличного освещения:		
	1) светильники с лампами накаливания	шт	
	2) светильники с ртутными лампами	шт	
	3) светильники с люминесцетными лампами	шт	
10	Кабели:		
	1) марки АПвБбШп-4х50 – 1кВ напряжением 0,4кВ	км	0,147
	2) марки... напряжением...	км	
11	Муфты соединительные...	шт	2
12	Муфты концевые	шт	4
13	Контуры заземления	шт	
14	Устройства грозозащиты	шт	
15	Дорожные покрытия кабельных сетей:		

	1) асфальтобетонные	м 2	
	2) булыжные	м 2	
	3) тротуары	м 2	

Заказчик **ТОО «Колледж менеджмента, бизнеса и образования» директор Пшенова Б.А**
фамилия, имя, отчество (при его наличии), подпись руководителя

Место печати (при наличии)

Авторский надзор **ТОО «ОТАНстройпроект» БИН 150140016821, эксперт Апергенов Р.Р.**
фамилия, имя, отчество (при его наличии), подпись эксперта

Место печати (при наличии)

Приложение 12 к акту приемки
объекта в эксплуатацию

Технические характеристики объекта (зеленые насаждения)

№ п.п.	Наименование	Единица измерение	Количество	Примечание
1	2	3	4	5
1	Длина улицы	м		
2	В том числе озелененная часть	м2		
3	Средняя ширина проезда	м	3	
4	Общая площадь объекта (проезд, сквер, парк, бульвар)	м2		
5	Под зелеными насаждениями, из них			
	под деревьями	м2	8	
	под кустарниками	м2	5	
	под цветниками	м2	5	
	под газонами	м2	60,7	
	в т.ч. - обыкновенные	м2		
	- партерные	м2		
	- луговые	м2	60,7	
6	Под замощением, из них			
	асфальтовое покрытие	м2	337	
	щебеночное покрытие	м2		
	плитами	м2		
	грунтовые улучшенные	м2		
	грунтовые	м2	363,5	
7	Под строениями	м2	508	
8	Под сооружениями	м2		
9	Под водоемами	м2		
10	Прочие	м2		
11	деревья	шт	8	
12	кусты	шт	10	
13	кустарники	шт		
14	цветники			
15	газоны	м2	60,7	
16	порода деревьев			
17	возраст	год	3	

Заказчик **ТОО «Колледж менеджмента, бизнеса и образования» директор Пшенова Б.А**

фамилия, имя, отчество (при его наличии), подпись руководителя

Место печати (при наличии)

Авторский надзор **ТОО «ОТАНстройпроект» БИН 150140016821, эксперт Апергенов Р.Р.**

фамилия, имя, отчество (при его наличии), подпись эксперта

Место печати (при наличии)

Приложение 13 к акту приемки
объекта в эксплуатацию

Технические характеристики объекта (сети, водоводы, коллекторы и тому подобное)

№ п/п	Наименование	Единицы измерения	Количество, протяженность	Примечание
1	2	3	4	5
Водопровод				
1	Водоводы (общая протяженность)	м		
	1) из стальных труб	м		
	2) из чугунных труб	м		
	3) из асбестоцементных труб	м		
	4) из железобетонных труб	м		
	5) из полиэтиленовых труб	м	116,3	
2	Распределительная сеть (общая протяженность)	м		
	1) из стальных труб	м		
	2) из чугунных труб	м		
	3) из асбестоцементных труб	м		
	4) из полиэтиленовых труб	м		
	5)	м		
3	Прочие устройства			
	Смотровой колодец	шт	1	
	Задвижка d-50	шт	3	
	" d-	шт		
	" d-	шт		
	Вентили d-	шт		
	" d-	шт		
	" d-	шт		
	Кран d-	шт		
	" d-	шт		
	" d-	шт		
	Гидрант	шт		
	Водопроводный ввод	шт	1	
	Водоразборная колонка	шт		
	Стальной футляр	шт	3	
	Питьевой фонтанчик	шт		

Канализация				
1	Коллекторы (общая протяженность)	м		
	1) из керамических труб	м		
	2) из чугунных труб	м		
	3) из бетонных труб	м		
	4) из асбестоцементных труб	м		
	5) из железобетонных труб	м		
	6)	м		
	7)	м		
2	Канализационная сеть (общая протяженность)	м		
	1) из керамических труб	м		
	2) из чугунных труб	м		
	3) из бетонных труб	м		
	4) из асбестоцементных труб	м		
	5) из железобетонных труб	м		
	6) из полиэтиленовых труб	м	56,17	
3	Прочие устройства			
	Смотровой колодец	шт	5	
	Выпуск	шт	1	

Горизонтальный разрез колодца	Вертикальный разрез колодца
Масштаб 1:50	Масштаб 1:100

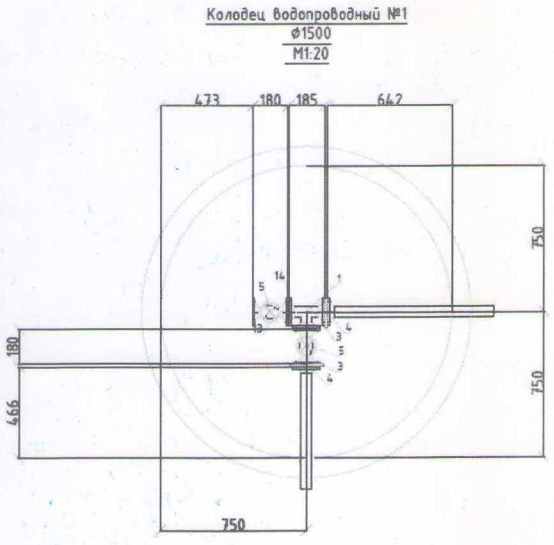

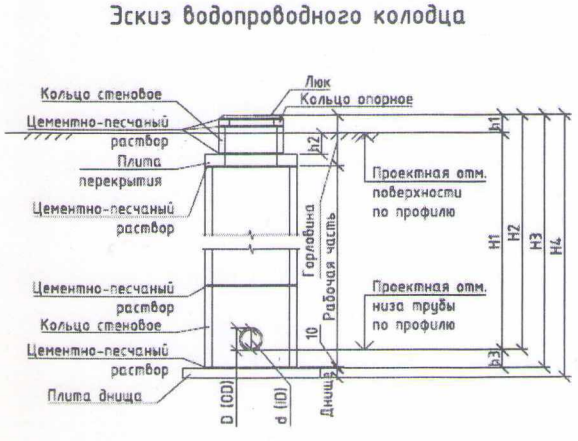

Спецификация

№ п/п	Наименование	Марка	Материал	Диаметр (мм) (размеры)	Количество	Примечание

	В1					
1	Труба полиэтиленовая ПЭ100 63х3,8	ГОСТ 18599-2001	Полиэтилен	63	116,3	
2	Задвижка фланцевая	ГОСТ 5762-2002	Сталь	63	3	
3	Гильза стальная Ду 219х4,5	ГОСТ 10704-91	Сталь	219	3	
4	Колодец из сборного железобетона	ГОСТ 8020-90	Железобетон	1500	1	
	К1					
1	Труба полиэтиленовая DN-160	ТУ 2248-001-73011750-2005	Полиэтилен	160	56,17	
2	Колодец из сборного железобетона	ГОСТ 8020-90	Железобетон	1000	4	
3	Колодец из сборного железобетона	ГОСТ 8020-90	Железобетон	1500	1	

Заказчик **ТОО «Колледж менеджмента, бизнеса и образования» директор Пшенова Б.А.**
фамилия, имя, отчество (при его наличии), подпись руководителя

Место печати (при наличии)

Авторский надзор **ТОО «ОТАНстройпроект» БИН 150140016821, эксперт Апергенов Р.Р.**
фамилия, имя, отчество (при его наличии), подпись эксперта

Место печати (при наличии)

Приложение 14 к акту приемки
объекта в эксплуатацию

Технические характеристики объекта (тепловая трасса)

№ п/п	Наименование	Единицы измерения	Количество, протяженность	Примечание
1	Протяженность тепловой трассы	м	31,0	
	Протяженность воздушной прокладки:	м		
	1) на эстакадах	м		
	2) на опорах	м	4,0	
	Количество опор	шт		
	Протяженность подземной прокладки:	м	27,0	
	1) в проходных каналах	м		
	2) в полупроходных каналах	м		
	3) бесканальная прокладка	м		
2	Количество колодцев (камер)	шт	2	
3	Количество компенсаторов	шт		
4	Количество вводов	шт	1	
5	Количество задвижек	шт	8	

Горизонтальный разрез колодца (камеры)	Вертикальный разрез колодца (камеры)
Масштаб 1:50	Масштаб 1:100
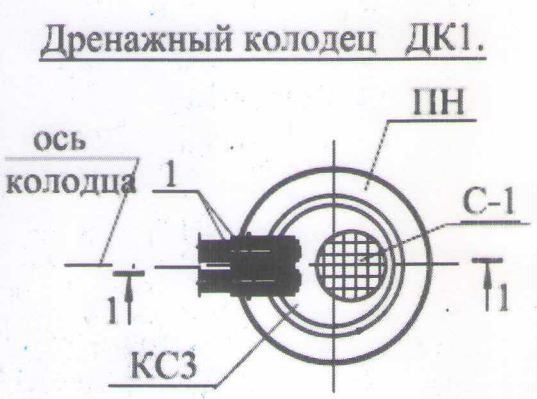	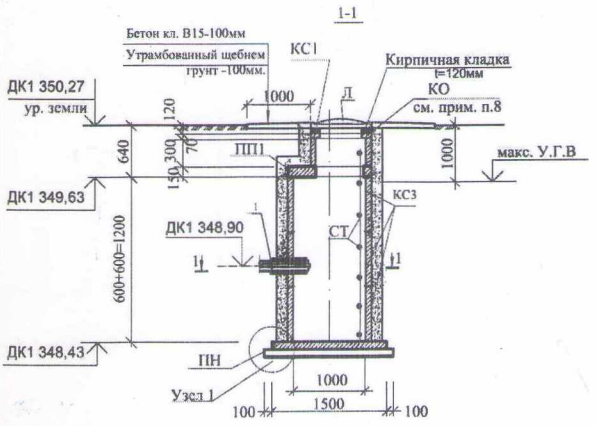

Спецификация

№ п/п	Наименование	Марка	Материал	Диаметр (мм) (размеры)	Количество	Примечание

1	Труба стальная электросварная	Ст 57х3,5-2ППУ-ПЭ	Сталь	57	31,0	
2	Дренажный колодец	Серия 3.900.1-14 в.1	Железобетон	1000	1	
3	Смотровой колодец	Серия 3.900.1-14 в.1	Железобетон	700	1	
4	Кран шаровый с металлической заглушкой	Ст 38х3,5-2-ППУ-ПЭ	Сталь	38	2	
5	Кран шаровый с концами под приварку	BBF/KSF-V-NS	Сталь	50	2	
6	Кран сервисный шаровый для спуска воды		Сталь	25	4	

Заказчик **ТОО «Колледж менеджмента, бизнеса и образования» директор Пшенова Б.А**
фамилия, имя, отчество (при его наличии), подпись руководителя

Место печати (при наличии)

Авторский надзор **ТОО «ОТАНстройпроект» БИН 150140016821, эксперт Апергенов Р.Р.**
фамилия, имя, отчество (при его наличии), подпись эксперта

Место печати (при наличии)

Пронумеровано, прошнуровано

28 (двадцать восемь) лист

Руководитель _____ Б.Пшенова

ҚОҒАМНЫҢ АСТАНА ҚАЛАСЫ БОЙЫНША ФИЛИАЛЫ | 2

Өтініш № 0022371485 85 | Тіркеу ісі № _____

Кадастрлық № 21:319:013:1261:1 | Тіркелген күні 20.01.23

Тіркелген уақыты _____

Жылжымайтын мүлік объектісінің мекен жайы:

ул. Ілияс Есенбурлин

зд. 1614

Тіркеуші (мемен) Жалдина Г. Қолы _____

Басқарма басқарма Ожанабеков М. Қолы _____

«АЗАМАТТАРҒА АРНАЛҒАН ҮКІМЕТ» МЕМЛЕКЕТТІК КОРПОРАЦИЯСЫ» КОММЕРЦИЯЛЫҚ ЕМЕС АКЦИОНЕРЛІК ҚОҒАМЫНЫҢ АСТАНА ҚАЛАСЫ БОЙЫНША ФИЛИАЛЫ БСН 1805[illegible]1001869