Генеральный проектировщик: Товарищество с ограниченной ответственностью
"АРС ЛТД" ГСЛ № 14012920

Заказ 535 / 2022

"Капитальный ремонт врачебной амбулатории в с.Кальпе Каратальского района области Жетысу"

Альбом 2. Архитектурно-планировочные решения. МГН.

535/ 6.2-АР, МГН

том 6.

2022г.

Генеральный проектировщик: Товарищество с ограниченной ответственностью
"АРС ЛТД" ГСЛ № 14012920

Заказ 535 / 2022

"Капитальный ремонт врачебной амбулатории в с.Кальпе Каратальского района области Жетысу"

Рабочие чертежи
535/ 6.2- АР,МГН

Директор ТОО "АРС ЛТД" Файзулин Р.Д.

Главный иженер проекта Рукосуева Л.А.

2022г.

Взам. инв. №

Подп. и дата

Инв. № подл.

Общие указания

Рабочий проект «Капитальный ремонт врачебной амбулатории с. Кальпе Каратальского района области Жетісу» разработан на основании задания на проектирование, Каратальского района,области Жетісу.

В соответствии с СП РК 2.03-30-2017 г. Приложение Б, здание находится в 8-ми бальной сейсмической зоне.

Климатическая характеристика района приводится по данным СП РК 2.04-01-2017

- климатический район - IIIB
- расчетная зимняя температура наружного воздуха -25.3° С (СП РК 2.04-01-2017)
- вес снегового покрова-0,80 кПа (прил.В,НТП РК 01-01-3.1 (4.1)-2017)
- скоростной напор ветра-0,25 кПа (прил. Ж,НТП РК 01-01-3.1 (4.1)-2017)
- сейсмичность площадки -8 баллов(СП РК 2.04-01-2017)

Уровень ответственности здания - II(нормального уровня ответственности), технически не сложный

Категорийность помещений по взрывопожароопасности - Д.

Степень огнестойкости - II.

Коэффициент надежности по назначению-1

Класс конструктивной пожарной опасности здания - С0.

Класс по функциональной пожарной опасности согласно Технический регламент утвержденного Постановлением Правительства РК от 23.06.2017, №439п.57 - Ф 3.5

Расчетный срок службы здания - 60 лет

Архитектурно-планировочные решения

Архитектурно-планировочные решения проекта врачебной амбулатории выполнены на основе задания на проектирование, в соответствии с действующими нормативными документами и санитарными правилами; СП РК 3.02-107-2014 «Общественные здания и сооружения», СП РК 3.02-113-2014 "Лечебно-профилактические учреждения", СП РК 2.02-101-2014 «Пожарная безопасность зданий и сооружений».

Здание врачебной амбулатории одноэтажное, отдельно стоящее, прямоугольной формы с размерами в осях 36.0м(оси 1-2)х12.0м(оси А-В)высота этажа 3.3м.

Крыша чердачная, холодная. Кровля вальмовая с обеспеченным сквозным переходом имеющим выход наружу.

Состав и площади помещении приняты СП РК 3.02-113-2014 , Таблица Ж4. Предусмотрены помещения согласно медико-технологического задания. В здании врачебной амбулатории размещены, вестибюль с гардеробной, кабинет фельдшера-лаборанта,кабинет старшей медсестры,кабинет стоматолога, процедурный кабинет с гинекологическим креслом, прививочная, санузлы для посетителей и санузел для МГН, а так же бытовые помещения такие как: стерилизационная, помещения для персонала, хозяйственно-бытовые помещения(прием грязного белья и стирка), кладовая чистого белья. Предусмотрены помещения сбора мокроты, сборов и временного хранения биоматериалов, кладовые, складские помещения, комнаты для хранения уборочного инвентаря и помещение для хранения дезинфицирующих средств, моечные, стерилизационные, изолятор. В правом крыле расположены две двухместные палаты дневного стационара.

В состав детского отделения входят кабинет педиатра,кабинет здорового ребенка,процедурная.Вход в зону обслуживания детей отдельный.

Конструктивная система здания -пространственная каркаскасная конструктивная система в виде рамного каркаса. Стены наружные выполнены из красного кирпича КР-р-по 250Х120Х65/1НФ/100/2,0/50/ГОСТ 530-2012,толщиной 510мм ,на цементно-известковом растворе М-50. Перегородки выполнены из кирпича керамического, ГОСТ 530-2012 толщиной и 120 мм.

Так же запроектированы пластиковые ГОСТ 30674-99, алюминиевые ГОСТ 21519-84 остекленные перегородки из ПВХ.

Крыша чердачная, холодная. Кровля вальмовая с обеспеченным сквозным переходом имеющим выход наружу

Окна- профиль металлопластиковый по ГОСТ 30733-2000, стеклопакет однокамерный , состоящий из двух листовых стекол толщиной 4 мм марки М1, ГОСТ24866-99.

Двери - наружные металлопластиковые остекленные, металлические глухие, и двери металлические, противопожарные с пределом огнестойкости 0,6 часа. Двери внутренние - металлопластиковые глухие и остекленные, деревянные глухие.

Внутренняя отделка помещений:

-внутренние поверхности оштукатурить с последующим выравниванием раствором из сухих смесей 2мм и окраска воднодисперсионной краской на основе сополимерной акриловой дисперсии, марка ВД -АК-111 СТ РК ГОСТ Р52020-2007.

-потолки произвести сплошное выравнивание цементно-песчаным раствором толщ. 5мм с последующим цементно-песчаным раствором толщ. 5мм с последующим выравниванием сухими смесями 2мм и окраской воднодисперсионной краской на основе сополимерной акриловой дисперсии, марка ВД -АК-111 СТ РК ГОСТ Р52020-2007 .

-в процедурной, прививочной, стерилизационной, комнате хранения белья, комнате сбора биоматериалов, санузлах стены облицевать керамической плиткой на всю высоту.

- полы выполнить из подстилающего слоя керамзитобетона, санузлах и комнатах для грязного белья произвести гидроизоляцию оклеечную битумом за 2 раза, стяжка цементно-песчаным раствором марки М-150, прослойки и заполнения швов из цементно-песчаного раствора М-150, керамической плиткой, прослойка из клеящей мастики линолеум и железнение полов в тех. помещениях.Окрасочный материал стен,перегородок и потолков позволяет делать влажную уборку.

В отделке фасадов применена современная и популярная система вентилируемого фасада с облицовкой из фасадных касет МП 2005 без утеплителя . Выбранные цвета серо-белой палитры делают здание самобытным и ярким.Насыщенный цвет кровли и козырьков входов поддерживают выбранную цветовую палитру. Для отделки цоколя используется сплитерная плитка на клею"Alinex СЭТ302" темно-серого цвета.

Покрытие крылец входных групп-тротуарная рельефная плитка темно-серого цвета.

Для повышения качества "дышащей" кровли, предусматривается отделка нижнего слоя кровли, карниза, перфорированными материалами, лист сайдинговый вентилируемый.

Используются листы с частичной перфорацией.

Облицовка цоколя производиться плиткой облицовочной, сплитерной, на цементно-песчаном .

Крыльца входных групп-тротуарная плитка серого цвета.

Эвакуация людей из помещений осуществляется:

- из помещений первого этажа- непосредственно наружу через коридоры и холл;

Шумоизоляция помещений достигается посредством планировочных мероприятий, применением металлопластиковых окон со стеклопакетом и эффективных шумоизолирующих материалов в конструкциях перекрытий.

Естественное освещение помещений осуществляется посредством окон с открывающимися створками.

В проекте предусмотрены условия беспрепятственного и удобного передвижения маломобильных групп населения согласно МСН 3.02-058-2003. При входной группе предусмотрен пандус. Санитарные узлы для маломобильных групп населения оборудованы приспособлениями, создающими необходимые удобства при пользовании санитарным-техническим оборудованием.

Теплотехнический расчет ограждающих конструкций здания выполнен на основании проектных решений с использованием эффективных теплоизоляционных материалов с соблюдением нормативных требований ,согласно СН РК 2.04-21-2004"Энергопоребление и тепловая защита гражданских зданий".

Согласовано

Инж.ЭЛ	Нуксипов Ж.	04.23
Спец.ГТП	Адамбаева Ф.	04.23
Инж.НВК	Алимгазинов М.	04.23

Согласовано

Гл. архитектор	Неласых	04.23
Инж.ОВ	Алимгазинов М.	04.23
Инж.ВК	Цхай С.Н.	04.23

Взам. инв. №

Подп. и дата

Инв. № подл.

Изм.	Кол.уч.	Лист	№ док.	Подп.	Дата
ГИП		Рукосуева			04.23
Разработал		Неласых			04.23
Проверил		Рукосуева			04.23
Норм.контроль		Неласых			04.23

535-АР

Капитальный ремонт врачебной амбулатории в с. Кальпе Каратальского района области Жетісу

Врачебная амбулатория

Стадия	Лист	Листов
РП	1.1	29

Общие данные (начало)

ТОО "АРС ЛТД"
ГСЛ № 14012920
г. Талдыкорган

Формат А3

Противопожарные мероприятия.

Проект выполнен в соответствии с техническим регламентом "Общие требования к пожарной безопасности, утвержденного Постановлением Правительства РК от 23.06.2017 №439, а так же п.6.4.5 СП РК 2.02-101-2014 "Пожарная безопасность зданий и сооружений"

Все деревянные конструкции кровель обработать антисептиком и подвергнуть глубокой пропитке антипиренами с поглощением солей не менее 75 кг/м3.

Все деревянные элементы кровли выполнить из древесины хвойных пород влажностью не более 25 % в соответствии с ГОСТ 8486-86. Для придания деревянным конструкциям предела прочности 0,5ч необходимо покрыть их вспучивающимся покрытием ВПД ГОСТ 25130-82 в 2 слоя.

Мероприятия по адаптации здания для МГН.

Согласно СП РК 3.06-101-2012 "Проектирование зданий и сооружений с учетом доступности для маломобильных групп населения", в здании Врачебной амбулатории, проведены мероприятия, по доступности учреждения для маломобильных групп населения, а так же сгласно СН 3.06–01–2011 "Доступность зданий и сооружений для маломобильных групп". Предусмотрен санузел в том числе для маломобильных групп населения. Для беспрепятственного попадания в здание лиц МГН предусмотрен пандус .

Ведомость ссылочных и прилагаемых документов

Обозначение	Наименование	Примечание
СП РК 3.02-113-2014	Лечебно-профилактические учреждения	
СН РК 3.02-13-2014	Лечебно-профилактические учреждения	
СП РК 3.02-107-2014	Общественные здания и сооружения.	
СН РК 3.02-07-2014	Общественные здания и сооружения.	
СП РК 2.02-101-2014	Пожарная безопасность зданий и сооружений.	
СН РК 2.02-01-2014	Пожарная безопасность зданий и сооружений.	
Технический регламент утвержденного Постановлением Правительства РК от 23.06.2017 №439	"Общие требования к пожарной безопасности	
СП РК 3.02-137-2013	Крыши и кровли.	
СН РК 3.02-37-2013	Крыши и кровли.	
СП РК 3.02-136-2012	Полы	
СН РК 3.02-36-2012	Полы	
САН ПИН РК от 31 мая 2017 года № 357	«Санитарно-эпидемиологические требования к объектам здравоохранения»	

Основные технико -экономические показатели по зданию

Поз.	Наименование	Ед. изм.	Количество	Примечание
1	Этажность здания	эт.	1	
2	Строительный объем	$м^3$	1508,24	
3	Общая площадь здания	$м^2$	410.13	
4	Площадь застройки	$м^2$	537.37	
5	Мощность	Посещений в смену	50	

Настоящий проект выполнен в соответствии с требованиями действующих строительных норм и правил РК, в том числе мероприятий, обеспечивающих взрывопожаробезопасность здания.
Главный инженер проекта_____Рукосуева Л.

Взам. инв. №

Подп. и дата

Инв. № подп.

Изм.	Кол.уч.	Лист	№ док.	Подп.	Дата	535-АР		
						Капитальный ремонт врачебной амбулатории в с. Кальпе Каратальского района области Жетісу		
ГИП		Рукосуева				Врачебная амбулатория	Стадия	Лист	Листов
Разработал		Неласых					РП	1.2	
Проверил		Рукосуева							
Норм.контроль		Неласых				Общие данные (продолжение). Ведомость ссылочных документов. Основные технико-экономические показатели по зданию	ТОО "АРС ЛТД" ГСЛ № 14012920 г. Талдыкорган	

Формат А3

Ведомость чертежей основного комплекта

Лист	Наименование	Примечание
1.1	Общие данные (начало)	
1.2	Общие данные (продолжение). Ведомость ссылочных документов. Основные технико-экономические показатели по зданию.	
1.3	Общие данные (продолжение). Ведомость чертежей основного комплекта.	
1.4	Общие данные (продолжение). Ведомость внутренней отделки помещений	
2	План демонтажных и монтажных работ на отм.±0.000.М 1:100.	
3	План на отм.±0.000 после выполнения демонтажных и монтажных работ.М 1:100.	
4	Экспликация помещений на отм. ±0.000	
5	Разрез 1-1. М 1:100.	
6	Фасад в осях 1-2.Фасад в осях 2-1.М 1:100.	
7	Фасад в осях А-В. Фасад в осях В-А. М 1:100.	
8	Паспорт отделки фасадов.	
9	План полов. М 1:100.	
10	Маркировочный план полов, витражей,оконных и дверных проёмов на отм.±0.000.М 1:100.	
11	Спецификации элементов заполнения оконных проемов.Схемы оконных блоков.	
12	Схемы витражей	
13	Спецификация витражей	
14	Спецификация элементов заполнения дверных проемов витражей	
15	Экспликация полов	
16	План чердака. М 1:100.	
17	План кровли. М 1:100.	
18	Входная группа В-1	
19	Входная группа В-1.Витражи наружные.	
20	Входная группа В-2.	
21	Входная группа В-2.Витражи наружные.	
22	Входная группа В-3.	
23	Входная группа В-3.Витражи наружные.	
24	Входная группа В-4.	
25	Входная группа В-3.Витражи наружные.	
26	Входная группа В-5.	
27	Входная группа В-3.Витражи наружные.	
28	Пандус П-1 .	
29	Гардеробная стойка ГС-1.Спецификация расходов материалов	
	Адаптация здания для МНГ.	
1	Общие данные	
2	План этажа на отм. ±0.000	
3	Экспликация помещений на отм. ±0.000	
4	Входная группа 1 , адаптация для МНГ	
5	Фрагмент плана на отм ±0.000. Схема расположения оборудования в санузле для МГН. Разрез а-а.	
	Спецификация оборудования (1 лист)	

Взам. инв. №

Подп. и дата

Инв. № подл.

Изм.	Кол.уч.	Лист	№ док.	Подп.	Дата
ГИП		Рукосуева			04.23
Разработал		Неласых			04.23
Проверил		Рукосуева			04.23
Норм.контроль		Неласых			04.23

535-АР

Капитальный ремонт врачебной амбулатории в с. Кальпе Каратальского района области Жетісу

Врачебная амбулатория

Стадия	Лист	Листов
РП	1.3	

Общие данные(продолжение).
Ведомость чертежей основного комплекта

ТОО "АРС ЛТД"
ГСЛ № 14012920
г. Талдыкорган

Формат А3

Ведомость внутренней отделки помещений

Наименование или № помещения по проекту	Потолок		Стены и перегородки		Низ стен и перегородок			Раммы		Примечание
	Площадь м²		Площадь м²	Вид отделки	Площадь м²	Вид отделки	Высота, м	Площадь м²	Вид отделки	
4,5,6,8,15,16,18,19,21, 24,25,28,29,30,34,36, 37,41,42,43,44,45,47,48	200,91	Выравнивание сухими смесями ГОСТ 1357-2007 -2мм, грутовка,окрас за 2раза водно-дисперсионной краской на основе сополимерной акриловой дисперсии,,универсальной , матовой, моющейся для интерьерных работ марка ВД -АК-111 СТ РК ГОСТ Р52020-2007,цвет -белый	563.10	Однослойная штукатурка толщиной 15мм на ц/п растворе М100 *ГОСТ 33083-2014*,выравнивание сухими смесями ГОСТ 1357-2007 -2мм,окрас за 2 раза водно-дисперсионной краской на основе сополимерной акриловой дисперсии,универсальной , матовой, моющейся для интерьерных работ марка ВД -АК-111 СТ РК ГОСТ Р52020-2007, цвет -белый	18,0	Фартук из глазурованной керамической плитки на клею, ГОСТ 6141-91 (СТ СЭВ 2047-88) ,1000х1800(h) помещения № 6,8,18,21,25,36,37,44,45,47	h=1.8м		Обшивка гипсокартоном ГОСТ 6266-97 - 12,5мм Затирка швов сухими смесями ГОСТ 1357-2007-2мм, грутовка,окрас за 2раза водно-дисперсионной краской на основе сополимерной акриловой дисперсии,универсальной, матовой, моющейся для интерьерных работ марка ВД -АК-111 СТ РК ГОСТ Р52020-2007,цвет -белый,	
			198.75	Выравнивание сухими смесями ГОСТ 357-2007-2мм,улучшенный окрас водно-дисперсионной краской на основе сополимерной акриловой дисперсии , марка ВД -АК-111 СТ РК ГОСТ Р52020-2007, цвет -белый						
2,3,9,49,50	74,01	Обшивка гипсокартоном ГОСТ 6266-97 по алюминиевому каркасу- 12,5мм Затирка швов сухими смесями ГОСТ 1357-2007-2мм, грутовка,окрас за 2раза водно-дисперсионной краской на основе сополимерной акриловой дисперсии,универсальной, матовой, моющейся для интерьерных работ марка ВД -АК-111 СТ РК ГОСТ Р52020-2007,цвет -белый	154,31	Однослойная штукатурка толщиной 15мм на ц/п растворе М100 *ГОСТ 33083-2014*,выравнивание сухими смесями ГОСТ 1357-2007 -2мм,окрас за 2 раза водно-дисперсионной краской на основе сополимерной акриловой дисперсии,универсальной , матовой, моющейся для интерьерных работ марка ВД -АК-111 СТ РК ГОСТ Р52020-2007, цвет -белый						
			103,52	Выравнивание сухими смесями ГОСТ 357-2007-2мм, улучшенный окрас водно-дисперсионной краской на основе сополимерной акриловой дисперсии, ВД -АК-111 СТ РК ГОСТ Р52020-2007, цвет -белый						
7,11,12,13,14,20,26, 27,31,32,33,35,38,39,40	89,84	Выравнивание сухими смесями ГОСТ 1357-2007-2мм, грутовка,окрас за 2раза водно-дисперсионной краской на основе сополимерной акриловой дисперсии,,универсальной , матовой, моющейся для интерьерных работ марка ВД -АК-111 СТ РК ГОСТ Р52020-2007,цвет -белый	326,73	Однослойная штукатурка толщиной 12 мм на ц/п растворе М100 *ГОСТ 33083-2014*, по вновь возводимой кирпичной перегородке Облицовка глазурованной плиткой на клею ГОСТ 6141-91 (СТ СЭВ 2047-88) , (RAL 7047),h=3.3м						
			72,30	Выравнивание сухими смесями ГОСТ 357-2007-2мм, глазурованная керамическая плитка на клею, ГОСТ 6141-91 (СТ СЭВ 2047-88) (RAL 7047),h=3.3м						
Отделка коробов вентиляционных шахт и обшивка канализационных стояков см. совместно с разделом ОВ и ВК			75,54	Обшивка гипсокартоном ГОСТ 6266-97 - 12,5мм Затирка швов сухими смесями ГОСТ 1357-2007-2мм, грутовка,окрас за 2раза водно-дисперсионной краской на основе сополимерной акриловой дисперсии,универсальной, матовой, моющейся для интерьерных работ марка ВД -АК-111 СТ РК ГОСТ Р52020-2007,цвет -белый						

Узел обшивки канализационных стояков и вент.шахт

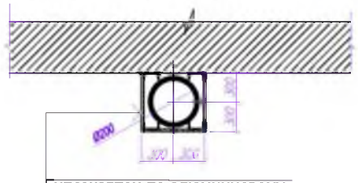

Изм.	Кол.уч.	Лист	№ док.	Подп.	Дата
ГИП		Рукосуева			04.23
Разработал		Неласых			04.23
Проверил		Рукосуева			04.23
Норм.контроль		Неласых			04.23

534-АР

"Капитальный ремонт врачебной амбулатории в с. Копбирлик Каратальского района области Жетісу"

Врачебная амбулатория

Стадия	Лист	Листов
РП	1.4	

Общие данные(окончание)
Ведомость внутренней отделки помещений.

ТОО "АРС ЛТД"
ГСЛ № 14012920
г. Талдыкорган

Взам. инв. N | Подпись и дата | Инв. N подл.

Формат А3

План демонтажных и монтажных работ на отм.±0.000.М 1:100.

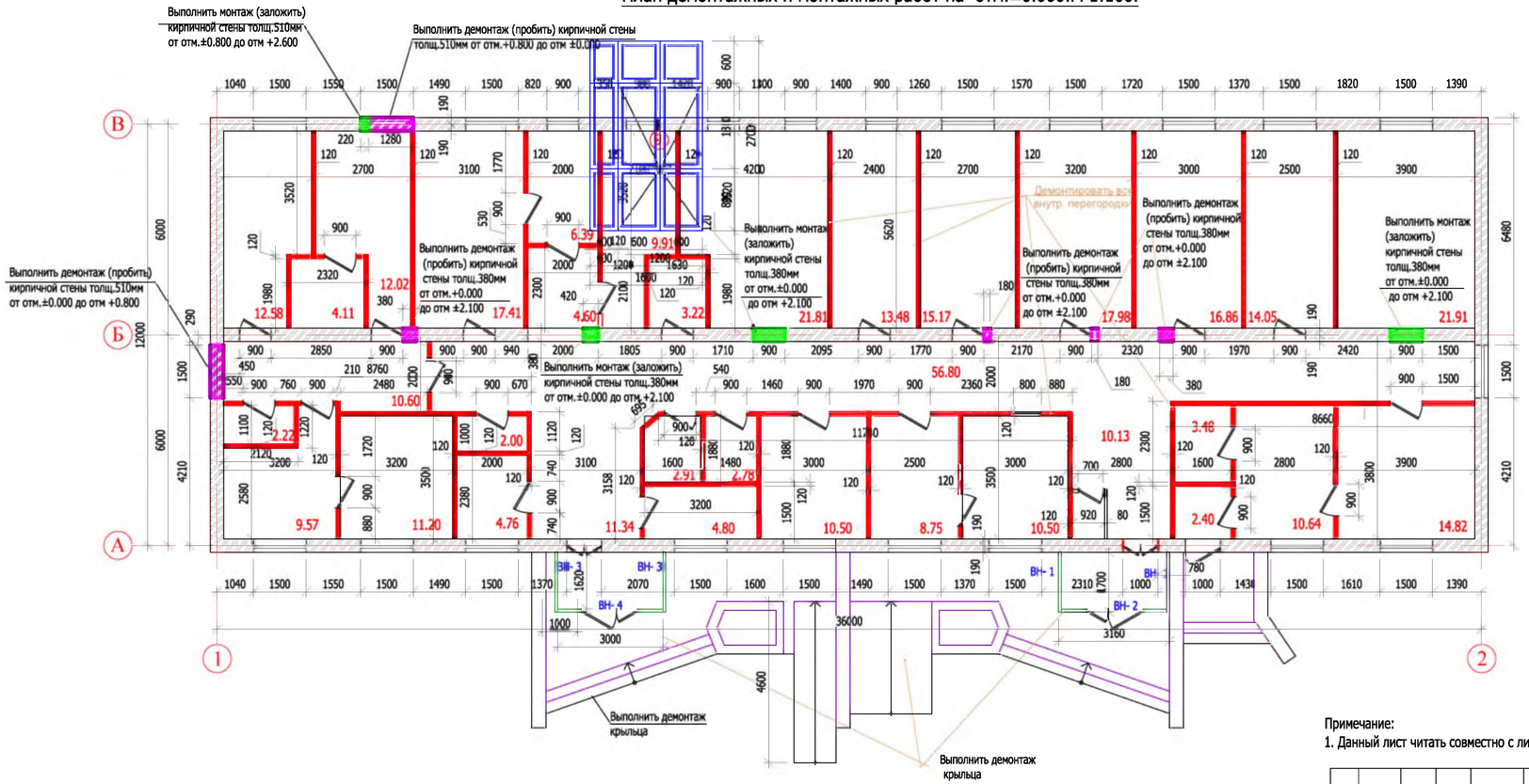

Примечание:
1. Проект демонтажа 1-го этажа включает в себя следующие мероприятия :

- демонтаж деревянных дверных блоков,		
1	900x2100(h) внут..	27шт.
2	- 700x2100(h) внут..	1шт.
3	-900x2100(h) наружная.(М)	-
4	-1000x 2100(h) наружная(М)	3 шт.
- демонтаж оконных блоков ПВХ:		
0к- 1	-1100x1600(h)	19шт.
0к- 2	- 900x1600(h)	5 шт.
- демонтаж витражей ПВХ:		
ВН- 1	1700 x 3000(h)	2 шт.
ВН- 2	3160 x 3000(h)	1 шт.
ВН- 3	1160 x 3000(h)	2 шт.
ВН- 4	3000 x 3000(h)	1 шт.
- демонтаж полов:		
- демонтаж полов из линолеума до грунтового основания		274.88 м²
-демонтаж полов из керамической плитки до грунтового основания		106.82м²
- отбивка выравнивающего слоя потолков толщ.3мм		381.70 м²
- отбивка внутреннеи штукатурки стен, толщ .20мм		511.37 м²
- отбивка керамической плитки стен толщ.10мм		55.65 м²
- демонтаж кирпичных перегородок :		
толщ.120мм -		525.45 м² (51,07м³)
- демонтаж (пробивка)кирпичных стен :		
толщ.510мм		5.66 м² (2,88м³)
толщ.380мм		11.05 м² (4,21м³)
- монтаж (закладка)кирпичных стен :		
толщ.380мм		14,11 м² (5,36м³)
толщ.510мм		1,92 м² (0,98м³)
- демонтаж крыльца КР-1(бетон)		15.79 м3
- демонтаж наружной отделки фасада (декоративная штукатурка толщ.30мм)		324,170 м²
- демонтаж отделки цоколя(улучшенная штукатурка,расшивка под руст толщ. 30мм)		78,96 м2
демонтаж бетонной отмостки толщ.100мм шириной 1.000м		75,56 м3

Примечание:
1. Данный лист читать совместно с листами АР-30,31,32,37.

Условные обозначения:

- Демонтаж (пробить) кирпичной стены толщ.510мм от отм.±0.000до отм+1.400
- Демонтаж (пробить) кирпичной стены толщ.510мм от отм.±0.000до отм +2.100
- Демонтаж кирпичных перегородок толщ.120мм от отм.±0.000 до отм+3.300
- Монтаж (заложить) кирпичной стены толщ.510мм от отм.±0.000 до отм +2.100

Изм.	Кол.уч.	Лист	№ док.	Подп.	Дата
ГИП		Рукосуева			04.23
Разработал		Неласых			04.23
Проверил		Рукосуева			04.23
Норм.контроль		Неласых			04.23

535-АР

Капитальный ремонт врачебной амбулатории в с. Кальпе Каратальского района области Жетісу

Врачебная амбулатория

Стадия	Лист	Листов
РП	2	

План демонтажных и монтажных работ на отм.±0.000.М1:100.

ТОО "АРС ЛТД"
ГСЛ № 14012920
г. Талдыкорган

Взам. инв. №
Подп. и дата
Инв. № подл.

План на отм.±0.000 после выполнения демонтажных и монтажных работ. М 1:100.

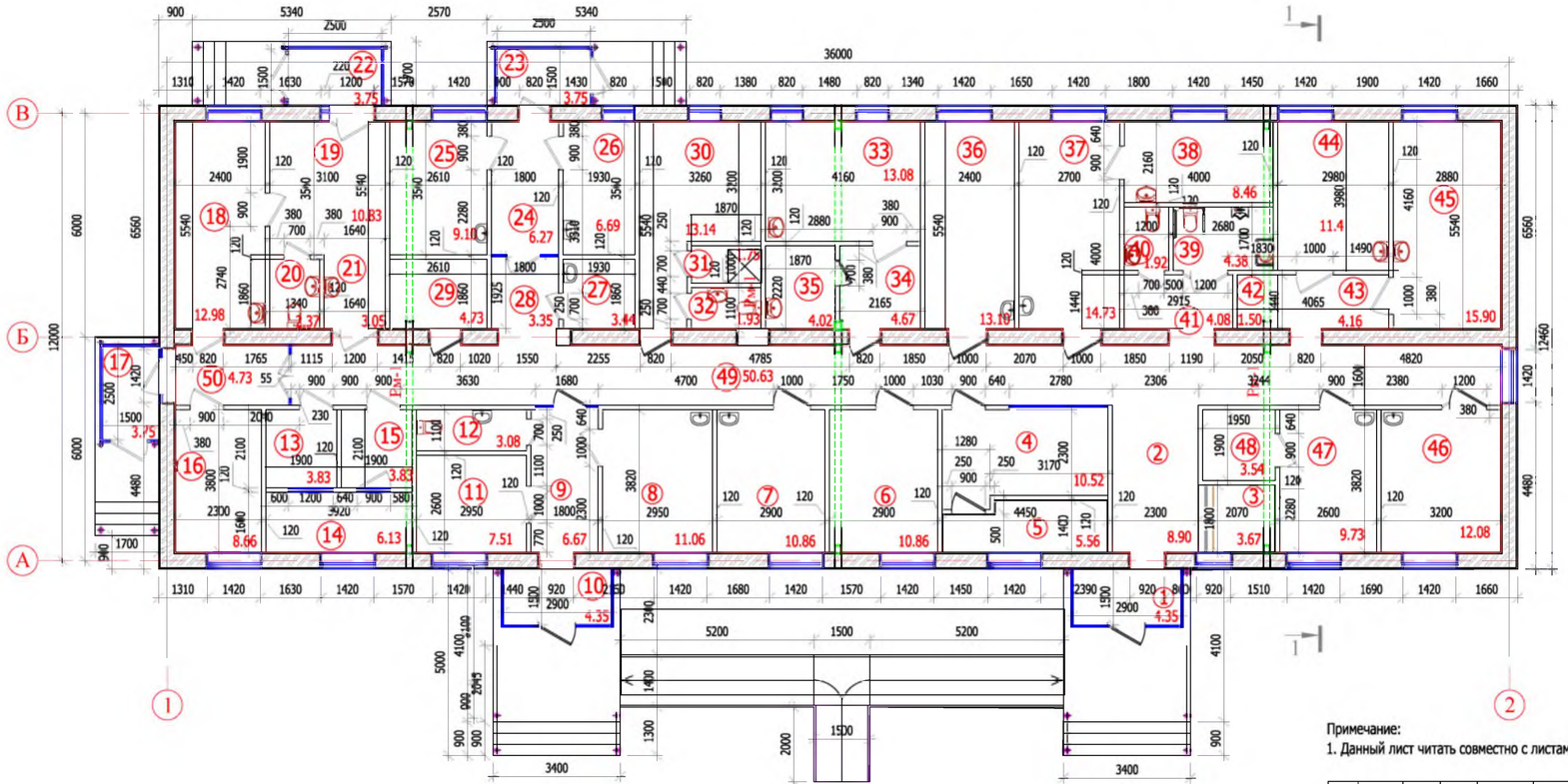

Примечание:
1. Данный лист читать совместно с листами АР-30,31,32,37.

Изм.	Кол.уч.	Лист	№ док.	Подп.	Дата	535-АР
ГИП		Рукосуева			04.23	Капитальный ремонт врачебной амбулатории в с. Кальпе Каратальского района области Жетісу
Разработал		Неласы			04.23	Врачебная амбулатория
Проверил		Рукосуева			04.23	Стадия: РП; Лист: 3; Листов:
Норм.контроль		Неласы			04.23	План на отм.±0.000 после выполнения демонтажных и монтажных работ.М 1:100.
						ТОО "АРС ЛТД" ГСЛ № 14012920 г. Талдыкорган

Взам. инв. №

Подп. и дата

Инв. № подл.

Формат А3+А4

Экспликация помещений

№	Наименование	Площ. помещ. м²	Кат-я. помещ.	№	Наименование	Площ. помещ. м²	Кат-я. помещ.
1	Тамбур	4.35	Д	30	Комната персонала	13.14	Д
2	Вестибюль	8.31	Д	31	Санузел персонала	1.75	Д
3	Гардероб	3.67	Д	32	Душевая персонала	1.93	Д
4	Регистратура с картохранилищем	10.52	Г	33	Процедурная с гинекологическим креслом	13.08	Д
5	Архив	5.56	Д	34	Зона ожидания	4.67	Д
6	Кабинет доврачебного приема	13.74	Д	35	ПУИ	4.02	Д
7	Кабинет фельдшера -лаборанта	11.37	Д	36	Кабинет старшего врача ВА(зав.ВА)	13.10	Д
8	Кабинет врача ВОП (педиатр)	11.06	Д	37	Кабинет стоматолога	14.73	Д
9	Зона ожидания	6.67	Д	38	Помещение для стерилизации материалов	8.46	Д
10	Тамбур	4.35	Д	39	Санузел для посетителей(мужской) в том числе для маломобильных	4.38	Д
11	Кабинет для прививок	7.61	Д	40	Санузел для посетителей(женский)	1.92	Д
12	Санузел для посетителей	3.08	Д	41	Коридор	4.08	Д
13	Хозяйственно-бытове помещение (прием грязного белья и стирка)	3.83	Д	42	Пост медсестры	1.50	Д
14	Комната сушки и глажки чистого белья	3.83	Д	43	Коридор	4.16	Д
15	Хранение чистого белья	5.11	Д	44	Палата дневного стационара на 2-и койки(жен.)	11.4	Д
16	Тепловой узел	8.66	Д	45	Палата дневного стационара на 2-и койки(муж.)	15.90	Д
17	Тамбур	3.75	Д	46	Процедурная	12.08	Д
18	Фильтр	12.98	Д	47	Кабинет главной медсестры	9.73	Д
19	Изолятор	10.83	Д	48	Кабинет хранения лекарств	3.54	Д
20	Санузел для изолятора	2.37	Д	49	Коридор	50.63	Д
21	Коридор	3.05	Д	50	Коридор	4.73	Д
22	Тамбур	3.75	Г		Общая площадь помещений		
23	Тамбур	3.75	Д		Общая площадь		
24	Коридор	6.27	Д		Полезная площадь помещений		
25	Кабинет и приема противотуберкулезных препаратов	9.10	Д		Расчетная площадь помещений		
26	Комната для сбора мокроты	6.69	Д				
27	Помещение для приготовления и хранения дезинфицирующих средств	3.44	Д				
28	Коридор	3.35	Д				
29	Электрощитовая	4.73	Д				

Взам. инв. №

Подп. и дата

Инв. № подл.

Изм.	Кол.уч.	Лист	№ док.	Подп.	Дата
ГИП		Рукосуева			04.23
Разработал		Неласых			04.23
Проверил		Рукосуева			04.23
Норм.контроль		Неласых			04.23

535-АР

Капитальный ремонт врачебной амбулатории в с. Кальпе Каратальского района области Жетісу

Врачебная амбулатория

Стадия	Лист	Листов
РП	4	

Экспликация помещений на отм.±0.000

ТОО "АРС ЛТД"
ГСЛ № 14012920
г. Талдыкорган

Формат А3

Разрез 1 - 1

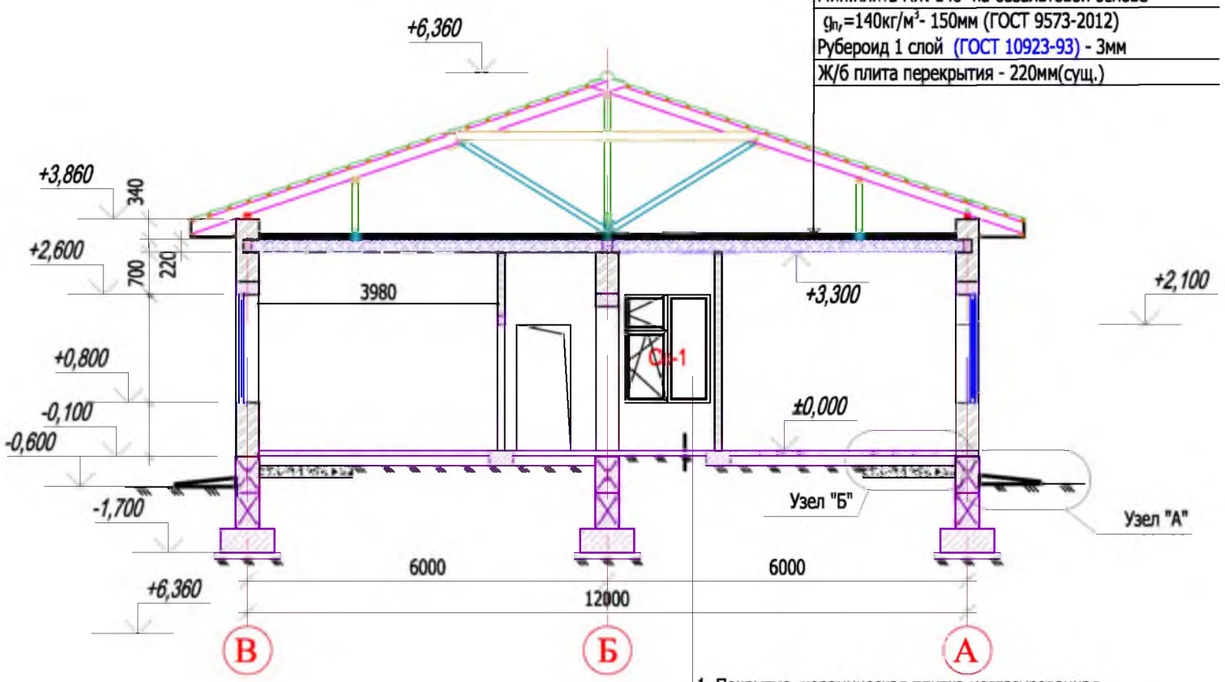

Покрытие- металлочерепица МП Монтерей (ПЭ-17-6005-он) RAL 3005(СТ РК 2083-2011)
Обрешетка (ГОСТ 8486-86*Е)
Паропроницаемая пленка
Контрейка (ГОСТ 8486-86*Е)
Стропила (ГОСТ 8486-86*Е)
Чердачное пространство
Стяжка цем.-песчан. р-р М100 - 20мм
Защитная пленка - 1 слой поливинилхлоридной пленки
Мин.плита ПЖ-140 на базальтовой основе
$g_{пр}$=140кг/м³- 150мм (ГОСТ 9573-2012)
Рубероид 1 слой (ГОСТ 10923-93) - 3мм
Ж/б плита перекрытия - 220мм(сущ.)

1. Покрытие -керамическая плитка неглазурованная ПНГ400х400х8 ГОСТ 6787-2001 по прослойке клея -10мм
2. Стяжка из цементно- песчаного раствора М150 -15мм
3. Теплоизоляционный слой -керамзитобетон марки В7.5 -25мм
4. Подстилающий слой из бетона марки В7.5 - 50мм.
5. Утрамбованный щебнем грунт основания

Узел Б
(утепление пола)

Разрез 1 - 1

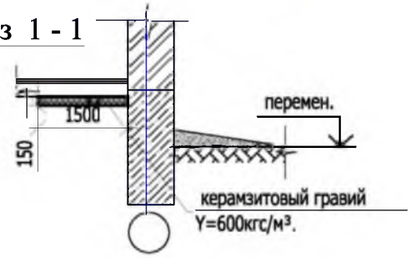

Узел А

Примечание:
1. Данный лист читать совместно с листами АР-30,31,32,37.

Примечание:
1. За отм 0.000 принят уровень чистого пола первого этажа.
2. Данный лист читать совместно с листами АР-
3.По периметру ,выполнить утепляющую отсыпку в сопряжении наружных стен с конструкцией пола ,для ликвидации мостика холода,смотреть узел Б.
Отсыпку выполнить из керамзитового гравия Y=600кг/м³. Расход-19.98м³.
4.По периметру здания выполнить отмостку из мелкозернистого асфальтобетона по щебеночному основанию шириной 1000мм,смотреть узел А .
Площадь отмостки -75.66м².

Изм.	Кол.уч.	Лист	№ док.	Подп.	Дата	535-АР		
						Капитальный ремонт врачебной амбулатории в с. Кальпе Каратальского района области Жетісу		
ГИП		Рукосуева			04.23	Врачебная амбулатория	Стадия	Лист	Листов
Разработал		Неласых			04.23		РП	5	
Проверил		Рукосуева			04.23				
Норм.контроль		Неласых			04.23	Разрез 1-1	ТОО "АРС ЛТД" ГСЛ № 14012920 г. Талдыкорган		

Взам. инв. №
Подп. и дата
Инв. № подл.

Формат А3

Фасад в осях 2-1

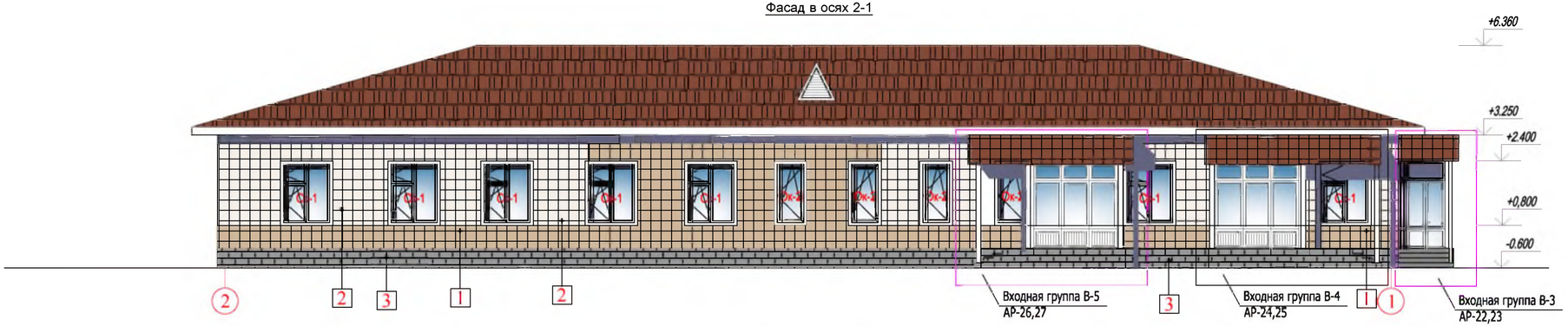

Фасад в осях1-2

Примечание:
1. Данный лист читать совместно с листами АР-30,31,32,37.

Изм.	Кол.уч.	Лист	№ док.	Подп.	Дата
ГИП		Рукосуева			04.23
Разработал		Неласых			04.23
Проверил		Рукосуева			04.23
Норм.контроль		Неласых			04.23

535-АР

Капитальный ремонт врачебной амбулатории в с. Кальпе Каратальского района области Жетісу

Врачебная амбулатория

Стадия	Лист	Листов
РП	6	

Фасад в осях 1-2
Фасад в осях 2-1

ТОО "АРС ЛТД"
ГСЛ № 14012920
г. Талдыкорган

Формат А3+А4

Взам. инв. №
Подп. и дата
Инв. № подл.

Фасад в осях А-В

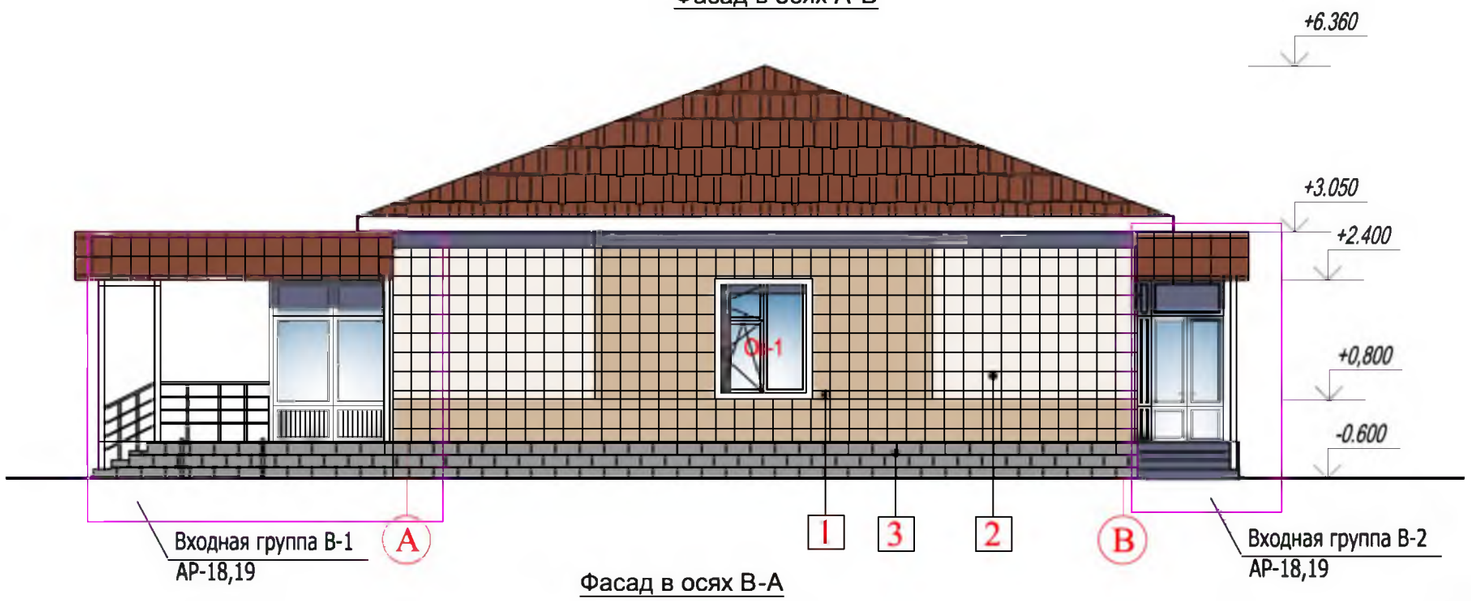

Фасад в осях В-А

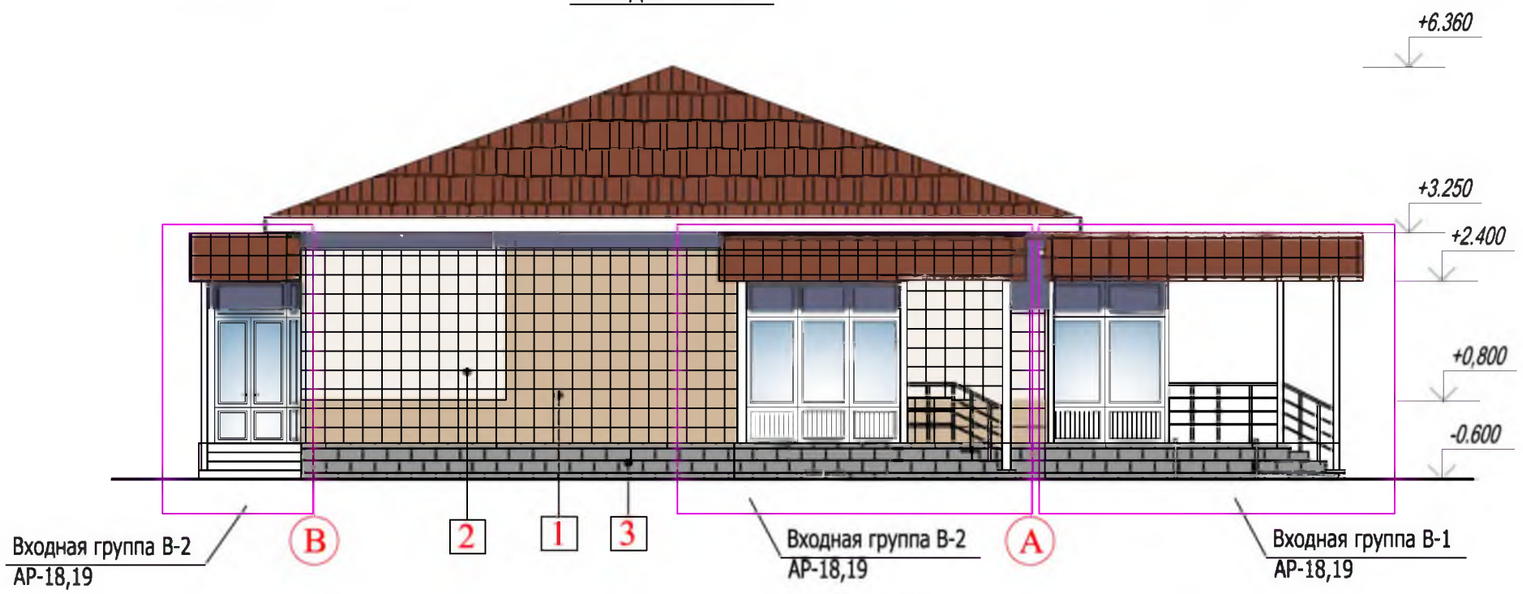

Примечание:

1. Данный лист читать совместно с листами АР-30,31,32,37.

Изм.	Кол.уч.	Лист	№ док.	Подп.	Дата	535-АР		
						Капитальный ремонт врачебной амбулатории в с. Кальпе Каратальского района области Жетісу		
ГИП		Рукосуева			04.23	Врачебная амбулатория	Стадия	Лист	Листов
Разработал		Неласых			04.23		РП	7	
Проверил		Рукосуева			04.23				
Норм.контроль		Неласых			04.23	Фасад в осях А-В Фасад в осях В-А	ТОО "АРС ЛТД" ГСЛ № 14012920 г. Талдыкорган	

Взам. инв. №

Подп. и дата

Инв. № подл.

Формат А3

Паспорт отделки фасада

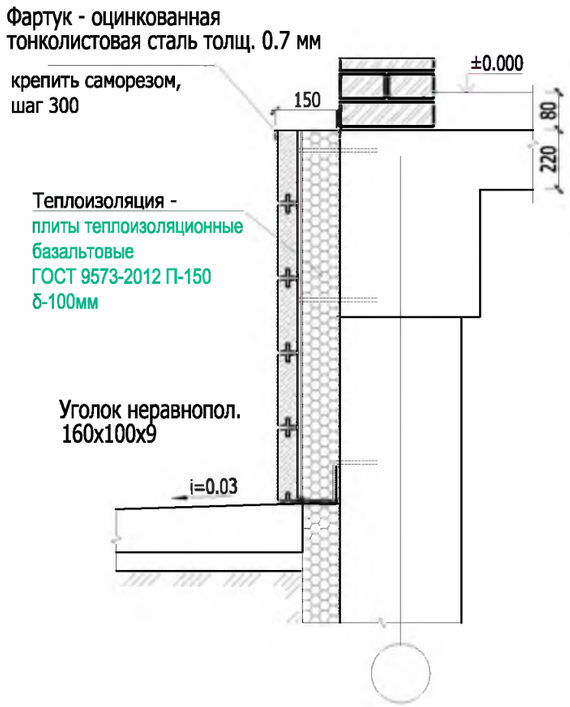

№ п/п	Наименование элементов фасада	Наименование материала отделки	Наименование и номер эталона цвета или образец колера	ед. изм.	Кол-во	Примечание
1	Стена. Тип 1	Кассета фасадная алюминиевая КФ-2550х500х25,0.8мм ППА,ГОСТ13726 Цвет- TRB 202	RR 807= RAL 1015	м2	103,00	
2	Стена. Тип 2	Кассета фасадная алюминиевая КФ-2550х500х25,0.8мм ППА,ГОСТ13726	RR 42 (metalic)	м2	63,00	
3	Цоколь	Сплиттерная плитка М150 плотность 1400кг/м³(ГОСТ 6133,ТКСН РК 8.07-06-2015) на клею"Alinex СЭТ302" по монолитной бетонной стене, толщ. 55мм.	RAL 7004	м2	75,00	
	Кровля (карниз)	Металлический софит LБРУС-15х240 перфорированный по алюминиевому каркасу	RAL 9003	м2	78,00	
	Двери наружная	Блок дверной металлический		шт.	1	
	Входная группа В-1					АР-18,19
	Входная группа В-2					АР-20,21
	Входная группа В-3					АР-20,21
	Входная группа В-4					АР-22,23
	Входная группа В-5					АР-24,25
	Откосы наружные	Кассета фасадная алюминиевая ,угловая КФ-2550х500х25,0.8мм ППА,ГОСТ13726	RR 42 (metalic)	м2	34,40	
	Утепление стен	Утеплитель-плиты теплоизоляционные базальтовые ГОСТ 9573-2012 П-150 δ-100мм		м2	166,00	
	Утепление цоколя	Утеплитель-плиты теплоизоляционные базальтовые ГОСТ 9573-2012 П-150 δ-100мм		м2	75,00	
	Отлив оконный	Оцинкованная сталь с полимерным покрытием шириной 250мм..ГОСТ30146-94	RR 42 (metalic)	п/м	28.60	7,15м²

Примечание:
1. Демонтажные мероприятия :
- демонтаж винилового сайдинга (обшивка карниза) по существующему каркасу- 75,0м²
- демонтаж оконных отливов(оцинкованная сталь)-28.60м.п.(7,15м²)
2.Данный лист читать совместно с листами АР-6,7,18-25.

Спецификация основных материалов на облицовку цоколя .

Поз.	Обозначение	Наименование	Кол.	Масса, ед., кг	Приме-чание
		Сплитерная плитка ГОСТ6133-99 на клею"Alinex СЭТ302" м2			см. паспорт отделки
	ГОСТ 8510-86	Уголок неравнопол. 160х100х9 м.п.	74.22	281.30	
	ГОСТ 30246-94	Фартук-сталь оцинкованная с полимерным покрытием, t=0.7 мм) м2	11.13	12,66	
		Утеплитель-плиты теплоизоляционные базальтовые ГОСТ 9573-2012 П-150, δ-100мм м2			см. паспорт отделки

Изм.	Кол.уч.	Лист	№ док.	Подп.	Дата
ГИП		Рукосуева			04.23
Разработал		Неласых			04.23
Проверил		Рукосуева			04.23
Норм.контроль		Неласых			04.23

535-АР

Капитальный ремонт врачебной амбулатории в с. Кальпе Каратальского района области Жетісу

Врачебная амбулатория

Стадия	Лист	Листов
РП	8	

Паспорт отделки фасадов

ТОО "АРС ЛТД"
ГСЛ № 14012920
г. Талдыкорган

Взам. инв. №
Подп. и дата
Инв. № подл.

Формат А3

План потолков.М1:100

Условные обозначения:

— Выравнивание сухими смесями ГОСТ 1357-2007 -2мм, грутовка,окрас за 2раза водно-дисперсионной краской на основе сополимерной акриловой дисперсии,,универсальной , матовой, моющейся для интерьерных работ марка ВД -АК-111 СТ РК ГОСТ Р52020-2007,цвет -белый

— Обшивка гипсокартоном ГОСТ 6266-97 по алюминиевому каркасу- 12,5мм Затирка швов сухими смесями ГОСТ 1357-2007-2мм, грутовка,окрас за 2раза водно-дисперсионной краской на основе сополимерной акриловой дисперсии,универсальной, матовой, моющейся для интерьерных работ марка ВД -АК-111 СТ РК ГОСТ Р52020-2007,цвет -белый

— Подшивной потолок - металлосайдинг ГОСТ52146-2003 -0.5мм

Примечание:
1. Данный лист читать совместно с листами АР-30,31,32,37.

Изм.	Кол.уч.	Лист	№ док.	Подп.	Дата	535-АР		
						Капитальный ремонт врачебной амбулатории в с. Кальпе Каратальского района области Жетісу		
ГИП		Рукосуева			04.23	Врачебная амбулатория	Стадия	Лист	Листов
Разработал		Неласых			04.23		РП	9	
Проверил		Рукосуева			04.23				
Норм.контроль		Неласых			04.23	План потолков.М1:100	ТОО "АРС ЛТД" ГСЛ № 14012920 г. Талдыкорган		

Взам. инв. № | Подп. и дата | Инв. № подл.

Формат А3+А4

Маркировочный план полов, витражей, оконных и дверных проёмов на отм. ±0.000. М 1:100.

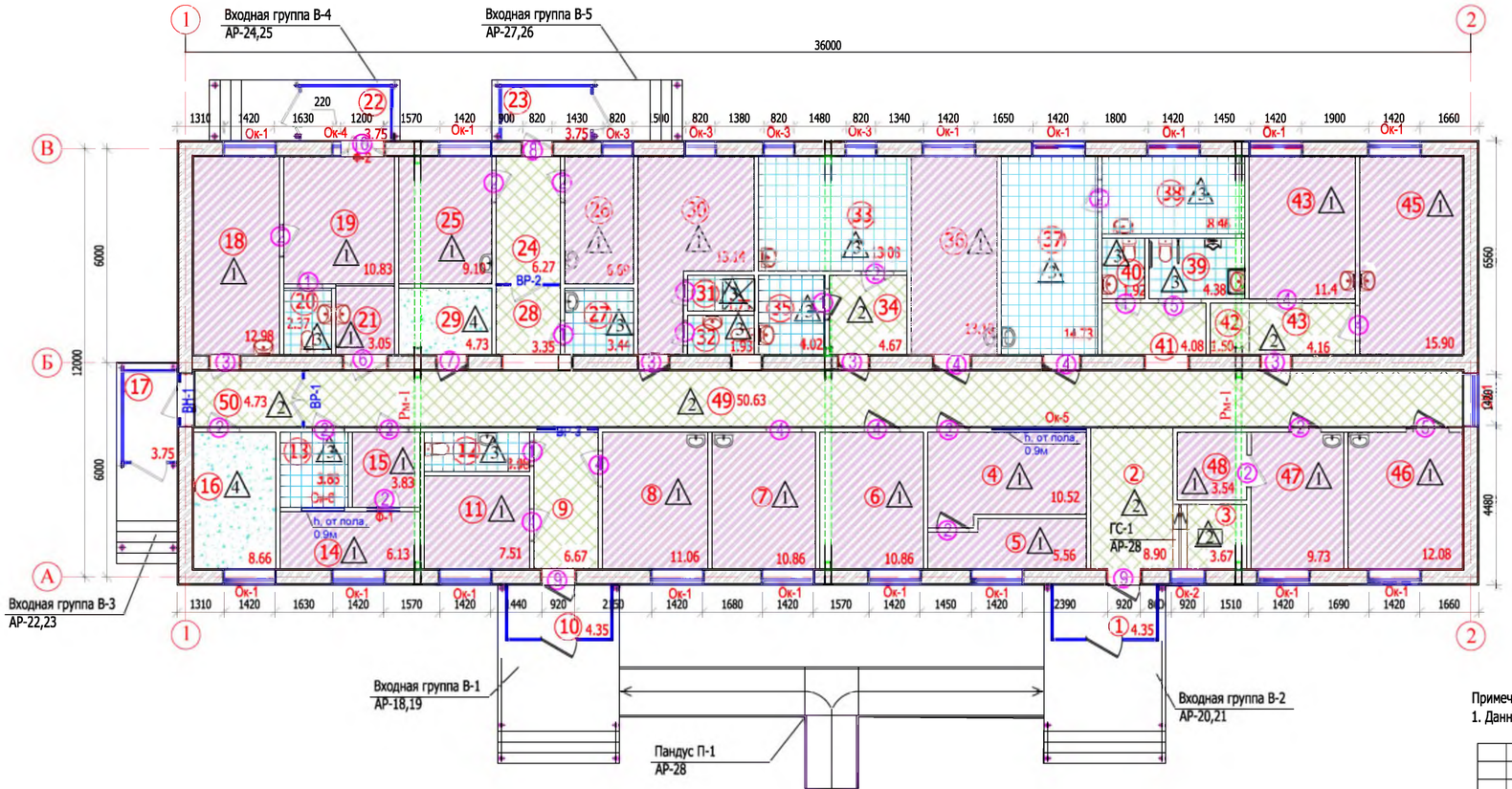

Условные обозначения:

- Тип пола по проекту
- Марка дверного проема
- Ок-2 Марка оконного проема
- Покрытие - линолеум (проектируемое)
- Покрытие - керамическая плитка (проектируемое)
- Покрытие пола - керамогранит (проектируемое)
- Покрытие пола -бетонное покрытие

Примечание:
1. Данный лист читать совместно с листами АР-30,31,32,37.

Изм.	Кол.уч.	Лист	№ док.	Подп.	Дата	535-АР		
						Капитальный ремонт врачебной амбулатории в с. Кальпе Каратальского района области Жетісу		
ГИП		Рукосуева			04.23	Врачебная амбулатория	Стадия: РП	Лист: 10 / Листов:
Разработал		Неласых			04.23			
Проверил		Рукосуева			04.23			
Норм.контроль		Неласых			04.23	Маркировочный план полов, витражей, оконных и дверных проёмов на отм. ±0.000. М1:00.	ТОО "АРС ЛТД" ГСЛ № 14012920 г. Талдыкорган	

Взам. инв. № | Подп. и дата | Инв. № подл.

Формат А3+А4

Спецификация элементов заполнения оконных проемов.

Поз.	Обозначение	Наименование	Количество по фасадам				Все-го	Примеч.
			1-2	2-1	А-В	В-А		
ОК-1	ГОСТ 30674-99	ОД ОСП Г1 1800(h)-1420(Стеклопакет СПО4М1-16-4М1К4 МЭ ГОСТ 30733-2000)	9	7	-	1	17	44.20 м²
	ГОСТ 30673-99	ПД-1 1620х400х30	9	7	-	1	17	27.54 м.п.
	ГОСТ 6613-86	москитная сетка, 0.90м²	9	7	-	1	17	15.30 м²
ОК-2	ГОСТ 30674-99	ОД ОСП Г1 1800(h)-920(Стеклопакет СПО4М1-16-4М1К4 МЭ ГОСТ 30733-2000)	1	-	-	-	1	1.70 м²
	ГОСТ 30673-99	ПД-1120х400х30	1	-	-	-	1	1.12 м.п.
	ГОСТ 6613-86	москитная сетка, 1.10м²	1	-	-	-	1	1.10 м²
ОК-3	ГОСТ 30674-99	ОД ОСП Г1 1800(h)-820(Стеклопакет СПО4М1-16-4М1К4 МЭ ГОСТ 30733-2000)	-	4	-	4	4	6.00 м²
	ГОСТ 30673-99	ПД-1 1020х400х30	-	4	-	4	4	4.08 м.п.
		москитная сетка, 0.10м²	-	4	-	4	4	0.40 м²
ОК-4	ГОСТ 30674-99	ОД ОСП Г1 1800(h)-220(Стеклопакет СПО4М1-16-4М1К4 МЭ ГОСТ 30733-2000)	-	1	-	-	1	0.40 м²
	ГОСТ 30673-99	ПД-1 420х400х30	-	1	-	-	1	0.42 м.п.
	Окно внутренние							
ОК-5	ГОСТ 30674-99	ОД ОСП Г1 1800(h)-2660(Стеклопакет СПО4М1-16-4М1К4 МЭ ГОСТ 30733-2000)					1	4.80 м²
	ГОСТ 30673-99	ПД-1 2660х400х30					1	2.66 м.п
ОК-6	ГОСТ 30674-99	ОД ОСП Г1 900(h)-1200(Стеклопакет СПО4М1-16-4М1К4 МЭ ГОСТ 30733-2000)					1	2.88 м²
	ГОСТ 30673-99	ПД-1 1200х200х30					1	1.6 м.п
	Фрамуги							
Ф-1	ГОСТ 30674-99	ОП В2 900-600(п) (ГОСТ 111-90 (СТ СЭВ 5447-85))					1	0.60 м²
Ф-2	ГОСТ 30674-99	ОП В2 1200-500(h) (ГОСТ 111-90 (СТ СЭВ 5447-85))	-	1	-	-	1	1.62 м²

ОК-1
Площадь 1 эл-та - 2.6 м²
Площадь остекления 1 эл-та - 2.00 м²

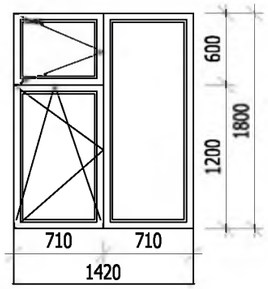

ОК-2
Площадь 1 эл-та - 1.70 м²
Площадь остекления 1 эл-та - 1.30 м²

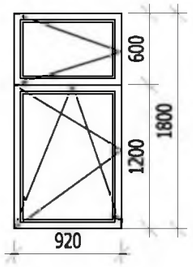

ОК-3
Площадь 1 эл-та - 1.50 м²
Площадь остекления 1 эл-та - 1.20 м²

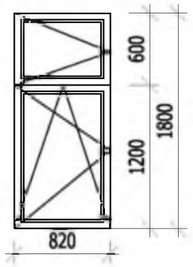

ОК-4
Площадь 1 эл-та - 0.40 м²
Площадь остекления 1 эл-та - 0.30 м²

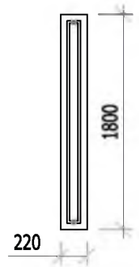

ОК-5(внутреннее)
Площадь 1 эл-та - 4.80 м²
Площадь остекления 1 эл-та - 3.70 м²

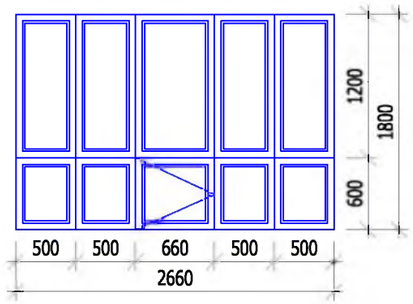

ОК-6(внутреннее)
Площадь 1 эл-та - 1.08 м²
Площадь остекления 1 эл-та - 0.84 м²

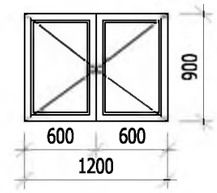

Ф-1(внутренняя)
Площадь 1 эл-та - 0.54 м²
Площадь остекления 1 эл-та - 0.42 м²

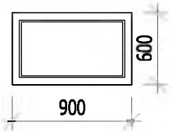

Ф-2(наружная)
Площадь 1 эл-та - 0.60 м²
Площадь остекления 1 эл-та - 0.50 м²

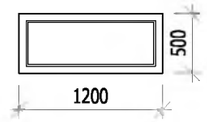

Установка оконного блока в наружной стене.

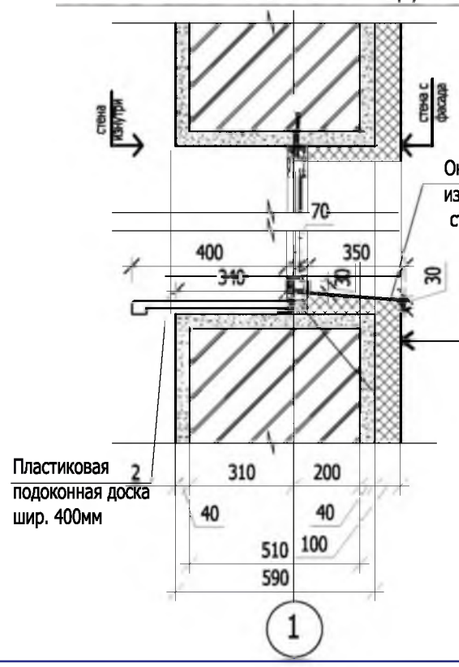

Оконные отливы из оцинкованной стали

Пластиковая подоконная доска шир. 400мм

Фасадные кассеты со скрытым креплением МП 2005,t=1.2 мм, Металл Профиль, ПВДФ матовый

Утеплитель -плиты теплоизоляционные базальтовые ГОСТ 9573-2012 П-150 δ-100мм -100мм

Стена - керамический кирпич ГОСТ 530-2012 -510мм

Однослойная штукатурка толщиной 15мм на ц/п растворе М100 *ГОСТ 33083-2014*,

Выравнивание сухими смесями ГОСТ 1357-2007 -2мм,

Окрас за 2 раза водно-дисперсионной краской на основе сополимерной акриловой дисперсии,универсальной , матовой, моющейся для интерьерных работ марка ВД -АК-111 СТ РК ГОСТ Р52020-2007, цвет -белый

Примечание:

1. Данный лист читать совместно с листами АР-6,7,10.
2. Чертежи выдаются в качестве задания для дальнейшей деталировочной разработки с учётом технологии изготовителя.
3. При изготовлении оконных блоков размеры проёмов уточнить по месту.Оконные блоки заказать только после контрольных замеров по завершению строительно-монтажных работ. Толщина ПВХ профиля 70мм.
4. В конструкциях стеклопакетов окон применить стекла с низкоэмиссионным теплоотражающим покрытием.
5.Показанные на чертеже створки окон выполнить с одинарным и двойным открыванием (створчатым и фрамужным).
6. Отделка внутренних откосов - однослойная штукатурка толщиной 15мм на ц/п растворе М100 ГОСТ 33083-2014,выравнивание сухими смесями ГОСТ 1357-2007 -2мм,окрас за 2 раза водно-дисперсионной краской на основе сополимерной акриловой дисперсии,универсальной ,матовой, моющейся для интерьерных работ марка ВД -АК-111 СТ РК ГОСТ Р52020-2007, цвет -белый по праймеру за 2 раза-33.70м²

Кол.уч.	Лист	№ док.	Подп.	Дата	535-АР		
					Капитальный ремонт врачебной амбулатории в с. Кальпе Каратальского района области Жетісу		
ГИП	Рукосуева			04.23	Врачебная амбулатория	Стадия	Лист	Листов
Разработал	Неласых			04.23		РП	11	
Проверил	Рукосуева			04.23				
Норм.контроль	Неласых			04.23	Спецификация элементов заполнения оконных проемов.	ТОО "АРС ЛТД" ГСЛ № 14012920 г. Талдыкорган		

Взам. инв. N | Подпись и дата | Инв. N подл.

Формат А3

Спецификация элементов заполнения витражей

ВР-1
Площадь 1 витража - 4.32 м²
Площадь остекления 1 витража - 3.32 м²

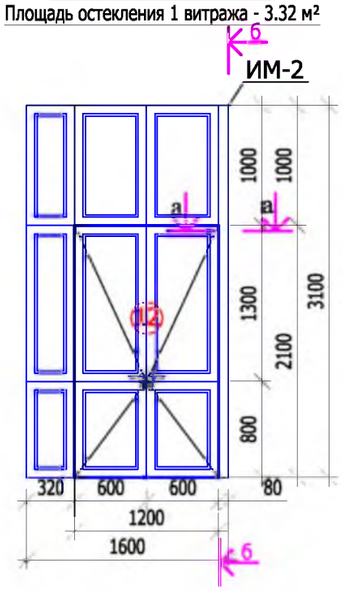

ВР-2
Площадь 1 витража - 7.37 м²
Площадь остекления 1 витража - 5.76 м²

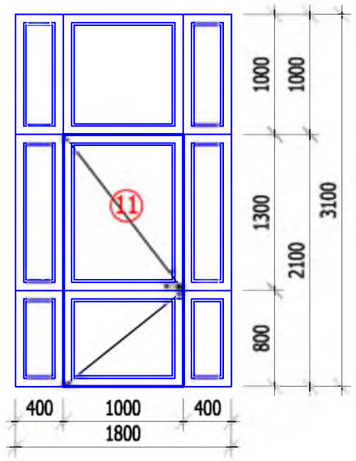

ВР-3
Площадь 1 витража - 7.37 м²
Площадь остекления 1 витража - 5.76 м²

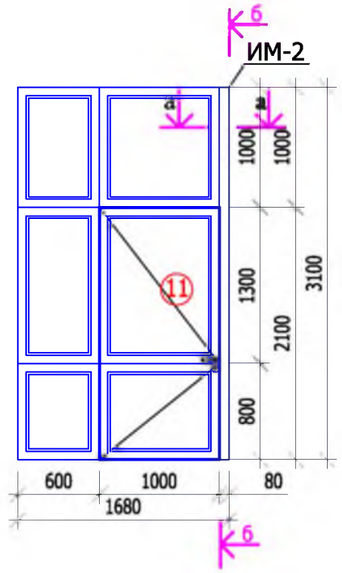

ВН-1
Площадь 1 витража - 4.05 м²
Площадь остекления 1 витража - 3.16 м²

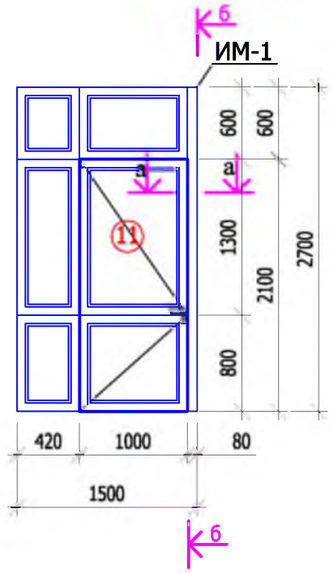

Изделие металлическое ИМ-1

6 - 6

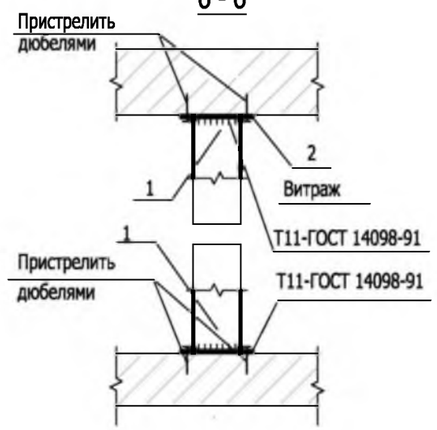

а - а

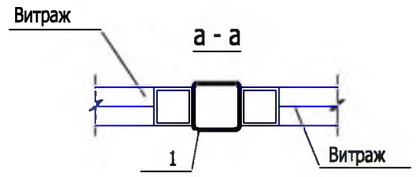

Спецификация элементов витражей(ИМ-1,ИМ-2)

Поз.	Обозначение	Наименование	Кол.	Масса ед.,кг.	Примеч.
		ВН- 1	1		26.04
		Изделие металлическое ИМ-1			26.04
1	ГОСТ 30245-2003	Профиль 80х4, L=2700	1	24,89	24,89
2	ГОСТ 19903-91	-5х120, L=120	2	0.57	1.14
		ВР- 1,ВР-3	2		59.44
		Изделие металлическое ИМ-2			29,72
1	ГОСТ 30245-2003	Профиль 80х4, L=3100	1	28,58	28,58
2	ГОСТ 19903-91	-5х120, L=120	2	0.57	1.14

Примечание:
1. Данный лист читать совместно с листами АР-30,31,32,37.

Взам. инв. №
Подп. и дата
Инв. № подл.

Изм.	Кол.уч.	Лист	№ док.	Подп.	Дата
ГИП		Рукосуева			04.23
Разработал		Неласых			04.23
Проверил		Рукосуева			04.23
Норм.контроль		Неласых			04.23

535-АР

Капитальный ремонт врачебной амбулатории в с. Кальпе Каратальского района области Жетісу

Врачебная амбулатория

Стадия	Лист	Листов
РП	12	

Схемы витражей

ТОО "АРС ЛТД"
ГСЛ № 14012920
г. Талдыкорган

Формат А3

Спецификация элементов заполнения проемов витражей.

Марка по проекту	Наименование изделия	Размеры: Ширина (мм)	Размеры: Длина (мм)	Размеры: Высота (мм)	Ед. измерения	Количество всего	Примечание.
1	2	3	4	5	6		10
Наружные витражи							
ВН-1	Витраж из алюминиевого профиля, с одной одностворчатой дверью (1000х2100 (S=2.1м²)	-	1500	2700	шт.	1	2700(h)-1600 (наружный витраж из алюминиевого профиля толщиной 55мм ГОСТ 25116-82,стандартного цвета с заполнением однокамерным стеклопакетом из закаленного стекла ГОСТ 30698-2014 с твердым низкоэмиссионным покрытием ГОСТ 30733-2014)
Внутренние витражи							
ВР-1	Витраж из алюминиевого профиля с одной двухстворчатой дверью (1200х2100 (S=2.56м²)	-	1600	3100	шт.	1	3100(h)-1600 (внутренний витраж из алюминиевого профиля толщиной 48мм ГОСТ 25116-82,стандартного цвета с заполнением однокамерным стеклопакетом из закаленного стекла ГОСТ 30698),EIW-45
ВР-2	Витраж из алюминиевого профиля с одной одностворчатой дверью (1000х2100 (S=2.1м²)		1800	3100	шт.	1	3100(h)-1800 (внутренний витраж из алюминиевого профиля толщиной 48мм ГОСТ 25116-82,стандартного цвета с заполнением однокамерным стеклопакетом из закаленного стекла ГОСТ 30698),EIW-45
ВР-3	Витраж из алюминиевого профиля с одной одностворчатой дверью (2100х900 (S=1.89м²)		1680	3100	шт.	1	3100(h)-1600 (внутренний витраж из алюминиевого профиля толщиной 48мм ГОСТ 25116-82,стандартного цвета с заполнением однокамерным стеклопакетом из закаленного стекла ГОСТ 30698),EIW-45

Примечание:

1. Данный лист читать совместно с листом маркировочного плана на отм.±0.000.
2. Витражи Вн-1,ВР-1,ВР-2,ВР-3, - тип "Противопожарная перегородка EIW-45 (предел огнестойкости 60 мин)"согласно испытаниям произведенным по ГОСТ 22233-2001,
3.Стеклянные противопожарные дверные блоки должны соответствовать тем же требованиям, что и остальные огнестойкие конструкции. К монтажу изделий допускаются организации, имеющие лицензию на данный вид работ.

Кроме того, к дверям в обязательном порядке прилагается сертификат соответствия нормам пожарной безопасности.

Толщина, вес и цена остекленных более 25 % противопожарных дверей

Предел огнестойкости	Толщина в мм.	Вес в кг./кв. метр
EIW 60	22-27 мм.	65 кг.

Фурнитура

Комплектация стеклянных противопожарных дверей предусматривает наличие таких комплектующих:

огнестойкие замки и ручки;

доводчики;

регуляторы для двустворчатых дверей;

53308-2009.

Стеклянные противопожарные дверные блоки ,витражи соответствуют требованиям Технического регламента №439 от 23.062017 (прил.19,таблица 1,2).

4.Дверные блоки заказывать после окончания черновых работ, сделав предварительные контрольные замеры.

Размеры переплётов и узлы крепления уточняет фирма-изготовитель в процессе строительства.

5.Для остекления дверей применить оконное стекло толщиной 4-5мм по ГОСТ 111-2001.

11

Площадь двери - 2.1м²

Площадь остекления двери- 1.64 м²

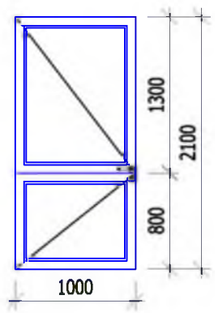

12

Площадь двери - 2.52 м²

Площадь остекления двери- 1.96 м²

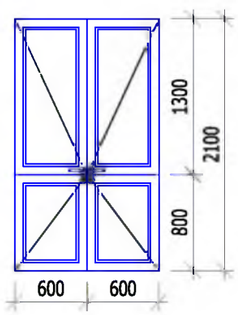

Спецификация элементов заполнения дверных проемов витражей

Поз.	Обозначение	Наименование		Примечание
1	2	3	4	5
1	ГОСТ 23747-2015 "Блоки дверые из алюминиевых сплавов"	Дверной блок ДАВ О П Бпр Р2100х1000 ГОСТ 237472015 Стеклопакет СПО 4М1-16-4М1 ГОСТ 30826 (стекло огнестойкое, (предел огнестойкости EIW-60)	3	Дверной блок из алюминиевого профиля, остекленный, однопольный, правого исполнения, без порога, распашной ,с притворм
2	ГОСТ 23747-2015 "Блоки дверые из алюминиевых сплавов"	Дверной блок ДАВ О Бпр Р2100х1200 ГОСТ 237472015 Стеклопакет СПО 4М1-16-4М1 ГОСТ 30826 (стекло огнестойкое, (предел огнестойкости EIW-60)	1	Дверной блок из алюминиевого профиля, остекленный, двупольный, без порога, распашной ,с притворм

Взам. инв. №

Подп. и дата

Инв. № подл.

Изм.	Кол.уч.	Лист	№ док.	Подп.	Дата
ГИП		Рукосуева			04.23
Разработал		Неласых			04.23
Проверил		Рукосуева			04.23
Норм.контроль		Неласых			04.23

535-АР

Капитальный ремонт врачебной амбулатории в с. Кальпе Каратальского района области Жетісу

Врачебная амбулатория

Стадия	Лист	Листов
РП	13	

Спецификация витражей
Спецификация элементов заполнения дверных проемов витражей

ТОО "АРС ЛТД"
ГСЛ № 14012920
г. Талдыкорган

Формат А3

Спецификация элементов заполнения дверных проемов

Поз.	Обозначение	Наименование	Кол-тво	Примечание
1	2	3	4	5
		Дверной блок деревянный (внутренний)		
1	ГОСТ 6629-88 "Двери деревянные внутренние для жилых и общественных зданий"	Дверной блок ДГ21-700л	7	Дверь -внутренняя,глухая однопольная, без порога,деревянная, петли накладные подшипниковые по 2шт., ручки нажимные
2		Дверной блок ДГ21-900л	14	
3		Дверной блок ДГ21-820л	4	
4		Дверной блок ДГ21-10л	8	
5		Дверной блок ДГ21-12	2	Дверь -внутренняя,глухая двупольная, без порога,деревянная,петли накладные подшипниковые по 2шт.,ручки нажимные
6	ГОСТ25116-82	Дверной блок ДО 21-12П	1	Дверь -внутренняя, двупольная, без порога, из алюминиевых профилей,толщ.48мм,с глухим заполнением нижней части,с заполнением верхней части однокамерным стеклопакетом из закаленного стекла
7	" ГОСТ 57327-2016 Двери металлические противопожарные"	Дверной блок ДГ21-820 ДПС 01 2100-820 л EI60	1	Дверь внутренняя, однопольная, металлическая,противопожарная, ручки нажимные с П-образной коробкой без порога,с притвором
		Дверной блок металлический (наружный)		
8	ГОСТ 31173-2003 "Блоки дверные стальные"	Дверной блок ДНГ 21-820	1	Дверь - наружная, глухая, однопольная, металлическая, утепленная, с порогом, с уплотнением в притворе, приспособление для самозакрывания (доводчик), врезной замок(не менее 3 класс по ГОСТ 5089) с цилиндровым механизмом, петли накладные подшипниковые по 2шт на каждое полотно, ручки нажимные, врезные шпингалеты на пассивном полотне
9	ГОСТ 23747-2015	Дверной блок ДНО 21-920П	2	Блок дверной наружный однопольный из алюминиевых профилей толщиной 62 мм стандартного цвета, с глухим заполнением нижней части, с заполнением верхней части однокамерным стеклопакетом
10	ГОСТ 23747-2015	Дверной блок ДНО 21-1200	1	Блок дверной наружный двупольный из алюминиевых профилей толщиной 62 мм стандартного цвета, с глухим заполнением нижней части, с заполнением верхней части однокамерным стеклопакетом

Схемы внутренних и наружных дверных блоков

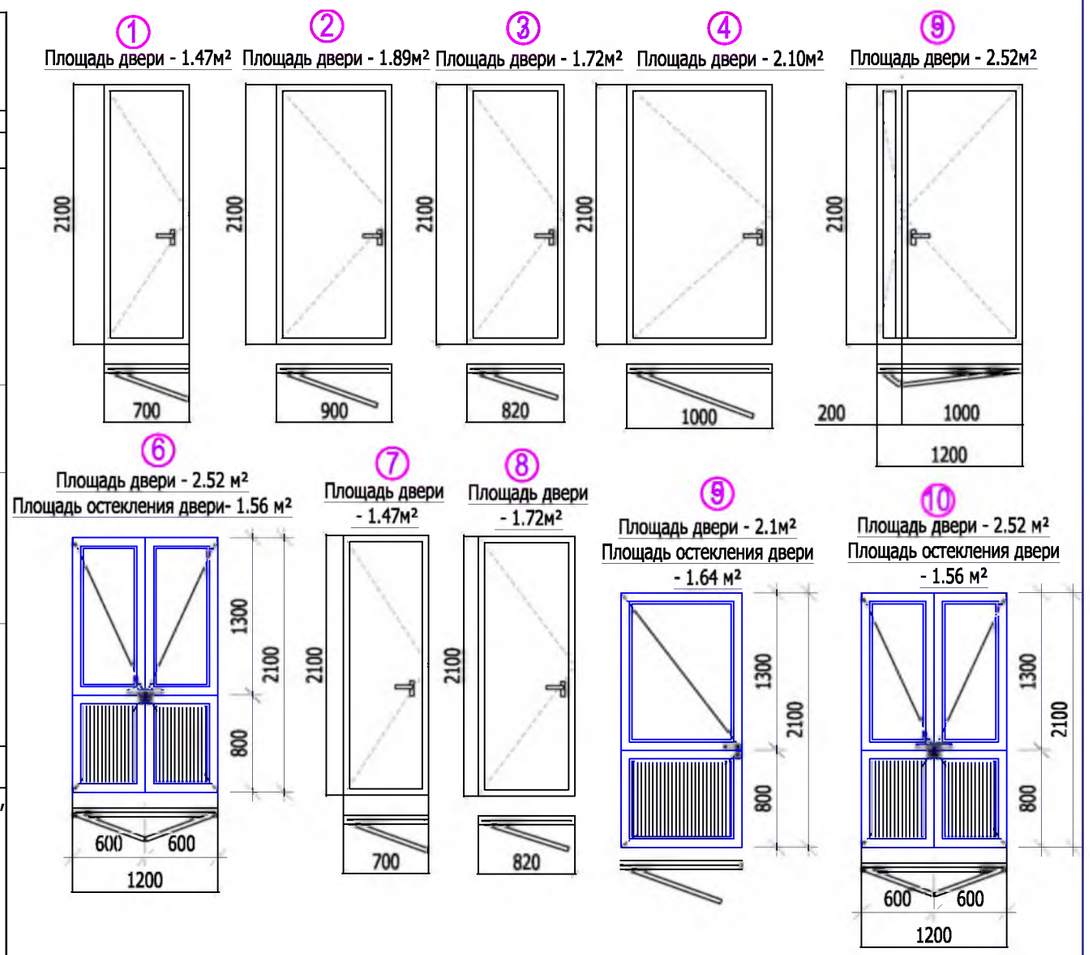

1. Данный лист читать совместно с листом маркировочного плана на отм.±0.000.
2.При изготовлении дверных блоков размеры и количество проёмов уточнить по месту.
3.Противопожарная металлическая дверь поз.5 выполнена
по серии 1.236-5, вып 3, с пределом огнестойкости не мение Е1 30,класс огнестойкости-I
марка ДП3.07.00.00.00 МЧ (см. Типовые конструкции и детали зданий и сооружений
СЕРИЯ 1.236.5 "Противопожарные двери общественных зданий") согласно СП РК 3.02-107-2014. п. 4.2.1.19и п.4.2.1.71
4. Дверные блоки необходимо укомплектовать замками не ниже III класса по ГОСТ 5089. Замки должны соответствовать требованиям ГОСТ 538 и ГОСТ 5089. Количество замков ЗВ7 - 45шт.
5.Для дверей (700х2100(7шт.);820х2100(5шт.);900х2100(14шт.);920х2100(2шт.);1000х2100(8шт.); 1200х2100(3шт.))предусмотреть наличники дверные ГОСТ 8242-88.Расход -209.58 м.п..

Взам. инв. №

Подпись и дата

Инв. № подл.

Изм.	Кол.уч	Лист	Nдок.	Подпись	Дата
ГИП		Рукосуева			04.23
Разработал		Неласых			04.23
Проверил		Рукосуева			04.23
Норм.контроль		Неласых			04.23

535-АР

Капитальный ремонт врачебной амбулатории в с. Кальпе Каратальского района области Жетісу

Врачебная амбулатория

Стадия	Лист	Листов
РП	14	

Спецификация элементов заполнения дверных проемов

ТОО "АРС ЛТД"
ГСЛ № 14012920
г. Талдыкорган

Формат А3

Экспликация полов на отм.±0.000

Наименование или номер помещения	Тип пола	Схема пола	Элементы пола и их толщина	Площадь м^2
4,5,6,7,8,11,14, 15,18,19,21,25, 26,30,36,44,45, 47,48	1	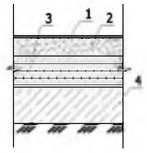	1. Покрытие -коммерческий гомогенный линолеум класс 33 по прослойке клея ГОСТ 7251-2016 -3мм 2. Стяжка из цементно- песчаного раствора М150 ГОСТ 28013-98 - 30мм 3. Теплоизоляционный слой -легкий бетон ГОСТ 25820-2014 - 70мм 4. Подстилающий слой из бетона В15 -80мм. Уплотненный щебнем грунт	178.26
			Плинтус -пластиковый из ПВХ ГОСТ 19111-2001 ,h=60мм(м/п.)	188.95
2,3,9,24,28,34, 41,42,43,49,50	2	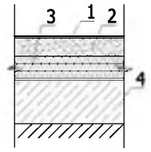	1. Покрытие -керамогранитная плитка неглазурованная ПНГ400х400х8 СТ РК 1954-2017 по прослойке клея -10мм 2. Стяжка из цементно- песчаного раствора М150 -15мм 3. Теплоизоляционный слой -керамзитобетон марки В7.5 - 25мм 4. Подстилающий слой из бетона марки В7.5 - 80мм. 5. Утрамбованный щебнем грунт основания	98.04
			Плинтус -керамогранитная плитка СТ РК 1954-2017, h=60мм(м/п)	102.94
12,13,20,27,31, 32,33,35,39,37, 38,40,46	3	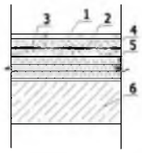	Покрытие -керамическая плитка неглазурованная ПНГ400х400х8 ГОСТ 6787-2001 по прослойке клея -10мм Стяжка из цементно- песчаного раствора М150 -15мм Гидроизоляция-2 слой изола ГОСТ10296-79 на битумной мастике БК-100,ГОСТ-2889-80-3мм 4. Стяжка из цементно- песчаного раствора М150 -15мм 3. Теплоизоляционный слой -керамзитобетон марки В7.5 - 25мм 4. Подстилающий слой из бетона марки В7.5 - 80мм. 5. Утрамбованный щебнем грунт основания	75.07
			Плинтус -керамическая плитка ГОСТ 6787-2001, h=60мм(м/п)	79.49
16,29	4	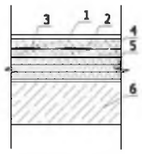	1. Покрытие - бетон кл.В20 ГОСТ 26633-2015 - 20мм 2. Гидроизоляция 2 слоя гидростеклоизола ГОСТ 30547-97 3. Подстилающий слой из бетона кл. В 7,5 ГОСТ 26633-2015 -100мм 4.Утрамбованный щебнем грунт основания	13.39
			Плинтус -цементный, h=60мм(м/п)	14.05

Примечание;

1. Устройство полов производить только после завершения всех монтажных работ по проводке коммуникаций (сантехнических, электроосветительных работ слаботочного хозяйства, а также установки закладных деталей под оборудование технологического, бытового и другого назначения).
2. При устройстве полов надлежит соблюдать требования производства работ и правила техники безопасности согласно СН РК 3.02-36-2012 и СП РК 3.02-136-2012.
3. В местах примыкания полов к стенам помещений выполнить плинтусы. Гидроизоляцию завести на 300 мм на стену.
6.Данный лист см. совместно с листом АР - 10.

Взам. инв. N | Подпись и дата | Инв. N подл.

Изм.	Кол.уч.	Лист	№ док.	Подп.	Дата
ГИП		Рукосуева			04.23
Разработал		Неласых			04.23
Проверил		Рукосуева			04.23
Норм.контроль		Неласых			04.23

535-АР

Капитальный ремонт врачебной амбулатории в с. Кальпе Каратальского района области Жетісу

Врачебная амбулатория

Стадия	Лист	Листов
РП	15	

Экспликация полов.

ТОО "АРС ЛТД"
ГСЛ № 14012920
г. Талдыкорган

Формат А3

План чердака.М1:100

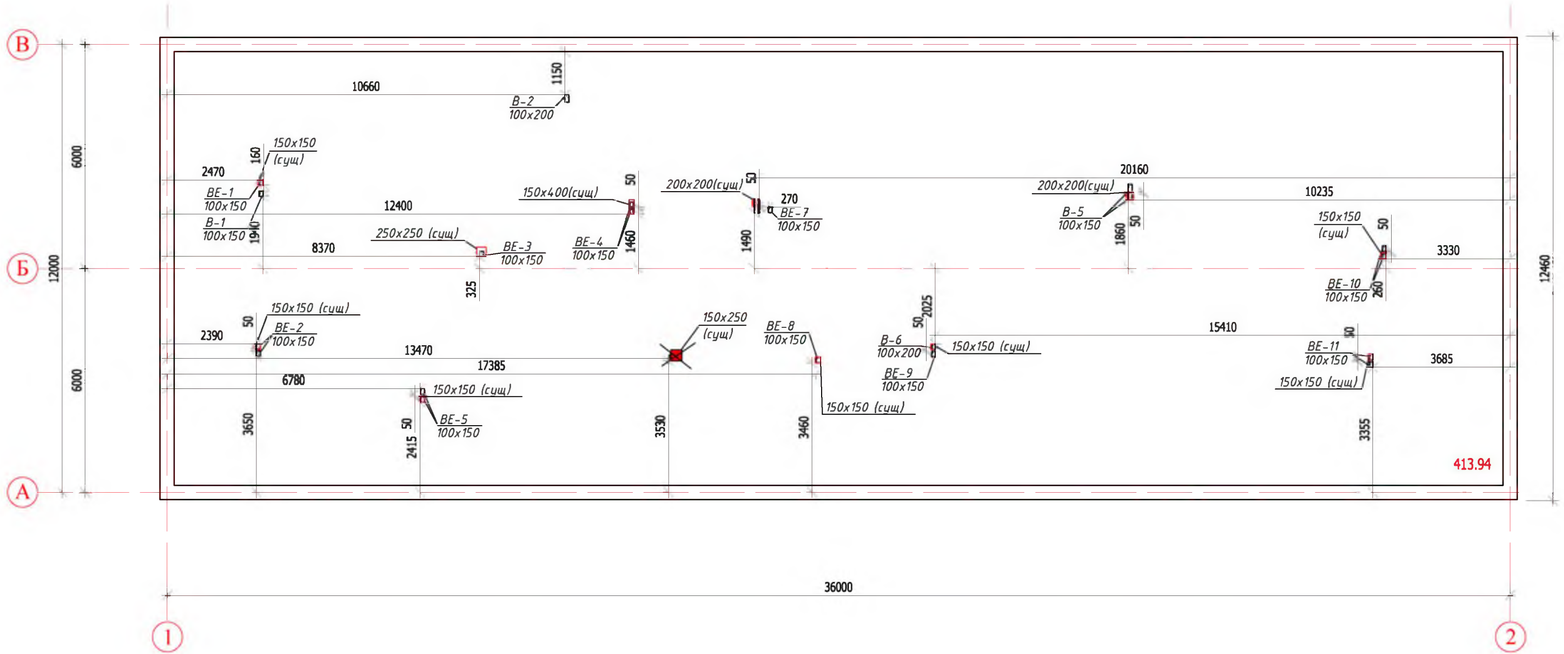

Примечание:

1. Данный лист читать совместно с листом ОВ-7.

Спецификация расхода материалов для чердака

Марка Поз.	Обозначение	Наименование	Кол-во	Масса ед. кг.	Примеч.
1		Гидроизоляционная пленка, м²	413,94м²		
2		Стяжка цем- песч. р-р М150, б=20мм, м²	413,94м²		8,30м³
3	ГОСТ 9573-2012	Мин.плита ПЖ-140 на базальтовой основе g_v=140кг/м³- 150мм б-200 мм, м²	413,94м²		
4		Пароизоляционная пленка, м²	413,94м²		
5	ГОСТ 10923-93	Рубероид, м²	413,94м²		

Изм.	Кол.уч.	Лист	№ док.	Подп.	Дата
ГИП		Рукосуева			04.23
Разработал		Неласых			04.23
Проверил		Рукосуева			04.23
Норм.контроль		Неласых			04.23

535-АР

Капитальный ремонт врачебной амбулатории в с. Кальпе Каратальского района области Жетісу

Врачебная амбулатория

Стадия	Лист	Листов
РП	16	

План чердака

ТОО "АРС ЛТД"
ГСЛ № 14012920
г. Талдыкорган

Формат А3+А4

Инв. N подл.	Подпись и дата	Взам. инв. N

План кровли

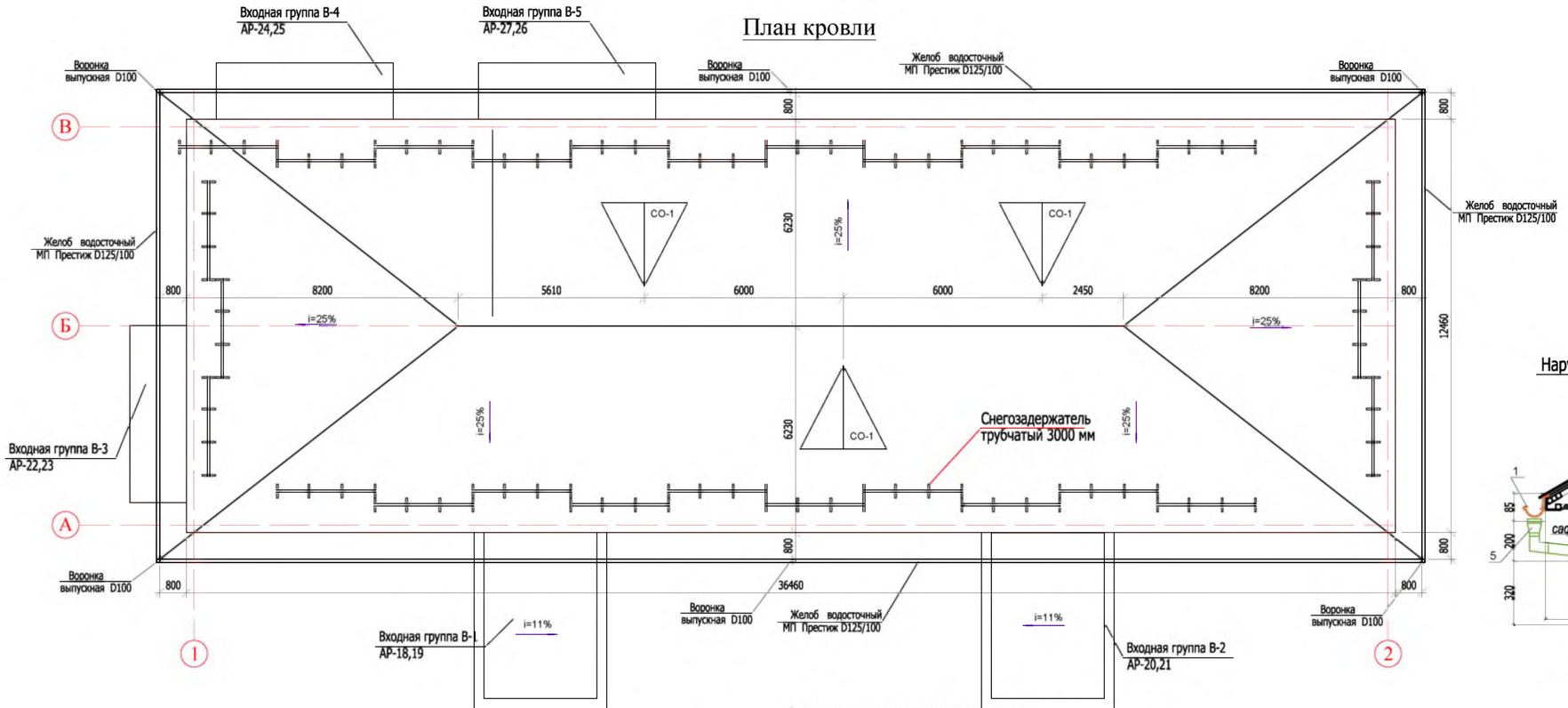

Наружный водоотвод.

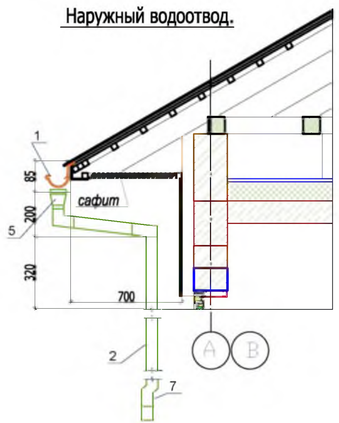

Расход материалов на организованный водосток .

Поз. №	Обозначение	Наименование	Кол-во	Ед.изм	Примечание
1		Желоб водосточный металлический оцинкованная с полимерным покрытием Ф125мм	105.50	п.м	
2		Труба водосточная металлическая оцинкованная с полимерным покрытием круглого сечения Ф100мм	3.0	п.м	(6 шт.)
3		Держатель желоба водосточного круглого сечения, металлический ,оцинкованный с полимерным покрытием Ф125мм,шаг600мм	176	шт	
4		Держатель трубы водосточной круглого сечения, металлический ,оцинкованный с полимерным покрытием Ф100мм,шаг600мм	5	шт	
5		Воронка выпускная металлическая ,оцинкованная с полимерным покрытием круглого сечения, Ф100мм	6	шт	
6		Колено стока	6	шт	

Примечание:
1. Данный лист читать совместно с листом АР-5,6,7
2. Количество снегозадержателей трубчатых (l=3000мм)-26шт.

Кол.уч.	Лист	№ док.	Подп.	Дата
ГИП	Рукосуева			02.23
Разработал	Неласьк			02.23
Проверил	Рукосуева			02.23
Норм.контроля	Неласьк			02.23

Капитальный ремонт врачебной амбулатории в с. Кальпе Каратальского района области Жетісу

Врачебная амбулатория

План кровли

Стадия	Лист	Листов
РП	18	

ТОО "АРС ЛТД"
ГСЛ № 14012920
г. Талдыкорган

Формат А3+А4

Инв. N подл. | Подпись и дата | Взам. инв. N

Входная группа В-1. Вид А

Входная группа В-1. Вид Б

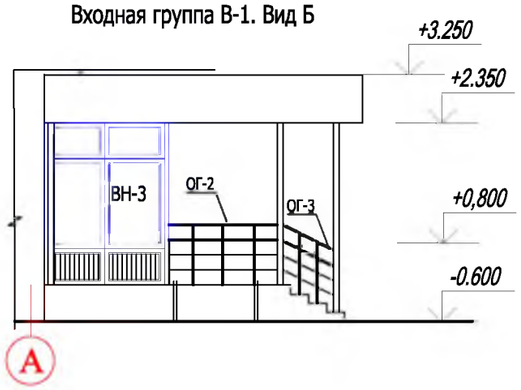

Входная группа В-1. Крыльцо Кр-1.План.

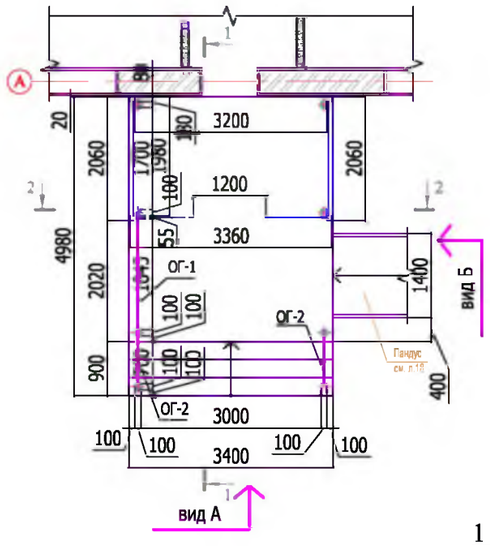

Входная группа В-1. Крыльцо Кр-1.
План кровли.

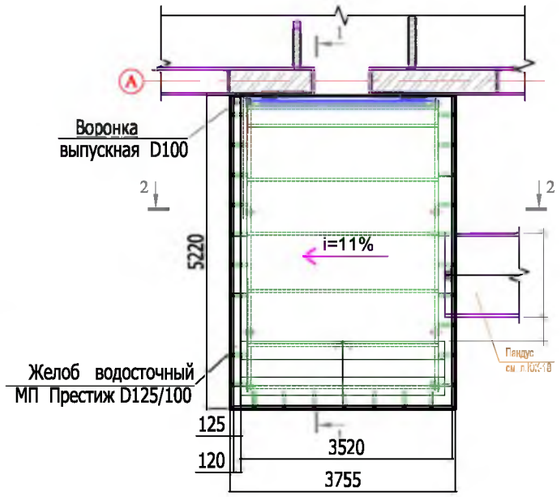

1 - 1

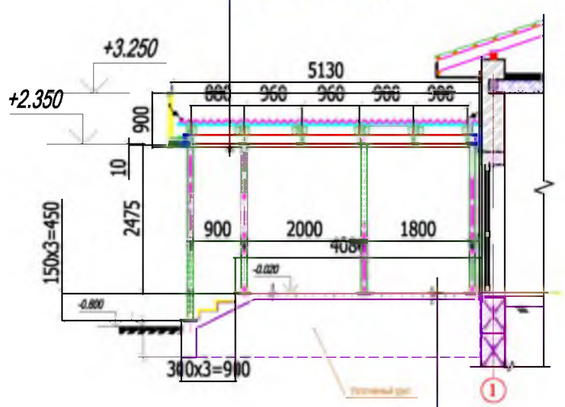

Профнастил НС 44-1000-0.7,ГОСТ 24045-2016(см.раздел КЖ.)
Металлическая конструкция козырька(см.раздел КЖ.)
Подшивной потолок - металлосайдинг
ГОСТ52146-2003 -0.5мм

- Плитка бетонная фигурная
ГОСТ 9480-2012 ,цвет серый -60мм
-Влагостойкий клей - 3мм
Стяжка-цем.песч. под плитку - 7мм
Бетон С12/15 с арм. сеткой С1 -100мм

2 - 2

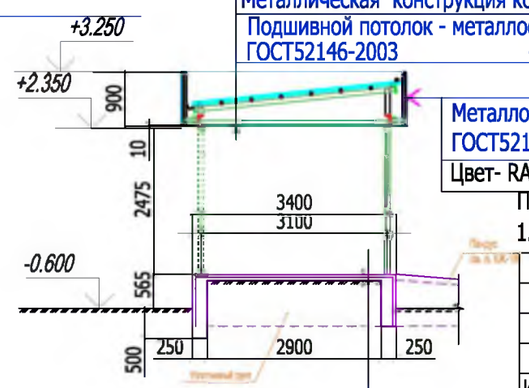

Профнастил НС 44-1000-0.7,ГОСТ 24045-2016(см КЖ-13.)
Металлическая конструкция козырька(см- КЖ-13.)
Подшивной потолок - металлосайдинг
ГОСТ52146-2003 -0.5мм

Металлосайдинг
ГОСТ52146-2003-0.5мм
Цвет- RAL 9003

- Плитка бетонная фигурная
ГОСТ 9480-2012 ,цвет серый -60мм
-Влагостойкий клей - 3мм
Стяжка-цем.песч. под плитку - 7мм
Бетон С12/15 с арм. сеткой С1 -100мм

Спецификация элементов входной группы В-1.

Марка, № поз.	Обозначение	Наименование	Кол. (шт.)	Масса, кг/м.	Примечание (ед. изм.)
		Крыльцо Кр-1, входной группы В-1			
1	ГОСТ 17608-17	Тротуарная рельефная плитка толщ. 60мм подступенки,ступени,площадка)	19.00	м²	
2	ГОСТ 6927-74	Плитка бетонная сплиттерная плитка - 50мм	5.42	м²	
		Ограждение Ог-1(1шт.)			
3		ограждение из нержавеющей стали, стойки и поручень Ø 51мм, высота - 1000мм	1.845	п.м	
		Ограждение Ог-2(2шт.)			
3		ограждение из нержавеющей стали, стойки и поручень Ø 51мм, высота - 1000мм	0.940	п.м	
		Козырек входной группы В-1			
5	ГОСТ 52146-2003	Подшивной потолок - металлический сайдинг RAL 9003	19.62	м²	
6	ГОСТ 14918-80*	Фартук из оцинкованной стали с полимерным покрытием, t=0,55-1,2мм , шир. 400 мм	8.57	п.м	3.43м²
7		Желоб водосточный металлический оцинкованная с полимерным покрытием Ф125мм	5.22	п.м	
8		Труба водосточная металлическая оцинкованная с полимерным покрытием круглого сечения Ф100мм	2.3	п.м	(1шт.)
9		Заглушка желоба водосточного круглого сечения, металлическая,оцинкованная с полимерным покрытием Ф125мм	2	шт	
10		Держатель желоба водосточного круглого сечения, металлический ,оцинкованный с полимерным покрытием Ф125мм,шаг600мм	9	шт	
11		Держатель трубы водосточной круглого сечения, металлический ,оцинкованный с полимерным покрытием Ф100мм,шаг600мм	4	шт	
12		Воронка выпускная металлическая ,оцинкованная с полимерным покрытием круглого сечения, Ф100мм	1	шт	
		Обшивка фронтона козырька входной группы В-1			
13	ГОСТ 52146-2003	Металлический сайдинг по металлическому каркасу RAL 5002	13.34	м²	

Ограждение из нержавеющей стали.(схема)

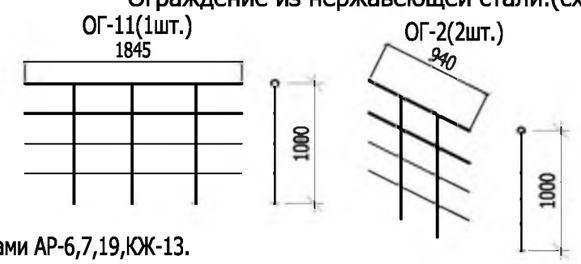

Примечание:
1. Данный лист читать совместно с листами АР-6,7,19,КЖ-13.

535-АР

Изм.	Кол.уч.	Лист	№ док.	Подп.	Дата
ГИП		Рукосуева			04.23
Разработал		Неласых			04.23
Проверил		Рукосуева			04.23
Норм.контроль		Неласых			04.23

Капитальный ремонт врачебной амбулатории в с. Кальпе Каратальского района области Жетісу

Врачебная амбулатория

Стадия	Лист	Листов
РП	18	

Входная группа В-1

ТОО "АРС ЛТД"
ГСЛ № 14012920
г. Талдыкорган

Взам. инв. №
Подп. и дата
Инв. № подл.

Формат А3

ВН-2
Площадь 1 витража - 9.10 м²
Площадь остекления 1 витража - 8.90 м²

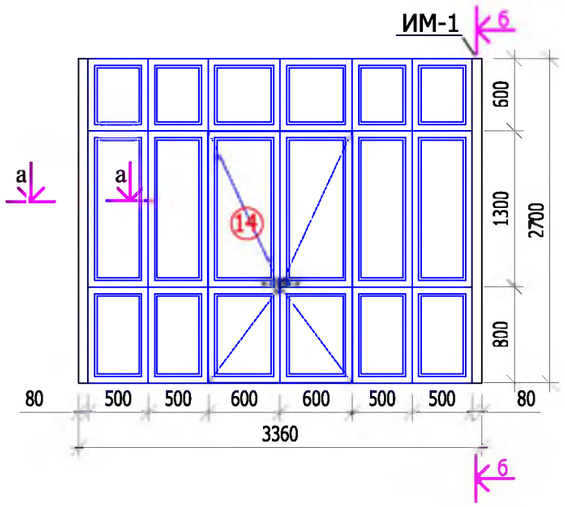

ВН-3
Площадь 1 витража - 5.60 м²
Площадь остекления 1 витража - 5.43м²

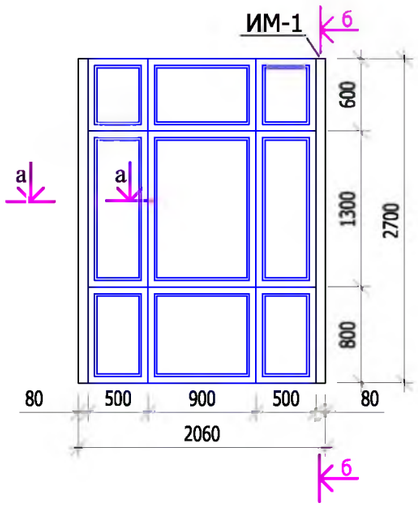

Изделие металлическое ИМ-1

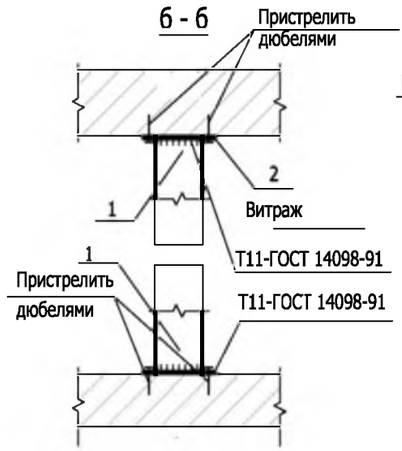

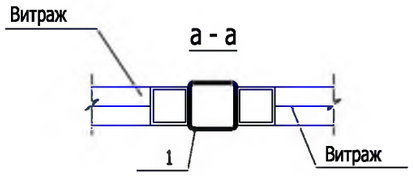

Спецификация элементов заполнения проемов (витражи входного узла В-1).

Марка по проекту	Наименование изделия	Размеры			Ед. измерения	Количество		Примечание
		Ширина (мм)	Длина (мм)	Высота (мм)		Входной узел В-2	всего	
1	2	3	4	5	6	7	8	9
Наружные витражи								
ВН-2	Витраж наружный из алюминиевого профиля с одностворчатой дверью (1200х1000)	-	3360	2700	шт.	1	1	2700(h)-3360 (наружный витраж из алюминиевого профиля толщиной 55мм ГОСТ 25116-82,стандартного цвета с заполнением однокамерным стеклопакетом из закаленного стекла ГОСТ 30698-2014 с твердым низкоэмиссионным покрытием ГОСТ 30733-2014) Комплект ручек, замок врезной,доводчик
ВН-3	Витраж наружный из алюминиевого профиля	-	2060	2700	шт.	2	2	2700(h)-2060 (наружный витраж из алюминиевого профиля толщиной 55мм ГОСТ 25116-82,стандартного цвета с заполнением однокамерным стеклопакетом из закаленного стекла ГОСТ 30698-2014 с твердым низкоэмиссионным покрытием ГОСТ 30733-2014)

Спецификация элементов заполнения дверных проемов витражей

Поз.	Обозначение	Наименование	Количество	Примечание
1	2	3	4	5
14	ГОСТ 23747-2015 "Блоки дверые из алюминиевых сплавов"	Дверной блок ДАВ О П Бпр Р2100х1200 ГОСТ 237472015 Стеклопакет СПО 4М1-16-4М1 ГОСТ 30826 (стекло огнестойкое, (предел огнестойкости EIW-60)	1	Дверной блок из алюминиевого профиля, остекленный, однопольный, правого исполнения, без порога, распашной ,с притворм

Примечание:
1. Данный лист читать совместно с листами АР-18.
2.Количество входных групп В-1 -1шт.

Спецификация элементов заполнения проемов (витражи входного узла В-1).

Поз.	Обозначение	Наименование	Кол.	Масса ед.,кг.	Примеч.
ВН - 1.1,(1 шт.)					
		Изделие металлическое ИМ-1	2		46,48
1	ГОСТ 30245-2003	Профиль 80х4, L=2400	2	22,10	44,20
2	ГОСТ 19903-91	-5х120, L=120	4	0.57	2,28

Взам. инв. №
Подп. и дата
Инв. № подл.

Изм.	Кол.уч.	Лист	№ док.	Подп.	Дата
ГИП		Рукосуева			04.23
Разработал		Неласых			04.23
Проверил		Рукосуева			04.23
Норм.контроль		Неласых			04.23

535-АР

Капитальный ремонт врачебной амбулатории в с. Кальпе Каратальского района области Жетісу

Врачебная амбулатория

Стадия	Лист	Листов
РП	19	

Входная группа В-1
Витражи наружные

ТОО "АРС ЛТД"
ГСЛ № 14012920
г. Талдыкорган

Формат А3

Входная группа В-2. Вид А

Входная группа В-2. Вид Б

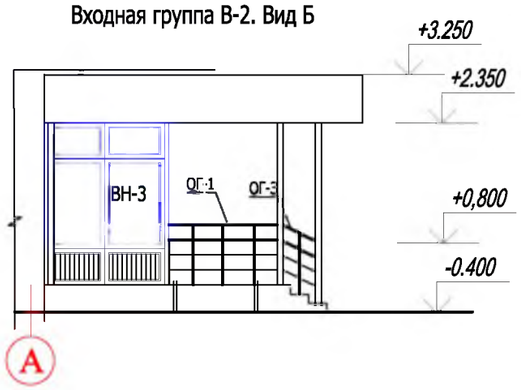

Входная группа В-2. Крыльцо Кр-2.План.

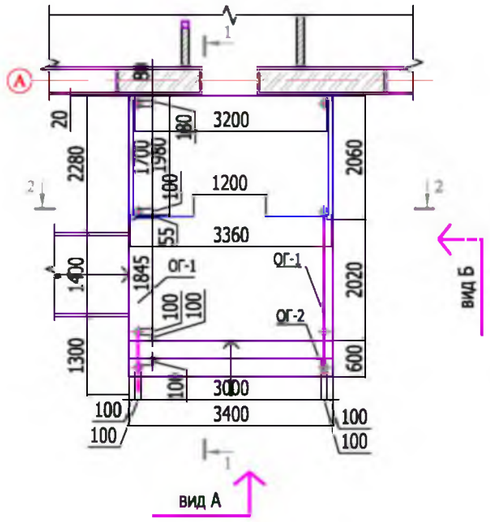

Входная группа В-2. Крыльцо Кр-2.
План кровли.

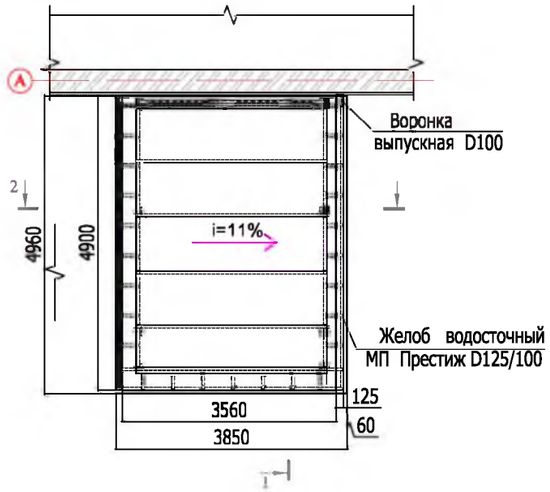

1 - 1

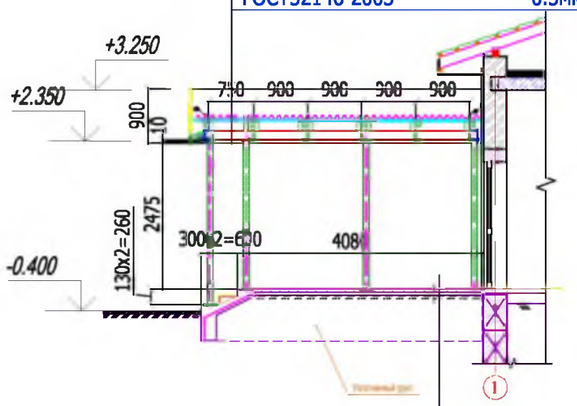

2 - 2

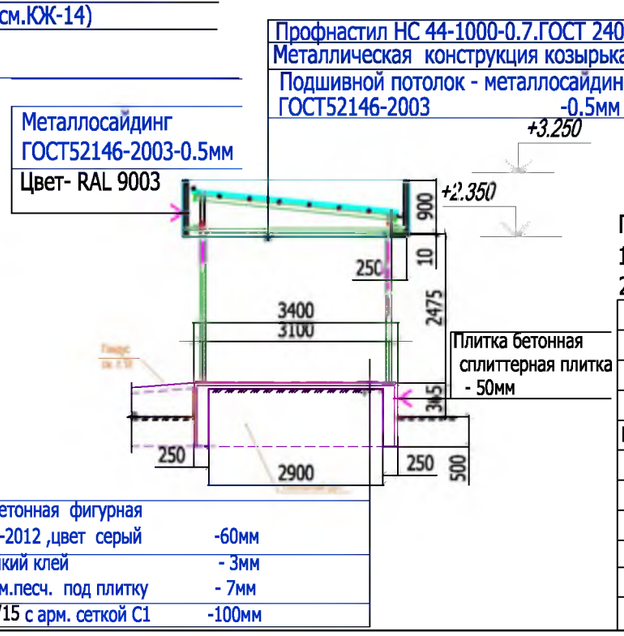

Спецификация элементов входной группы В-2.

Марка, № поз.	Обозначение	Наименование	Кол. (шт.)	Масса, кг/м.	Примечание (ед. изм.)
		Крыльцо Кр-2, входной группы В-2			
1	ГОСТ 17608-17	Тротуарная рельефная плитка толщ. 60мм подступенки,ступени,площадка)	19.00	м²	
2	ГОСТ 6927-74	Плитка бетонная сплиттерная плитка - 50мм	5.42	м²	
		Ограждение Ог-1(1шт.)			
3		ограждение из нержавеющей стали, стойки и поручень Ø 51мм, высота - 1000мм	1.845	п.м	
		Ограждение Ог-3(2шт.)			
3		ограждение из нержавеющей стали, стойки и поручень Ø 51мм, высота - 1000мм	0.650	п.м	
		Козырек входной группы В-2			
5	ГОСТ 52146-2003	Подшивной потолок - металлический сайдинг RAL 9003	19.12	м²	
6	ГОСТ 14918-80*	Фартук из оцинкованной стали с полимерным покрытием, t=0,55-1,2мм , шир. 400 мм	8.40	п.м	3.36м²
7		Желоб водосточный металлический оцинкованная с полимерным покрытием Ф125мм	4.90	п.м	
8		Труба водосточная металлическая оцинкованная с полимерным покрытием круглого сечения Ф100мм	2.3	п.м	(1шт.)
9		Заглушка желоба водосточного круглого сечения, металлическая,оцинкованная с полимерным покрытием Ф125мм	2	шт	
10		Держатель желоба водосточного круглого сечения, металлический ,оцинкованный с полимерным покрытием Ф125мм,шаг600мм	8	шт	
11		Держатель трубы водосточной круглого сечения, металлический ,оцинкованный с полимерным покрытием Ф100мм,шаг600мм	4	шт	
12		Воронка выпускная металлическая ,оцинкованная с полимерным покрытием круглого сечения, Ф100мм	1	шт	
		Обшивка фронтона козырька входной группы В-2			
13	ГОСТ 52146-2003	Металлический сайдинг по металлическому каркасу RAL 5002	12.40	м²	

Ограждение из нержавеющей стали.(схема)

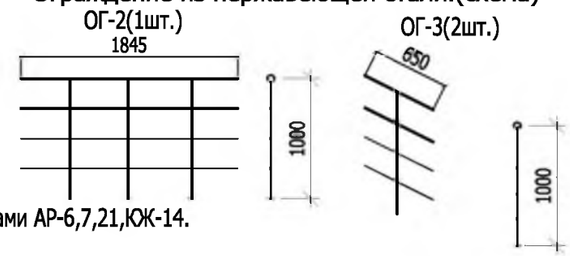

Примечание:
1. Данный лист читать совместно с листами АР-6,7,21,КЖ-14.
2.Количество входных групп В-2 -1шт.

535-АР

Капитальный ремонт врачебной амбулатории в с. Кальпе Каратальского района области Жетісу

Изм.	Кол.уч.	Лист	№ док.	Подп.	Дата
ГИП		Рукосуева			04.23
Разработал		Неласых			04.23
Проверил		Рукосуева			04.23
Норм.контроль		Неласых			04.23

Врачебная амбулатория

Стадия	Лист	Листов
РП	20	

Входная группа В-2

ТОО "АРС ЛТД"
ГСЛ № 14012920
г. Талдыкорган

Взам. инв. №
Подп. и дата
Инв. № подл.

Формат А3

ВН-2
Площадь 1 витража - 9.10 м²
Площадь остекления 1 витража - 8.90 м²

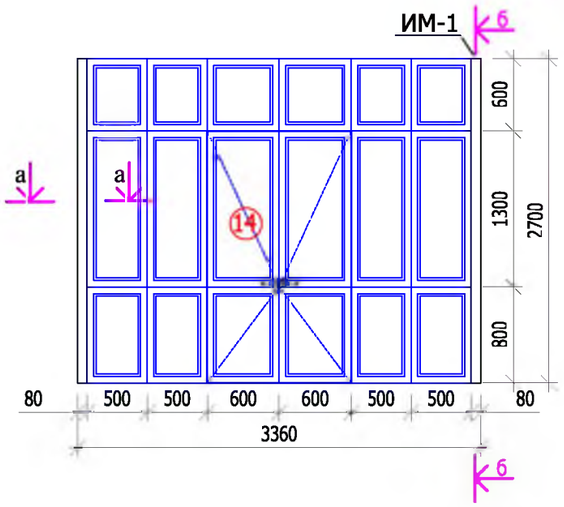

ВН-3
Площадь 1 витража - 5.60 м²
Площадь остекления 1 витража - 5.43м²

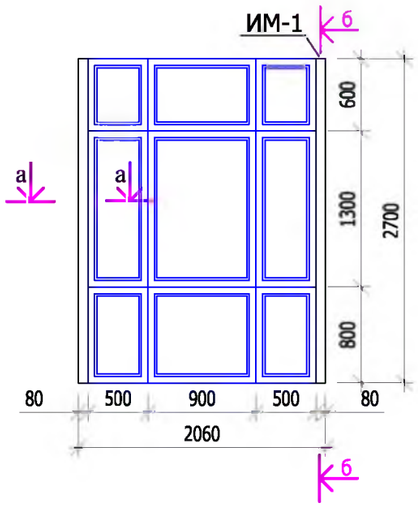

Изделие металлическое ИМ-1

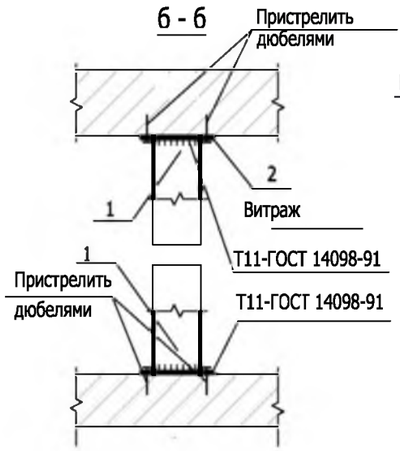

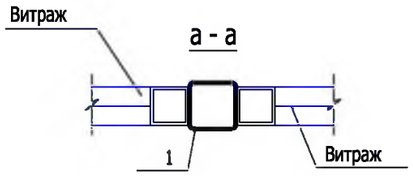

Спецификация элементов заполнения проемов (витражи входного узла В-2).

Марка по проекту	Наименование изделия	Размеры			Ед. измерения	Количество		Примечание
		Ширина (мм)	Длина (мм)	Высота (мм)		Входной узел В-2	всего	
1	2	3	4	5	6	7	8	9
Наружные витражи								
ВН-2	Витраж наружный из алюминиевого профиля с одностворчатой дверью (1200х1000)	-	3360	2700	шт.	1	1	2700(h)-3360 (наружный витраж из алюминиевого профиля толщиной 55мм ГОСТ 25116-82,стандартного цвета с заполнением однокамерным стеклопакетом из закаленного стекла ГОСТ 30698-2014 с твердым низкоэмиссионным покрытием ГОСТ 30733-2014) Комплект ручек, замок врезной,доводчик
ВН-3	Витраж наружный из алюминиевого профиля	-	2060	2700	шт.	2	2	2700(h)-2060 (наружный витраж из алюминиевого профиля толщиной 55мм ГОСТ 25116-82,стандартного цвета с заполнением однокамерным стеклопакетом из закаленного стекла ГОСТ 30698-2014 с твердым низкоэмиссионным покрытием ГОСТ 30733-2014)

Спецификация элементов заполнения дверных проемов витражей

Поз.	Обозначение	Наименование	Количество	Примечание
1	2	3	4	5
14	ГОСТ 23747-2015 "Блоки дверые из алюминиевых сплавов"	Дверной блок ДАВ О П Бпр Р2100х1200 ГОСТ 237472015 Стеклопакет СПО 4М1-16-4М1 ГОСТ 30826 (стекло огнестойкое, (предел огнестойкости EIW-60)	1	Дверной блок из алюминиевого профиля, остекленный, однопольный, правого исполнения, без порога, распашной ,с притворм

Примечание:
1. Данный лист читать совместно с листами АР-20.

Спецификация элементов заполнения проемов (витражи входного узла В-2).

Поз.	Обозначение	Наименование	Кол.	Масса ед.,кг.	Примеч.
ВН - 2(2 шт.) ,ВН-3(2шт.)					
		Изделие металлическое ИМ-1	2		46,48
1	ГОСТ 30245-2003	Профиль 80х4, L=2400	2	22,10	44,20
2	ГОСТ 19903-91	-5х120, L=120	4	0.57	2,28

Взам. инв. №
Подп. и дата
Инв. № подл.

Изм.	Кол.уч.	Лист	№ док.	Подп.	Дата
ГИП		Рукосуева			04.23
Разработал		Неласых			04.23
Проверил		Рукосуева			04.23
Норм.контроль		Неласых			04.23

535-АР

Капитальный ремонт врачебной амбулатории в с. Кальпе Каратальского района области Жетісу

Врачебная амбулатория

Стадия	Лист	Листов
РП	21	

Входная группа В-2
Витражи наружные

ТОО "АРС ЛТД"
ГСЛ № 14012920
г. Талдыкорган

Формат А3

Входная группа В-3. Вид Б.

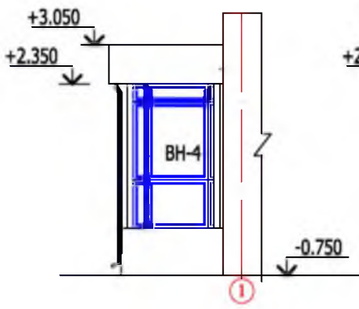

Входная группа В-3. Вид А.

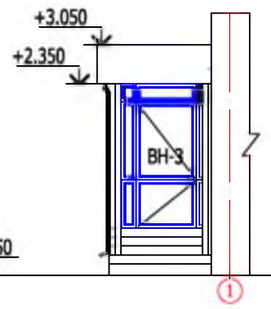

Входная группа В-3. Вид В.

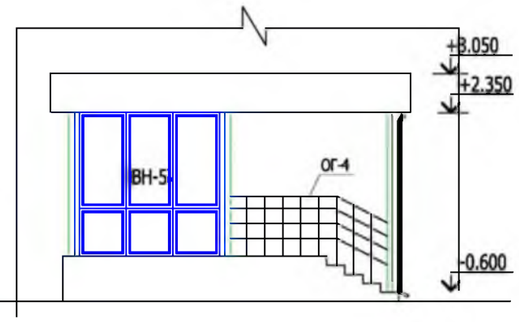

Входная группа В-3. Крыльцо Кр-3.План.

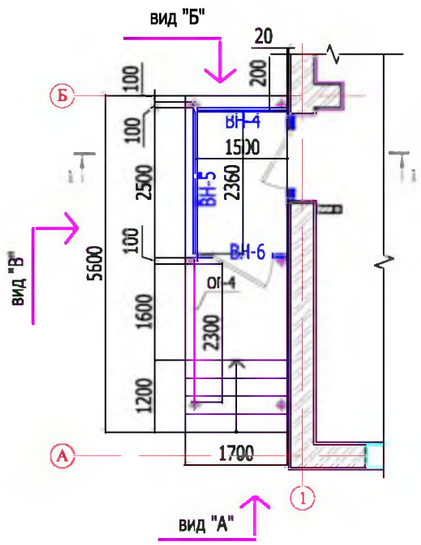

Входная группа В-3. Крыльцо Кр-3.План.

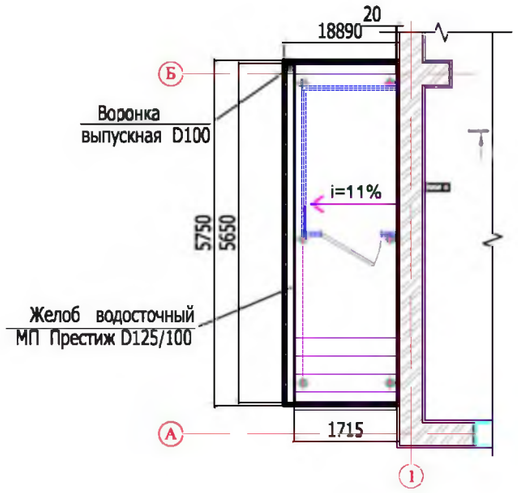

Профнастил НС 44-1000-0.7,ГОСТ 24045-2016(см. КЖ-15)

Металлическая конструкция козырька(см.КЖ-15)

Подшивной потолок - металлосайдинг
ГОСТ52146-2003 -0.5мм

Разрез 1 - 1

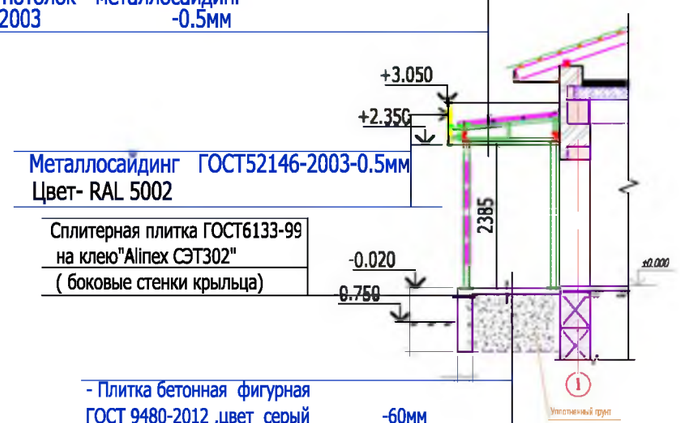

- Плитка бетонная фигурная ГОСТ 9480-2012 ,цвет серый	-60мм
-Влагостойкий клей	- 3мм
Стяжка-цем.песч. под плитку	-7мм
Бетон С12/15 с арм. сеткой С1	-100мм

Спецификация элементов входной группы В-3.

Марка, № поз.	Обозначение	Наименование	Кол. (шт.)	Масса, кг/м.	Примечание (ед. изм.)
		Крыльцо Кр-3, входной группы В-3			
1	ГОСТ 17608-17	Тротуарная рельефная плитка толщ. 60мм (подступенки,ступени,площадка)	10.80	м²	
2	ГОСТ 6927-74	Плитка бетонная сплиттерная плитка - 50мм	5.03	м²	
		Ограждение Ог-4(1шт.)			
3		ограждение из нержавеющей стали, стойки и поручень Ø 51мм, высота - 1000мм	2.72	п.м	
		Козырек входной группы В-3			
5	ГОСТ 52146-2003	Подшивной потолок - металлический сайдинг RAL 9003	10.20	м²	
6	ГОСТ 14918-80*	Фартук из оцинкованной стали с полимерным покрытием, t=0,55-1,2мм , шир. 400 мм	5.65	п.м	2.26м²
7		Желоб водосточный металлический оцинкованная с полимерным покрытием ϕ125мм	5.65	п.м	
8		Труба водосточная металлическая оцинкованная с полимерным покрытием круглого сечения ϕ100мм	2.3	п.м	(1шт.)
9		Заглушка желоба водосточного круглого сечения, металлическая,оцинкованная с полимерным покрытием ϕ125мм	2	шт	
10		Держатель желоба водосточного круглого сечения, металлический ,оцинкованный с полимерным покрытием ϕ125мм,шаг600мм	10	шт	
11		Держатель трубы водосточной круглого сечения, металлический ,оцинкованный с полимерным покрытием ϕ100мм,шаг600мм	4	шт	
12		Воронка выпускная металлическая ,оцинкованная с полимерным покрытием круглого сечения, ϕ100мм	1	шт	
		Обшивка фронтона козырька входной группы В-3			
13	ГОСТ 52146-2003	Металлический сайдинг по металлическому каркасу RAL 5002	6.50	м²	

Ограждение из нержавеющей стали.(схема)

ОГ-4(1шт.)

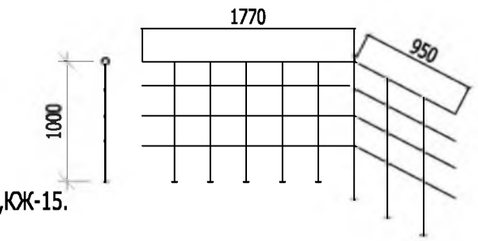

Примечание:
1. Данный лист читать совместно с листами АР-6,7,23,КЖ-15.
2.Количество входных групп В-3 -1шт.

535-АР

Капитальный ремонт врачебной амбулатории в с. Кальпе Каратальского района области Жетісу

Изм.	Кол.уч	Лист	Nдок.	Подпись	Дата
ГИП		Рукосуева			04.23
Разработал		Неласых			04.23
Проверил		Рукосуева			04.23
Норм.контроль		Неласых			04.23

Врачебная амбулатория

Стадия	Лист	Листов
РП	22	

Входная группа В-3

ТОО "АРС ЛТД"
ГСЛ № 14012920
г. Талдыкорган

Взам. инв. N | Подпись и дата | Инв. N подл.

формат А3

ВН-5(1ШТ.)
Площадь витража - 6.00 м²
Площадь остекления витража - 4.62 м²

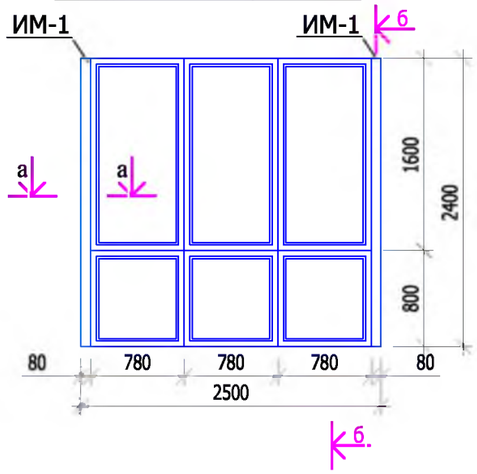

ВН-3(2ШТ.)
Площадь витража - 3.80 м²
Площадь остекления витража - 3.00 м²

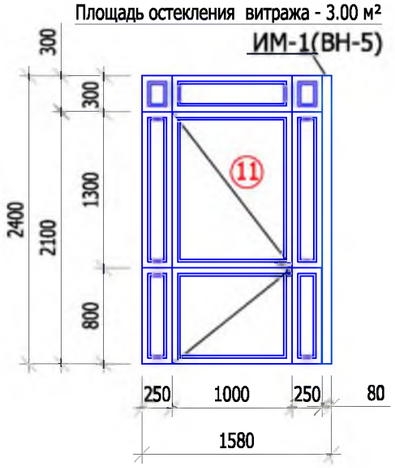

ВН-4(1ШТ.)
Площадь витража - 3.80 м²
Площадь остекления витража -3.00м²

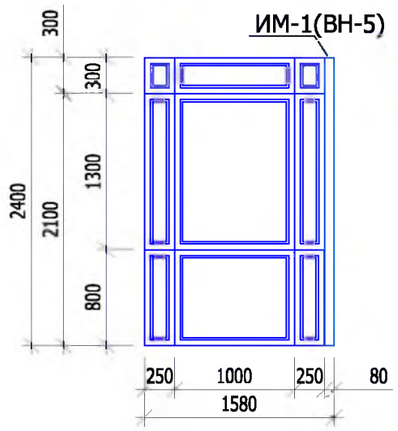

Площадь двери - 2.1м²
Площадь остекления двери- 1.64 м²

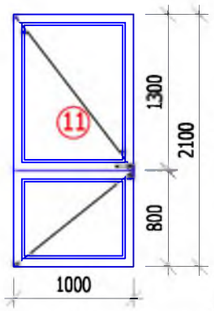

Изделие металлическое ИМ-1

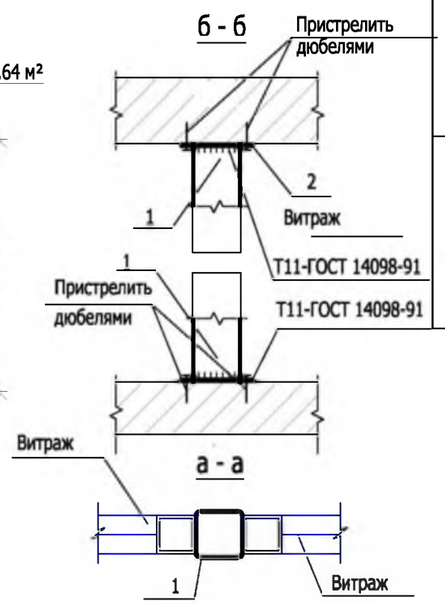

Спецификация элементов заполнения проемов (витражи входного узла В-3).

Марка по проекту	Наименование изделия	Размеры			Ед. измерения	Количество		Примечание
		Ширина (мм)	Длина (мм)	Высота (мм)		Входной узел В-2	всего	
1	2	3	4	5	6	7	8	9
Наружные витражи								
ВН-5	Витраж наружный из алюминиевого профиля	-	1580	2400	шт.	1	1	2400(h)-1580(наружный витраж из алюминиевого профиля толщиной 55мм ГОСТ 25116-82,стандартного цвета с заполнением однокамерным стеклопакетом из закаленного стекла ГОСТ 30698-2014 с твердым низкоэмиссионным покрытием ГОСТ 30733-2014) Комплект ручек, замок врезной,доводчик
ВН-3	Витраж наружный из алюминиевого профиля с одностворчатой дверью (1200х1000)	-	1580	2400	шт.	1	1	2400(h)-1580(наружный витраж из алюминиевого профиля толщиной 55мм ГОСТ 25116-82,стандартного цвета с заполнением однокамерным стеклопакетом из закаленного стекла ГОСТ 30698-2014 с твердым низкоэмиссионным покрытием ГОСТ 30733-2014) Комплект ручек, замок врезной,доводчик
ВН-4	Витраж наружный из алюминиевого профиля	-	2500	2400	шт.	1	1	2400(h)-2500(наружный витраж из алюминиевого профиля толщиной 55мм ГОСТ 25116-82,стандартного цвета с заполнением однокамерным стеклопакетом из закаленного стекла ГОСТ 30698-2014 с твердым низкоэмиссионным покрытием ГОСТ 30733-2014) Комплект ручек, замок врезной,доводчик

Спецификация элементов заполнения дверных проемов витражей

Поз.	Обозначение	Наименование	Количество	Примечание
1	2	3	4	5
11	ГОСТ 23747-2015 "Блоки дверые из алюминиевых сплавов"	Дверной блок ДАВ О П Бпр Р2100х1000 ГОСТ 237472015 Стеклопакет СПО 4М1-16-4М1 ГОСТ 30826 (стекло огнестойкое, (предел огнестойкости EIW-60)	1	Дверной блок из алюминиевого профиля, остекленный, однопольный, правого исполнения, без порога, распашной ,с притворм

Спецификация элементов заполнения проемов (витражи входного узла В-3).

Поз.	Обозначение	Наименование	Кол.	Масса ед.,кг.	Примеч.
ВН - 5(2 шт.)					
		Изделие металлическое ИМ-1	2		46,48
1	ГОСТ 30245-2003	Профиль 80х4, L=2400	2	22,10	44,20
2	ГОСТ 19903-91	-5х120, L=120	4	0.57	2,28

Взам. инв. N | Подпись и дата | Инв. N подл.

Изм.	Кол.уч	Лист	Nдок.	Подпись	Дата
ГИП		Рукосуева			04.23
Разработал		Неласых			04.23
Проверил		Рукосуева			04.23
Норм.контроль		Неласых			04.23

535-АР

Капитальный ремонт врачебной амбулатории в с. Кальпе Каратальского района области Жетісу

Врачебная амбулатория

Стадия	Лист	Листов
РП	23	

Входная группа В-3
Витражи наружные

ТОО "АРС ЛТД"
ГСЛ № 14012920
г. Талдыкорган

формат А3

Входная группа В-4. Вид Б.

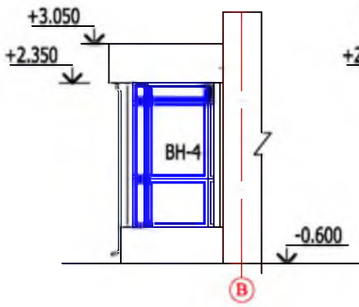

Входная группа В-4. Вид А.

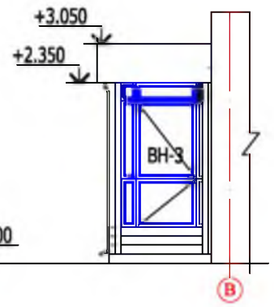

Входная группа В-4. Вид В.

Входная группа В-4. Крыльцо Кр-4.План.

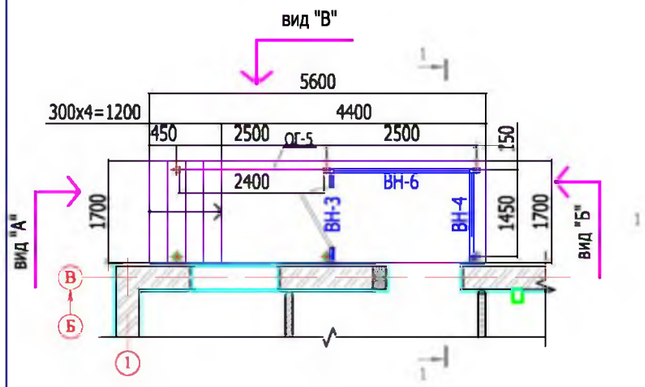

Входная группа В-4. Крыльцо Кр-4.План кровли.

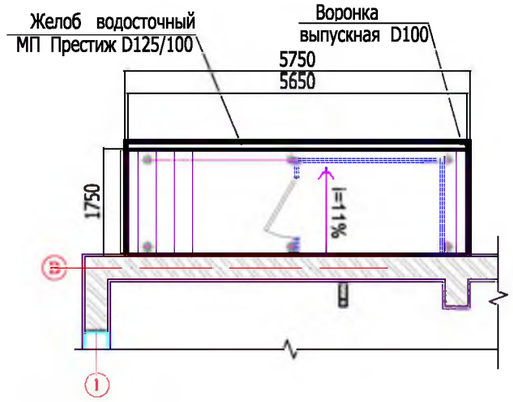

Разрез 1 - 1

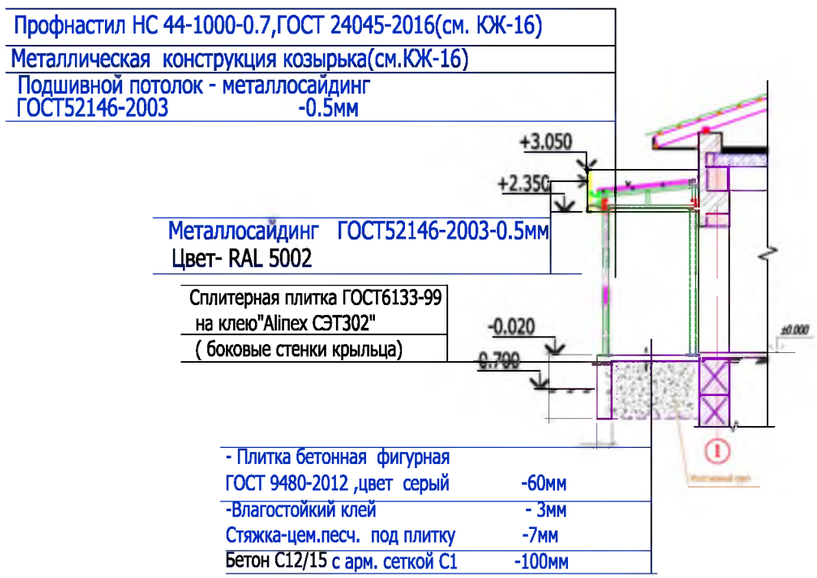

Спецификация элементов входной группы В-4.

Марка, № поз.	Обозначение	Наименование	Кол. (шт.)	Масса, кг/м.	Примечание (ед. изм.)
		Крыльцо Кр-4, входной группы В-4			
1	ГОСТ 17608-17	Тротуарная рельефная плитка толщ. 60мм (подступенки,ступени,площадка)	10.71	м²	
2	ГОСТ 6927-74	Плитка бетонная сплиттерная плитка - 50мм	4.60	м²	
		Ограждение Ог-5(1шт.)			
3		ограждение из нержавеющей стали, стойки и поручень Ø 51мм, высота - 1000мм	2.5	п.м	
		Козырек входной группы В-4			
5	ГОСТ 52146-2003	Подшивной потолок - металлический сайдинг RAL 9003	19.12	м²	
6	ГОСТ 14918-80*	Фартук из оцинкованной стали с полимерным покрытием, t=0,55-1,2мм , шир. 400 мм	8.40	п.м	3.36м²
7		Желоб водосточный металлический оцинкованная с полимерным покрытием Ф125мм	4.90	п.м	
8		Труба водосточная металлическая оцинкованная с полимерным покрытием круглого сечения Ф100мм	2.3	п.м	(1шт.)
9		Заглушка желоба водосточного круглого сечения, металлическая,оцинкованная с полимерным покрытием Ф125мм	2	шт	
10		Держатель желоба водосточного круглого сечения, металлический ,оцинкованный с полимерным покрытием Ф125мм,шаг600мм	8	шт	
11		Держатель трубы водосточной круглого сечения, металлический ,оцинкованный с полимерным покрытием Ф100мм,шаг600мм	4	шт	
12		Воронка выпускная металлическая ,оцинкованная с полимерным покрытием круглого сечения, Ф100мм	1	шт	
		Обшивка фронтона козырька входной группы В-4			
13	ГОСТ 52146-2003	Металлический сайдинг по металлическому каркасу RAL 5002	12.40	м²	

Ограждение из нержавеющей стали.(схема)

ОГ-5(1шт.)

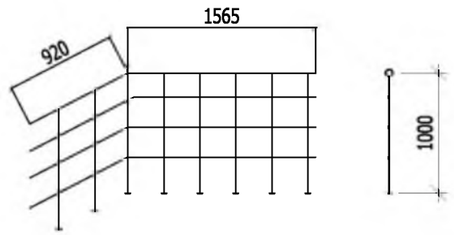

Примечание:
1. Читать с листами АР-6,7,9,25,КЖ-16.
2. Количество входных групп В-4 -1шт.

Изм.	Кол.уч	Лист	Nдок.	Подпись	Дата
ГИП		Рукосуева			04.23
Разработал		Неласых			04.23
Проверил		Рукосуева			04.23
Норм.контроль		Неласых			04.23

535-АР

Капитальный ремонт врачебной амбулатории в с. Кальпе Каратальского района области Жетісу

Врачебная амбулатория

Стадия	Лист	Листов
РП	24	

Входная группа В-4

ТОО "АРС ЛТД"
ГСЛ № 14012920
г. Талдыкорган

Взам. инв. N | Подпись и дата | Инв. N подл.

формат А3

ВН-6(1ШТ.)
Площадь витража - 5.8 м²
Площадь остекления витража - 4.46 м²

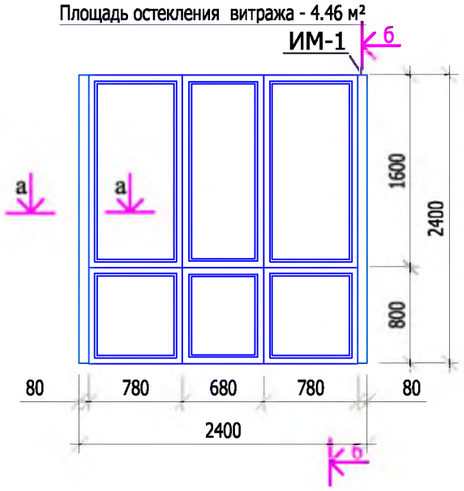

ВН-3(2ШТ.)
Площадь витража - 3.80м²
Площадь остекления витража - 3.00 м²

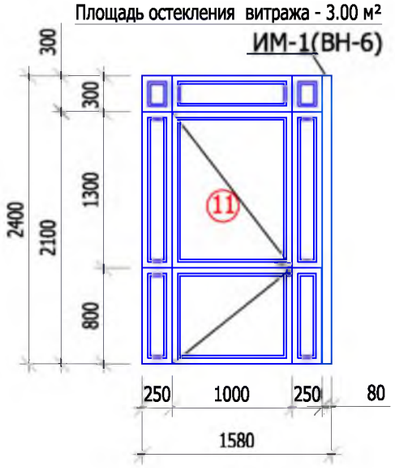

ВН-4(1ШТ.)
Площадь витража - 3.8 м²
Площадь остекления витража - 3.0 м²

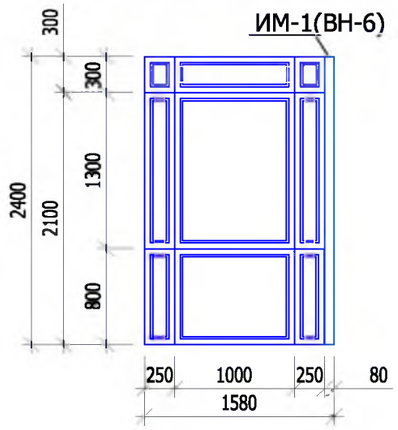

Площадь двери - 2.1м²
Площадь остекления двери- 1.64 м²

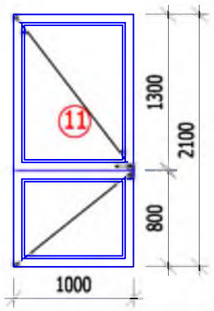

Изделие металлическое ИМ-1

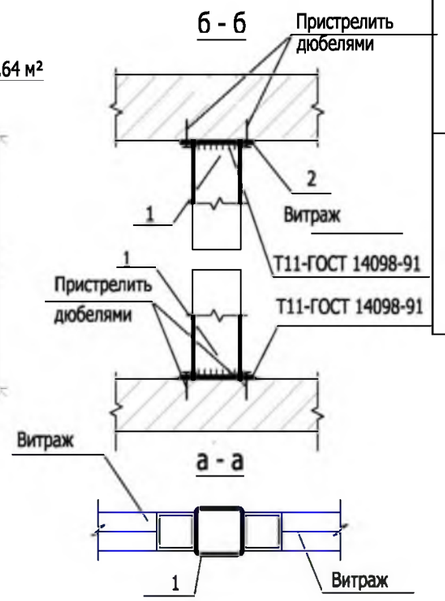

Спецификация элементов заполнения проемов (витражи входного узла В-4).

Марка по проекту	Наименование изделия	Размеры			Ед. измерения	Количество		Примечание
		Ширина (мм)	Длина (мм)	Высота (мм)		Входной узел В-2	всего	
1	2	3	4	5	6	7	8	9
				Наружные витражи				
ВН-3	Витраж наружный из алюминиевого профиля с одностворчатой дверью (1200х1000)	-	1580	2400	шт.	1	1	2400(h)-1580(наружный витраж из алюминиевого профиля толщиной 55мм ГОСТ 25116-82,стандартного цвета с заполнением однокамерным стеклопакетом из закаленного стекла ГОСТ 30698-2014 с твердым низкоэмиссионным покрытием ГОСТ 30733-2014) Комплект ручек, замок врезной,доводчик
ВН-4	Витраж наружный из алюминиевого профиля	-	1580	2400	шт.	1	1	2400(h)-1580(наружный витраж из алюминиевого профиля толщиной 55мм ГОСТ 25116-82,стандартного цвета с заполнением однокамерным стеклопакетом из закаленного стекла ГОСТ 30698-2014 с твердым низкоэмиссионным покрытием ГОСТ 30733-2014) Комплект ручек, замок врезной,доводчик
ВН-6	Витраж наружный из алюминиевого профиля	-	2400	2400	шт.	1	1	2400(h)-2400(наружный витраж из алюминиевого профиля толщиной 55мм ГОСТ 25116-82,стандартного цвета с заполнением однокамерным стеклопакетом из закаленного стекла ГОСТ 30698-2014 с твердым низкоэмиссионным покрытием ГОСТ 30733-2014) Комплект ручек, замок врезной,доводчик

Спецификация элементов заполнения дверных проемов витражей

Поз.	Обозначение	Наименование	Количество	Примечание
1	2	3	4	5
11	ГОСТ 23747-2015 "Блоки дверые из алюминиевых сплавов"	Дверной блок ДАВ О П Бпр Р2100х1000 ГОСТ 237472015 Стеклопакет СПО 4М1-16-4М1 ГОСТ 30826 (стекло огнестойкое, (предел огнестойкости EIW-60)	1	Дверной блок из алюминиевого профиля, остекленный, однопольный, правого исполнения, без порога, распашной ,с притворм

Спецификация элементов заполнения проемов (витражи входного узла В-4).

Поз.	Обозначение	Наименование	Кол.	Масса ед.,кг.	Примеч.
		ВН - 6,(2 шт.)			
		Изделие металлическое ИМ-1	2		46,48
1	ГОСТ 30245-2003	Профиль 80х4, L=2400	2	22,10	44,20
2	ГОСТ 19903-91	-5х120, L=120	4	0.57	2,28

Взам. инв. N
Подпись и дата
Инв. N подл.

Изм.	Кол.уч	Лист	Nдок.	Подпись	Дата
ГИП		Рукосуева			04.23
Разработал		Неласых			04.23
Проверил		Рукосуева			04.23
Норм.контроль		Неласых			04.23

535-АР

Капитальный ремонт врачебной амбулатории в с. Кальпе Каратальского района области Жетісу

Врачебная амбулатория

Стадия	Лист	Листов
РП	25	

Входная группа В-4
Витражи наружные

ТОО "АРС ЛТД"
ГСЛ № 14012920
г. Талдыкорган

формат А3

Входная группа В-5. Вид Б.

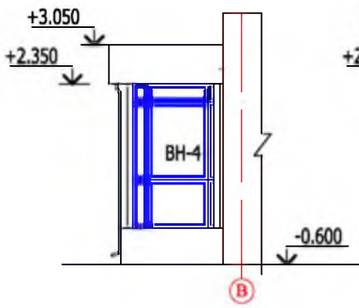

Входная группа В-5. Вид А.

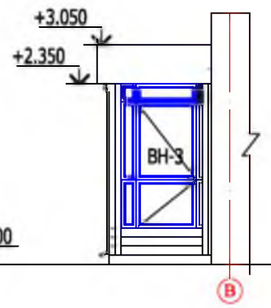

Входная группа В-5. Вид В.

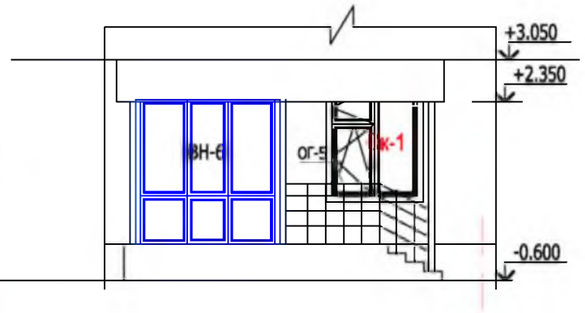

Входная группа В-5. Крыльцо
Кр-5.План .

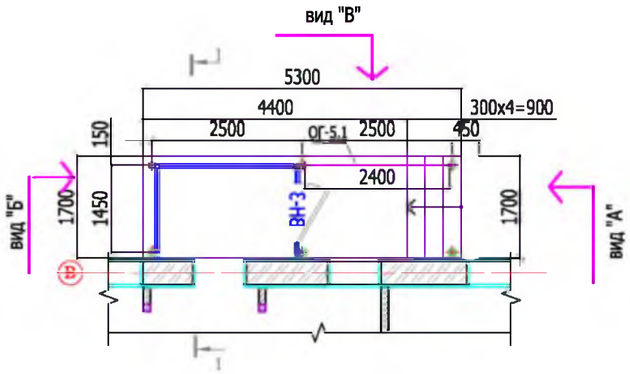

Входная группа В-5. Крыльцо
Кр-5.План кровли.

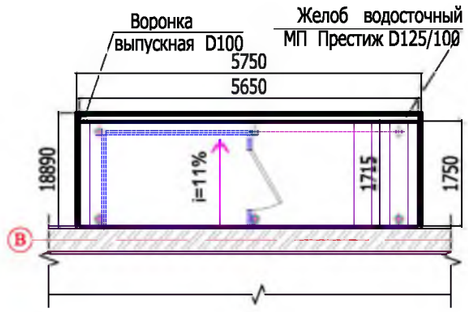

1 - 1

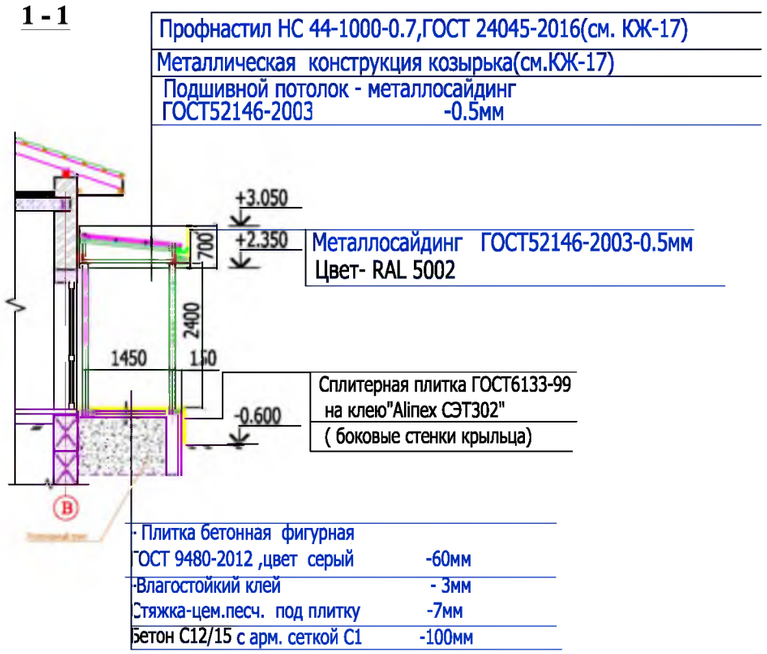

Спецификация элементов входной группы В-5.

Марка, № поз.	Обозначение	Наименование	Кол. (шт.)	Масса, кг/м.	Примечание (ед. изм.)
		Крыльцо Кр-5 входной группы В-5			
1	ГОСТ 17608-17	Тротуарная рельефная плитка толщ. 60мм (подступенки,ступени,площадка)	10.10	м²	
2	ГОСТ 6927-74	Плитка бетонная сплиттерная плитка - 50мм	4.00	м²	
		Ограждение Ог-5.1(1шт.)			
3		ограждение из нержавеющей стали, стойки и поручень Ø 51мм, высота - 1000мм	2.5	п.м	
		Козырек входной группы В-5			
5	ГОСТ 52146-2003	Подшивной потолок - металлический сайдинг RAL 9003	19.12	м²	
6	ГОСТ 14918-80*	Фартук из оцинкованной стали с полимерным покрытием, t=0,55-1,2мм , шир. 400 мм	8.40	п.м	3.36м²
7		Желоб водосточный металлический оцинкованная с полимерным покрытием ф125мм	4.90	п.м	
8		Труба водосточная металлическая оцинкованная с полимерным покрытием круглого сечения ф100мм	2.3	п.м	(1шт.)
9		Заглушка желоба водосточного круглого сечения, металлическая,оцинкованная с полимерным покрытием ф125мм	2	шт	
10		Держатель желоба водосточного круглого сечения, металлический ,оцинкованный с полимерным покрытием ф125мм,шаг600мм	8	шт	
11		Держатель трубы водосточной круглого сечения, металлический ,оцинкованный с полимерным покрытием ф100мм,шаг600мм	4	шт	
12		Воронка выпускная металлическая ,оцинкованная с полимерным покрытием круглого сечения, ф100мм	1	шт	
		Обшивка фронтона козырька входной группы В-5			
13	ГОСТ 52146-2003	Металлический сайдинг по металлическому каркасу RAL 5002	12.40	м²	

Ограждение из нержавеющей стали.(схема)

ОГ-5.1(1шт.)

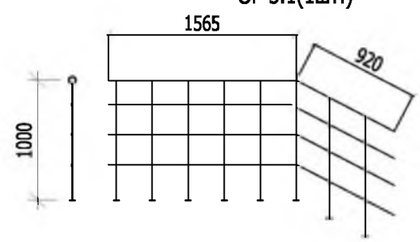

Примечание:
1. Читать с листами АР-6,7,9,25,КЖ-17.
2. Количество входных групп В-5 -1шт.

Изм.	Кол.уч	Лист	Nдок.	Подпись	Дата
ГИП		Рукосуева			04.23
Разработал		Неласых			04.23
Проверил		Рукосуева			04.23
Норм.контроль		Неласых			04.23

535-АР

Капитальный ремонт врачебной амбулатории в с. Кальпе Каратальского района области Жетісу

Врачебная амбулатория

Стадия	Лист	Листов
РП	26	

Входная группа В-5

ТОО "АРС ЛТД"
ГСЛ № 14012920
г. Талдыкорган

Взам. инв. N | Подпись и дата | Инв. N подл.

формат А3

ВН-6(1ШТ.)
Площадь витража - 5.8 м²
Площадь остекления витража - 4.46 м²

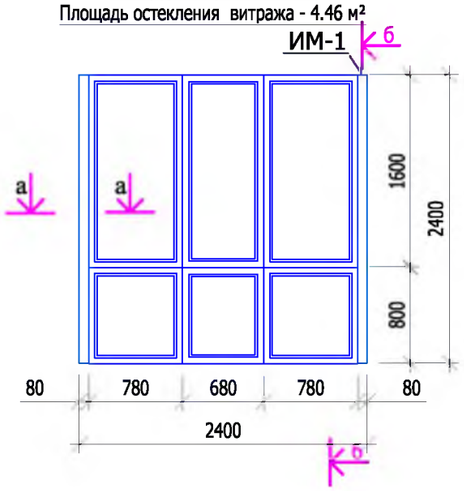

ВН-3(2ШТ.)
Площадь витража - 3.80м²
Площадь остекления витража - 3.00 м²

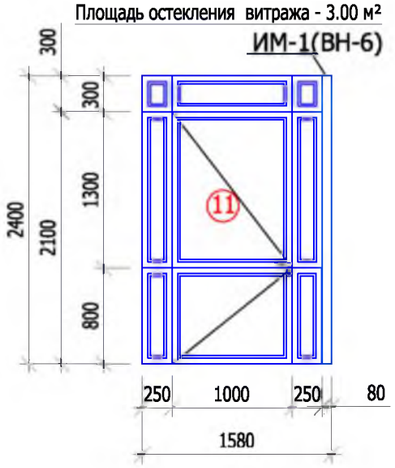

ВН-4(1ШТ.)
Площадь витража - 3.8 м²
Площадь остекления витража - 3.0 м²

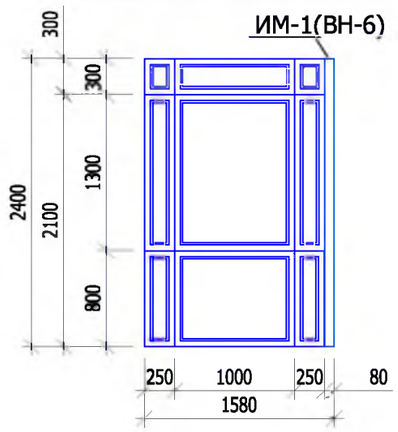

Площадь двери - 2.1м²
Площадь остекления двери- 1.64 м²

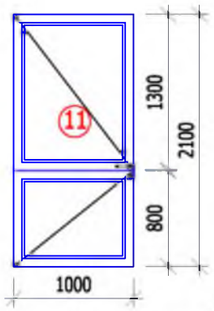

Изделие металлическое ИМ-1

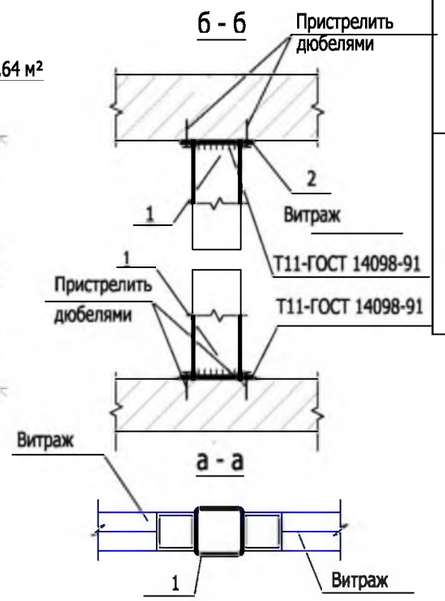

Спецификация элементов заполнения проемов (витражи входного узла В-4).

Марка по проекту	Наименование изделия	Размеры			Ед. измерения	Количество		Примечание
		Ширина (мм)	Длина (мм)	Высота (мм)		Входной узел В-2	всего	
1	2	3	4	5	6	7	8	9
				Наружные витражи				
ВН-3	Витраж наружный из алюминиевого профиля с однострворчатой дверью (1200х1000)	-	1580	2400	шт.	1	1	2400(h)-1580(наружный витраж из алюминиевого профиля толщиной 55мм ГОСТ 25116-82,стандартного цвета с заполнением однокамерным стеклопакетом из закаленного стекла ГОСТ 30698-2014 с твердым низкоэмиссионным покрытием ГОСТ 30733-2014) Комплект ручек, замок врезной,доводчик
ВН-4	Витраж наружный из алюминиевого профиля	-	1580	2400	шт.	1	1	2400(h)-1580(наружный витраж из алюминиевого профиля толщиной 55мм ГОСТ 25116-82,стандартного цвета с заполнением однокамерным стеклопакетом из закаленного стекла ГОСТ 30698-2014 с твердым низкоэмиссионным покрытием ГОСТ 30733-2014) Комплект ручек, замок врезной,доводчик
ВН-6	Витраж наружный из алюминиевого профиля	-	2400	2400	шт.	1	1	2400(h)-2400(наружный витраж из алюминиевого профиля толщиной 55мм ГОСТ 25116-82,стандартного цвета с заполнением однокамерным стеклопакетом из закаленного стекла ГОСТ 30698-2014 с твердым низкоэмиссионным покрытием ГОСТ 30733-2014) Комплект ручек, замок врезной,доводчик

Спецификация элементов заполнения дверных проемов витражей

Поз.	Обозначение	Наименование	Количество	Примечание
1	2	3	4	5
11	ГОСТ 23747-2015 "Блоки дверые из алюминиевых сплавов"	Дверной блок ДАВ О П Бпр Р2100х1000 ГОСТ 237472015 Стеклопакет СПО 4М1-16-4М1 ГОСТ 30826 (стекло огнестойкое, (предел огнестойкости EIW-60)	1	Дверной блок из алюминиевого профиля, остекленный, однопольный, правого исполнения, без порога, распашной ,с притворм

Спецификация элементов заполнения проемов (витражи входного узла В-4).

Поз.	Обозначение	Наименование	Кол.	Масса ед.,кг.	Примеч.
		ВН - 6,(2 шт.)			
		Изделие металлическое ИМ-1	2		46,48
1	ГОСТ 30245-2003	Профиль 80х4, L=2400	2	22,10	44,20
2	ГОСТ 19903-91	-5х120, L=120	4	0.57	2,28

Взам. инв. N
Подпись и дата
Инв. N подл.

Изм.	Кол.уч	Лист	Nдок.	Подпись	Дата
ГИП		Рукосуева			04.23
Разработал		Неласых			04.23
Проверил		Рукосуева			04.23
Норм.контроль		Неласых			04.23

535-АР

Капитальный ремонт врачебной амбулатории в с. Кальпе Каратальского района области Жетісу

Врачебная амбулатория

Стадия	Лист	Листов
РП	27	

Входная группа В-5
Витражи наружные

ТОО "АРС ЛТД"
ГСЛ № 14012920
г. Талдыкорган

формат А3

Спецификация элементов пандуса П-1.

Марка, № поз.	Обозначение	Наименование	Кол. (шт.)	Масса, кг/м.	Примечание (ед. изм.)
		Пандус П-1			
1	ГОСТ 17608-17	Тротуарная рельефная плитка толщ. 60мм (подступенки,ступени,площадка)	19.50	м²	
2	ГОСТ 6927-74	Плитка бетонная сплиттерная плитка - 50мм	15.50	м²	
		Ограждение Ог-6(4шт.)			
3		ограждение из нержавеющей стали, стойки и поручень Ø 51мм, высота - 1000мм	5.65	п.м	
		Ограждение Ог-7(1шт.)			
3		ограждение из нержавеющей стали, стойки и поручень Ø 51мм, высота - 1000мм	1.5	п.м	
		Ограждение Ог-8(2шт.)			
3		ограждение из нержавеющей стали, стойки и поручень Ø 51мм, высота - 1000мм	2.3	п.м	

Пандус П-1. Вид А.

Пандус П-1. План .

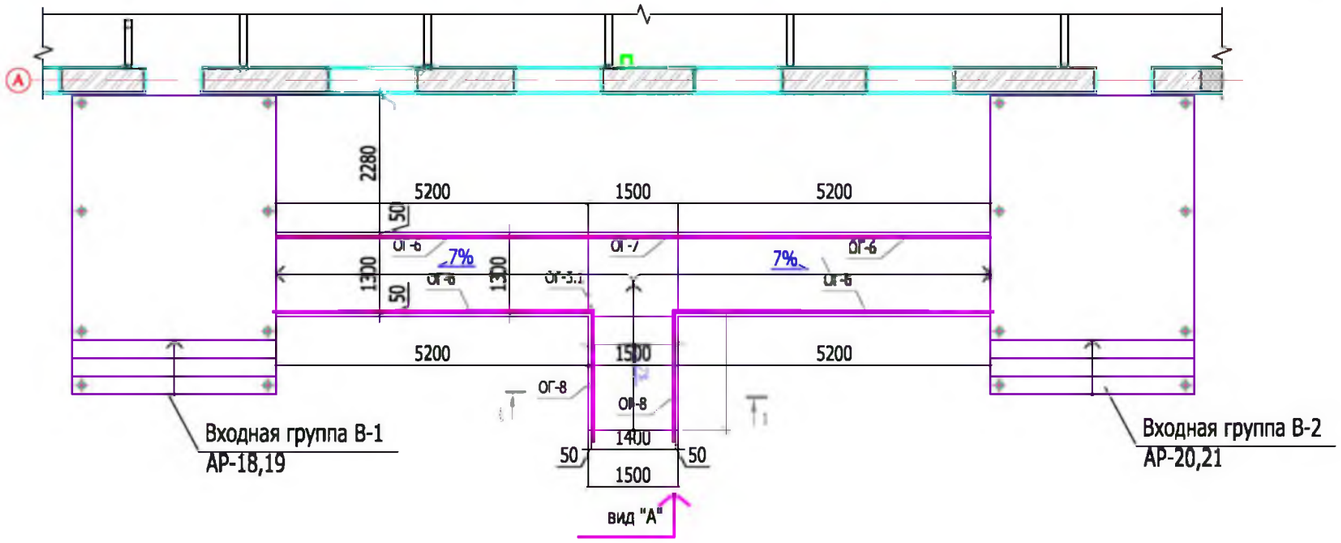

Ограждение из нержавеющей стали.(схемы)

ОГ-6(4шт.)

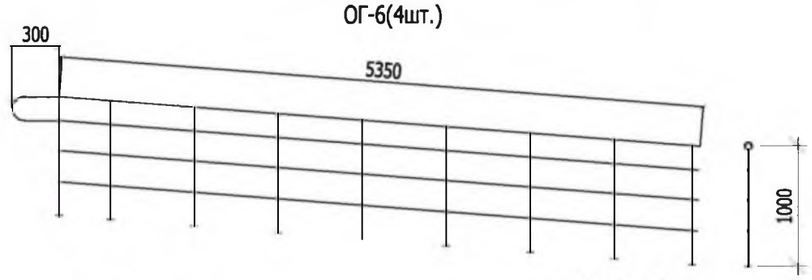

ОГ-7(1шт.)

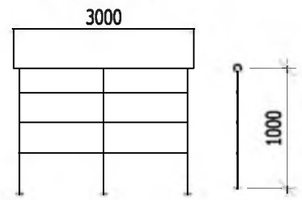

ОГ-8(2шт.)

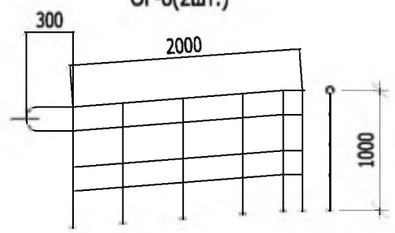

1-1

Плитка бетонная фигурная ГОСТ 9480-2012 ,цвет серый	-60мм
Влагостойкий клей	- 3мм
Стяжка-цем.песч. под плитку	-7мм
Бетон С12/15 с арм. сеткой С1	-100мм

Примечание:

1. Читать с листами АР-6,7,9,25,КЖ-18.

Изм.	Кол.уч	Лист	Nдок.	Подпись	Дата
ГИП		Рукосуева			04.23
Разработал		Неласых			04.23
Проверил		Рукосуева			04.23
Норм.контроль		Неласых			04.23

535-АР

Капитальный ремонт врачебной амбулатории в с. Кальпе Каратальского района области Жетісу

Врачебная амбулатория

Стадия	Лист	Листов
РП	28	

Пандус П-1.

ТОО "АРС ЛТД"
ГСЛ № 14012920
г. Талдыкорган

Взам. инв. N | Подпись и дата | Инв. N подл.

формат А3

План стойки гардероба ГС-1

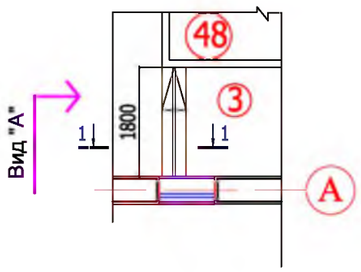

Гардеробная стойка ГС-1.
Вид А

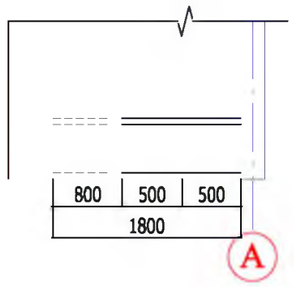

Каркас гардеробной стойки ГС-1.
Вид А

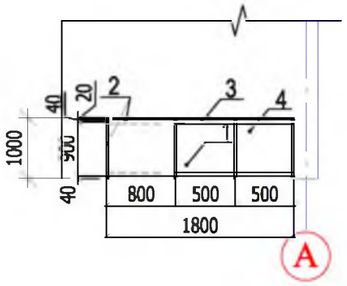

Спецификация элементов на гардеробную стойку ГС-1

Поз.	Обозначение	Наименование	Кол. ГС-1	Масса, ед., кг	Приме-чание
1	ГОСТ 8486-86	Каркас брус 40х100, п.м	1,8		
2		Каркас брус 40х40, п.м	7,40		
3	ДСП ламинированное	ДСП δ-25мм, м2	0.72		
4		ДСП δ-16мм, м2	1.61		
5	ГОСТ 8486-86	Петли карточные, шт	2		

Сеч 1-1

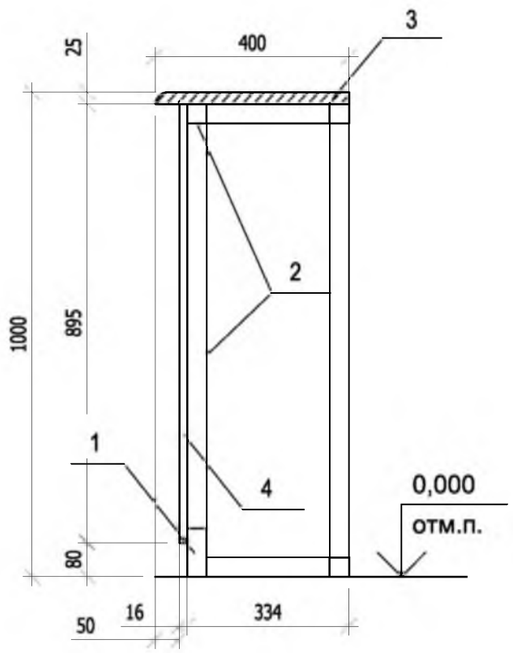

Примечание:
1. Данный лист читать совместно с листом АР-9.

Изм.	Кол.уч.	Лист	№ док.	Подп.	Дата
ГИП		Рукосуева			04.23
Разработал		Неласых			04.23
Проверил		Рукосуева			04.23
Норм.контроль		Неласых			04.23

535-АР

Капитальный ремонт врачебной амбулатории в с. Кальпе Каратальского района области Жетісу

Врачебная амбулатория

Стадия	Лист	Листов
РП	29	

Гардеробная стойка ГС-1
Спецификация расходов материалов

ТОО "АРС ЛТД"
ГСЛ № 14012920
г. Талдыкорган

Взам. инв. №
Подпись и дата
Инв. № подл.

Формат А3

Ведомость рабочих чертежей основного комплекта

Лист	Наименование	Примечание
1.1	Общие данные	
1.2	План этажа на отм. ±0.000	
1.3	Экспликация помещений на отм. ±0.000	
1.4	Входная группа 1 , адаптированная для МНГ	
1.5	Фрагмент плана на отм ±0.000. Схема расположения оборудования в санузле для МГН. Разрез а-а.	
	Спецификация оборудования	

Ведомость ссылочных и прилагаемых документов

Обозначение	Наименование	Примечание
	Ссылочные документы	
СП РК 3.02-108-2013	"Лечебно-профилактические учреждения"	
СП РК 3.06-101-2012*	'Проектирование зданий и сооружений с учетом доступности	
	для маломобильных групп населения"	
РДС РК 3.01-05-2001	'Градостроительство. Планировка и застройка населенных	
	мест с учетом потребностей инвалидов маломобильных	
	групп населения"	
	Прилагаемые документы	
	Спецификация	

Общие указания

Адаптация здания врачебной амбулатории в с. Кальпе
Каратальского района области Жетісу на 50 посещений в смену выполнена с учетом нормативных документов действующих на территорий РК.
СП РК 3.02-108-2013 "Лечебно-профилактические учреждения"
СП РК 3.06-101-2012* "Проектирование зданий и сооружений с учетом доступности для маломобильных групп населения"

Здание врачебной амбулатории , размерами в осях 12,0 м х 36,0 м

Формирование архитектурной среды для нужд инвалидов и других маломобильных групп населения было принято, исходя из 4-х критериев:
- доступность
- безопасность
-информативность
-комфорт.

При этом не ущемлены соответствующие права и возможностей других людей, находящихся в здании.
В связи с этим здание оснащено устройствами и приспособлениями по облегчению передвижения для
маломобильных групп населения.
Для этого здание оснащено вспомогательными устройствами - поручнями, звуковым кнопками вызова персонала, тактильными знаками и световыми наклейками и т.д.
В здании продумана логистика для максимального комфорта, для передвижения внутри помещений. На входе в здание предусмотрен пандус.
На ручках дверных проёмов с внутренней стороны ручек имеются тактильные наклейки, так же имеются световые маяки (пара) для обозначения габаритов входной двери и световой маяк для обозначения двери в санитарный узел ,адаптированный для МГН.
Пути движения внутри здания для МГН обозначены при помощи тактильных плит и тактильных направляющих полос на 0,8м по осевой линии от стены.
Тактильная адаптация санузла для колясочников и незрячих. Для этого предусмотрены тактильные наземные указатели за 0,6 м до препятствия, унитаз и раковина имеют откидные и стационарные поручни.

Настоящий проект выполнен в соответствии с требованиями действующих строительных норм и правил РК, в том числе мероприятий, обеспечивающих взрывопожаробезопасность здания.
Главный инженер проекта_____Рукосуева Л.

Взам. инв. №
Подпись и дата
Инв. № подл.

Кол.уч.	Лист	№ док.	Подп.	Дата
ГИП	Рукосуева			04.23
Разработал	Неласых			04.23
Проверил	Рукосуева			04.23
Норм.контроль	Неласых			04.23

535-АР

Капитальный ремонт врачебной амбулатории в с. Кальпе Каратальского района области Жетісу

Стадия	Лист	Листов
РП	1	5

Общие данные

ТОО "АРС ЛТД"
ГСЛ № 14012920
г. Талдыкорган

План этажа на отм. ±0.000

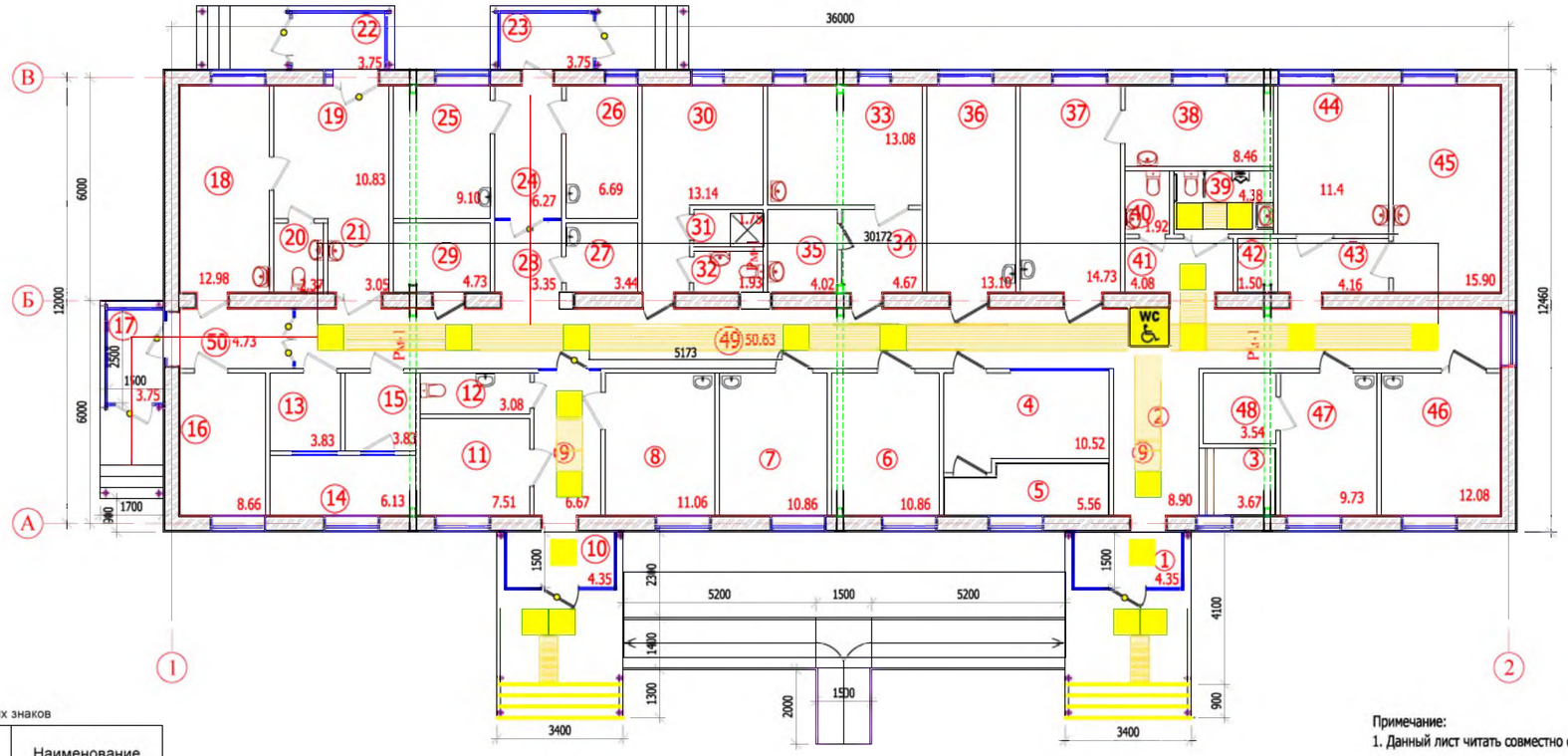

Ведомость тактильных знаков

Марка. позиция	Размер зн.	Наименование
	200x200(h)	Туалет для инвалидов
		поворот
		Тактильная плитка
		Пути передвижения для МГН

Примечание:
1. Данный лист читать совместно с листами АР-30,31,32,37.

Кол.уч.	Лист	№ док.	Подп.	Дата
ГИП	Рукосуева			04.23
Разработал	Неласьк			04.23
Проверил	Рукосуева			04.23
Норм.контроль	Неласьк			04.23

535-АР

Капитальный ремонт врачебной амбулатории в с. Кальпе Каратальского района области Жетісу

Стадия	Лист	Листов
РП	2	

План этажа на отм. ±0.000

ТОО "АРС ЛТД"
ГСЛ № 14012920
г. Талдыкорган

Формат А3+А4

Взам. инв. №
Подпись и дата
Инв. № подл.

Экспликация помещений

№	Наименование	Площ. помещ. м²	Кат-я. помещ.	№	Наименование	Площ. помещ. м²	Кат-я. помещ.
1	Тамбур	4.35	Д	30	Комната персонала	13.14	Д
2	Вестибюль	8.31	Д	31	Санузел персонала	1.75	Д
3	Гардероб	3.67	Д	32	Душевая персонала	1.93	Д
4	Регистратура с картохранилищем	10.52	Г	33	Процедурная с гинекологическим креслом	13.08	Д
5	Архив	5.56	Д	34	Зона ожидания	4.67	Д
6	Кабинет доврачебного приема	13.74	Д	35	ПУИ	4.02	Д
7	Кабинет фельдшера -лаборанта	11.37	Д	36	Кабинет старшего врача ВА(зав.ВА)	13.10	Д
8	Кабинет врача ВОП (педиатр)	11.06	Д	37	Кабинет стоматолога	14.73	Д
9	Зона ожидания	6.67	Д	38	Помещение для стерилизации материалов	8.46	Д
10	Тамбур	4.35	Д	39	Санузел для посетителей(мужской) в том числе для маломобильных	4.38	Д
11	Кабинет для прививок	7.61	Д	40	Санузел для посетителей(женский)	1.92	Д
12	Санузел для посетителей	3.08	Д	41	Коридор	4.08	Д
13	Хозяйственно-бытове помещение (прием грязного белья и стирка)	3.83	Д	42	Пост медсестры	1.50	Д
14	Комната сушки и глажки чистого белья	3.83	Д	43	Коридор	4.16	Д
15	Хранение чистого белья	5.11	Д	44	Палата дневного стационара на 2-и койки(жен.)	11.4	Д
16	Тепловой узел	8.66	Д	45	Палата дневного стационара на 2-и койки(муж.)	15.90	Д
17	Тамбур	3.75	Д	46	Процедурная	12.08	Д
18	Фильтр	12.98	Д	47	Кабинет главной медсестры	9.73	Д
19	Изолятор	10.83	Д	48	Кабинет хранения лекарств	3.54	Д
20	Санузел для изолятора	2.37	Д	49	Коридор	50.63	Д
21	Коридор	3.05	Д	50	Коридор	4.73	Д
22	Тамбур	3.75	Г		Общая площадь помещений	384.71	
23	Тамбур	3.75	Д		Общая площадь	410.13	
24	Коридор	6.27	Д		Полезная площадь помещений	268.84	
25	Кабинет и приема противотуберкулезных препаратов	9.10	Д		Расчетная площадь помещений	255.45	
26	Комната для сбора мокроты	6.69	Д				
27	Помещение для приготовления и хранения дезинфицирующих средств	3.44	Д				
28	Коридор	3.35	Д				
29	Электрощитовая	4.73	Д				

Взам. инв. №

Подп. и дата

Инв. № подл.

Изм.	Кол.уч.	Лист	№ док.	Подп.	Дата
ГИП		Рукосуева			04.23
Разработал		Неласых			04.23
Проверил		Рукосуева			04.23
Норм.контроль		Неласых			04.23

535-АР

Капитальный ремонт врачебной амбулатории в с. Кальпе Каратальского района области Жетісу

Врачебная амбулатория

Стадия	Лист	Листов
РП	4	

Экспликация помещений на отм.±0.000

ТОО "АРС ЛТД"
ГСЛ № 14012920
г. Талдыкорган

Формат А3

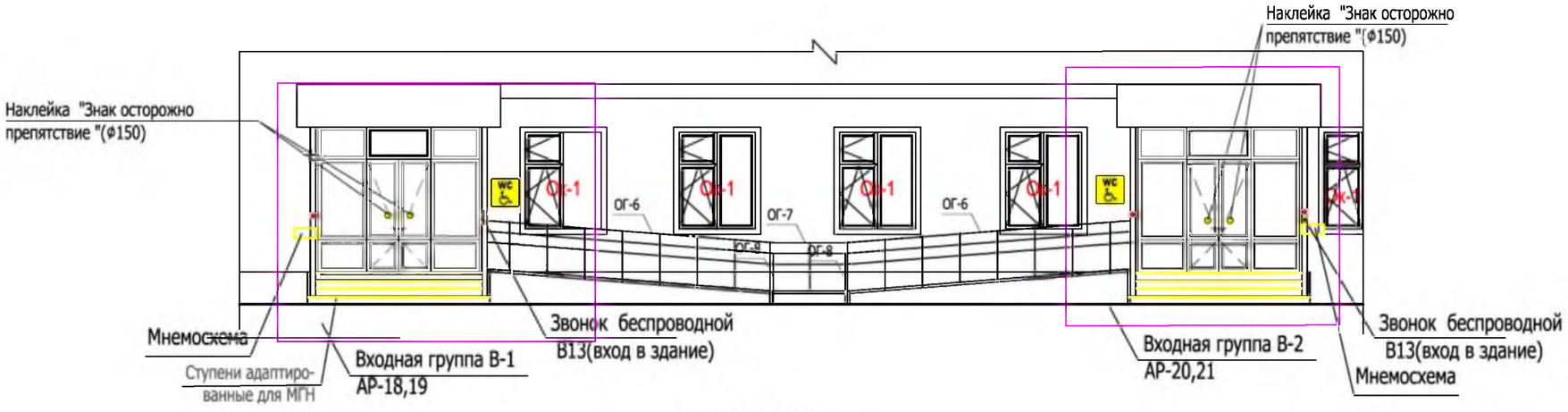

Пандус П-1. План .

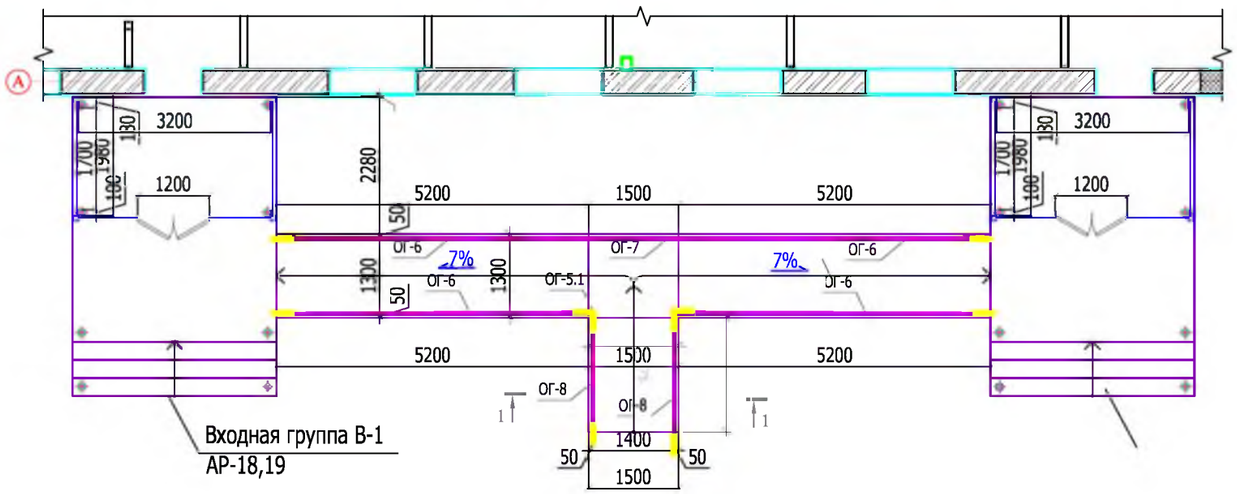

						535-АР		
Изм.	Кол.уч.	Лист	№ док.	Подп.	Дата	Капитальный ремонт врачебной амбулатории в с. Кальпе Каратальского района области Жетісу		
ГИП		Рукосуева			04.23	Врачебная амбулатория	Стадия	Лист	Листов
Разработал		Неласых			04.23		РП	4	
Проверил		Рукосуева			04.23				
Норм.контроль		Неласых			04.23	Входная группа В-1,2, адаптированная , пандус П-1 для МГН	ТОО "АРС ЛТД" ГСЛ № 14012920 г. Талдыкорган		

Взам. инв. №

Подпись и дата

Инв. № подл.

Фрагмент плана на отм ±0.000. Схема расположения оборудования в санузле для МГН.

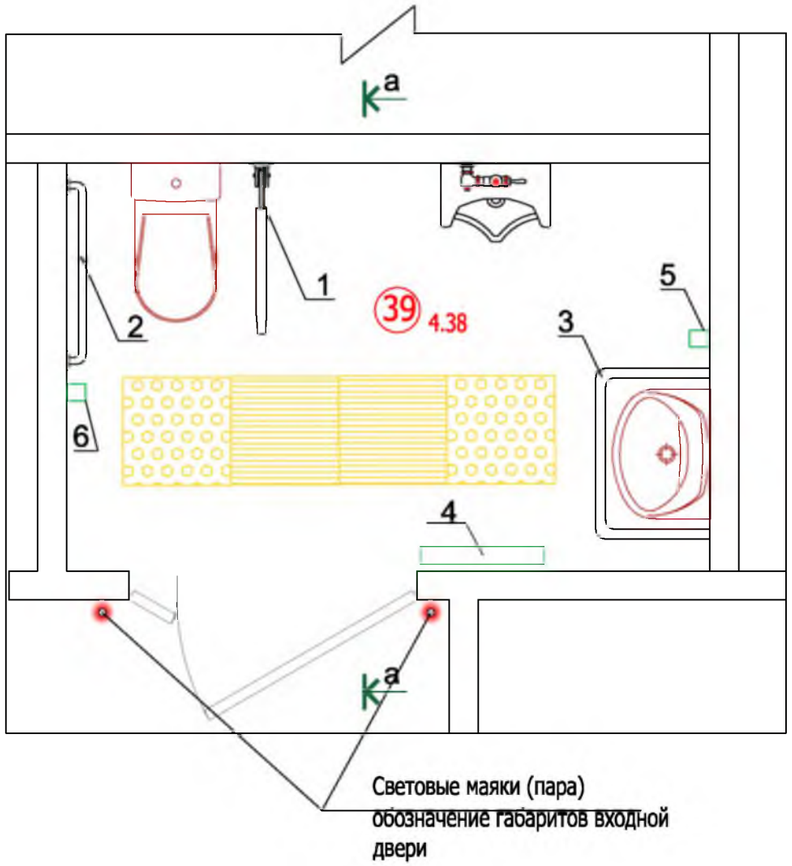

Разрез а-а

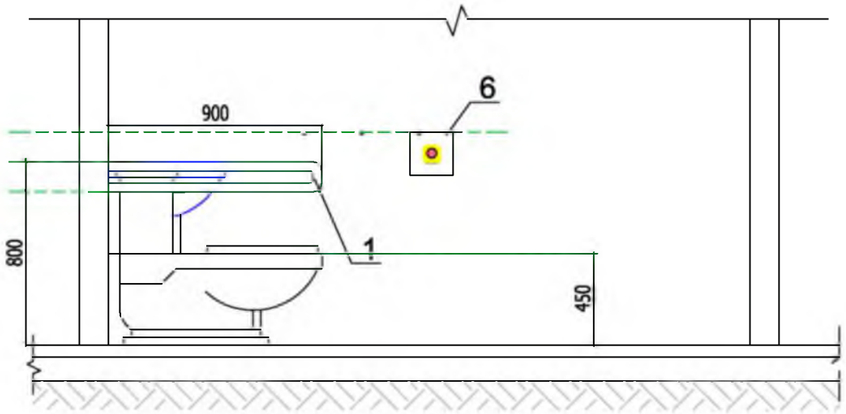

Спецификация расходов материалов на 1 санузел для МГН

Марка. Поз	Обозначение	Наименование	Кол-во
Приспособление для МГН. Расход на 1 санузел (всего санузлов -1)			
1	см.схему	Поручень стационарный, для унитаза Труба нерж. =40мм, L=900мм шт.	1
2	см.схему	Поручень откидной, для унитаза Труба нерж. =40мм, L=900мм шт.	1
3	см.схему	Поручень опоясывающий для раковины Труба нерж. =40мм, L=1500мм шт.	1
4	см.схему	Вешала для одежды на 3 крючка шт.	1
5	см.схему	Полотенце держатель шт.	1
6	см.схему	Кнопка вызова персонала шт.	1

Тактильная адаптация санузла

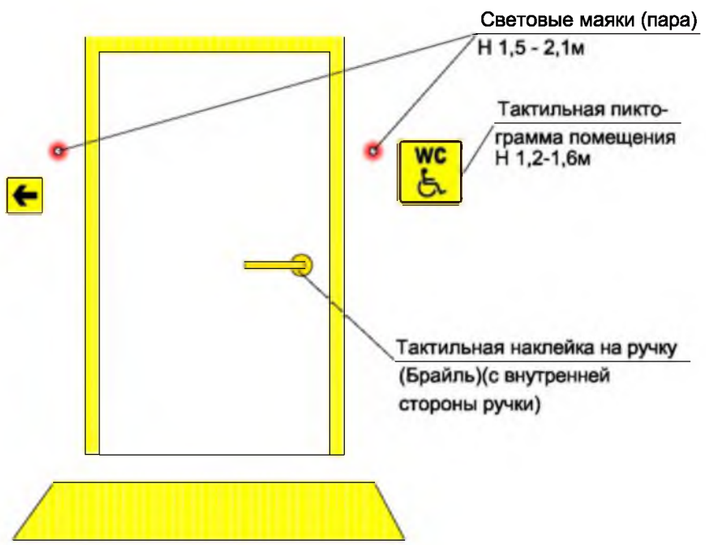

Ведомость тактильных знаков

Марка. позиция	Размер зн.	Наименование
WC	150x150	Табличка "Знак доступности для инвалидов"
	150x150	Табличка "Направление движения"
		Световой маяк, обозначение габаритов входной двери

Взам. инв. №

Подпись и дата

Инв. № подл.

Изм.	Кол.уч.	Лист	№ док.	Подп.	Дата
ГИП		Рукосуева			04.23
Разработал		Неласых			04.23
Проверил		Рукосуева			04.23
Норм.контроль		Неласых			04.23

535-АР

Капитальный ремонт врачебной амбулатории в с. Кальпе Каратальского района области Жетісу

Врачебная амбулатория

Стадия	Лист	Листов
РП	5	

Фрагмент плана на отм ±0.000. Схема расположения оборудования в санузле для МГН. Разрез а-а.

ТОО "АРС ЛТД"
ГСЛ № 14012920
г. Талдыкорган

Спецификация оборудования

Пози-ция	Наименование и техническая характеристика	Тип, марка, обозначение документа, номер опросного листа	Код оборудования, изделия, материала	Завод-изготовитель	шт Единица измере-ния	Коли-чество	Масса единицы, кг	Примечание
1	2	3	4	5	6	7	8	9
	Приобретаемое оборудование для адаптации объекта для МГН							
1	Тактильная плитка ПВХ(полоса), 300х300х040мм				шт	120		10.80м2
2	Тактильная плитка ПВХ(конус), 300х300х040мм				шт	15		1.35м2
4	Табличка "Направление движения"(150х150)				шт	5		
5	Световые маяки для обозначения дверных проемов (пара)				шт	3		
6	Тактильные наклейки на поручни				шт	20		
7	Табличка "Вход"(150х150)				шт	1		
8	Табличка "Выход"(150х150)				шт	1		
9	Табличка "Знак доступности для инвалидов"(150х150)				шт	2		
10	Кнопка вызова +табличка для помощи инвалидов(вход в здание)				шт	2		
11	Наклейка "Знак осторожно препятствие "(ф150)				шт	14		

Взам. инв. №

Подпись и дата

Инв. № подл.

Изм.	Кол.уч.	Лист	№ док.	Подп.	Дата
ГИП		Рукосуева			04.23
Разработал		Неласых			04.23
Проверил		Рукосуева			04.23
Норм.контроль		Неласых			04.23

535-АР

Капитальный ремонт врачебной амбулатории в с. Кальпе Каратальского района области Жетісу

Врачебная амбулатория

Стадия	Лист	Листов
РП	1	1

Спецификация

ТОО "АРС ЛТД"
ГСЛ № 14012920
г. Талдыкорган