РЕСПУБЛИКА КАЗАХСТАН

Товарищество с ограниченной ответственностью

«Шабыт-21»

(ГСЛ № 14005646 от 21.04. 2014 г.)

Заказ: 01-2024
Заказчик: ГУ «Мангистауский районный отдел строительства»

РАБОЧИЙ ПРОЕКТ

«Строительство электрических сетей и газопровода к детскому лагерю Бесшокы в селе Онды Мангистауского района»

Том-2

Альбом-2

Газоснабжение

г. Шымкент-2024 г.

РЕСПУБЛИКА КАЗАХСТАН

Товарищество с ограниченной ответственностью

«Шабыт-21»

(ГСЛ № 14005646 от 21.04. 2014 г.)

Заказ: 01-2024
Заказчик: ГУ «Мангистауский районный отдел строительства»

РАБОЧИЙ ПРОЕКТ

«Строительство электрических сетей и газопровода к детскому лагерю Бесшокы в селе Онды Мангистауского района»

Том-2
Альбом-2
Газоснабжение

Директор **Ералыулы А.**

ГИП **Абдилла А.**

г. Шымкент-2024 г.

Общие данные

1 Рабочий проект: ""Газоснабжение отдельностоящей котельной комплекса Ондинского пионерского лагеря по адресу: Мангистауская область, Мангистауский район, село Онды, родник "Дойдан" разработан на основании технических условий, выданных МПФ АО "КазТрансГаз Аймак" за №10-МгГХ-2024-000000008 от 07.02.2024г., задание на проектирование, (топосъемки м 1:500), инженерно-геологического заключения и обследовательских работ.

2 Проектом предусматривается газоснабжение отдельностоящей котельной комплекса Ондинского пионерского лагеря. Для газификации запроектирована двух ступенчатая системой газификации, газопровод высокого давления от существующего газопровода ПЭ Ø160 до ГРПШ-13-2ВУ1, после ГРПШ-13-2ВУ1 газопровод среднего давления до ГРПШ-07-2У1 (смотреть чертежи и схемы ГСН).

3 Перед и после ГРПШ, на ответвлениях трассы газопровода предусматривается установка отключающих устройств -задвижки 30с41нж -Ду50. После точка врезки предусмотрен подземный ПЭ шаровой кран под люк Ø63 на перспективу.

4 Газопроводы высокого давления Р=0.3<0.6МПа запроектирован подземным из полиэтиленовых труб ПЭ 100 ГАЗ SDR11 по СТ РК ГОСТ Р50538-2011 с коэффициентом запаса прочности 2,8 Ø63х5.8 и надземным из стальных труб Ø57х3.0, по ГОСТ10704-91.

5 Газопровод среднего давления Р=0.3МПа запроектирован подземным из полиэтиленовых труб ПЭ 100 ГАЗ SDR11 по СТ РК ГОСТ Р50538-2011 с коэффициентом запаса прочности 2,8 Ø63х5.8 и надземным из стальных труб Ø57х3.0, по ГОСТ10704-91.

5.1 Подземный газопровод предусмотрено из ПЭ трубы ПЭ100 SDR11 по СТ РК ГОСТ Р50838-2011:
- высокого давления -Ø63х5.8-10.0м;
- среднего давления -Ø63х5.8-__.0м;

5.2 Надземный газопровод предусмотрено из стальных труб по ГОСТ 10704-91:
- высокого давления Ø57х3.0-2.0м;
- среднего давления Ø57х3.0-2.0м;

6 Подземный газопровод при переходе через дороги пролохить в ПЭ футляре с запасом прочности не менее 2.5 методом ГНБ. Футляр газопровода должен быть герметично заделан с двух концов.

7 Соединения полиэтиленовых труб со стальными осуществляют с помощью неразъемных соединений "полиэтилен-сталь" на выходе из земли.

8 Переход "полиэтилен-сталь" должен располагаться таким образом, чтобы место соединения полиэтиленовой и стальной его частей располагалось не выше уровня земли.

9 Повороты линейной части газопровода в горизонтальной и вертикальной плоскостях выполняются полиэтиленовыми отводами.

10 Обозначение трассы газ-да предусматривают путем установки опознавательных знаков по трассе газопровода (смотри по проекту), укладку сигнального медного провода по всей длине трассы, позволяющей определить местонахождение газ-да приборным методом. Также по всей длине трассы на 0.2м от верха присыпанного газопровода предусматривается укладка сигнальной ленты.

Рабочий проект разработан в соответствии с действующими на территории Республики Казахстан нормами и правилами и предусматривает мероприятия, обеспечивающие взрыво-пожаро-безопасность, исключающие вредные воздействия на окружающую среду и воздушный бассейн, а также предупреждающие чрезвычайные ситуации природного и техногенного характера.

Главный инженер проект Абдилла А.

11 При производстве работ на пересечении с г/дорогами, каналами и инженерными коммуникациями, работу производить с письменного разрешения ответственного лица и в присутствии представителя заинтересованной организации. Положение и глубину заложения существующих сетей уточнить при производстве работ.

13 Укладка газопровода и соединений должна осуществляться на песчаной основании толщиной не менее 10см. и присыпать слоем мягким грунтом без твердых включений не менее 20см.

14 Компенсация температурных удлинений газопровода осуществляется за счет углов поворота газопровода.

15 Для сварки газ-да применять электроды типа 342, 342А по ГОСТ 9467-75.

19 Монтаж и испытание газопровода вести в соответствии с требованиями СН РК 4.03-01-2011 "Газораспределительные системы", СП РК 4.03-1012013 "ГАЗОРАСПРЕДЕЛИТЕЛЬНЫЕ СИСТЕМЫ", Требования по безопасности объектов систем газоснабжения, Приказ МВД РК №673 от 9 октября 2017 года.

20 Защита надземных стальных газопроводов от атмосферной коррозии осуществляется путем нанесения на газопроводы 2-х слоев эмали желтого цвета ПФ-115 после 2-х слоев грунтовки ГФ-021 в соответствии с требованиям СН РК 2.01-01-2013 "ЗАЩИТА СТРОИТЕЛЬНЫХ КОНСТРУКЦИЙ ОТ КОРРОЗИИ" , СН РК 4.03-01-2011 "ГАЗОРАСПРЕДЕЛИТЕЛЬНЫЕ СИСТЕМЫ" и СП РК 4.03-1012013 "ГАЗОРАСПРЕДЕЛИТЕЛЬНЫЕ СИСТЕМЫ".

21 Проект выполнен в соответствии с требованиями СН РК 4.03-01-2011 "ГАЗОРАСПРЕДЕЛИТЕЛЬНЫЕ СИСТЕМЫ" и СП РК 4.03-1012013 "ГАЗОРАСПРЕДЕЛИТЕЛЬНЫЕ СИСТЕМЫ", Требования по безопасности объектов систем газоснабжения, Приказ МВД РК №673 от 9 октября 2017 года.

22 Об утверждении Правил определения общего порядка отнесения зданий и сооружений к технически и (или) технологически сложным объектам Приказ Министра национальной экономики Республики Казахстан от 28 февраля 2015 года №165. Объект относится к II (нормального) уровня ответственности, относящиеся к технически сложным.

23 По номенклатурному виду и просадочным свойствам в пределах изучаемой территории, до глубины 6,0 м выделены два инженерно-геологических элемента (ИГЭ):
ИГЭ-1 Суглинок светло-коричневый, с включением гравия и щебня до 30 %, макропористый, твердой консистенции, просадочный, мощностью 1,2-1,5 м;
Плотность твердых частиц, г/см3-2,72
Плотность, г/см3-1,75
Плотность в сухом состоянии, г/см3-1,56
Влажность природная, %-15,0
Степень влажности-0,40
Пористость-42,60
Коэффициент пористости-0,74
Влажность на границе раскатывания, %-18,0
Влажность на границе текучести, %-26,0
Число пластичности-8,0
Показатель текучести-<0
Коэффициент фильтрации, м/сут-0,25
При водонасыщенном состоянии и природной плотности:
- удельный вес,кН/м3-18,0/18,0
- угол внутреннего трения, град-22/19
удельное сцепление, кПа-17/13
Модуль деформации при природной влажности 12,0МПа
ИГЭ-2 -известняки сильновыветрылые, вскрытой мощностью 4,5-4,8 и более метров.
Насыпной грунт, нами как ИГЭ не рассматривается.

Условные обозначения

- Футляр на газопроводе
- Контрольная трубка на футляре
- Отазбик опознавательная
- Проектируемый газопровод высокого давления Р=0,3<0,6МПа
- Проектируемый газопровод среднего давления Р=0,005<0,3МПа
- Контрольный пункт для сигнального провода

ПЕРЕЧЕНЬ АКТОВ ОСВИДЕТЕЛЬСТВОВАНИЯ СКРЫТЫХ РАБОТ

поз.	Наименование работ	Примеч.
1	Разбивка и передача трассы	
2	Устройство основания под фундаменты опор газ-да	
3	Устройство опор под газопровод	
4	Устройство фундаментов под опоры	
5	Устройство защитного антикоррозионного покрытия	
	газ-да и опор для газопровода	
6	Устройство основания под газопровод,футляров и укладка	
	газопровода в траншею.	
7	Проверка глубины заложения, уклонов, постели,	
	устройство футляров.	
8	Проверка качества защитных покрытий подземн. газ-да	
9	Протоколы качества сварных стыков физ.методами	
10	Протоколы механических испытаний сварных стыков	
11	Испытание газопроводов на прочность и плотность	

ВЕДОМОСТЬ РАБОЧИХ ЧЕРТЕЖЕЙ ОСНОВНОГО КОМПЛЕКТА

Лист	Наименование	Примеч.
1	Общие данные.	
2	Ситуационная схема газопровода	
3	Расчетная схема газопровода	
4-10	План газопровода М-1:500	
11	Сечение траншеи.	
12	Схема обвязки ГРПШ-13-2ВУ1	
13	Схема обвязки ГРПШ-07-2У1	
14	Рама под ГРПШ	
15	Ограждение для ГРПШ. Сборочный чертеж.	
16	Устройство молниеотвода для ГРПШ	

ВЕДОМОСТЬ ССЫЛОЧНЫХ И ПРИЛАГАЕМЫХ ДОКУМЕНТОВ

Обозначение	Наименование	Примеч.
	Ссылочные документы.	
5.905-25.05	Оборудование, узлы и детали наружных	
	и внутренних газопроводов.	
5.905-18.05	Узлы и детали крепления газопроводов.	
5.905-18.05	Узлы и детали электрохимзащиты	
	подземных инженерных сетей от коррозии.	
СТО ГАЗПРОМ 2-2.1-093-2006	Типовые решения по проектированию и	
	строительству (реконструкции)газопроводов	
	с использованием полиэтиленовых труб.	
	Прилагаемые документы.	
АС.2.00	Установка таблички-указатель.	
НГ-01-90	Крепление горизонтальногоо газопровода	
разр.ПИКазгипрогаз'	Ø20-200 на отдельно стоящей опоре	
НГ-03-90	Фундамент для стальных опор подземн.	
	газопроводов	
8353.16 СБ.	Переход газопровода под проезжей	
	частью автомобильных дорог I-IIIкат.	
01-2024 ГСН.СО	Сводная спецификация	

ВЕДОМОСТЬ ОСНОВНЫХ КОМПЛЕКТОВ РАБОЧИХ ЧЕРТЕЖЕЙ

Обозначение	Наименование	Примеч.
01-2024 ГСН	Газоснабжение. Газопровод высокого и среднего давления	

Изм.	Кол.уч.	Лист	№ док.	Подп.	Дата
ГИП		Абдилла А.			02.24
Проверил		Сейдуалы С.			02.24
Разработал		Избасар М.			02.24
					02.24

01-2024 ГСН

«Газоснабжение отдельностоящей котельной комплекса Ондинского пионерского лагеря по адресу: Мангистауская область, Манеистауский район, село Онды, родник "Дойдан"»

Газопровод высокого и среднего давления

Стадия	Лист	Листов
РП	1	17

Общие данные

ТОО «Шабыт-21» г.Шымкент 2024г.

Согласовано

Взам. инв. N

Подпись и дата

Инв. N подл.

1. Общие данные смотри лист ГОН-1.
2. Розетку сети газопровода смотри лист ГОН-3.
3. Перед началом строительства трассу газопровода бонести в натуру в соответствии с привязками указанными на чертежах.
4. Подземный газопровод уличные сети выполнен из полиэтиленовых труб ПЭ100 SDR11 по ГОСТ СТ РК 50838-2011х.
5. При производстве работ на пересечении с автомобильными дорогами и инженерными коммуникациями работы производить только с письменного разрешения ответственного лица и в присутствии представителя эксплуатирующей организации.
6. При переходе газ-да через улицы газ-д предусмотреть подземным из ПЭ труб в полиэтиленовом футляре ПЭ100 SDR11.
7. При пересечении подземных газ-дов с подземными инженерными коммуникациями разработку грунта производить бурением по 2 метра в каждую сторону от этих коммуникаций.
8. В местах пересечений газопроводов с подземными инженерными коммуникациями сигнальная лента должна быть уложена поверх газопровода сбоку на расстояние не менее 0.2м между собой и на 2м в обе стороны от пересекаемого сооружения в соответствии с проектом. В местах пересечений газопровода с подземными инженерными коммуникациями земляные работы вести бурением.
9. Положение и глубину залегания существующих сетей уточнить при производстве работ.
10. При пересечении подземных газ-дов с воздушными линиями ЛЭП и сбоях разработку грунта производить бурением по 5 метров с каждой стороны.
11. Надземный газопровод среднего давления выполнен из стальных труб по ГОСТ 10704-91.
12. Спецификацию смотри прилагаемый лист СО-ГОН.
13. Надземный газопровод при пересечении с ЛЭП заключить в полиэтиленовый футляр. Концы футляра вывести на 2.5м в каждую сторону.
14. Монтажным организациям место установки ГРПШ-10, ГРПШ-6 определить по месту индивидуально с соблюдением норм СН РК 4.03-01-2011, МСП 4.03 103-2005 и "Положения по безопасности объектов систем газоснабжения" от 9.10.2017г. №173

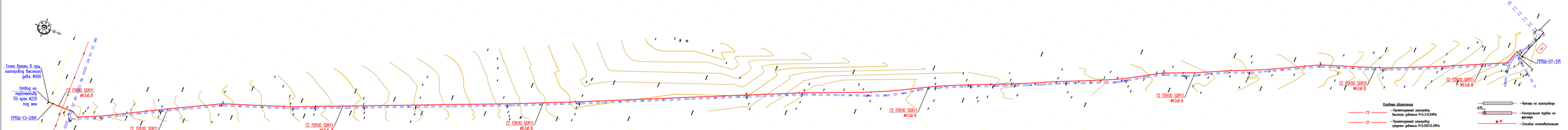

Условные обозначения

- Г3 — Проектируемый газопровод высокого давления P=0.3-0.6МПа
- Г2 — Проектируемый газопровод среднего давления P=0.005-0.3МПа
- Футляр на газопроводе
- Контрольная трубка на футляре
- Опознак опознавливания

							01-2024 ГОН	
Изм.	Кол.уч.	Лист	№ док.	Подп.	Дата	«Газоснабжение отдельностоящей котельной комплекса Онгинского пионерского лагеря по адресу: Мангистауская область, Мангистауский район, село Онгы, родник "Дождик"»		
ГИП			Абдиев А.		02.24	Газопровод высокого и среднего давления	Стадия	Лист	Листов
Проверил			Сейдаева С.		02.24		РП	2	17
Разработал			Ибрагр М.		02.24	Ситуационная схема б/м	ТОО «Шобат-21» г.Шымкент 2024г.		
					02.24				

Расчетная схема газопровода среднего давления

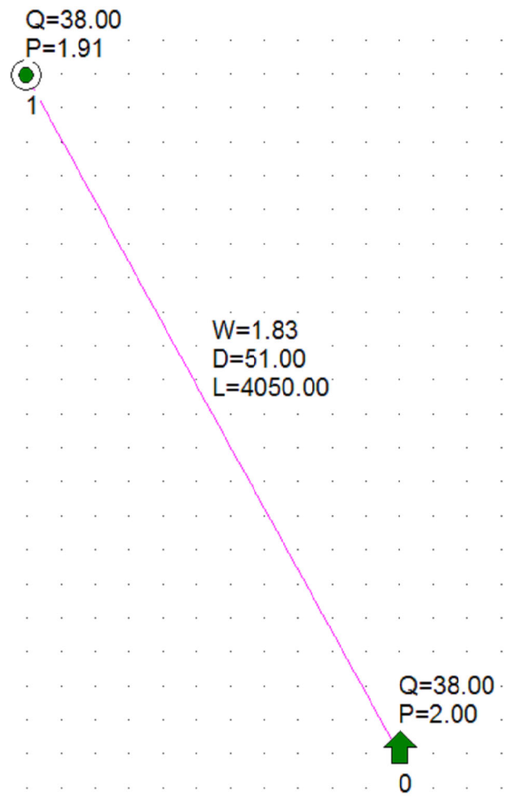

Расчетная схема газопровода высокого давления

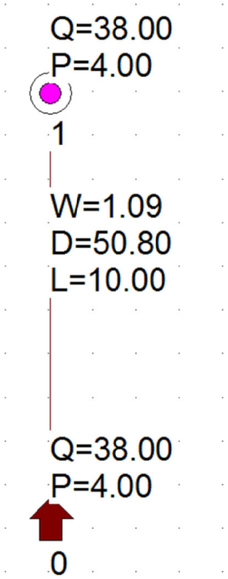

Условные обозначения

—— Г3 ——	Проектируемый газопровод высокого давления
—— Г2 ——	Проектируемый газопровод среднего давления
⇧	Источник (или точка подключения)
D	Диаметр газопровода, мм
L	Длина газопровода, м
Q	Часовой расход газа, $м^3$/час
P	Давление газа, кгс/$см^2$
P	Давление газа, мм.вод.ст
◉	Потребитель газа

Примечание

1. Общие данные смотри лист 1.
3. Ситуационная схема газопровода смотри лист 2.

Исходные данные и результаты расчета

Источники, потребители, узлы

Номер	Тип	Расход	Давление	Наименование
0	источник		2.00	
1	потребитель	38.00	1.91	

Участки

Нач	Кон	Длина	Диаметр	Поток	Перепад	Рн	Рк	Материал
0	1	4050	51	38.00	0.09	2.00	1.91	полиэт.

Исходные данные и результаты расчета

Источники, потребители, узлы

Номер	Тип	Расход	Давление	Наименование
0	источник		4.00	
1	потребитель	38.00	4.00	

Участки

Нач	Кон	Длина	Диаметр	Поток	Перепад	Рн	Рк	Материал
0	1	10	50.8	38.00	0.00	4.00	4.00	полиэт.

Согласовано:

Взам. инв. N

Подпись и дата

Инв. N подл.

Изм.	Кол.уч.	Лист	№ док.	Подп.	Дата	01–2024 ГСН		
						«Газоснабжение отдельностоящей котельной комплекса Ондинского пионерского лагеря по адресу: Мангистауская область, Мангистауский район, село Онды, родник "Дойдан"»		
ГИП		Абдилла А.			02.24	Газопровод высокого и среднего давления	Стадия	Лист	Листов
Проверил		Сейдуалы С.			02.24		РП	3	17
Разработал		Избасар М.			02.24	Расчетная схема газопровода высокого, среднего и низкого давление	ТОО «Шабыт–21» г.Шымкент 2024г.		
					02.24				

План газопровода М1:500

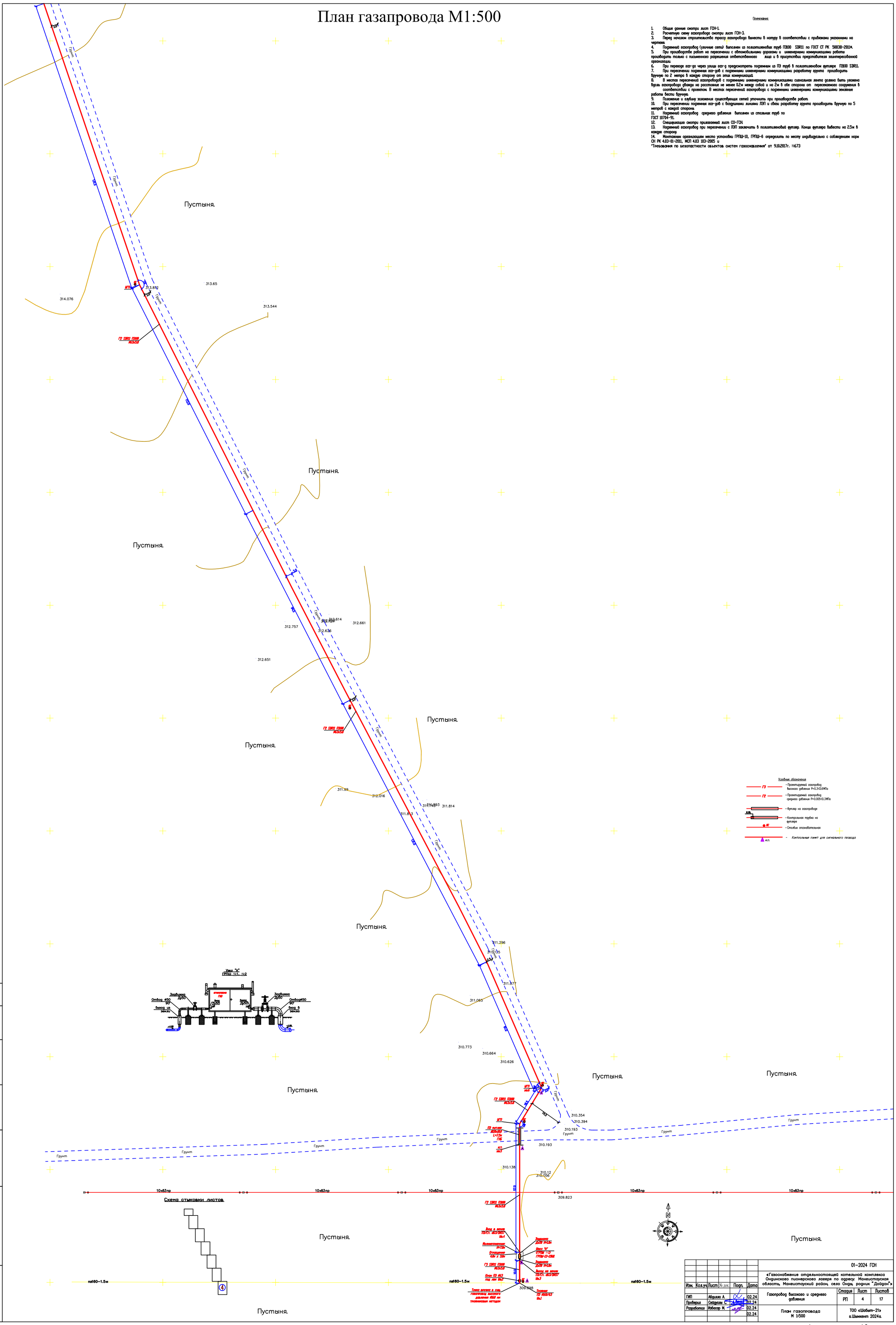

Примечание

1. Общие данные смотри лист ГСН-1.
2. Расчетную схему газопровода смотри лист ГСН-3.
3. Перед началом строительства трассу газопровода вынести в натуру в соответствии с привязками указанными на чертежа
4. Подземный газопровод (уличные сети) выполнен из полиэтиленовых труб ПЭ100 SDR11 по ГОСТ СТ РК 50838-2011*.
5. При производстве работ на пересечении с автомобильными дорогами и инженерными коммуникациями работы производить только с письменного разрешения ответственного лица и в присутствии представителя заинтересованной организации.
6. При переходе газ-да через улицы газ-д предусмотреть подземным из ПЭ труб в полиэтиленовом футляре ПЭ100 SDR11.
7. При пересечении подземных газ-дов с подземными инженерными коммуникациями разработку грунта производить вручную по 2 метра в каждую сторону от этих коммуникаций.
8. В местах пересечений газопроводов с подземными коммуникациями сигнальная лента должна быть уложена вдоль газопровода дважды на расстояние не менее 0.2м между собой и на 2м в обе стороны от пересекаемого сооружения в соответствии с проектом. В местах пересечений газопровода с подземными инженерными коммуникациями земляные работы вести вручную.
9. Положение и глубину заложения существующих сетей уточнить при производстве работ.
10. При пересечении подземных газ-дов с воздушными линиями ЛЭП и связи разработку грунта производить вручную по 5 метров с каждой стороны.
11. Подземный газопровод среднего давления выполнен из стальных труб по ГОСТ 10704-91.
12. Спецификацию смотри прилагаемый лист СО-ГСН.
13. Подземный газопровод при пересечении с ЛЭП заключить в полиэтиленовый футляр. Концы футляра вывести на 2.5м в каждую сторону.
14. Монтажным организациям место установки ГРПШ-10, ГРПШ-6 определить по месту индивидуально с соблюдением норм СН РК 4.03-01-2011, МСП 4.03 103-2005 и "Требования по безопастности объектов систем газоснабжения" от 9.10.2017г. №673

Условные обозначения

- Г3 — Проектируемый газопровод высокого давления P=0.3<0.6МПа
- Г2 — Проектируемый газопровод среднего давления P=0.005<0.3МПа
- Футляр на газопроводе
- Контрольная трубка на футляре
- ОС — Столбик опознавательный
- кл. — Контрольный пункт для сигнального провода

Изм.	Кол.уч.	Лист	№ док.	Подп.	Дата	01-2024 ГСН		
						«Газоснабжение отдельностоящей котельной комплекса Ондинского пионерского лаеря по адресу: Мангистауская область, Маненстауский район, село Онды, родник "Доадан"»		
ГИП	Абдиева А.				02.24	Газопровод высокого и среднего давления	Стадия	Лист	Листов
Проверил	Сеидуали С.				02.24		РП	4	17
Разработал	Избасар М.				02.24	План газопровода М 1:500	ТОО «Шабыт-21» г.Шымкент 2024г.		
					02.24				

Согласовано:

Взам. инв. N

Подпись и дата

Инв. N подл.

Формат А2

План газопровода М1:500

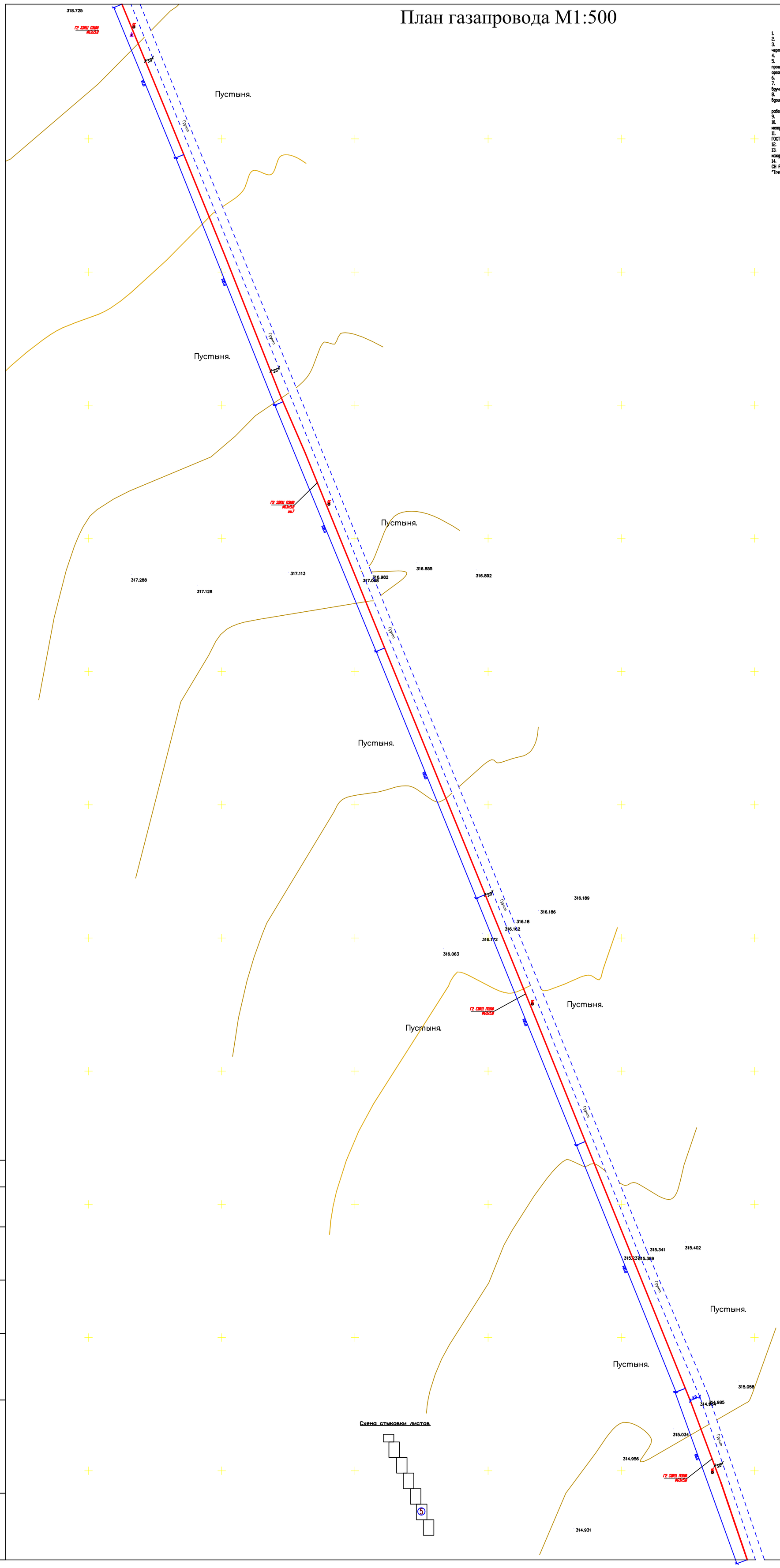

Примечание:

1. Общие данные смотри лист ГСН-1.
2. Расчетную схему газопровода смотри лист ГСН-3.
3. Перед началом строительства трассу газопровода вынести в натуру в соответствии с привязками указанными на чертежа
4. Подземный газопровод (уличные сети) выполнен из полиэтиленовых труб ПЭ100 SDR11 по ГОСТ СТ РК 50838-2011*.
5. При производстве работ на пересечении с автомобильными дорогами и инженерными коммуникациями работы производить только с письменного разрешения ответственного лица и в присутствии представителя заинтересованной организации.
6. При переходе газ-да через улицы газ-д предусмотреть подземным из ПЭ труб в полиэтиленовом футляре ПЭ100 SDR11.
7. При пересечении подземных газ-дов с подземными инженерными коммуникациями разработку грунта производить вручную по 2 метра в каждую сторону от этих коммуникаций.
8. В местах пересечений газопроводов с подземными коммуникациями сигнальная лента должна быть уложена вдоль газопровода дважды на расстояние не менее 0.2м между собой и на 2м в обе стороны от пересекаемого сооружения в соответствии с проектом. В местах пересечений газопровода с подземными инженерными коммуникациями земляные работы вести вручную.
9. Положение и глубину заложения существующих сетей уточнить при производстве работ.
10. При пересечении подземных газ-дов с воздушными линиями ЛЭП и связи разработку грунта производить вручную по 5 метров с каждой стороны.
11. Подземный газопровод среднего давления выполнен из стальных труб по ГОСТ 10704-91.
12. Спецификацию смотри прилагаемый лист СО-ГСН.
13. Подземный газопровод при пересечении с ЛЭП заключить в полиэтиленовый футляр. Концы футляра вывести на 2.5м в каждую сторону.
14. Монтажным организациям место установки ГРПШ-10, ГРПШ-6 определить по месту индивидуально с соблюдением норм СН РК 4.03-01-2011, МСП 4.03 103-2005 и "Требования по безопастности объектов систем газоснабжения" от 9.10.2017г. №673

Схема стыковки листов

Условные обозначения

- Г3 — Проектируемый газопровод высокого давления P=0.3<0.6МПа
- Г2 — Проектируемый газопровод среднего давления P=0.005<0.3МПа
- футляр на газопроводе
- Контрольная трубка на футляре
- Столбик опознавательная
- Контрольный пункт для сигнального провода

Изм.	Кол.уч.	Лист	№ док.	Подп.	Дата	01-2024 ГСН		
						«Газоснабжение отдельностоящей котельной комплекса Ондинского пионерского лагеря по адресу: Мангистауская область, Мангистауский район, село Онды, родник "Доздан"»		
ГИП		Абдиева А.			02.24	Газопровод высокого и среднего давления	Стадия	Лист	Листов
Проверил		Сеидуалиев С.			02.24		РП	5	17
Разработал		Избасар М.			02.24				
					02.24	План газопровода М 1:500	ТОО «Шобыт-21» г.Шымкент 2024г.		

Согласовано:

Взам. инв. N

Подпись и дата

Инв. N подл.

План газопровода М1:500

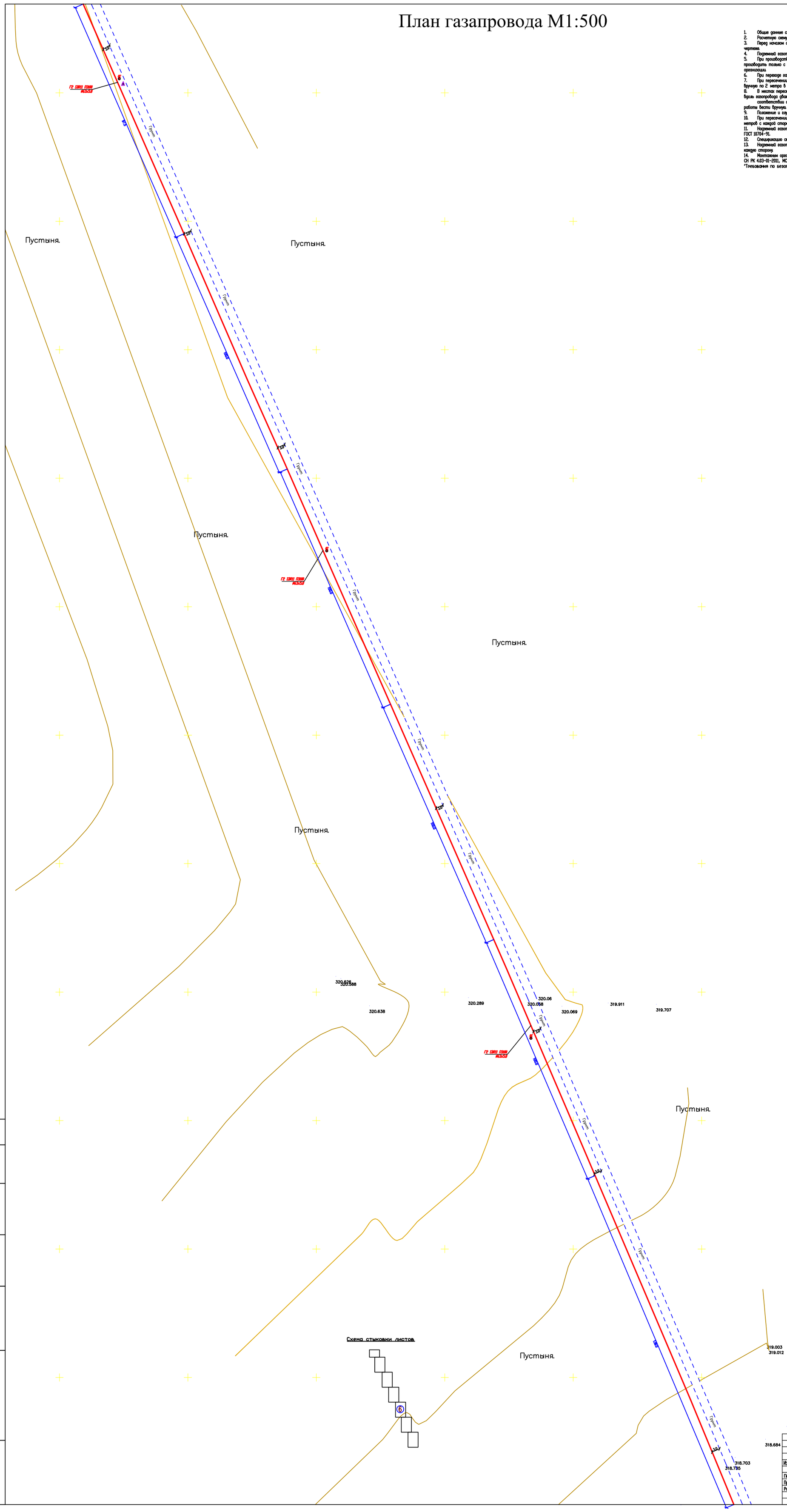

Схема стыковки листов

Примечание

1. Общие данные смотри лист ГСН-1.
2. Расчетную схему газопровода смотри лист ГСН-3.
3. Перед началом строительства трассу газопровода вынести в натуру в соответствии с привязками указанными на чертежа
4. Подземный газопровод (уличные сети) выполнен из полиэтиленовых труб ПЭ100 SDR11 по ГОСТ СТ РК 50838-2011*.
5. При производстве работ на пересечении с автомобильными дорогами и инженерными коммуникациями работы производить только с письменного разрешения ответственного лица и в присутствии представителя заинтересованной организации.
6. При переходе газ-да через улицы газ-д предусмотреть подземным из ПЭ труб в полиэтиленовом футляре ПЭ100 SDR11.
7. При пересечении подземных газ-дов с подземными инженерными коммуникациями разработку грунта производить вручную по 2 метра в каждую сторону от этих коммуникаций.
8. В местах пересечений газопроводов с подземными инженерными коммуникациями сигнальная лента должна быть уложена вдоль газопровода дважды на расстояние не менее 0.2м между собой и на 2м в обе стороны от пересекаемого сооружения в соответствии с проектом. В местах пересечений газопровода с подземными инженерными коммуникациями земляные работы вести вручную.
9. Положение и глубину заложения существующих сетей уточнить при производстве работ.
10. При пересечении подземных газ-дов с воздушными линиями ЛЭП и связи разработку грунта производить вручную по 5 метров с каждой стороны.
11. Подземный газопровод среднего давления выполнен из стальных труб по ГОСТ 10704-91.
12. Спецификацию смотри прилагаемый лист СО-ГСН.
13. Подземный газопровод при пересечении с ЛЭП заключить в полиэтиленовый футляр. Концы футляра вывести на 2.5м в каждую сторону.
14. Монтажным организациям место установки ГРПШ-10, ГРПШ-6 определить по месту индивидуально с соблюдением норм СН РК 4.03-01-2011, МСП 4.03 103-2005 и "Требования по безопастности объектов систем газоснабжения" от 9.10.2017г. №673

Условные обозначения

- Г3 – Проектируемый газопровод высокого давления P=0,3-0,6МПа
- Г2 – Проектируемый газопровод среднего давления P=0,005-0,3МПа
- Футляр на газопроводе
- Контрольная трубка на футляре
- Столбик опознавательная
- Контрольный пункт для сигнального провода

Изм.	Кол.уч.	Лист	№ док.	Подп.	Дата	01-2024 ГСН		
						«Газоснабжение отдельностоящей котельной комплекса Ондинского пионерского лаверя по адресу: Мангистауская область, Мангистауский район, село Онды, родник "Доадан"»		
ГИП		Абдиева А.			02.24	Газопровод высокого и среднего давления	Стадия	Лист	Листов
Проверил		Сейдуалы С.			02.24		РП	6	17
Разработал		Избасар М.			02.24	План газопровода М 1:500	ТОО «Шабыт-21» г.Шымкент 2024г.		
					02.24				

Согласовано:

Взам. инв. N

Подпись и дата

Инв. N подл.

Формат А2

План газапровода М1:500

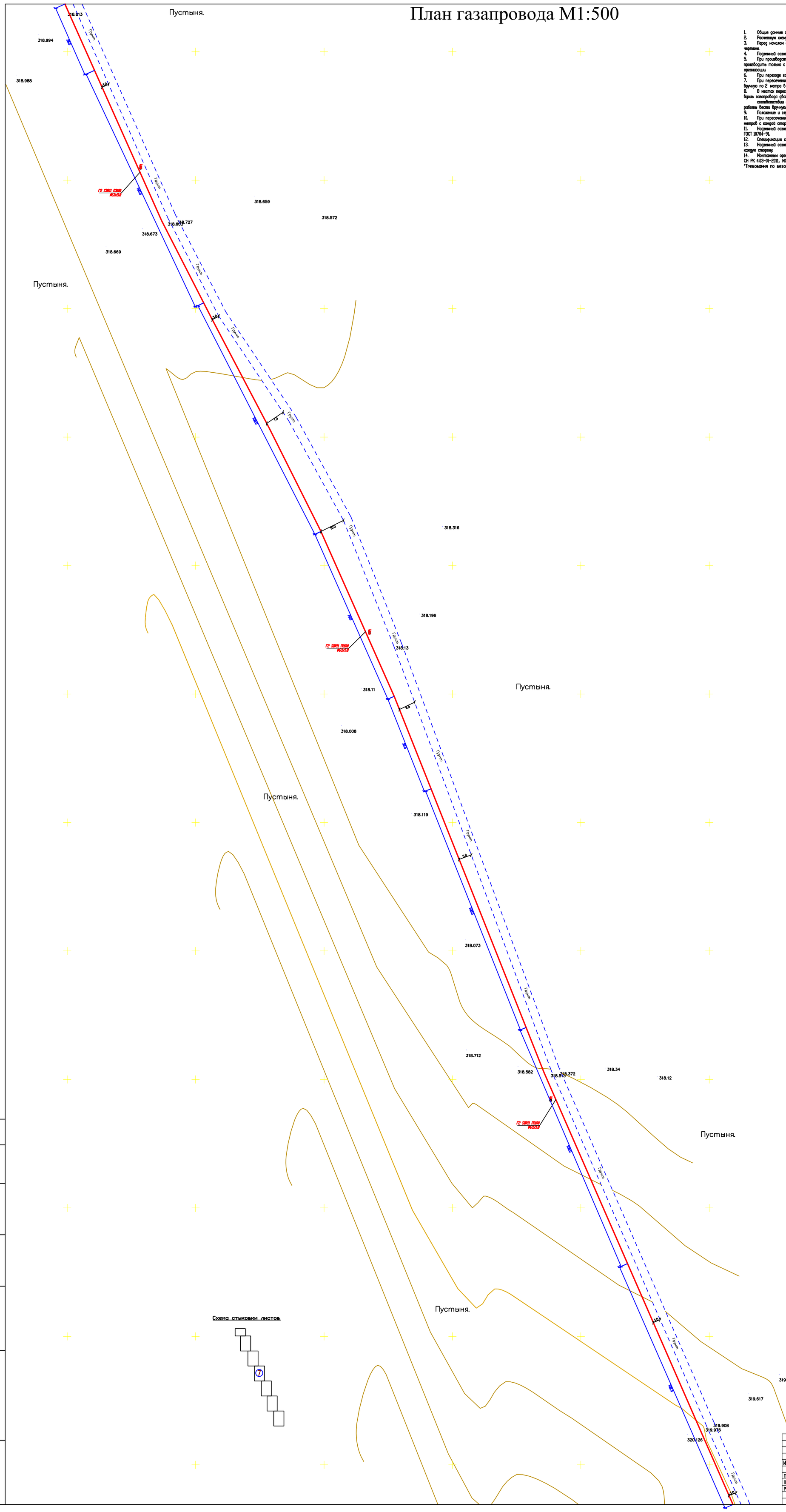

Примечание

1. Общие данные смотри лист ГСН-1.
2. Расчетную схему газопровода смотри лист ГСН-3.
3. Перед началом строительства трассу газопровода вынести в натуру в соответствии с привязками указанными на чертежа
4. Подземный газопровод (уличные сети) выполнен из полиэтиленовых труб ПЭ100 SDR11 по ГОСТ СТ РК 50838-2011*.
5. При производстве работ на пересечении с автомобильными дорогами и инженерными коммуникациями работы производить только с письменного разрешения ответственного лица и в присутствии представителя заинтересованной организации.
6. При переходе газ-да через улицы газ-д предусмотреть подземным из ПЭ труб в полиэтиленовом футляре ПЭ100 SDR11.
7. При пересечении подземных газ-дов с подземными инженерными коммуникациями разработку грунта производить вручную по 2 метра в каждую сторону от этих коммуникаций.
8. В местах пересечений газопроводов с подземными инженерными коммуникациями сигнальная лента должна быть уложена вдоль газопровода дважды на расстояние не менее 0.2м между собой и на 2м в обе стороны от пересекаемого сооружения в соответствии с проектом. В местах пересечений газопровода с подземными инженерными коммуникациями земляные работы вести вручную.
9. Положение и глубину заложения существующих сетей уточнить при производстве работ.
10. При пересечении подземных газ-дов с воздушными линиями ЛЭП и связи разработку грунта производить вручную по 5 метров с каждой стороны.
11. Подземный газопровод среднего давления выполнен из стальных труб по ГОСТ 10704-91.
12. Спецификацию смотри прилагаемый лист СО-ГСН.
13. Подземный газопровод при пересечении с ЛЭП заключить в полиэтиленовый футляр. Концы футляра вывести на 2.5м в каждую сторону.
14. Монтажным организациям место установки ГРПШ-10, ГРПШ-6 определить по месту индивидуально с соблюдением норм СН РК 4.03-01-2011, МСП 4.03 103-2005 и "Требования по безопастности объектов систем газоснабжения" от 9.10.2017г. №673

Схема стыковки листов

Условные обозначения

- ГЗ — Проектируемый газопровод высокого давления P=0.3<0.6МПа
- ГС — Проектируемый газопровод среднего давления P=0.005<0.3МПа
- Футляр на газопроводе
- Контрольная трубка на футляре
- Столбик опознавательный
- Контрольный пункт для сигнального провода

Изм.	Кол.уч.	Лист	№ док.	Подп.	Дата	01-2024 ГСН		
						«Газоснабжение отдельностоящей котельной комплекса Ондинского пионерского лаеря по адресу: Мангистауская область, Мангистауский район, село Онды, родник "Доадан"»		
ГИП		Абдиева А			02.24	Газопровод высокого и среднего давления	Стадия	Лист	Листов
Проверил		Сейдуалы С.			02.24		РП	7	17
Разработал		Избасар М.			02.24				
					02.24	План газопровода М 1:500	ТОО «Шабыт-21» г.Шымкент 2024г.		

Согласовано:

Взам. инв. N

Подпись и дата

Инв. N подл.

Формат А2

План газапровода М1:500

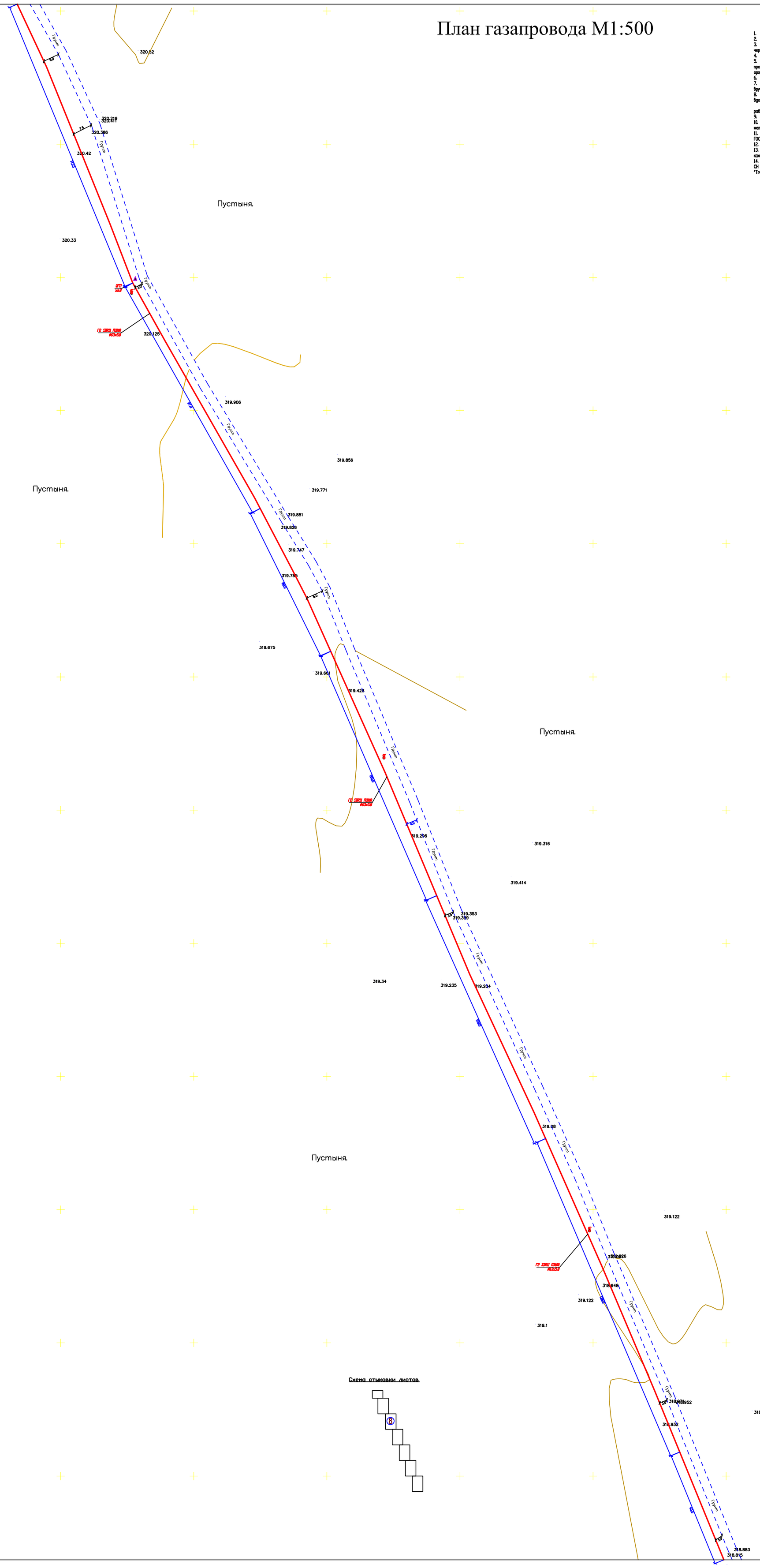

Примечание

1. Общие данные смотри лист ГСН-1.
2. Расчетную схему газопровода смотри лист ГСН-3.
3. Перед началом строительства трассу газопровода вынести в натуру в соответствии с привязками указанными на чертежа
4. Подземный газопровод (уличные сети) выполнен из полиэтиленовых труб ПЭ100 SDR11 по ГОСТ СТ РК 50838-2011*.
5. При производстве работ на пересечении с автомобильными дорогами и инженерными коммуникациями работы производить только с письменного разрешения ответственного лица и в присутствии представителя заинтересованной организации.
6. При переходе газ-да через улицы газ-д предусмотреть подземным из ПЭ труб в полиэтиленовом футляре ПЭ100 SDR11.
7. При пересечении подземных газ-дов с подземными инженерными коммуникациями разработку грунта производить вручную по 2 метра в каждую сторону от этих коммуникаций.
8. В местах пересечений газопроводов с подземными инженерными коммуникациями сигнальная лента должна быть уложена вдоль газопровода дважды на расстояние не менее 0.2м между собой и на 2м в обе стороны от пересекаемого сооружения в соответствии с проектом. В местах пересечений газопровода с подземными инженерными коммуникациями земляные работы вести вручную.
9. Положение и глубину заложения существующих сетей уточнить при производстве работ.
10. При пересечении подземных газ-дов с воздушными линиями ЛЭП и связи разработку грунта производить вручную по 5 метров с каждой стороны.
11. Подземный газопровод среднего давления выполнен из стальных труб по ГОСТ 10704-91.
12. Спецификацию смотри прилагаемый лист СО-ГСН.
13. Подземный газопровод при пересечении с ЛЭП заключить в полиэтиленовый футляр. Концы футляра вывести на 2.5м в каждую сторону.
14. Монтажным организациям место установки ГРПШ-10, ГРПШ-6 определить по месту индивидуально с соблюдением норм СН РК 4.03-01-2011, МСП 4.03 103-2005 и "Требования по безопастности объектов систем газоснабжения" от 9.10.2017г. №673

Схема стыковки листов

Условные обозначения

- ГЗ — Проектируемый газопровод высокого давления P=0.3<0.6МПа
- Г2 — Проектируемый газопровод среднего давления P=0.005<0.3МПа
- Футляр на газопроводе
- Контрольная трубка на футляре
- ОК — Отолбик опознавательная
- КП — Контрольный пункт для сигнального провода

Изм.	Кол.уч.	Лист	№ док.	Подп.	Дата	01-2024 ГСН		
						«Газоснабжение отдельностоящей котельной комплекса Ондинского пионерского лаеря по адресу: Мангистауская область, Мангистауский район, село Онды, родник "Доадан"»		
ГИП	Абдиева А.				02.24	Газопровод высокого и среднего давления	Стадия	Лист	Листов
Проверил	Сейдуалы С.				02.24		РП	8	17
Разработал	Избасар М.				02.24	План газопровода М 1:500	ТОО «Шабыт-21» г.Шымкент 2024г.		
					02.24				

Согласовано:

Взам. инв. N

Подпись и дата

Инв. N подл.

Формат А2

План газопровода М1:500

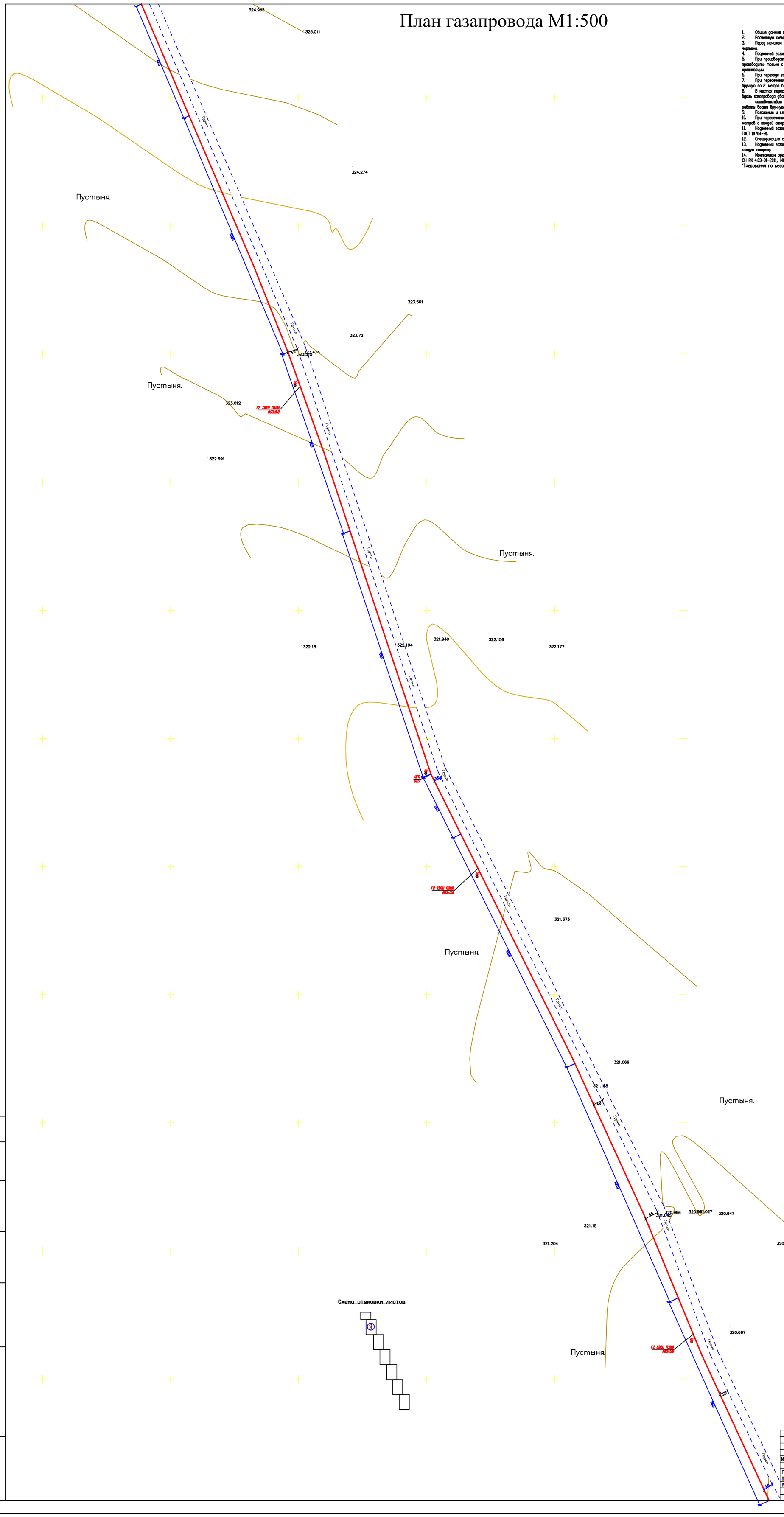

Примечание

1. Общие данные смотри лист ГСН-1.
2. Расчетную схему газопровода смотри лист ГСН-3.
3. Перед началом строительства трассу газопровода вынести в натуру в соответствии с привязками указанными на чертежа
4. Подземный газопровод (уличные сети) выполнен из полиэтиленовых труб ПЭ100 SDR11 по ГОСТ СТ РК 50838-2011*.
5. При производстве работ на пересечении с автомобильными дорогами и инженерными коммуникациями работы производить только с письменного разрешения ответственного лица и в присутствии представителя заинтересованной организации.
6. При переходе газ-да через улицы газ-д предусмотреть подземным из ПЭ труб в полиэтиленовом футляре ПЭ100 SDR11.
7. При пересечении подземных газ-дов с подземными инженерными коммуникациями разработку грунта производить вручную по 2 метра в каждую сторону от этих коммуникаций.
8. В местах пересечений газопроводов с подземными коммуникациями сигнальная лента должна быть уложена вдоль газопровода дважды на расстояние не менее 0.2м между собой и на 2м в обе стороны от пересекаемого сооружения в соответствии с проектом. В местах пересечений газопровода с подземными инженерными коммуникациями земляные работы вести вручную.
9. Положение и глубину заложения существующих сетей уточнить при производстве работ.
10. При пересечении подземных газ-дов с воздушными линиями ЛЭП и связи разработку грунта производить вручную по 5 метров с каждой стороны.
11. Подземный газопровод среднего давления выполнен из стальных труб по ГОСТ 10704-91.
12. Спецификацию смотри прилагаемый лист СО-ГСН.
13. Подземный газопровод при пересечении с ЛЭП заключить в полиэтиленовый футляр. Концы футляра вывести на 2.5м в каждую сторону.
14. Монтажным организациям место установки ГРПШ-10, ГРПШ-6 определить по месту индивидуально с соблюдением норм СН РК 4.03-01-2011, МСП 4.03 103-2005 и "Требования по безопастности объектов систем газоснабжения" от 9.10.2017г. №673

Схема стыковки листов

Условные обозначения

- Г3 – Проектируемый газопровод высокого давления P=0.3<0.6МПа
- Г2 – Проектируемый газопровод среднего давления P=0.005<0.3МПа
- Футляр на газопроводе
- к.п. – Контрольная трубка на футляре
- ст – Столбик опознавательный
- Контрольный пункт для сигнального провода
- кл.

Изм.	Кол.уч.	Лист	№ док.	Подп.	Дата	01-2024 ГСН		
						«Газоснабжение отдельностоящей котельной комплекса Ондинского пионерского лагеря по адресу: Мангистауская область, Мангистауский район, село Онды, родник "Доадан"»		
ГИП	Абдиева А.				02.24	Газопровод высокого и среднего давления	Стадия	Лист	Листов
Проверил	Сейдуалы С.				02.24		РП	9	17
Разработал	Избасар М.				02.24	План газопровода М 1:500	ТОО «Шабыт-21» г.Шымкент 2024г.		
					02.24				

320.435

Согласовано:

Взам. инв. N

Подпись и дата

Инв. N подл.

Формат А2

План газопровода М1:500

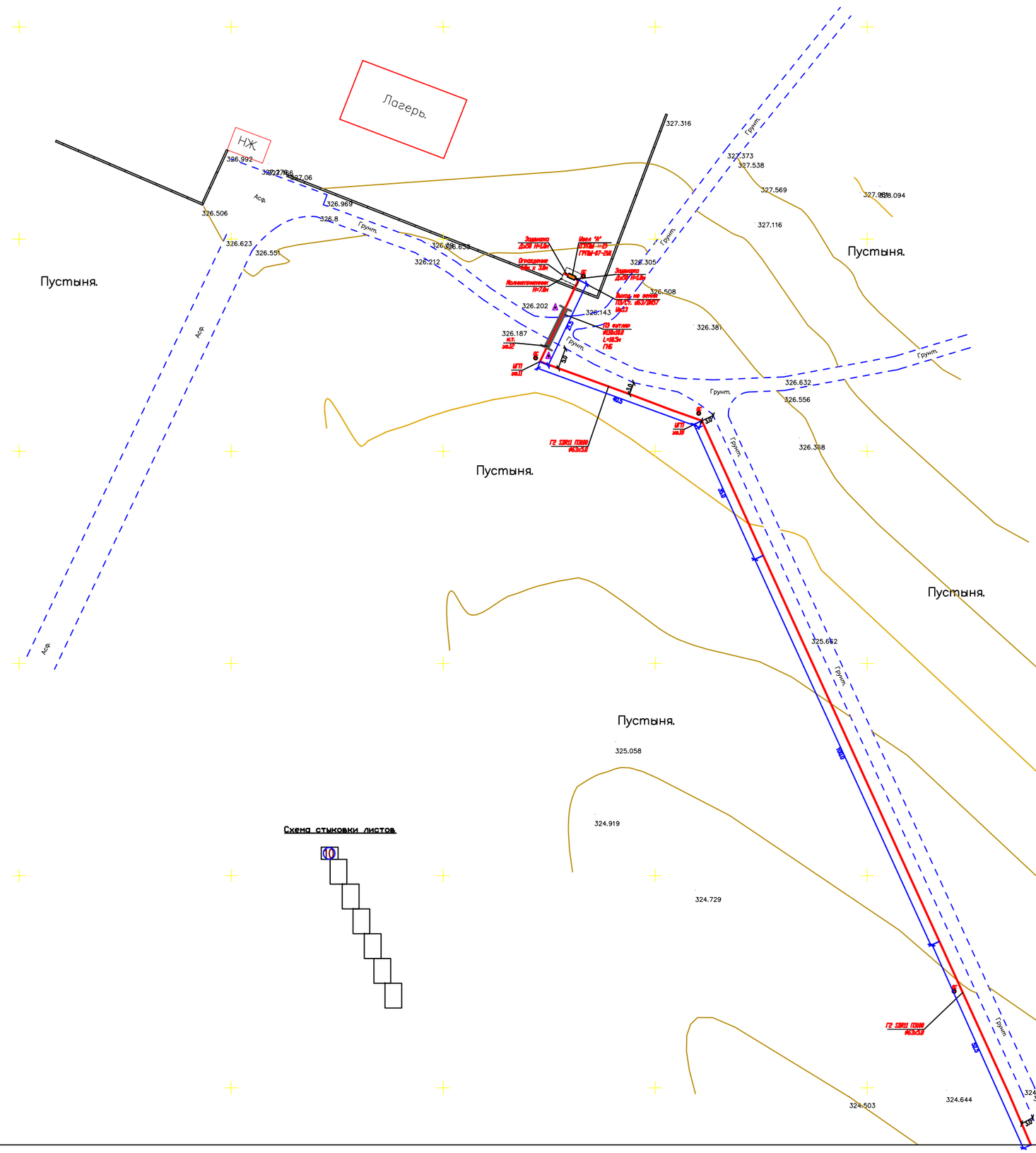

Примечание

1. Общие данные смотри лист ГСН-1.
2. Расчетную схему газопровода смотри лист ГСН-3.
3. Перед началом строительства трассу газопровода вынести в натуру в соответствии с привязками указанными на чертежах.
4. Подземный газопровод (уличные сети) выполнен из полиэтиленовых труб ПЭ100 SDR11 по ГОСТ СТ РК 50838-2011м.
5. При производстве работ на пересечении с автомобильными дорогами и инженерными коммуникациями работы производить только с письменного разрешения ответственного лица и в присутствии представителя заинтересованной организации.
6. При переходе газ-да через улицы газ-д предусмотреть подземным из ПЭ труб в полиэтиленовом футляре ПЭ100 SDR11.
7. При пересечении подземных газ-дов с подземными инженерными коммуникациями разработку грунта производить вручную по 2 метра в каждую сторону от этих коммуникаций.
8. В местах пересечений газопроводов с подземными инженерными коммуникациями сигнальная лента должна быть уложена вдоль газопровода дважды на расстояние не менее 0.2м между собой и на 2м в обе стороны от пересекаемого сооружения в соответствии с проектом. В местах пересечений газопровода с подземными инженерными коммуникациями земляные работы вести вручную.
9. Положение и глубину залегания существующих сетей уточнить при производстве работ.
10. При пересечении подземных газ-дов с воздушными линиями ЛЭП и связи разработку грунта производить вручную по 5 метров с каждой стороны.
11. Надземный газопровод среднего давления выполнен из стальных труб по ГОСТ 10704-91.
12. Спецификацию смотри прилагаемый лист СО-ГСН.
13. Надземный газопровод при пересечении с ЛЭП заключить в полиэтиленовый футляр. Концы футляра вывести на 2.5м в каждую сторону.
14. Монтажным организациям место установки ГРПШ-10, ГРПШ-6 определить по месту индивидуально с соблюдением норм СН РК 4.03-01-2011, МСП 4.03 103-2005 и "Требования по безопастности объектов систем газоснабжения" от 9.10.2017г. №673

Узел "А"
ГРПШ №1, №2

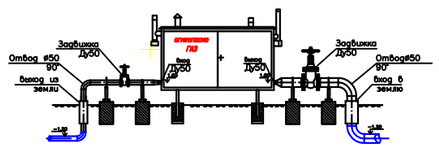

Согласовано:

Взам. инв. N

Подпись и дата

Инв. N подл.

Изм.	Кол.уч.	Лист	№ док.	Подп.	Дата
ГИП		Абдилда А.			02.24
Проверил		Сейдулаи С.			02.24
Разработал		Избасар М.			02.24
					02.24

01-2024 ГСН

«Газоснабжение отдельностоящей котельной комплекса Ондинского пионерского лагеря по адресу: Мангистауская область, Мангистауский район, село Онды, родник "Дойдан"»

Газопровод высокого и среднего давления

Стадия	Лист	Листов
РП	10	17

План газопровода М 1:500

ТОО «Шабит-21» г.Шымкент 2024г.

Формат А3

Сечение траншеи

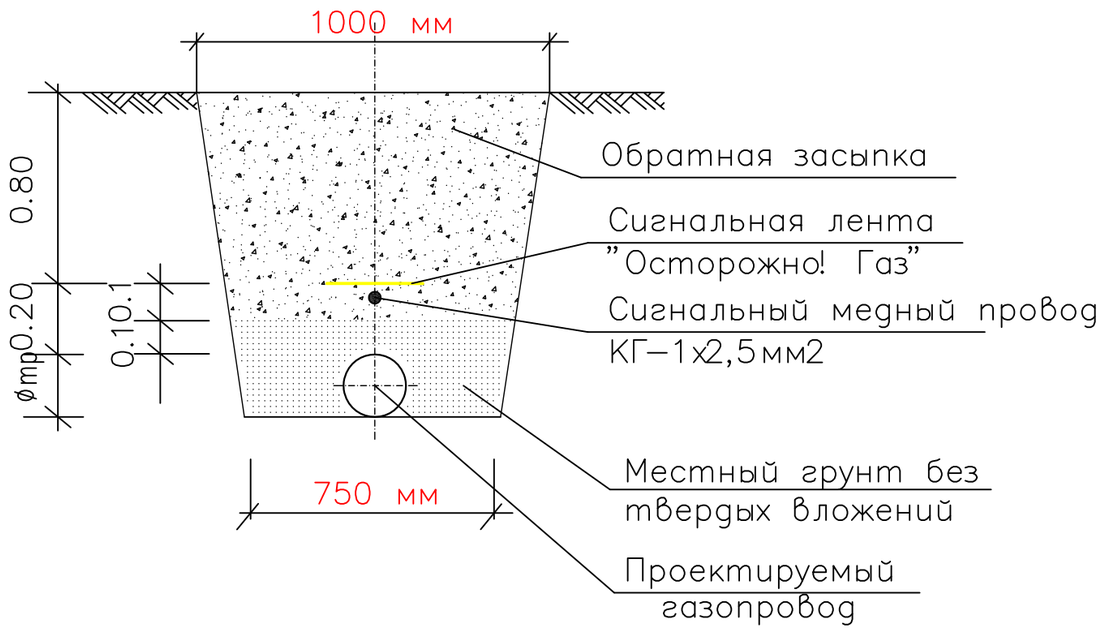

Конструкция асфальтового покрытия

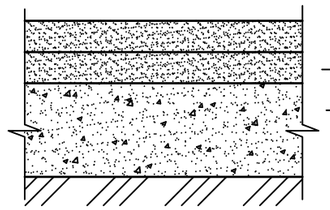

Конструкция гравийного покрытия

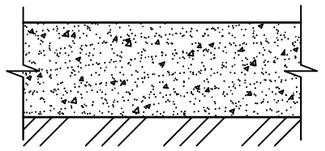

Примечания

1. Прокладку газопровода следует осуществлять на глубине не менее 1,2 м до верха газопровода или футляра. Средняя глубина траншеи см.продольный профиль.
2. Ширина траншеи по постели при траншейной прокладке должна быть не менее: d+200мм - для труб диаметром до 110 мм включительно, d+300 мм - для труб диаметром более 110 мм.
3. Все полиэтиленовые трубы должны быть изготовлены из ПЭ100.
4. Все сварные швы проверить неразрушающими методами в соответствии с СП-42-1-3-2003.
5. Сигнальная лента укладывается на расстоянии 200 мм от верха присыпанного полиэтиленового газопровода.
6. Засыпку котлована производить послойно с уплотнением и проливкой через каждые 200 мм.

Согласовано:

Взам. инв. N

Подпись и дата

Инв. N подл.

Изм.	Кол.уч.	Лист	№ док.	Подп.	Дата	01-2024 ГСН		
						«Газоснабжение отдельностоящей котельной комплекса Ондинского пионерского лагеря по адресу: Мангистауская область, Мангистауский район, село Онды, родник "Дойдан"»		
ГИП		Абдилла А.			02.24	Газопровод высокого и среднего давления	Стадия	Лист	Листов
Проверил		Сейдуалы С.			02.24		РП	11	17
Разработал		Избасар М.			02.24	Сечение траншеи.	ТОО «Шабыт-21» г.Шымкент 2024г.		
					02.24				

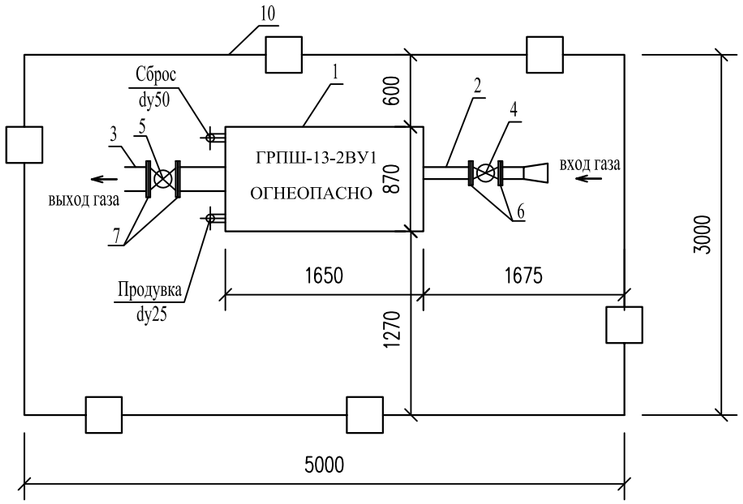

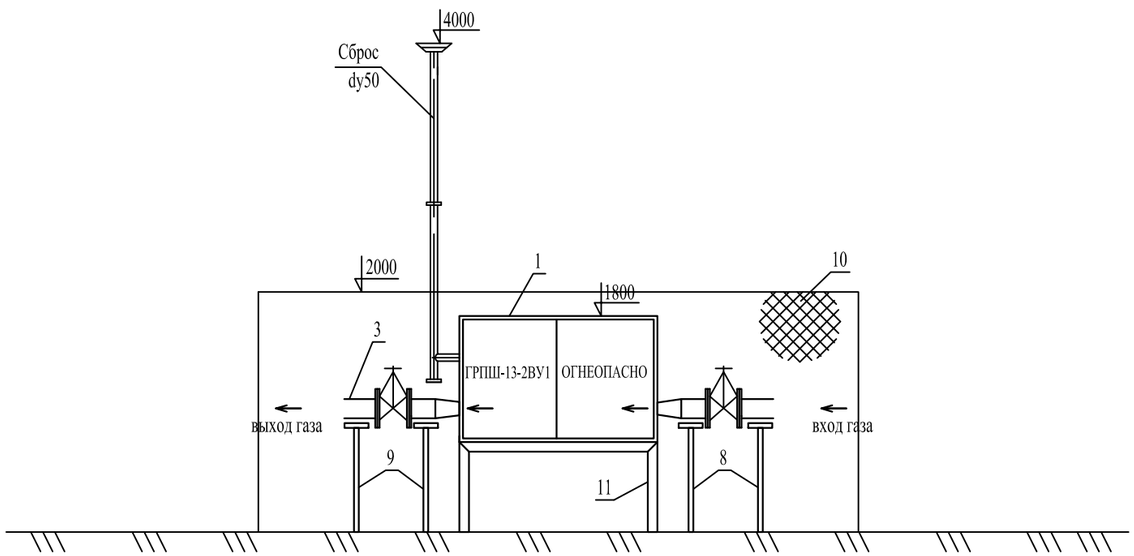

Спецификация материалов

Поз.	Обозначение	Наименование	Ед.изм.	Кол-во	Прим.
		Среднее давление			
1	ГРПШ-13-2ВУ1	ГРПШ с двумя регуляторомии			
		давления газа РДГ-50В	компл.	1	ТОО "Казприбор" г.Шымкент
2	ГОСТ 10704-91*	Труба стальная Ø57х3,0	п.м.	-	Учтено в СО.
3	ГОСТ 10704-91*	Труба стальная Ø76х4,0	п.м.	-	Учтено в СО.
4	30с41нж	Задвижка ст.фланцевая, dy-50	шт.	1	Учтено в СО.
5	30с41нж	Задвижка ст.фланцевая, dy-50	шт.	1	Учтено в СО.
6	ГОСТ 12820-80	Фланец 1-50-10	компл.	2	Учтено в СО.
7	ГОСТ 12820-80	Фланец 1-50-10	компл.	2	Учтено в СО.
8	См. НГ-01-90	Опора под газопровод Ду 50	шт.	2	Учтено в СО.
9	См. НГ-01-90	Опора под газопровод Ду 50	шт.	2	Учтено в СО.
10	См. ГСН	Ограждение для ГРПШ	шт.	1	Учтено в СО.
11	См. ГСН-	Рама под ГРПШ	шт.	1	Учтено в СО.

Согласовано:

Взам. инв. N

Подпись и дата

Инв. N подл.

Изм.	Кол.уч.	Лист	№ док.	Подп.	Дата	01–2024 ГСН			
						«Газоснабжение отдельностоящей котельной комплекса Ондинского пионерского лагеря по адресу: Мангистауская область, Мангистауский район, село Онды, родник "Дойдан"»			
ГИП		Абдилла А.			02.24	Газопровод высокого и среднего давления	Стадия	Лист	Листов
Проверил		Сейдуалы С.			02.24		РП	12	17
Разработал		Избасар М.			02.24	Схема обвязки ГРПШ–13–ВУ1	ТОО «Шабыт–21» г.Шымкент 2024г.		
					02.24				

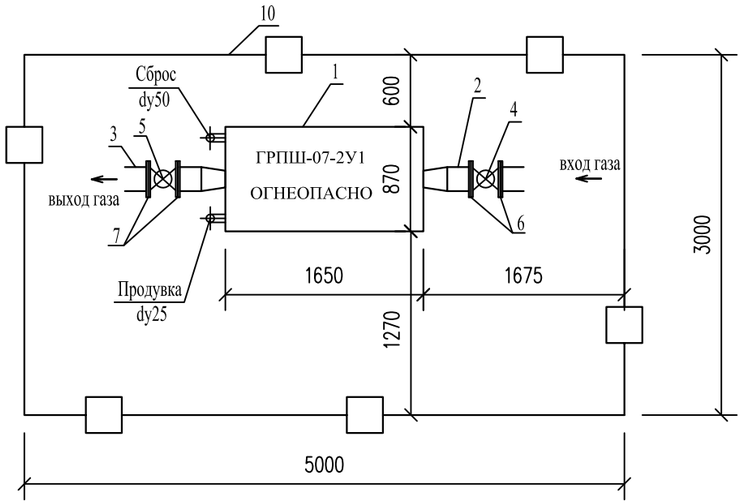

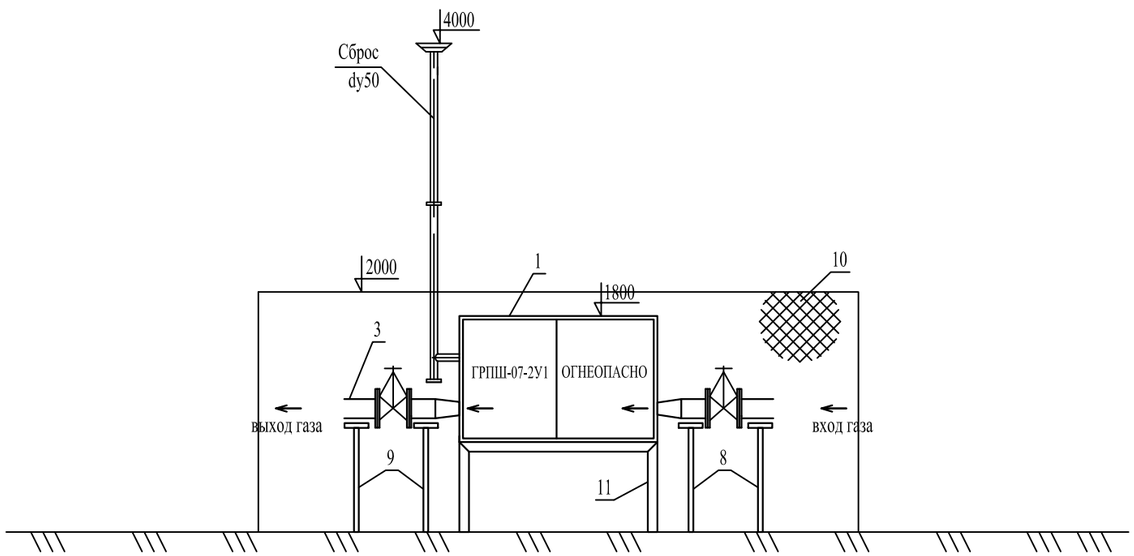

Спецификация материалов

Поз.	Обозначение	Наименование	Ед.изм.	Кол-во	Прим.
		Среднее давление			
1	ГРПШ-07-2У1	ГРПШ с двумя регуляторомии			
		давления газа РДНК-1000	компл.	1	ТОО "Казприбор" г.Шымкент
2	ГОСТ 10704-91*	Труба стальная Ø76х4,0	п.м.	-	Учтено в СО.
3	ГОСТ 10704-91*	Труба стальная Ø159х4,0	п.м.	-	Учтено в СО.
4	30с41нж	Задвижка ст.фланцевая, dy-50	шт.	1	Учтено в СО.
5	30с41нж	Задвижка ст.фланцевая, dy-50	шт.	1	Учтено в СО.
6	ГОСТ 12820-80	Фланец 1-50-10	компл.	2	Учтено в СО.
7	ГОСТ 12820-80	Фланец 1-50-10	компл.	2	Учтено в СО.
8	См. НГ-01-90	Опора под газопровод Ду 50	шт.	2	Учтено в СО.
9	См. НГ-01-90	Опора под газопровод Ду 50	шт.	2	Учтено в СО.
10	См. ГСН	Ограждение для ГРПШ	шт.	1	Учтено в СО.
11	См. ГСН-	Рама под ГРПШ	шт.	1	Учтено в СО.

Согласовано:

Взам. инв. N

Подпись и дата

Инв. N подл.

Изм.	Кол.уч.	Лист	№ док.	Подп.	Дата
ГИП		Абдилла А.			02.24
Проверил		Сейдуалы С.			02.24
Разработал		Избасар М.			02.24
					02.24

01–2024 ГСН

«Газоснабжение отдельностоящей котельной комплекса Ондинского пионерского лагеря по адресу: Мангистауская область, Мангистауский район, село Онды, родник "Дойдан"»

Газопровод высокого и среднего давления

Стадия	Лист	Листов
РП	13	17

Схема обвязки ГРПШ–07–2У1

ТОО «Шабыт–21» г.Шымкент 2024г.

Опора ОП 2

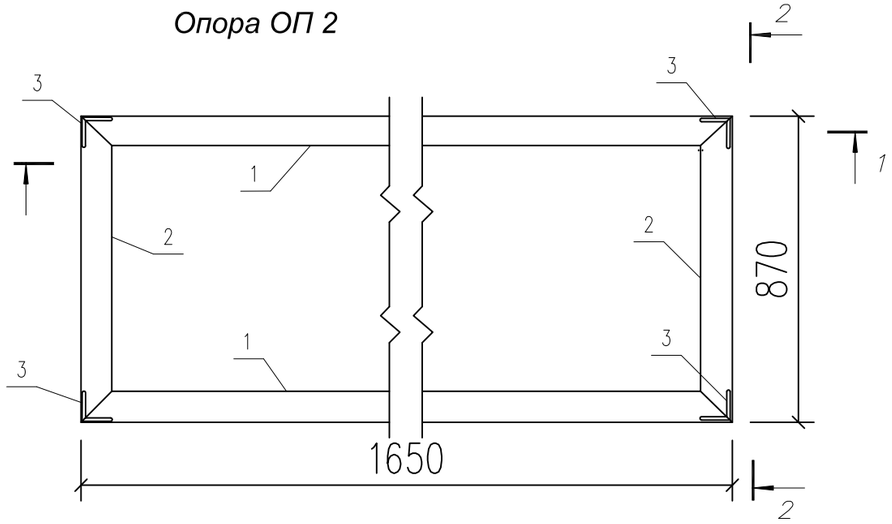

1-1

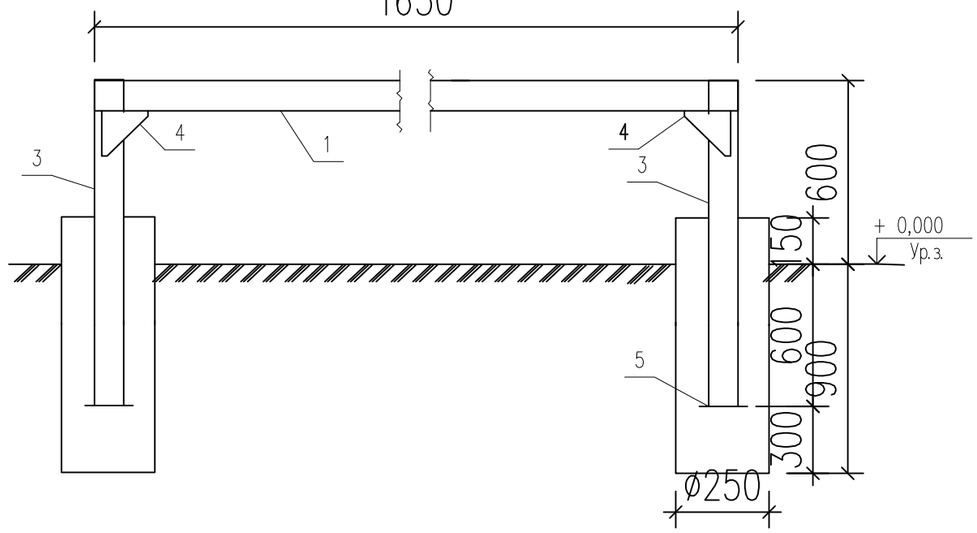

2-2

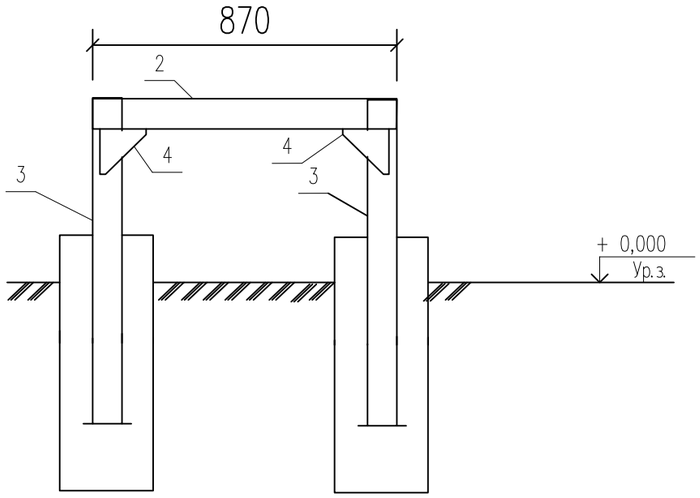

1 Монтажную сварку производить по ГОСТ 5264-80* электродами типа Э-42А по ГОСТ 9467-75*, hшв=6мм, но не более толщины свариваемых элементов.
2 Все стальные элементы окрасить 2-мя слоями маслянной краски, по 2-м слоям грунтовки ГФ-021 (по ГОСТ 25129-82*)
3 Фундаменты опоры ОП1 выполнить в пробуренных скважинах 250 мм.

Поз.	Обозначение	Наименование	Кол.	Масса ед. кг	Прим.
1		Уголок 63х6 ГОСТ 8509-86 / С245ГОСТ 27772-88 L=1650	2	9,44	18,88 кг
2		Уголок 63х6 ГОСТ 8509-86 / С245ГОСТ 27772-88 L=870	2	4,98	9,96 кг
3		Уголок 63х6 ГОСТ 8509-86 / С245ГОСТ 27772-88 L=1200	4	6,865	27,46 кг
4		Уголок 63х6 ГОСТ 8509-86 / С245ГОСТ 27772-88 L=150	8	0,86	6,88 кг
5		Уголок 63х6 ГОСТ 8509-86 / С245ГОСТ 27772-88 L=150	4	0,86	3,44 кг
		Итого:			66,62 кг
		Материалы:			
	ГОСТ 26633-91*	Бетон кл. В15 м3	0,206	Сульфатостойкий, W6, F150	

Согласовано:

Взам. инв. N

Подпись и дата

Инв. N подл.

Изм.	Кол.уч.	Лист	№ док.	Подп.	Дата
ГИП		Абдилла А.			02.24
Проверил		Сейдуалы С.			02.24
Разработал		Избасар М.			02.24
					02.24

01–2024 ГСН

«Газоснабжение отдельностоящей котельной комплекса Ондинского пионерского лагеря по адресу: Мангистауская область, Мангистауский район, село Онды, родник "Дойдан"»

Газопровод высокого и среднего давления

Стадия	Лист	Листов
РП	14	17

Рама под ГРПШ
Спецификация

ТОО «Шабыт–21»
г. Шымкент 2024г.

Сборочный чертеж

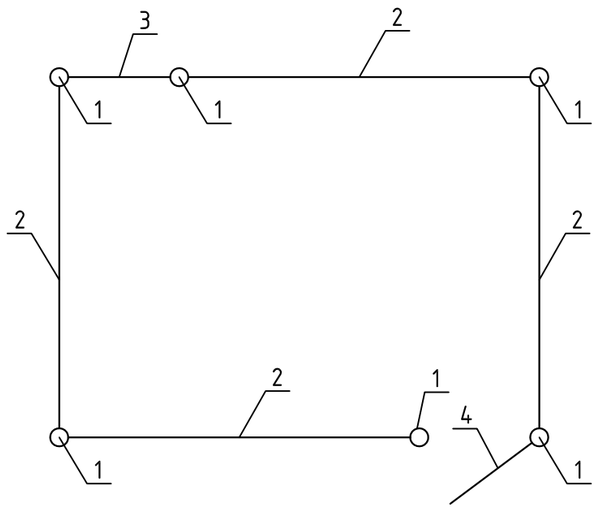

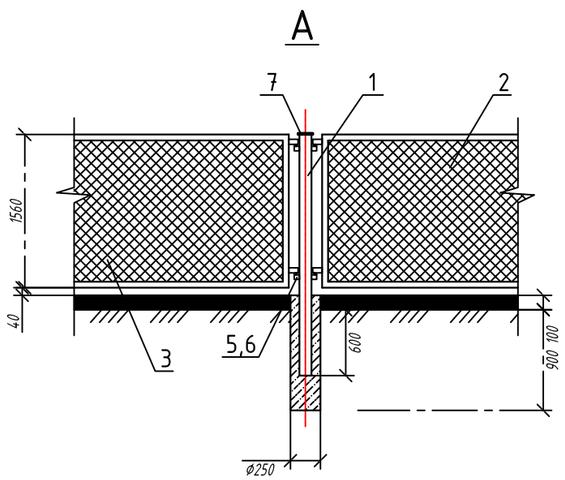

Формат	Зона	Поз.	Обозначение	Наименование	Кол.	Примечание
				Документация		
А3			АС 3.00 СБ	Сборочный чертеж		
				Детали		
А4		1		Труба 57х3,5 ГОСТ 10704-91 / В-10 ГОСТ 10705-80*		
				L=2300мм	6	10,63 кг.
		2	3.017-3.2-1	Панель 1ПМ 30.16	4	44,80 кг.
		3	3.017-3.5-10	Панель КМС 0,85х1,00	1	23,00 кг.
		4	3.017-3.5-10	Панель КМСП 0,85х1,00	1	23,00 кг.
		5	3.017-3.4-16	Соединитеьный элемент		
				МС-11	24	0,12 кг.
		6	3.017-3.4-16	Соединитеьный элемент		
				МС-12	24	0,10 кг.
		7		Лист Б-ПН-4 ГОСТ 19904-90 / Ст3сп4 ГОСТ 14637-89*		
				круг ⌀65мм	6	1,23 кг.
				Материалы		
				Гравий ГОСТ 8267-93		
				(для засыпки площадки)	2.4	м3
				Фундамент под стойку		
			бетон В7.5, W6, F150	0,05 м3	6	шт.
				Замок навесной	1	шт.

Согласовано:

Взам. инв. N

Подпись и дата

Инв. N подл.

Изм.	Кол.уч.	Лист	№ док.	Подп.	Дата
ГИП		Абдилла А.			02.24
Проверил		Сейдуалы С.			02.24
Разработал		Избасар М.			02.24
					02.24

01–2024 ГСН

«Газоснабжение отдельностоящей котельной комплекса Ондинского пионерского лагеря по адресу: Мангистауская область, Мангистауский район, село Онды, родник "Дойдан"»

Газопровод высокого и среднего давления

Стадия	Лист	Листов
РП	15	17

Ограждение для ГРПШ. Сборочный чертеж.

ТОО «Шабыт–21»
г.Шымкент 2024г.

План ГРПШ

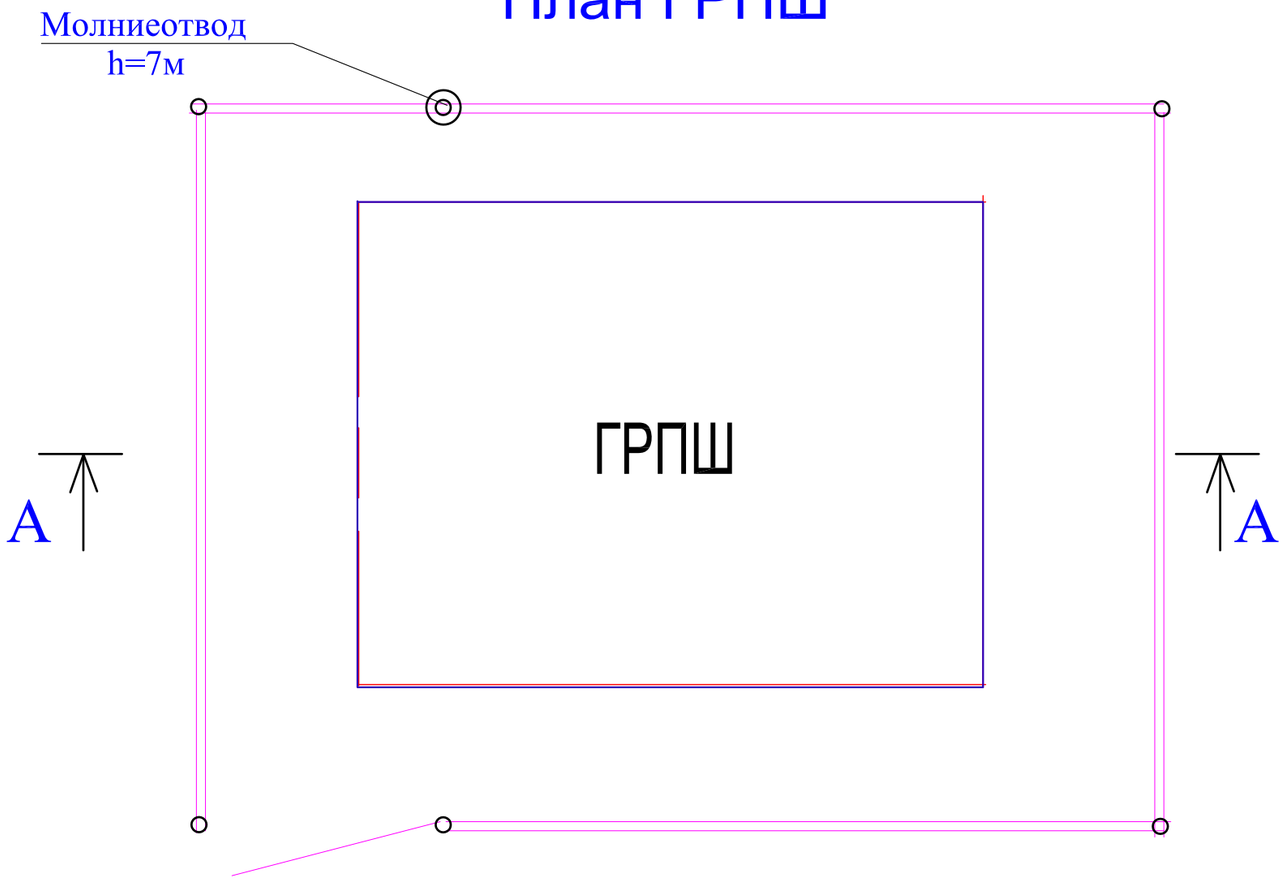

Молниеотвод

h=7.0м
m=88,4кг

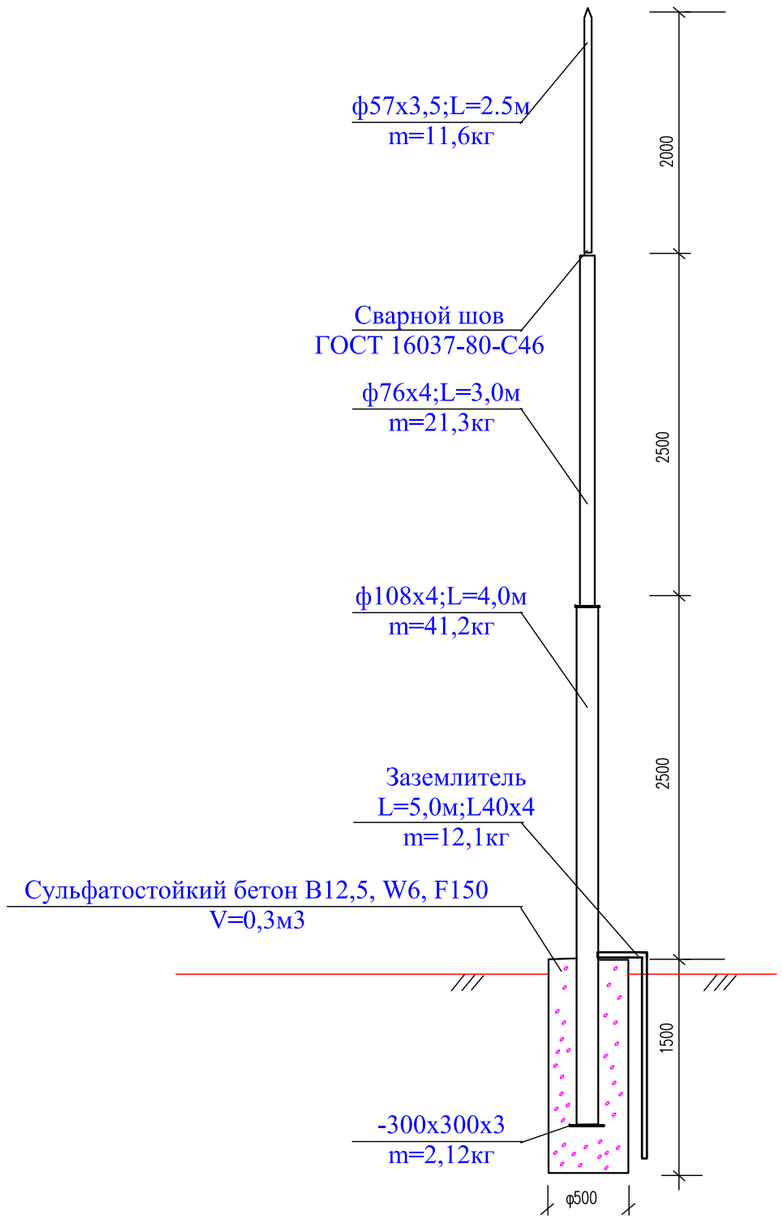

Вид А-А

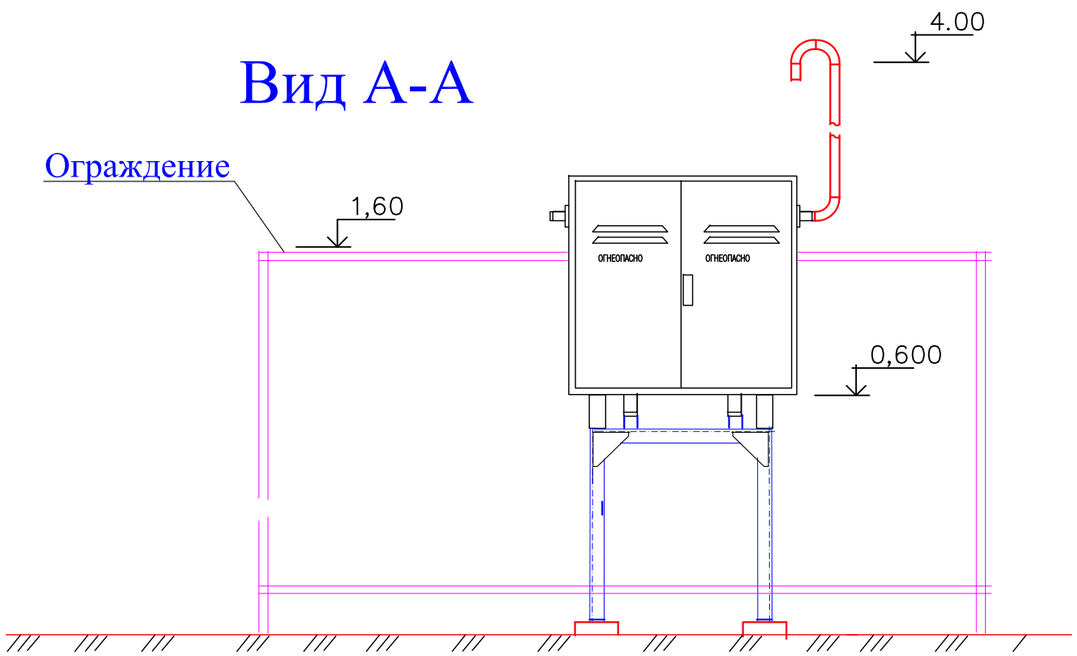

Согласовано:

Взам. инв. N

Подпись и дата

Инв. N подл.

Изм.	Кол.уч.	Лист	№ док.	Подп.	Дата	01–2024 ГСН		
						«Газоснабжение отдельностоящей котельной комплекса Ондинского пионерского лагеря по адресу: Мангистауская область, Мангистауский район, село Онды, родник "Дойдан"»		
ГИП		Абдилла А.			02.24	Газопровод высокого и среднего давления	Стадия	Лист	Листов
Проверил		Сейдуалы С.			02.24		РП	16	17
Разработал		Избасар М.			02.24	Устройство молниеотвода для ГРПШ	ТОО «Шабыт–21» г.Шымкент 2024г.		
					02.24				

Копировал

Формат А3

Стальной ковер

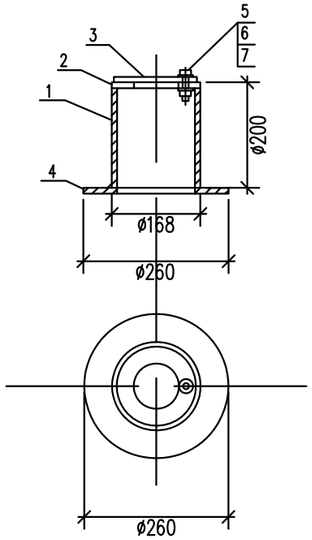

СПЕЦИФИКАЦИЯ СТАЛЬНОГО КОВРА

№	Обозначение	Наименование	ед. изм.	Кол-во	вес ед.кг.	примеч.
1	ГОСТ 10704-91	Труба стальная Ø168х5,0мм L=200мм	шт.	1	4.02	
2	ГОСТ 5681-76	Верхн. покрытие Ø168-80мм из листовой стали толщиной -4мм	шт.	1	0,54	
3	ГОСТ 5681-76	Крышка Ø168-80мм из листовой стали толщиной-4мм	шт.	1	0,70	
4	ГОСТ 5681-76	Опорная подпшва Ø260-100мм из листовой ст. толщиной -4мм	шт.	1	1,41	
5	ГОСТ 7798-70	Болт М10-6дх60.58(S17) L=25мм	шт.	1	0,028	
6	ГОСТ 5915-70*	Гайка М10-6Н.5(S17)	шт.	1	0,011	
7	ГОСТ 11371-78*	Шайба на М10	шт.	1	0,004	
8	Кл 12.5	Бетон Сульфатостойкий В-12,5; W6; F150	шт./м³	1/0,014		

Контрольная трубка под ковер

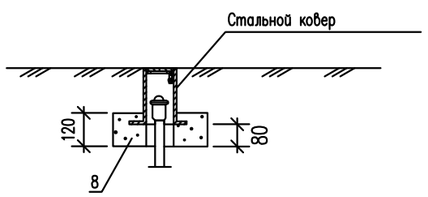

Установка контрольной трубки на газопроводе

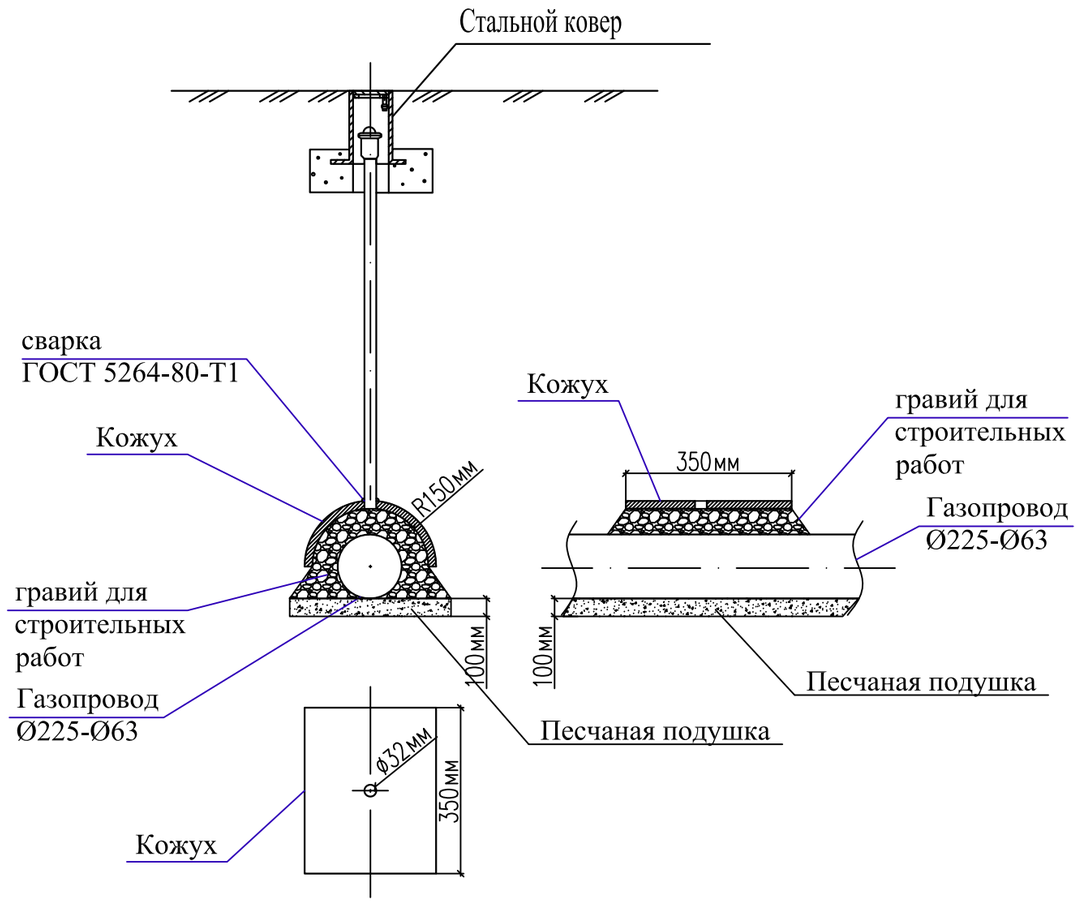

Спецификация для установка контрольной трубки на газопроводе

№	Обозначение	Наименование	ед. изм.	Кол-во	вес ед.кг.	примеч.
1	ГОСТ 19903-74	Кожух из ст.листа 350х470х3,0мм	шт.	1	4.13	
2		Гравий для строительных работ	м³	0.4		
3						

Спецификация дано на одну установку

Согласовано:

Взам. инв. N

Подпись и дата

Инв. N подл.

Изм.	Кол.уч.	Лист	№ док.	Подп.	Дата	01-2024 ГСН		
						«Газоснабжение отдельностоящей котельной комплекса Ондинского пионерского лагеря по адресу: Мангистауская область, Мангистауский район, село Онды, родник "Дойдан"»		
ГИП		Абдилла А.			02.24	Газопровод высокого и среднего давления	Стадия	Лист	Листов
Проверил		Сейдуалы С.			02.24		РП	17	17
Разработал		Избасар М.			02.24	Ковер стальной	ТОО «Шабыт-21»		
					02.24	Установка контрольной трубки на газапроводе	г.Шымкент 2024г.		

Копировал Формат А3

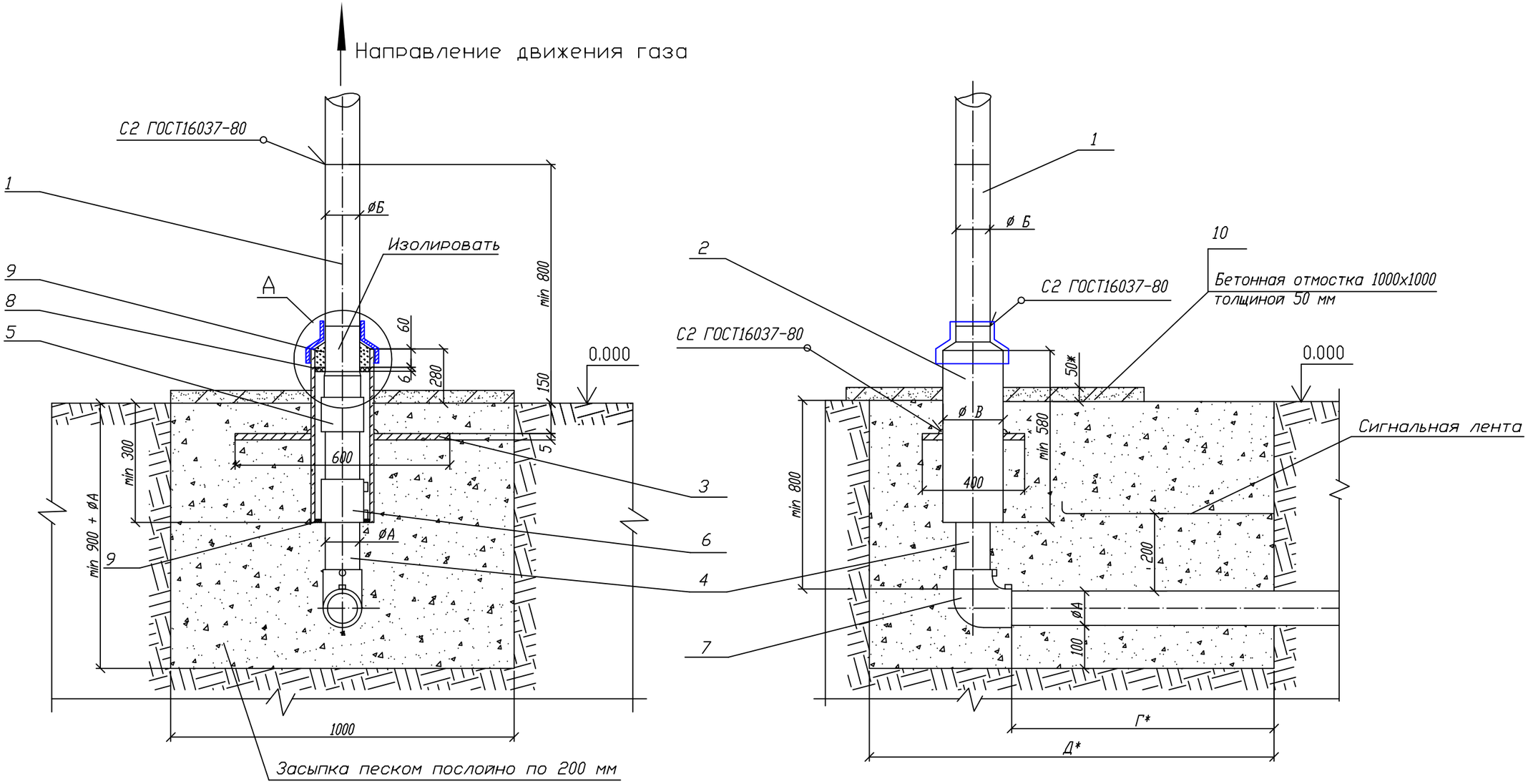

Пластина. Деталь поз.3 (м1:20)

Лист $\frac{5.0\ ГОСТ\ 19903-74}{ВСт3\ ГОСТ\ 14637-80}$

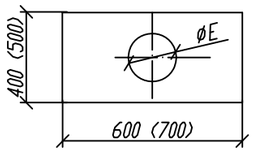

Обозначение	øE мм	Масса кг
~~00 01~~	~~90~~	~~9,23~~
~~02~~	~~109~~	~~9,08~~
03 - 05	160	8,57
~~06 07~~	~~220~~	~~7,94~~
~~08 - 09~~	~~274~~	~~7,11~~
10,12	326	6,17
~~13~~	~~427~~	~~8,14~~

А (1:10)

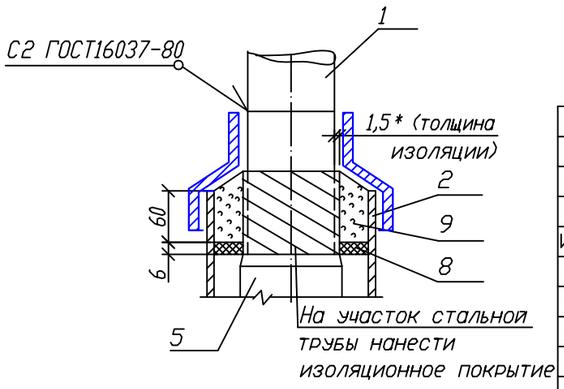

Применен к заказу № 01-2024 ГОН

ГИП	Абдилла А.	
Исполнитель	Избасар М.	
Проверил	Сейдуалы С.	

Изм.	Лист	N докум.	Подп.	Дата
Разраб.		Сафронова И.П.		
Чертил		Михалина Н.В.		
Проверил		Захаров В.А.		
Т.контр.		Панов Г.Н.		
Утвердил		Ярыгин Ю.Н.		

8353.05 СБ

Выход полиэтиленового газопровода из земли с использованием отводов с ЗН.

Лит.	Масса	Масштаб
Лист 1	Листов 4	

Общий вид.

ОАО "Промгаз"

Согласовано:

Взам. инв. N

Подпись и дата

Инв. N подл.

Копировал

Формат А3

Поз.	Обозначение	Наименование	Кол.	Масса ед., кг	Приме-чание
		L* =500 мм			
	8353.05.08.01 8353.05.09.01	Труба 159х 4 ГОСТ 10704-91		8,57	
		В10 ГОСТ 10705-80			
		L* =500 мм			
	~~8353.05.10.01 8353.05.12.01~~	~~Труба 219х4 ГОСТ 10704-91~~		~~11,9~~	
		В10 ГОСТ 10705-80			
		L* =500 мм			
	~~8353.05.13.01~~	~~Труба 273х5 ГОСТ 10704-91~~		~~16,53~~	
		В10 ГОСТ 10705-80			
		L* =500 мм			
2		Весьма усиленная изоляция ст. футляра с липкими лентами	1		См. табл. А
		Труба 89х4 ГОСТ 10704-91		4,86	лист 4
		В10 ГОСТ 10705-80			
		L =580 мм			
	~~8353.05.14.01~~	~~Труба 108х4 ГОСТ 10704-91~~		~~5,95~~	
		В10 ГОСТ 10705-80			
		L =1000мм			
	~~8353.05.15.01~~	~~Труба 159х4 ГОСТ 10704-91~~		~~15,29~~	
		В10 ГОСТ 10705-80			
		L =1000мм			
	~~8353.05.16.01~~	~~Труба 219х4 ГОСТ 10704-91~~		~~21,21~~	
		В10 ГОСТ 10705-80			
		L =1000мм			
	~~8353.05.17.01~~	~~Труба 273х5 ГОСТ 10704-91~~		~~23,05~~	
		В10 ГОСТ 10705-80			
		L =1000мм			
	~~8353.05.18.01~~	~~Труба 325х5 ГОСТ 10704-91~~		~~22,89~~	
		В10 ГОСТ 10705-80			
		L =1000мм			
	~~8353.05.19.01~~	~~Труба 426х6 ГОСТ 10704-91~~		~~62,15~~	
		В10 ГОСТ 10705-80			
		L =1000мм			
3		Пластина	1		См. таб.
		Лист 5.с ГОСТ 19903-74			лист 1

Поз.	Обозначение	Наименование	Кол.	Масса ед., кг	Приме-чание
		Документация			
	8353.05.СБ	Сборочный чертеж			
		Детали			
1		Патрубок			
	~~8353.05.00.01~~	~~Труба 32х 2,5 ГОСТ 10704-91~~		~~0,7~~	L- уточ-
		В10 ГОСТ 10705-80			нить
		L* =500 мм			по месту
	~~8353.05.01.01~~	~~Труба 38х3 ГОСТ 10704-91~~		~~1,08~~	
		В10 ГОСТ 10705-80			
		L* =500 мм			
	~~8353.05.02.01~~	~~Труба 45х3 ГОСТ 10704-91~~		~~1,52~~	
		В10 ГОСТ 10705-80			
		L* =500 мм			
	8353.05.03.01	Труба 57х3 ГОСТ 10704-91		2,31	
		В10 ГОСТ 10705-80			
		L* =500 мм			
	~~8353.05.04.01~~	~~Труба 76х3 ГОСТ 10704-91~~		~~3,13~~	
		В10 ГОСТ 10705-80			
		L* =500 мм			
	~~8353.05.05.01~~	~~Труба 89х4 ГОСТ 10704-91~~		~~4,19~~	
		В10 ГОСТ 10705-80			
		L* =500 мм			
	~~8353.05.06.01~~	~~Труба 108х4 ГОСТ 10704-91~~		~~5,13~~	
		В10 ГОСТ 10705-80			
		L* =500 мм			
	~~8353.05.07.01~~	~~Труба 133х3 ГОСТ 10704-91~~		~~6,36~~	
		В10 ГОСТ 10705-80			

Применен к заказу № 01-2024 ГОН

ГИП	Абдилла А.	
Исполнитель	Избасар М.	
Проверил	Сейдуалы С.	

Согласовано:

Взам. инв. N

Подпись и дата

Инв. N подл.

Изм	Лист	N докум.	Подп.	Дата
Разработал		Сафронова И.П.		
Чертил		Михалина Н.В.		
Проверил		Захаров В.А.		
Т.контр.		Панов Г.Н.		
Утвердил		Ярыгин Ю.Н.		

8353.05

Выход полиэтиленового газопровода из земли с использованием отводов с ЗН.

Лит.	Масса	Масштаб
Лист 2	Листов 4	

Спецификация

ОАО"Промгаз"

Копировал

Формат А-3

Поз.	Обозначение	Наименование	Кол.	Масса ед., кг	Приме-чание
		L= 300+Г мм			
	8353.05.09.02	Труба ПЭ∅180			
		ГОСТ Р 50838-95*			
		L= 300+Г мм			
	8353.05.10.02	Труба ПЭ∅225			
		ГОСТ Р 50838-95*			
		L= 275+Г мм			
	8353.05.12.02	Труба ПЭ∅200			
		ГОСТ Р 50838-95*			
		L= 135+Г мм			
	8353.05.13.02	Труба ПЭ∅250			
		ГОСТ Р 50838-95*			
		L= 170+Г мм			
		Прочие изделия			
5		Переход "полиэтилен-сталь"			См. таб-
	8353.05.00.03	ПЭ32/СТ32х 3	1		лицу 2
	8353.05.01.03	ПЭ40/СТ38х 3	1		
	8353.05.02.03	ПЭ50/СТ45х 3	1		
	8353.05.03.03	ПЭ63/СТ57х 4	1		
	8353.05.04.03	ПЭ75/СТ76х 4	1		
	8353.05.05.03	ПЭ90/СТ89х 4,5	1		
	8353.05.06.03	ПЭ110/СТ108х 5	1		
	8353.05.07.03	ПЭ125/СТ108х 5	1		
	8353.05.08.03	ПЭ160/СТ159х 5	1		
	8353.05.09.03	ПЭ200/СТ159х 5	1		
	8353.05.10.03	ПЭ225/СТ219х5	1		
	8353.05.12.03	ПЭ200/СТ219х5	1		
	8353.05.13.03	ПЭ250/СТ219х 5	1		
6		Муфта полиэтиленовая с ЗН			См. таб-
	8353.05.00.04	∅32	1		лицы 3-8
	8353.05.01.04	∅40	1		
	8353.05.02.04	∅50	1		
	8353.05.03.04	∅63	1		
	8353.05.04.04	∅75	1		

Поз.	Обозначение	Наименование	Кол.	Масса ед., кг	Приме-чание
		Ст3 по ГОСТ 16523-97			
4	8353.05.00.02	Труба ПЭ∅32			L-уточ-
		ГОСТ Р 50838-95*			нить
		L= 600+Г мм			по месту
	8353.05.01.02	Труба ПЭ∅40			
		ГОСТ Р 50838-95*			
		L= 570+Г мм			
	8353.05.02.02	Труба ПЭ∅50			
		ГОСТ Р 50838-95*			
		L= 570+Г мм			
	8353.05.03.02	Труба ПЭ∅63			
		ГОСТ Р 50838-95*			
		L= 550+Г мм			
	8353.05.04.02	Труба ПЭ∅75			
		ГОСТ Р 50838-95*			
		L= 550+Г мм			
	8353.05.05.02	Труба ПЭ∅90			
		ГОСТ Р 50838-95*			
		L= 500+Г мм			
	8353.05.06.02	Труба ПЭ∅110			
		ГОСТ Р 50838-95*			
		L= 400+Г мм			
	8353.05.07.02	Труба ПЭ∅125			
		ГОСТ Р 50838-95*			
		L= 400+Г мм			
	8353.05.08.02	Труба ПЭ∅160			
		ГОСТ Р 50838-95*			

Применен к заказу № 01-2024 ГОН

ГИП	Абдилда А.	
Исполнитель	Избасар М.	
Проверил	Сейдуалы С.	

Согласовано:

Взам. инв. N

Подпись и дата

Инв. N подл.

Изм.	Лист	N докум.	Подп.	Дата
Разраб.		Сафронова И.П.		
Чертил		Михалина Н.В.		
Проверил		Захаров В.А.		
Т.контр.		Панов Г.Н.		
Утвердил		Ярыгин Ю.Н.		

8353.05

Выход полиэтиленового газопровода из земли с использованием отводов с ЗН.

Лит.	Масса	Масштаб

Лист 3 | Листов 4

Спецификация (продолжение).

ОАО "Промгаз"

Копировал

Формат А3

Поз.	Обозначение	Наименование	Кол.	Масса ед., кг	Приме-чание
	8353.05.03.06	150/67	1		
	8353.05.04.06	150/79	1		
	8353.05.05.06	150/94	1		
	8353.05.06.06	210/114	1		
	8353.05.07.06	210/139	1		
	8353.05.08.06	263/164	1		
	8353.05.09.06	263/164	1		
	8353.05.10.06	314/226	1		
	8353.05.12.06	314/226	1		
	8353.05.13.06	413/280	1	0.593	
9		Герметик	0,36+ 2,76		$дм^3$
10		Бетонная подготовка Сульфатостойкий В-12,5, W6, F150	0,05		$м^3$
		Крышка из оцинкованной стали толщ. 0,45мм	1/0,5		шт/м2

Таблица А Обозначения и размеры ввода

Обозначение	⌀ А, мм	⌀ Б, мм	⌀ В, мм	Г, мм	Д, мм	Диск Д/д мм (поз.8)
-00	32	32x2,5	89x3	500	1000	82/36
-01	40	38x3	89x3	500	1000	82/44
-02	50	45x3	108x 3,5	500	1000	100/54
-03	63	57x 3	159x 4	600	1100	150/67
-04	75	76x3	159x 4	600	1100	150/79
-05	90	89x 4	159x 4	600	1100	150/94
-06	110	108x 4	219x 4	700	1200	210/114
-07	125	108x 4	219x 4	700	1200	210/129
-08	160	159x 4	273x 4,5	800	1300	263/164
-09	180	159x 4	273x4,5	800	1300	263/184
-10	225	219x4	325x5	1000	1500	314/226
-12	200	219x4	325x5	1000	1500	314/226
-13	250	219x4	426x6	1000	1500	413/280

1. *Размер для справок.
2. Края футляра должны быть гладко зачищены.
3. Допускается замена стальных труб по ГОСТ 10704 на трубы, рекомендованные к применению СП 42-102.
4. Все полиэтиленовые изделия могут быть изготовлены из ПЭ80 и/или ПЭ100.
5. Вес полиэтиленовой трубы выбирается в зависимости от величины SDR
6. Допускается применение перехода «полиэтилен-сталь» со встроенным закладным нагревателем.
7. Все сварные швы проверить в соответствии с СП-42-103-2003.
8. Для сварки стальных труб применяются электроды типа Э42А ГОСТ 9467.
9. Стальную часть перехода «полиэтилен-сталь» и стальной патрубок в футляре изолировать в соответствии с РД 153-39.4-091.
10. Надземный стальной газопровод окрасить эмалью НЦ-132, желтой по ГОСТ 6631, с предварительной грунтовкой ГФ 019 ГОСТ Р 51693. Футляр перед установкой загрунтовать.
11. Размеры пластины, указанные в скобках (деталь поз.3) применены для полиэтиленовых труб диаметром 250 мм и более.
12. Сигнальная лента укладывается на расстоянии 200 мм от верха присыпанного полиэтиленового газопровода.
13. Засыпку производить послойно с уплотнением.
14. При реконструкции минимальная глубина заложения принимается по фактическому расположению стального изношенного газопровода.

Применен к заказу № 01-2024 ГОН

ГИП	Абдилла А.	
Исполнитель	Избасар М.	
Проверил	Сейдуалы С.	

Поз.	Обозначение	Наименование	Кол.	Масса ед., кг	Приме-чание
	8353.05.05.04	⌀90	1		
	8353.05.06.04	⌀110	1		
	8353.05.07.04	⌀125	1		
	8353.05.08.04	⌀160	1		
	8353.05.09.04	⌀180	1		
	8353.05.10.04	⌀225	1		
	8353.05.12.04	⌀200	1		
	8353.05.13.04	⌀250	1		
7		Отвод полиэтиленовый с ЗН			См. таб-
	8353.05.00.05	⌀32	1		лицы 3-8
	8353.05.01.05	⌀40	1		
	8353.05.02.05	⌀50	1		
	8353.05.03.05	⌀63	1		
	8353.05.04.05	⌀75	1		
	8353.05.05.05	⌀90	1		
	8353.05.06.05	⌀110	1		
	8353.05.07.05	⌀125	1		
	8353.05.08.05	⌀160	1		
	8353.05.09.05	⌀180	1		
	8353.05.10.05	⌀225	1		
	8353.05.12.05	⌀200	1		
	8353.05.13.05	⌀250	1		
		Материалы			
8		Диск Д/д лист 6,0			
		Паронит ПМБ ГОСТ 481-80			
	8353.05.00.06	82/36	1		
	8353.05.01.06	82/44	1		

Согласовано:

Взам. инв. N

Подпись и дата

Инв. N подл.

Изм.	Лист	N докум.	Подп.	Дата
Разраб.		Сафронова И.П.		
Чертил		Михалина Н.В.		
Проверил		Захаров В.А.		
Т.контр.		Панов Г.Н.		
Утвердил		Ярыгин Ю.Н.		

8353.05

Выход полиэтиленового газопровода из земли с использованием отводов с ЗН.

Лит.	Масса	Масштаб
Лист 4	Листов 4	

Спецификация (окончание). Таблица А. Пояснения.

ОАО "Промгаз"

Копировал

Формат А3

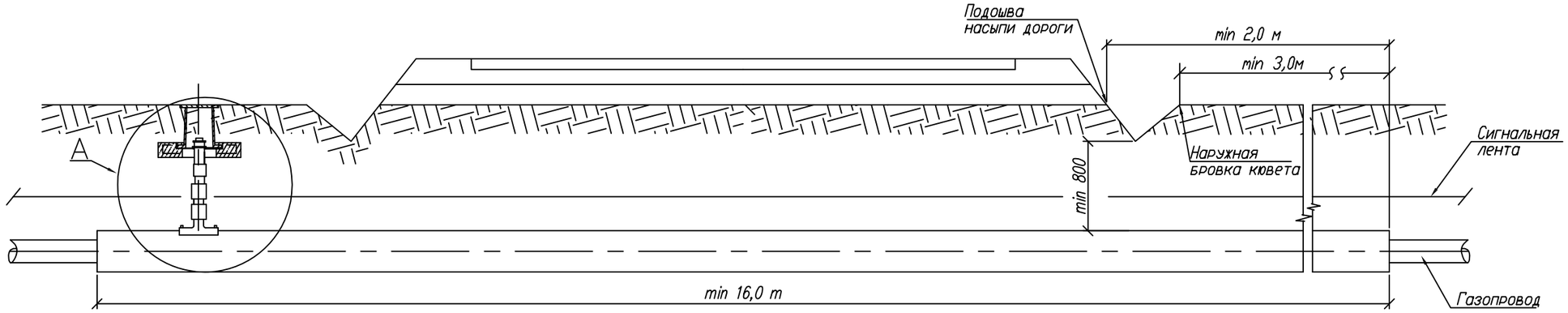

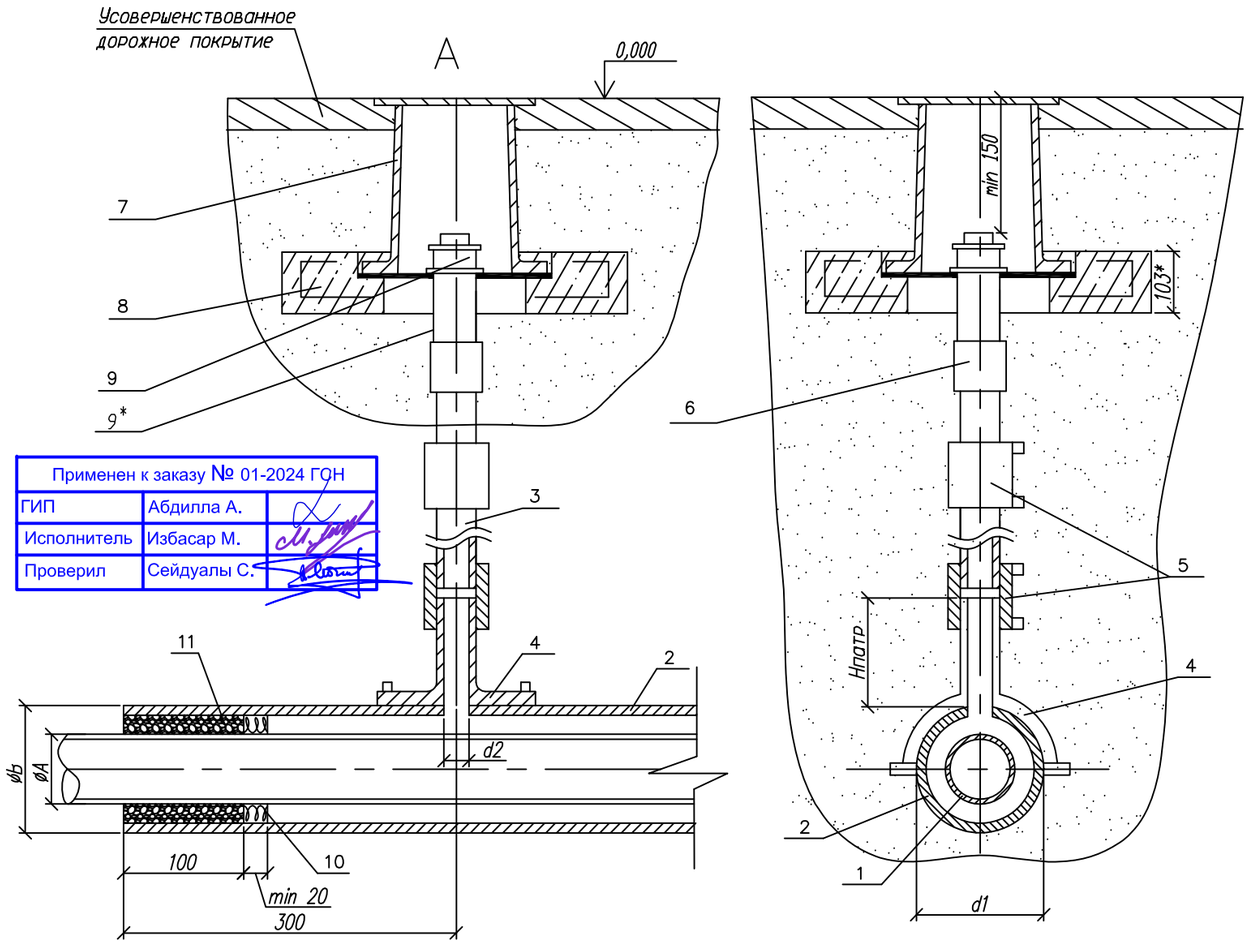

Применен к заказу № 01-2024 ГОН		
ГИП	Абдилда А.	
Исполнитель	Избасар М.	
Проверил	Сейдуалы С.	

1. *Размер для справок.
2. Монтаж полиэтиленовой части трубки для контроля утечки газа производить последовательно: приварка патрубка-накладки; вырезка отверстия в теле футляра; приварка при помощи муфт с ЗН полиэтиленовой трубы к патрубку и соединения "полиэтилен-сталь", смонтированного со стальной частью контрольной трубки.
3. При пересечении с автомобильными доррогами I-III категории полиэтиленовые газопроводы должны иметь SDR не более 11 и коэффициент запаса прочности не менее 2,8.
4. Футляр может быть изготовлен из полиэтиленовых труб с SDR не более 11 по ГОСТ 18599-2001 из ПЭ63, ПЭ80, Пэ100 или по ГОСТ Р 50838-95*.
5. Размеры футляра и трубки для контроля утечки газа приняты минимальными и могут быть увеличены при необходимости.
6. Минимальная длина футляра при пересечении с автомобильными дорогами составляет для категории: 1а-47,5 м; 1б-46,5 м; II-19 м; III-16 м.
7. Концы футляра уплотняются при помощи пенополиэтиленового уплотнителя "Вилатерм" в два оборота и заделываются герметизирующей бутилкаучуковой мастикой.
8. Футляр диаметром до 110 мм изготавливается из длинномерных труб без сварных соединений. Футляр диаметром 125 мм и выше может изготавливаться из мерных труб, сваренных встык нагретым инструментом со 100% контролем качества сварных соединений.
9. Вес полиэтиленовой трубы выбирается в зависимости от величины SDR.
10. Допускается применение перехода "полиэтилен-сталь" со встроенным закладным нагревателем.
11. Все сварные швы проверить в соответствии с СП 42-102-2004 и СП-42-103-2003.
12. Расстояние по вертикали от верха футляра газопровода до подошвы насыпи дороги принимается не менее 1 м, а при устройстве перехода методом прокола или наклонно-направленного бурения - 3 м. Верх футляра располагается на 1,5 м ниже дна водоотводного сооружения или подошвы насыпи. В остальных случаях глубину укладки футляра принимают в соответствии с требованиями СНиП 42-01-2002.
13. При отсутствии усовершенствованного дорожного покрытия вокруг ковера предусматривают устройство отмостки шириной не менее 0,7 м с уклоном 50%. Вместах отсутствия поезда транспорта и прохода людей рекомендуется предусматривать отметку крышки ковера на 0,5 м выше уровня земли.
14. Стальную часть перехода "полиэтилен-сталь" и подземную часть стальной трубки для контроля утечки газа изолировать в соответствии с РД 153-39.4-091-01.
15. Сигнальна лента укладывается на расстоянии 200 мм от верха присыпанного полиэтиленового футляра при открытом способе прокладки.
16. Засыпку производить послойно с уплотнением и проливкой через каждые 200 мм.

Обозначение	ø А мм	ø Б мм	d1 мм	d2 мм	Обозначение	ø А мм	ø Б мм	d1 мм	d2 мм
~~-00~~	~~32~~	~~63x5.8~~	~~63~~	~~32~~	-08	160	250x22.7	250	32
~~-01~~	~~40~~	~~75x6.8~~	~~75~~	~~32~~	~~-09~~	~~180~~	~~250x22.7~~	~~250~~	~~32~~
-02	63	110x10.0	110	32	~~-10~~	~~225~~	~~315x28.6~~	~~315~~	~~32~~
~~-03~~	~~75~~	~~110x10.0~~	~~110~~	~~32~~	~~-11~~	~~200~~	~~280x25.4~~	~~280~~	~~32~~
~~-04~~	~~90~~	~~140x12.7~~	~~140~~	~~32~~	~~-12~~	~~250~~	~~500x45.5~~	~~500~~	~~32(63)*~~
~~-05~~	~~90~~	~~180x16.4~~	~~225~~	~~32~~	~~-13~~	~~250~~	~~355x32.3~~	~~355~~	~~32~~
~~-06~~	~~110~~	~~160x14.6~~	~~160~~	~~32~~	~~-14~~	~~280~~	~~400x36.3~~	~~400~~	~~32~~
~~-07~~	~~125~~	~~180x16.4~~	~~180~~	~~32~~	~~-15~~	~~315~~	~~450x40.9~~	~~450~~	~~32~~

Изм.	Лист	N докум.	Подп.	Дата
Разраб.		Сафронова И.П.		
Чертил		Михалина Н.В.		
Проверил		Захаров В.А.		
Т.контр.		Панов Г.Н.		
Утвердил		Ярыгин Ю.Н.		

8353.16 СБ

Переход газопровода под проезжей частью автомобильных дорог I-III категорий.

Лит.	Масса	Масштаб
Лист 1	Листов 3	

Общий вид. Узел А. Пояснения.

ОАО "Промгаз"

Согласовано:

Взам. инв. N

Подпись и дата

Инв. N подл.

Копировал

Формат А3

Поз.	Обозначение	Наименование	Кол.	Масса ед., кг	Приме-чание
	~~8353.16.12.01~~	~~Труба ПЭ⌀200~~			
		СТ РК ГОСТ Р 50838-2011			
	~~8353.16.13.01~~	~~Труба ПЭ⌀250~~			
		СТ РК ГОСТ Р 50838-2011			
	~~8353.16.14.01~~	~~Труба ПЭ⌀280~~			
		СТ РК ГОСТ Р 50838-2011			
	~~8353.16.15.01~~	~~Труба ПЭ⌀315~~			
		СТ РК ГОСТ Р 50838-2011			
2		Футляр	1		
	~~8353.16.00.02~~	~~Труба ПЭ SDR11 ⌀63~~			L-определя-ется проек-
		СТ РК ГОСТ Р 50838-2011			том в зави-симости
	~~8353.16.01.02~~	~~Труба ПЭ SDR11 ⌀75~~			от категории автодороги
		СТ РК ГОСТ Р 50838-2011			
	~~8353.16.02.02~~	~~Труба ПЭ SDR11 ⌀90~~			
		СТ РК ГОСТ Р 50838-2011			
	8353.16.03.02	Труба ПЭ SDR11 ⌀110			
		СТ РК ГОСТ Р 50838-2011			
	~~8353.16.04.02~~	~~Труба ПЭ SDR11 ⌀140~~			
		СТ РК ГОСТ Р 50838-2011			
	~~8353.16.05.02, 8353.16.06.02~~	~~Труба ПЭ SDR11 ⌀160~~			
		СТ РК ГОСТ Р 50838-2011			
	~~8353.16.07.02~~	~~Труба ПЭ SDR11 ⌀180~~			
		СТ РК ГОСТ Р 50838-2011			
	~~8353.16.08.02, 8353.16.11.02~~	~~Труба ПЭ SDR11 ⌀225~~			
		СТ РК ГОСТ Р 50838-2011			
	~~8353.16.09.02~~	~~Труба ПЭ SDR11 ⌀250~~			
		СТ РК ГОСТ Р 50838-2011			
	~~8353.16.10.02~~	~~Труба ПЭ SDR11 ⌀355~~			
		СТ РК ГОСТ Р 50838-2011			
	~~8353.16.12.02~~	~~Труба ПЭ SDR11 ⌀280~~			
		СТ РК ГОСТ Р 50838-2011			
	~~8353.16.13.02 8353.16.14.02~~	~~Труба ПЭ SDR11 ⌀400~~			
		СТ РК ГОСТ Р 50838-2011			
	~~8353.16.15.02~~	~~Труба ПЭ SDR11 ⌀500~~			

Поз.	Обозначение	Наименование	Кол.	Масса ед., кг	Приме-чание
		Документация			
	8353.16.СБ	Сборочный чертеж			
		Детали			
1	~~8353.16.00.01~~	~~Труба ПЭ⌀32~~			Длина опре
		СТ РК ГОСТ Р 50838-2011			деляется
	~~8353.16.01.01~~	Труба ПЭ⌀40			проектом
		СТ РК ГОСТ Р 50838-2011			
	~~8353.16.02.01~~	~~Труба ПЭ⌀50~~			
		СТ РК ГОСТ Р 50838-2011			
	8353.16.03.01	Труба ПЭ⌀63			
		СТ РК ГОСТ Р 50838-2011			
	~~8353.16.04.01~~	~~Труба ПЭ⌀75~~			
		СТ РК ГОСТ Р 50838-2011			
	~~8353.16.05.01~~	~~Труба ПЭ⌀90~~			
		СТ РК ГОСТ Р 50838-2011			
	~~8353.16.06.01~~	~~Труба ПЭ⌀110~~			
		СТ РК ГОСТ Р 50838-2011			
	~~8353.16.07.01~~	~~Труба ПЭ ⌀125~~			
		СТ РК ГОСТ Р 50838-2011			
	~~8353.16.08.01~~	~~Труба ПЭ⌀160~~			
		СТ РК ГОСТ Р 50838-2011			
	~~8353.16.09.01~~	~~Труба ПЭ⌀180~~			
		СТ РК ГОСТ Р 50838-2011			
	~~8353.16.10.01~~	~~Труба ПЭ⌀225~~			
		СТ РК ГОСТ Р 50838-2011			
	~~8353.16.11.01~~	~~Труба ПЭ⌀140~~			
		СТ РК ГОСТ Р 50838-2011			

Применен к заказу № 01-2024 ГОН

ГИП	Абдилда А.	
Исполнитель	Избасар М.	
Проверил	Сейдуалы С.	

Согласовано:

Взам. инв. N

Подпись и дата

Инв. N подл.

Изм.	Лист	N докум.	Подп.	Дата
Разраб.		Сафронова И.П.		
Чертил		Михалина Н.В.		
Проверил		Захаров В.А.		
Т. контр.		Панов Г.Н.		
Утвердил		Ярыгин Ю.Н.		

8353.16

Переход газопровода под проезжей частью автомобильных дорог I–III категории.

Лит.	Масса	Масштаб

Лист 2 | Листов 3

Спецификация.

ОАО "Промгаз"

Копировал

Формат А3

Поз.	Обозначение	Наименование	Кол.	Масса ед., кг	Приме-чание
	~~8353.16.01.04~~	~~Ø12 мм l=500 мм~~			
	~~8353.16.02.04~~	~~Ø12 мм L=640 мм~~			
	8353.16.03.04	Ø15 мм L=800 мм			
	~~8353.16.04.04~~	~~Ø15 мм L=950 мм~~			
	~~8353.16.05.04~~	~~Ø25 мм L=1130 мм~~			
	~~8353.16.06.04~~	~~Ø12 мм L=1400 мм~~			
	~~8353.16.07.04~~	~~Ø12 мм L=1600 мм~~			
	~~8353.16.08.03~~	~~Ø25 мм L=2000 мм~~			
	~~8353.16.09.03~~	~~Ø14 мм L=2260 мм~~			
	~~8353.16.10.03~~	~~Ø20 мм L=2830 мм~~			
	~~8353.16.11.03~~	~~Ø25 мм L=1800 мм~~			
	~~8353.16.12.03~~	~~Ø15 мм L=2500 мм~~			
	~~8353.16.13.03~~	~~Ø40 мм L=3140 мм~~			
	~~8353.16.14.03~~	~~Ø25мм L=3500 мм~~			
	~~8353.16.15.03~~	~~Ø30 мм L=4000 мм~~			
11		Герметик	1,85 ÷ 64,0		$дм^3$
		Песок природный для строительных	0,02		$м^3$
		работ		учтено в спецификации	

~~Применен к заказу № 01-2024 ГСН~~

ГИП	Абдилла А.	
Исполнитель	Избасар М.	
Проверил	Сейдуалы С.	

Поз.	Обозначение	Наименование	Кол.	Масса ед., кг	Приме-чание
		СТ РК ГОСТ Р 50838-2011			
3		Труба ПЭØ32 L=1,5 м			
		ГОСТ Р 50838-95*			
		Прочие изделия			
4		Патрубок-накладка	1		См. табл. 7
	8353.16.00.03	Ø63			
	~~8353.16.01.03~~	~~Ø75~~			
	~~8353.16.02.03~~	~~Ø90~~			
	~~8353.16.03.03~~	~~Ø110~~			
	~~8353.16.04.03~~	~~Ø140~~			
	~~8353.16.05.03, 8353.16.06.03~~	~~Ø160~~			
	~~8353.16.07.03~~	~~Ø180~~			
	~~8353.16.08.03, 8353.16.09.03~~	~~Ø225~~			
	~~8353.16.10.03~~	~~Ø355~~			
	~~8353.16.11.03~~	~~Ø250~~			
	~~8353.16.12.03~~	~~Ø280~~			
	8353.16.13.03, 8353.16.14.03	Ø400			
	~~8353.16.15.03~~	~~Ø500~~			
5		Муфта полиэтиленовая с ЗН Ø32	2		См. таб-лицы 3-6
6		Переход "полиэтилен-сталь"ПЭ32/СТ32х3	1		См. табл. 2
7		Ковер	1		См. ГСН-
8		подушка под ж/б ковер	1		См. ГСН-
9	ГОСТ 8962-75	Колпак	1		См. ГСН-
9*	ГОСТ 10704-91	Контрольная трубка Ø32х3,0 L=1,0м	1		шт.
		Материалы			
10		Пенополиэтиленовый эпл. "Вилатерм"			На два кон-
	~~8353.16.00.04~~	~~Ø10 мм L=400 мм~~			ца футляра

Согласовано:

Взам. инв. N

Подпись и дата

Инв. N подл.

8353.16

Изм.	Лист	N докум.	Подп.	Дата
Разраб.		Сафронова И.П.		
Чертил		Михалина Н.В.		
Проверил		Захаров В.А.		
Т.контр.		Панов Г.Н.		
Утвердил		Ярыгин Ю.Н.		

Переход газопровода под проезжей частью автомобильных дорог I-III категории.

Лит.	Масса	Масштаб
Лист 3	Листов 3	

Спецификация (окончание).

ОАО "Промгаз"

Копировал

Формат А3

Табличка указатель расположения подземных сетевых устройств

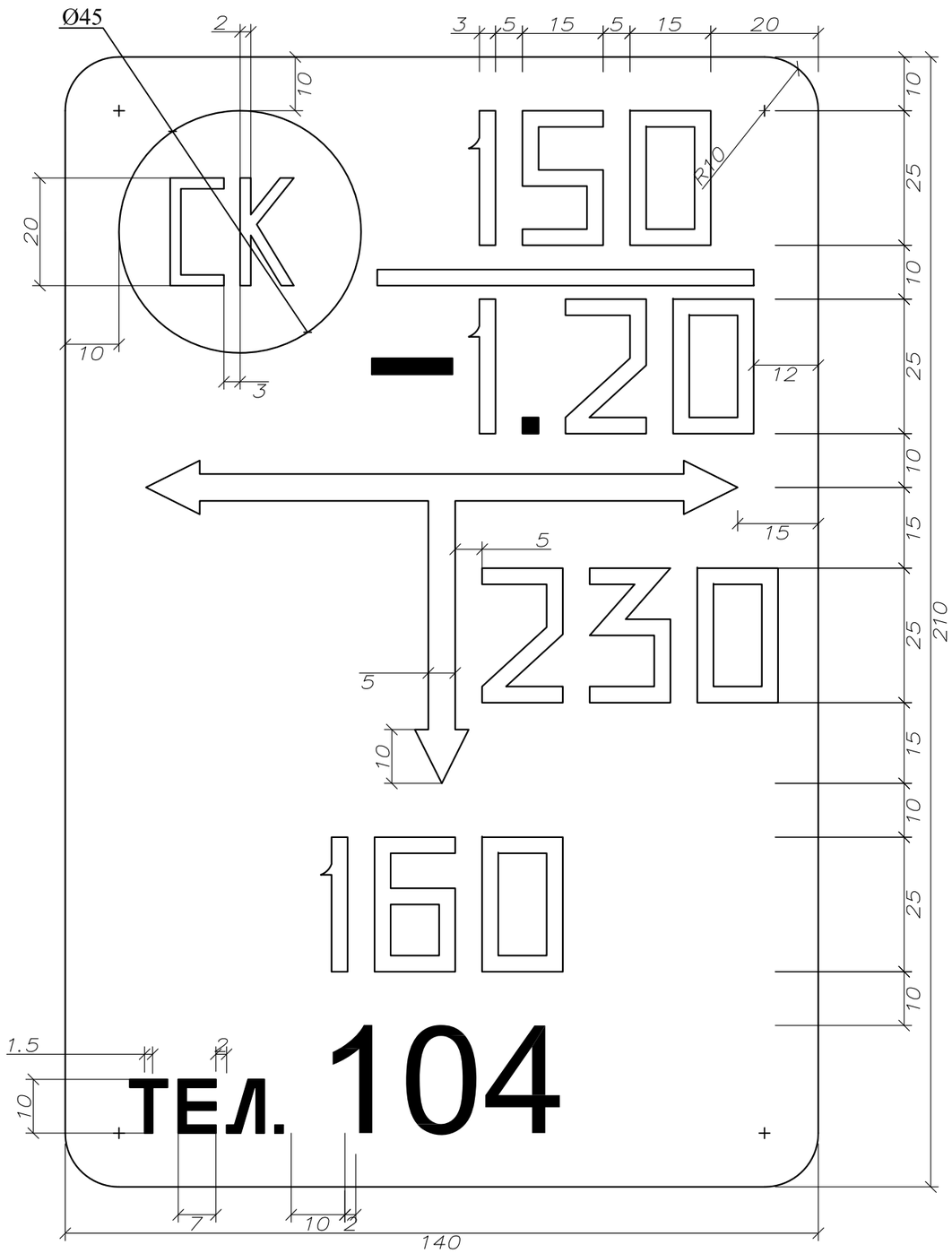

Общие указания

Табличка-указатель расположении подземных сетевых устройств служит для определения местоположения подземных газопроводов, запорной арматуры и других устройств.

Надписи на табличке-указателе черного цвета на желтом фоне.

На табличку-указатель нанести:

В верхней части слева -условия обозначение:
сетевого сооружения
СК - сборник конденсата;
ГК - газовый колодец;
КТ - контрольная трубка;
КИП - контрольно-измерительный пункт;
ВТ - водоотводная трубка;
ПЗ -протекторная защита;
З - заглушка на газопроводе;
ЭП - электроперемычка;

В верхней части справа:
над чертой - условный диаметр газопровода (в миллиметрах);
под чертой - глубина заложения газопровода (в метрах).

В средней части расстояние от место установки таблички-указателя до оси устройств по перпендикуляру к плоскости указателя (в сантиметрах).

В середине справа или слева от вертикальной стрелки - размер отклонения от перпендикуляра (в сантиметрах).

В нижний части - телефон эксплуатационной организации.

Табличку-указатель установить вблизи от обозначенного сооружения на стенках зданий, столбах, заборах или на специальных ориентирных столбиках типовой конструкции в зависимости от местных условии прохождения трассы газопроводов.

Применен к заказу № 01-2024 ГОН		
ГИП	Абдилла А.	
Исполнитель	Избасар М.	
Проверил	Сейдуалы С.	

Согласовано:

Взам. инв. N

Подпись и дата

Инв. N подл.

Изм.	Лист	№ Док	Подп.	Дата	АС 2.00			
Разраб.		Василенко		07.05	Табличка-указатель расположения подземных сетевых устройств	лист.	масса	масштаб
Разраб.		Тарасенко		07.05				–
Проверил		Крючков		07.05		лист	листов 1	
Н. контр.		Панасенко		07.05	Лист А-ПУ-2 ГОСТ 19903-74* / С390 ГОСТ 27772-88*	СПКБ "Газпроект"		
Усв.		Корж		07.05				

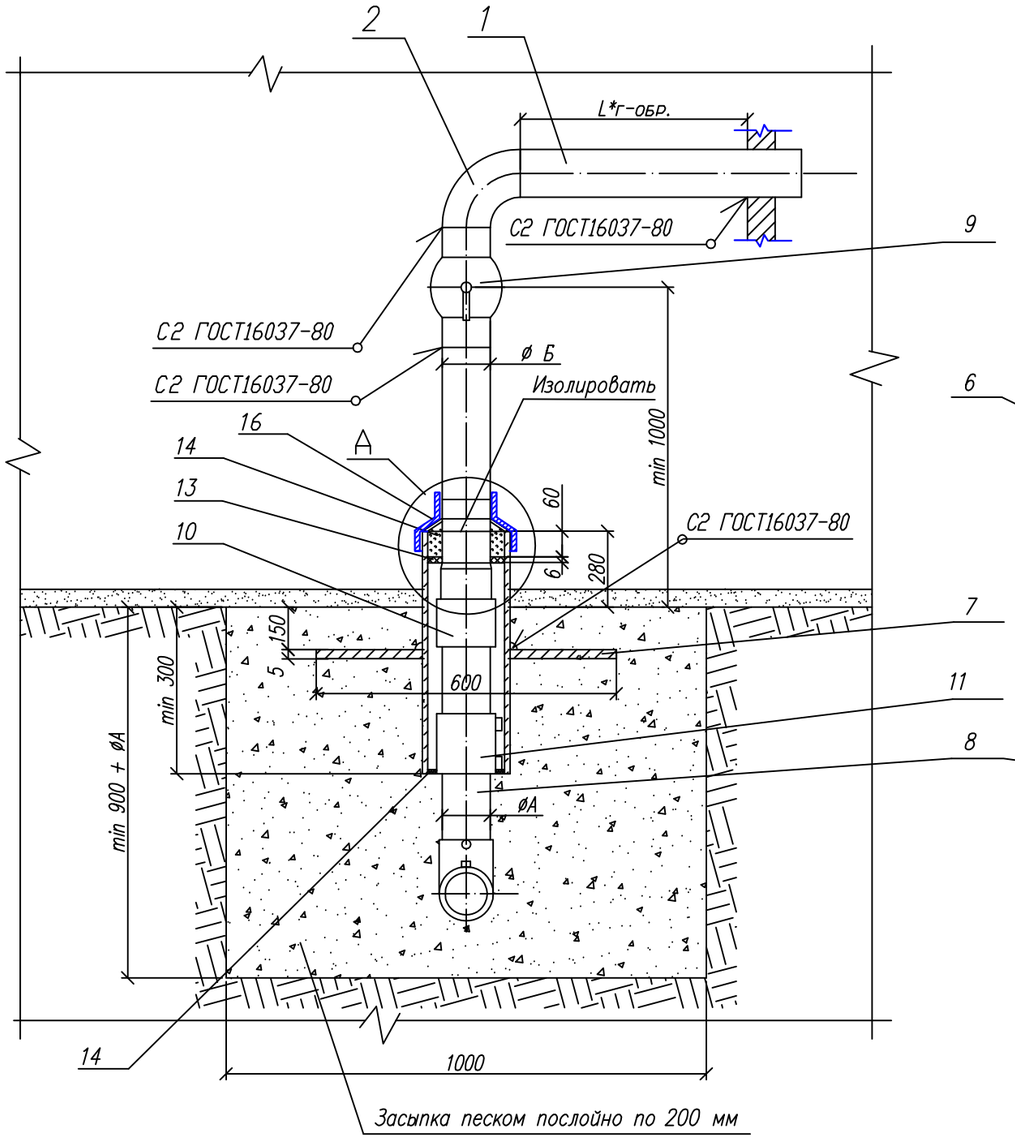

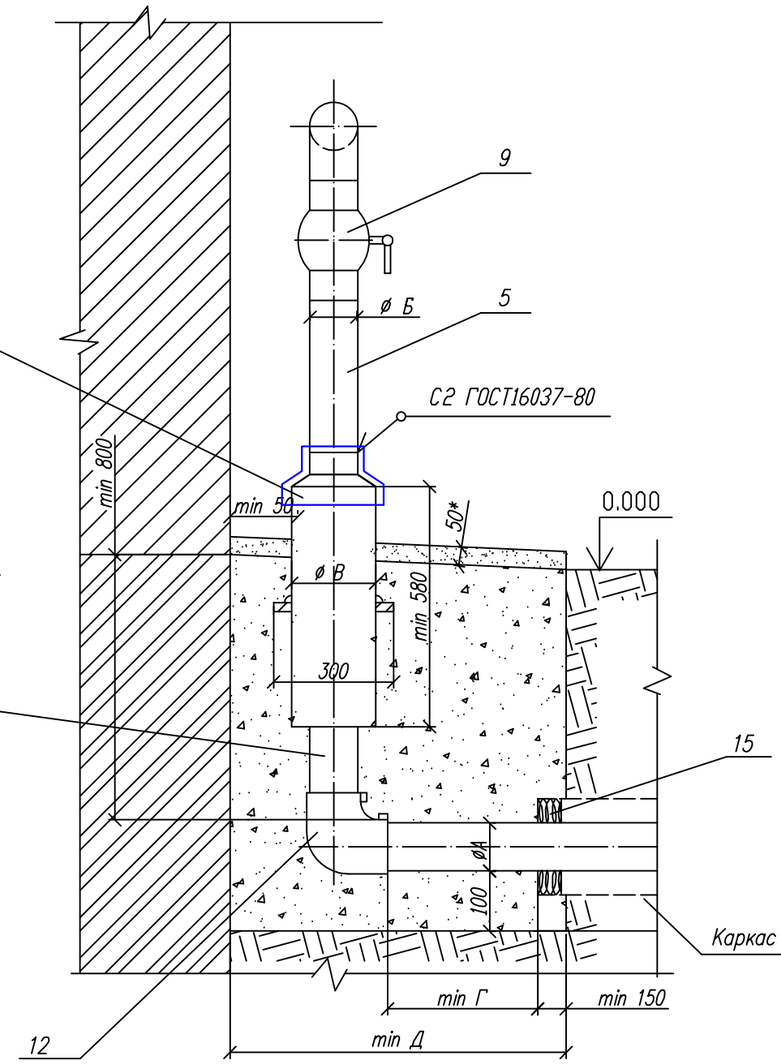

Обозначение	L*г-обр,мм	L* п-обр,мм
00	645	541
01	676	657
02 – 03	981	913
04 – 06	1327	1075
07 – 08	1833	

Применен к заказу № 01-2024 ГОН

ГИП	Абдилла А.	
Исполнитель	Избасар М.	
Проверил	Сейдуалы С.	

А (1:10)

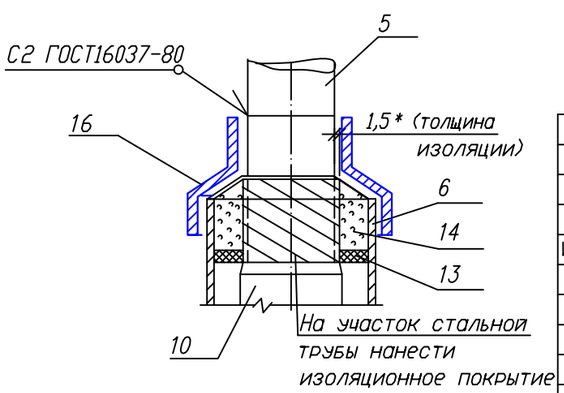

Пластина. Деталь поз.7 (м1:20)

Лист $\frac{5.0\ ГОСТ\ 19903-74}{ВСт3\ ГОСТ\ 14637-80}$

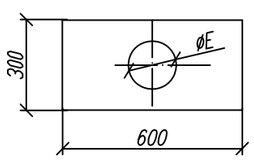

Обозначение	øE мм	Масса кг
00 – 01	90	6,8
~~02~~	~~109~~	~~6,7~~
~~03 – 05~~	~~160~~	~~6,5~~
~~06 – 07~~	~~220~~	~~6,0~~
~~08~~	~~274~~	~~5,5~~

Изм.	Лист	N докум.	Подп.	Дата
Разраб.		Сафронова И.П.		
Чертил		Михалина Н.В.		
Проверил		Захаров В.А.		
Т.контр.		Панов Г.Н.		
Утвердил		Ярыгин Ю.Н.		

8353.03 СБ

Цокольный ввод полиэтиленового газопровода, выполненный при помощи отвода с закладными нагревателями.

Лит.	Масса	Масштаб
Лист 1	Листов 5	

Общий вид.

ОАО "Промгаз"

Согласовано:

Взам. инв. N

Подпись и дата

Инв. N подл.

Копировал

Формат А3

Поз.	Обозначение	Наименование	Кол.	Масса ед., кг	Приме-чание
	8353.03.08.01	Труба 159х4 ГОСТ 10704-91		31,44	
		В10 ГОСТ 10705-80			
		L=1833±15 мм			
2	8353.03.00.02	Отвод П90-33,7х3,2	2	0,16	
		ГОСТ 17375-2001			
	8353.03.01.02	Отвод П90-42,4х3,6	2	0,26	
		ГОСТ 17375-2001			
	8353.03.02.02	Отвод П90-48,3х3,6	2	0,36	
		ГОСТ 17375-2001			
	8353.03.03.02	Отвод П90-60,3х4,0	2	0,67	
		ГОСТ 17375-2001			
	8353.03.04.02	Отвод П90-76,1х3,2	2	1,2	
		ГОСТ 17375-2001			
	8353.03.05.02	Отвод П90-88,9х3,6	2	2,4	
		ГОСТ 17375-2001			
	8353.03.06.02	Отвод П90-114,3х4,0	2	4,0	
		ГОСТ 17375-2001			
	8353.03.07.02	Отвод П90-139,7х4,5	2	6,5	
		ГОСТ 17375-2001			
	8353.03.08.02	Отвод П90-168,3х6,3	2	16,0	
		ГОСТ 17375-2001			
3	8353.03.00.03	Отвод П180-33,7х3,2	1	0,32	
		ГОСТ 17375-2001			
	8353.03.01.03	Отвод П180-42,4х3,6	1	0,52	
		ГОСТ 17375-2001			
	8353.03.02.03	Отвод П180-48,3х3,6	1	0,72	
		ГОСТ 17375-2001			
	8353.03.03.03	Отвод П180-60,3х4,0	1	1,3	
		ГОСТ 17375-2001			
	8353.03.04.03	Отвод П180-76,1х3,2	1	2,4	
		ГОСТ 17375-2001			
	8353.03.05.03	Отвод П180-88,9х3,6	1	4,7	
		ГОСТ 17375-2001			

Поз.	Обозначение	Наименование	Кол.	Масса ед., кг	Приме-чание
		Документация			
	8353.03.СБ	Сборочный чертеж			
		Детали			
1	8353.03.00.01	Труба 32х2,5 ГОСТ 10704-91		0,9	
		В10 ГОСТ 10705-80			
		L=645±15 мм			
	8353.03.01.01	Труба 38х3 ГОСТ 10704-91		1,45	
		В10 ГОСТ 10705-80			
		L=676± 15 мм			
	8353.03.02.01	Труба 45х3 ГОСТ 10704-91		3,05	
		В10 ГОСТ 10705-80			
		L=981 ±15 мм			
	8353.03.03.01	Труба 57х3 ГОСТ 10704-91		4,53	
		В10 ГОСТ 10705-80			
		L=981 ±15 мм			
	8353.03.04.01	Труба 76х3 ГОСТ 10704-91		8,31	
		В10 ГОСТ 10705-80			
		L=1327±15 мм			
	8353.03.05.01	Труба 89х3 ГОСТ 10704-91		11,12	
		В10 ГОСТ 10705-80			
		L=1327±15 мм			
	8353.03.06.01	Труба 108х4 ГОСТ 10704-91		13,61	
		В10 ГОСТ 10705-80			
		L=1327±15мм			
	8353.03.07.01	Труба 133х3 ГОСТ 10704-91		23,33	
		В10 ГОСТ 10705-80			
		L=1833±15 мм			

Применен к заказу № 01-2024 ГОН

ГИП	Абдилда А.	
Исполнитель	Избасар М.	
Проверил	Сейдуалы С.	

Согласовано:

Взам. инв. N

Подпись и дата

Инв. N подл.

Изм.	Лист	N докум.	Подп.	Дата
Разраб.		Сафронова И.П.		
Чертил		Шпара И.А.		
Проверил		Захаров В.А.		
Т.контр.		Панов Г.Н.		
Утвердил		Ярыгин Ю.Н.		

8353.03

Цокольный ввод полиэтиленового газопровода, выполненный при помощи отвода с закладными нагревателями.

Лит.	Масса	Масштаб

Лист 2 | Листов 5

Спецификация.

ОАО "Промгаз"

Копировал

Формат А3

Поз.	Обозначение	Наименование	Кол.	Масса ед., кг	Приме-чание
		В10 ГОСТ 10705-80			
		L=525 ± 15 мм			
	8353.03.03.05	Труба 57х3 ГОСТ 10704-91		2,43	
		В10 ГОСТ 10705-80			
		L=475 ±15 мм			
	~~835303.04.05~~	~~Труба 76х3 ГОСТ 10704-91~~		2,82	
		В10 ГОСТ 10705-80			
		L=450 ±15 мм			
	~~8353.03.05.05~~	~~Труба 89х3 ГОСТ 10704-91~~		4,19	
		В10 ГОСТ 10705-80			
		L=500±15 мм			
	~~8353.03.06.05~~	~~Труба 108х 4 ГОСТ 10704 91~~		5,13	
		В10 ГОСТ 10705-80			
		L=500±15 мм			
	~~8353.03.07.05~~	~~Труба 133х3 ГОСТ 10704 91~~		6,36	
		В10 ГОСТ 10705-80			
		L=500±15 мм			
	~~8353.03.08.05~~	~~Труба 159х4 ГОСТ 10704-91~~		8,57	
		В10 ГОСТ 10705-80			
		L=500±15 мм			
6		Футляр	1		См. табл. А
	~~Труба 89х4 ГОСТ 10704 91~~			4,86	лист 2
		В10 ГОСТ 10705-80			
		L=580 мм			
	~~Труба 108х4 ГОСТ 10704-91~~			5,95	
		В10 ГОСТ 10705-80			
		L=580 мм			
		Труба 159х4 ГОСТ 10704-91		9,95	
		В10 ГОСТ 10705-80			
		L=580 мм			
	~~Труба 219х4 ГОСТ 10704-91~~			12,88	
		В10 ГОСТ 10705-80			
		L=580 мм			

Поз.	Обозначение	Наименование	Кол.	Масса ед., кг	Приме-чание
4	~~8353.03.00.04~~	~~Труба 32х 2,5 ГОСТ 10704-91~~		1,03	
		В10 ГОСТ 10705-80			
		L=541±15 мм			
	~~8353.03.01.04~~	~~Труба 38х 3 ГОСТ 10704-91~~		1,41	
		В10 ГОСТ 10705-80			
		L=657±15 мм			
	~~8353.03.02.04~~	~~Труба 45х 3 ГОСТ 10704-91~~		2,84	
		В10 ГОСТ 10705-80			
		L=913±15 мм			
	8353.03.03.04	Труба 57х 3 ГОСТ 10704-91		4,22	
		В10 ГОСТ 10705-80			
		L=913±15 мм			
	~~8353.03.04.04~~	~~Труба 76х 3 ГОСТ 10704 91~~		6,73	
		В10 ГОСТ 10705-80			
		L=1075 ±15 мм			
	~~8353.03.05.04~~	~~Труба 89х 3 ГОСТ 10704 91~~		9,01	
		В10 ГОСТ 10705-80			
		L=1075 ±15 мм			
5		Патрубок			
	~~8353.03.00.05~~	~~Труба 32х2,5 ГОСТ 10704 91~~		0,78	L-уточнить
		В10 ГОСТ 10705-80			по месту
		L=555 ±15 мм			
	~~8353.03.01.05~~	~~Труба 38х3 ГОСТ 10704 91~~		1,08	
		В10 ГОСТ 10705-80			
		L=540 ±15 мм			
	~~8353.03.02.05~~	~~Труба 45х 3 ГОСТ 10704-91~~		1,48	

Применен к заказу № 01-2024 ГОН

ГИП	Абдилла А.
Исполнитель	Избасар М.
Проверил	Сейдуалы С.

Согласовано:

Взам. инв. N

Подпись и дата

Инв. N подл.

Изм.	Лист	N докум.	Подп.	Дата
Разраб.		Сафронова И.П.		
Чертил		Шпара И.А.		
Проверил		Захаров В.А.		
Т.контр.		Панов Г.Н.		
Утвердил		Ярыгин Ю.Н.		

8353.03

Цокольный ввод полиэтиленового газопровода, выполненный при помощи отвода с закладными нагревателями.

Лит.	Масса	Масштаб

Лист 3 | Листов 5

Спецификация (продолжение).

ОАО "Промгаз"

Копировал

Формат А3

Поз.	Обозначение	Наименование	Кол.	Масса ед., кг	Приме-чание
	8353.03.07.08	Труба ПЭ∅125			
		ГОСТ Р 50838-95*			
		L= 400 мм			
	8353.03.08.08	Труба ПЭ∅160			
		ГОСТ Р 50838-95*			
		L= 300 мм			
9		Стандартные изделия			
	8353.03.00.09	Кран шаровой под приварку	1	1,6	
		КШ 25с			
	8353.03.01.09	Кран шаровой под приварку	1	2,6	
		КШ 32с			
	8353.03.02.09	Кран шаровой под приварку	1	3,3	
		КШ 40с			
	8353.03.03.09	Кран шаровой под приварку	1	5,7	
		КШ 50с			
	8353.03.04.09	Кран шаровой под приварку	1	11,0	
		КШ 65с			
	8353.03.05.09	Кран шаровой под приварку	1	12,0	
		КШ 80с			
	8353.03.06.09	Кран шаровой под приварку	1	14,0	
		КШ 100с			
	8353.03.07.09	Кран шаровой под приварку	1	30,0	
		КШ 125с			
	8353.03.08.09	Кран шаровой под приварку	1	66,0	
		КШ 150с			
10		Прочие изделия			
	8353.03.00.10	ПЭ32/СТ32х3	1		
	8353.03.01.10	ПЭ40/СТ38х3	1		
	8353.03.02.10	ПЭ50/СТ45х3	1		
	8353.03.03.10	ПЭ63/СТ57х4	1		
	8353.03.04.10	ПЭ75/СТ76х4	1		
	8353.03.05.10	ПЭ90/СТ89х4.5	1		
	8353.03.06.10	ПЭ110/СТ108х5	1		
	8353.03.07.10	ПЭ125/СТ108х5	1		

Поз.	Обозначение	Наименование	Кол.	Масса ед., кг	Приме-чание
		Труба 273х4 ГОСТ 10704-91		17,28	
		В10 ГОСТ 10705-80			
		L=580 мм			
7	8353.03.00.07	Пластина	1		См. таб.
		Лист 5.с ГОСТ 19903-74			лист 1
		Ст3 по ГОСТ 16523-97			
8	8353.03.00.08	Труба ПЭ∅32			L-уточ-
		ГОСТ Р 50838-95*			нить
		L= 600 мм			по месту
	8353.03.01.08	Труба ПЭ∅40			
		ГОСТ Р 50838-95*			
		L= 570 мм			
	8353.03.02.08	Труба ПЭ∅50			
		ГОСТ Р 50838-95*			
		L= 570 мм			
	8353.03.03.08	Труба ПЭ∅63			
		ГОСТ Р 50838-95*			
		L= 550мм			
	8353.03.04.08	Труба ПЭ∅75			
		ГОСТ Р 50838-95*			
		L= 550 мм			
	8353.03.05.08	Труба ПЭ∅90			
		ГОСТ Р 50838-95*			
		L= 500 мм			
	8353.03.06.08	Труба ПЭ∅110			
		ГОСТ Р 50838-95*			
		L= 400 мм			

Применен к заказу № 01-2024 ГОН

ГИП	Абдилла А.	
Исполнитель	Избасар М.	
Проверил	Сейдуалы С.	

СОГЛАСОВАНО

Взамен Инв.N

Подпись и дата

Инв. N подл.

Изм.	Лист	N докум.	Подп.	Дата
Разраб.		Сафронова И.П.		
Чертил		Шпара И.А.		
Проверил		Захаров В.А.		
Т.контр.		Панов Г.Н.		
Утвердил		Ярыгин Ю.Н.		

8353.03

Цокольный ввод полиэтиленового газопровода, выполненный при помощи отвода с закладными нагревателями.

Лит.	Масса	Масштаб

Лист 4 | Листов 5

Спецификация (продолжение).

ОАО "Промгаз"

Копировал

Формат А3

Поз.	Обозначение	Наименование	Кол.	Масса ед., кг	Приме-чание
	8353.03.03.13	150/67	1		
	8353.03.04.13	150/79	1		
	8353.03.05.13	150/94	1		
	8353.03.06.13	210/114	1		
	8353.03.07.13	210/129	1		
	8353.03.08.13	263/164	1		
14		Герметик	0,35÷ 2,85		$дм^3$
15		Синтетическое волокно	0,15÷ 1,5		$дм^3$
16		Крышка из оцинкованной стали толщ. 0,45мм	1/0,5	1,765	шт/м2

Таблица А Обозначения и размеры ввода

Обозначение	ØА, мм	ØБ, мм	ØВ, мм	Г, мм	Д, мм	Диск Д/д мм (поз. 13)
- 00	32	32х2,5	89х3	500	1000	82/36
- 01	40	38х 3	89х3	500	1000	82/44
- 02	50	45х 3	108х3,5	500	1000	100/54
- 03	63	57х 3,5	159х4	600	1100	150/67
- 04	75	76х 3,5	159х4	600	1100	150/79
- 05	90	89х 4	159х4	600	1100	150/94
06	110	108х 4	219х4	700	1200	210/114
- 07	125	133х 4	219х4	700	1200	210/129
- 08	160	159х 4,5	273х4,5	800	1300	263/164

1. * Размер для справок.
2. Тип отключающего устройства может быть заменен, в соответствии с рекомендациями СП 42-101-2003, с указанием в строительном паспорте фактически установленной марки.
3. Г-образный компенсатор состоит из деталей 1 и 2
4. П-образный компенсатор состоит из деталей 2, 3 и 4
5. Края футляра и каркаса должны быть гладко зачищены.
6. Допускается замена стальных труб по ГОСТ 10704 -91 на трубы по ГОСТ 3262-75.
7. Все полиэтиленовые изделия могут быть изготовлены из ПЭ80 и/или ПЭ100.
8. Вес полиэтиленовой трубы выбирается в зависимости от величины SDR
9. Допускается применение перехода «полиэтилен -сталь» со встроенным закладным нагревателем.
10. Межтрубное пространство между полиэтиленовой трубой и каркасом на его конце уплотняется синтетическим волокном и/или монтажной пеной.
11. Все сварные швы проверить неразрушающими методами.
12. Электроды типа Э42А ГОСТ 9467 - 75.
13. Стальную часть перехода «полиэтилен - сталь» , стальной патрубок в футляре и футляр изолировать в соответствии с РД 153-39.4-091-01.
14. Надземный стальной газопровод окрасить эмалью НЦ 132, желтой по ГОСТ 6631-74, с предварительной грунтовкой ГФ 019 ГОСТ Р 51693-2000. Футляр перед установкой загрунтовать.
15. Засыпку цокольного ввода производить послойно с уплотнением и проливкой через каждые 200 мм.
16. При реконструкции минимальная глубина заложения принимается по фактическому расположению стального изношенного газопровода.

Применен к заказу № 01-2024 ГОН		
ГИП	Абдилла А.	
Исполнитель	Избасар М.	
Проверил	Сейдуалы С.	

Поз.	Обозначение	Наименование	Кол.	Масса ед., кг	Приме-чание
	8353.03.08.10	ПЭ160/СТ159х5	1		
11		Муфта полиэтиленовая с ЗН			См. таб
	8353.03.00.11	Ø32	1		лицы 3-8
	8353.03.01. 11	Ø40	1		
	8353.03.02. 11	Ø50	1		
	8353.03.03. 11	Ø63	1		
	8353.03.04. 11	Ø75	1		
	8353.03.05. 11	Ø90	1		
	8353.03.06. 11	Ø110	1		
	8353.03.07. 11	Ø125	1		
	8353.03.08. 11	Ø160	1		
12		Отвод полиэтиленовый с ЗН			См. таб
	8353.03.00.12	Ø32	1		лицы 3-8
	8353.03.01. 12	Ø40	1		
	8353.03.02. 12	Ø50	1		
	8353.03.03. 12	Ø63	1		
	8353.03.04. 12	Ø75	1		
	8353.03.05. 12	Ø90	1		
	8353.03.06. 12	Ø110	1		
	8353.03.07. 12	Ø125	1		
	8353.03.08. 12	Ø160	1		
13		Материалы			
		Диск Д/д лист 6,0			
		Паронит ПМБ ГОСТ 481 -80			
	8353.03.00. 13	82/36	1		
	8353.03.01. 13	82/44	1		
	8353.03.02. 13	100/54	1		

СОГЛАСОВАНО

Взамен Инв.N

Подпись и дата

Инв. N подл.

Изм.	Лист	N докум.	Подп.	Дата
Разраб.		Сафронова И.П.		
Чертил		Шпара И.А.		
Проверил		Захаров В.А.		
Т.контр.		Панов Г.Н.		
Утвердил		Ярыгин Ю.Н.		

8353.03

Цокольный ввод полиэтиленового газопровода, выполненный при помощи отвода с закладными нагревателями.

Лит.	Масса	Масштаб
Лист 5	Листов 5	

Спецификация (окончание). Таблица А. Пояснения.

ОАО "Промгаз"

Копировал

Формат А3

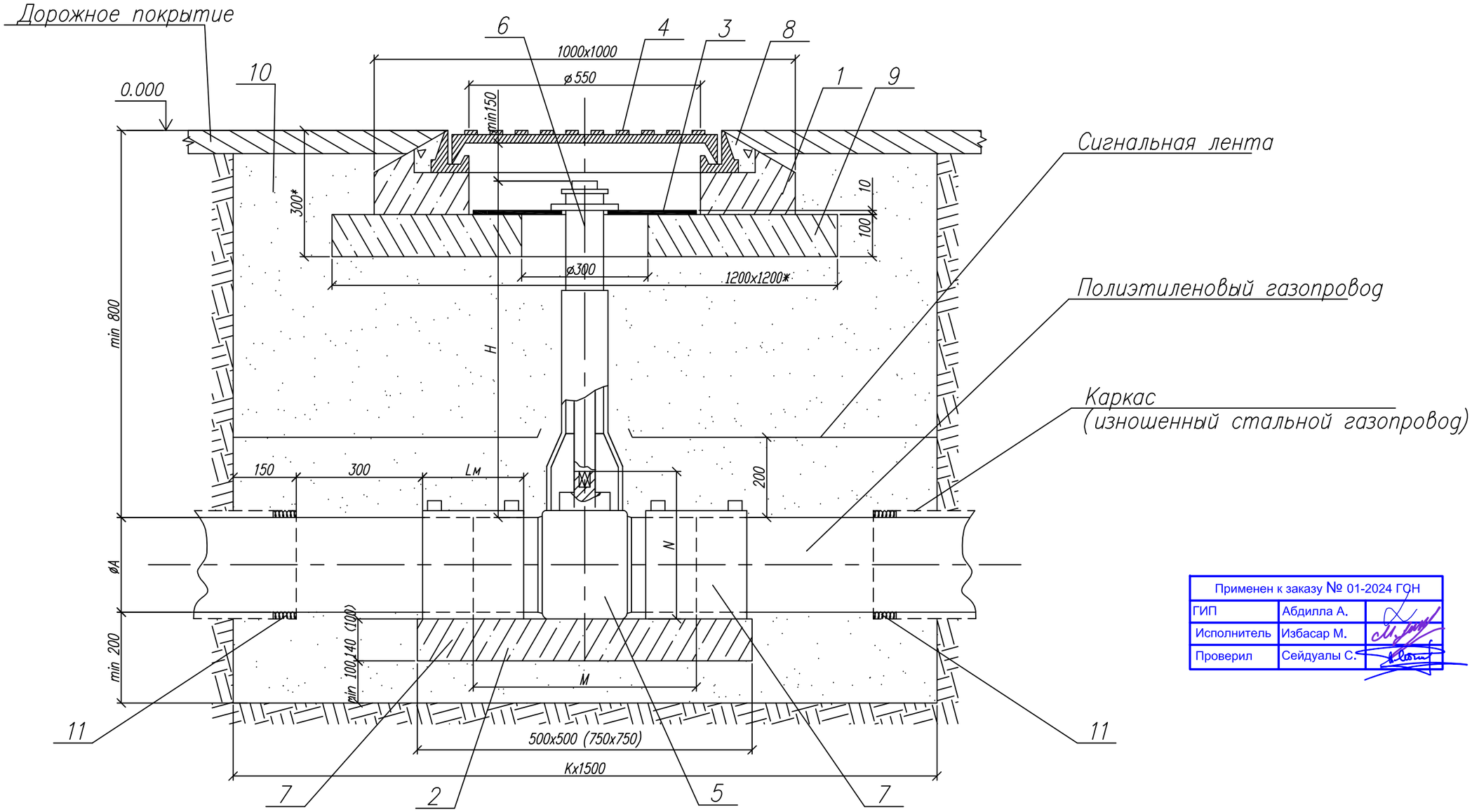

Применен к заказу № 01-2024 ГОН		
ГИП	Абдилла А.	
Исполнитель	Избасар М.	
Проверил	Сейдуалы С.	

Таблица А Обозначения и размеры ввода

Обозначение	К мм	
	Новое строительство	Реконструкция
00 - 01	1400	1700
02 - 05	1600	1900
06 - 07	1700	2000
08 - 09	1900	2200
10, 12, 15	2200	2500

Изм.	Лист	N докум.	Подп.	Дата
Разраб.		Сафронова И.П.		
Чертил		Михалина Н.В.		
Проверил		Захаров В.А.		
Т.контр.		Панов Г.Н.		
Утвердил		Ярыгин Ю.Н.		

8353.09 СБ

Установка полиэтиленового крана под люк на тротуарах и проезжей части городских парков.

Лит.	Масса	Масштаб
Лист 1	Листов 2	

Общий вид.

ОАО "Промгаз"

Копировал

Формат А3

СОГЛАСОВАНО

Взамен Инв.N

Подпись и дата

Инв. N подл.

Поз.	Обозначение	Наименование	Кол.	Масса ед., кг	Приме-чание
	8353.09.15.02	ø315	1		
6		Телескопическая приводная	1		См. таб-
		штанга для шаровых кранов			лицы 3-6
7		Муфта полиэтиленовая с ЗН			См. таб-
	~~8353.09.00.03~~	~~ø32~~	~~2~~		лицы 3-8
	~~8353.09.01.03~~	~~ø40~~	~~2~~		
	~~8353.09.02.03~~	~~ø50~~	~~2~~		
	8353.09.03.03	ø63	2		
	~~8353.09.04.03~~	~~ø75~~	~~2~~		
	~~8353.09.05.03~~	~~ø90~~	~~2~~		
	~~8353.09.06.03~~	~~ø110~~	~~2~~		
	~~8353.09.07.03~~	~~ø125~~	~~2~~		
	~~8353.09.08.03~~	~~ø160~~	~~2~~		
	~~8353.09.09.03~~	~~ø180~~	~~2~~		
	~~8353.09.10.03~~	~~ø225~~	~~2~~		
	~~8353.09.12.03~~	~~ø200~~	~~2~~		
	~~8353.09.15.03~~	~~ø315~~	~~2~~		
		Материалы			
8		Бетон тяжелый М 150	0,02		$м^3$
		ГОСТ 26633-91			
9		Бетонная подготовка В 7,5	0,125		$дм^3$
10		Песок природный для	4-~~6~~		$м^3$
		строительных работ			
		ГОСТ 8736-85			

Поз.	Обозначение	Наименование	Кол.	Масса ед., кг	Приме-чание
		Документация			
	8353.09.СБ	Сборочный чертеж			
		Сборные железобетонные изделия			
1		Крышка колодца под люк КЦП 1-10-1	1		
2	8353.09.00.01- 8353.09.07.01	Опорная подушка ОПТ4	1		
	~~8353.09.08.01 8353.09.10.01,~~	~~ОПТ6~~	~~1~~		
	~~8353.09.12.01, 8353.09.15.01~~				
		Детали			
3		Диск		3.62	
		Диск ø540хø140 s=10			
		Фторопласт ГОСТ 10007-80			
		Стандартные изделия			
4		Люк "С" ГОСТ 3634-99	1		
		Прочие изделия			
5		Кран			См. таб-
	~~8353.09.00.02~~	~~ø32~~	~~1~~		лицы 3-6
	~~8353.09.01.02~~	~~ø40~~	~~1~~		
	~~8353.09.02.02~~	~~ø50~~	~~1~~		
	8353.09.03.02	ø63	1		
	~~8353.09.04.02~~	~~ø75~~	~~1~~		
	~~8353.09.05.02~~	~~ø90~~	~~1~~		
	~~8353.09.06.02~~	~~ø110~~	~~1~~		
	~~8353.09.07.02~~	~~ø125~~	~~1~~		
	~~8353.09.08.02~~	~~ø160~~	~~1~~		
	~~8353.09.09.02~~	~~ø180~~	~~1~~		
	~~8353.09.10.02~~	~~ø225~~	~~1~~		
	~~8353.09.12.02~~	~~ø200~~	~~1~~		

1. *Размер для справок.
2. **Величина Н определяется по месту монтажа Н=450-2000 мм.
3. Величина К определяется по таблице, в зависимости от условий монтажа: новое строительство или реконструкция.
4. Приреконструкции газопроводов методом протяжки полиэтиленовых труб, межтрубное пространство между полиэтиленовой трубой и каркасом уплотняется синтетическим волокном и/или монтажной пеной.
5. Полиэтиленовый кран устанавливается на опорную подушку, в соответствии с рекомендациями фирмы-изготовителя.
6. Опорная подушка устанавливается на основание, выполненное в виде песчаной подсыпки.
7. Все сварные швы проверить неразрушающими методами в соответствии с рекомендациями СП 42-103-2003.
8. Все полиэтиленовые изделия могут быть изготовлены из ПЭ80 и/или ПЭ100.
9. Сигнальная лента укладывается на расстоянии 200 мм от верха присыпанного полиэтиленового газопровода.
10. Засыпку котлована производить послойно с уплотнением.

Применен к заказу № 01-2024 ГОН

ГИП	Абдилла А.	
Исполнитель	Избасар М.	
Проверил	Сейдуалы С.	

СОГЛАСОВАНО

Взамен Инв.N

Подпись и дата

Инв. N подл.

Изм.	Лист	N докум.	Подп.	Дата
Разраб.		Сафронова И.П.		
Чертил		Михалина Н.В.		
Проверил		Захаров В.А.		
Т.контр.		Панов Г.Н.		
Утвердил		Ярыгин Ю.Н.		

8353.09

Установка полиэтиленового крана под люк на тротуарах и проезжей части городских парков.

Лит.	Масса	Масштаб

Лист 2 | Листов 2

Спецификация. Пояснения.

ОАО "Промгаз"

Копировал

Формат А3

Позиция	Наименование и техническая характеристика	Тип , марка , обозначение документа , опросного листа	Код оборудования , изделия, материала	Завод изготовитель	Единица измерения	Количество	Масса единицы ,кг	Примечание
	Подземный газопровод высокого давления							
1	Труба из полиэтилена для газопровода PE 100 SDR11 Ø63x5,8 КЗП 3,2	ГОСТ СТ РК Р 50838-2011			м	10.0		
2	Тройник переходной *SDR11 Ø160/63* с закладным нагревательным элементом	ТУ6-19-359-97			шт	1		
3	Муфта *SDR11 Ø160* с закладным нагревательным элементом	ТУ6-19-359-97			шт	2		
4	Выход ПЭ газопровода ∅63 из земли с использованием отводов с ЗН	8.353.05 СБ			шт	1		
5	Подземный ПЭ шаровой кран под люк ∅63	8.353.09 СБ			шт	1		
6	Столбик опознавательный газовый СОГ-1,8 с табличками-указателями	5.905-25.05 АС-2.00			шт	1		
7	Сигнальная лента желтого цвета без метал.фольги с надписью "Осторожно ГАЗ"				м	10,0		
8	Ковер под сигнальный провод (КП)	см.лист ГСН-17			шт	2		
	Ведомость объемов работ подземного газопровода высокого давления							
1	Разработка грунта механизированным способом (120 см.)				м3	11.81		
2	Ручная доработка дна траншеи (5 см.)				м3	0.39		
3	Ручная разработка грунта на пересечений с коммуникаций				м3	4.0		
4	Песок (основание под газопровод 10см.)				м3	0.79		
5	Засыпка вручную мягким грунтом для ПЭ труб (20см.)				м3	1.58		
6	Обратная засыпка траншеи бульдозером				м3	14.62		
7	Контроль качества сварных стыков: ультразвуковым методом подземн. труба ПЭ 100 ГАЗ-100% Ø63				стык	1		Длина труб 11,85м
8	Пневматическое испытание подземного ПЭ газопровода на герметичность Р=0.75 МПа 24 час.				м	9.0		
9	Продувка подземного газопровода				м	9.0		
10	Точка врезка в сущ. подземный газопровод высокого давления ПЭ Ø160 со снижением давления газа				шт.	1		

СОГЛАСОВАНО

Взам.инв.N

подп. и дата

инвN подл.

Изм.	Кол.уч.	Лист	№ док.	Подп.	Дата
ГИП		Абдилла А.			02.24
Проверил		Сейдуалы С.			02.24
Разработал		Избасар М.			02.24
					02.24

01–2024 ГСН.СО

«Газоснабжение отдельностоящей котельной комплекса Ондинского пионерского лагеря по адресу: Мангистауская область, Мангистауский район, село Онды, родник "Дойдан"»

Газопровод высокого и среднего давления

Стадия	Лист	Листов
РП	1	4

Спецификация оборудования

ТОО «Шабыт–21»
г.Шымкент 2024г.

Позиция	Наименование и техническая характеристика	Тип , марка , обозначение документа , опросного листа	Код оборудова-ния , изделия, материала	Завод изготовитель	Единица измере-ния	Количест - во	Масса единицы ,кг	Примечание
	надземный газопровод высокого давления							
1	Трубы стальные электросварные Гр.В ст. 3 сп Ø57х3,0	ГОСТ 10704-91 ГОСТ 10705-80*			м	2,0	4,00	
2	Отвод 90°, Ø57х3,0	ГОСТ 17375-2001			шт.	1	0,5	
3	Задвижка стальная Ду50, Ру 1.6 МПа кл.С	30с41нж(газ)			шт.	1		
4	Фланцы приварные Ру =1,6 МПа Dy50	ГОСТ 12820-80*			шт.	2		
5	Крепление гориз. газ-да ∅57х3.0 на стойке из труб ∅57х3.0 ОП 11-2-1400 Н=1.0м	НГ-01-90			шт.	2		
6	Фундаменты под опоры ФМ 1-2-3 F-0.08м3	НГ-03-90			шт.	2		
7	Пункт газорегуляторный шкафной. ГРПШ-13-2ВУ1 с двумя основными и резервными линиями редуцирования на базе 2-х регуляторов давления газа - РДГ-50В.	см.лист ГСН-12			шт.	1		
8	Рама под ГРПШ	см.лист ГСН-14			шт.	1		
9	Сетчатое ограждение для ГРПШ-13-2ВУ1 с калиткой Тип М1Б	см.лист ГСН-15			шт./п.м.	1/14		
10	Молнезащита и заземление ГРПШ-13-2ВУ1	см.лист ГСН-16			шт.	1		
	Ведомость объемов работ надземного газопровода высокого давления							
1	Окраска газопровода и опор-стоек: 2 слоя эмали ПФ-115 ГОСТ 6465-82* желтого цвета по 2 слоям грунтовки ГФ-021 ГОСТ 25129-82				$м^2$	0.72		
2	Пневматическое испытание газопровода на герметичность Р=0.75 МПа 1 час.				м	2.0		
3	Очистка полости газопровода воздухом				м	2.0		
4	Физический контроль сварных стыков радиографическим методом газопровода 5%				стык	1		

СОГЛАСОВАНО

Взам.инв.N

подп. и дата

инвN подл.

Изм.	Кол.уч.	Лист	№ док.	Подпись	Дата

01–2024–ГСН.СО

Лист 2

А3

Позиция	Наименование и техническая характеристика	Тип , марка , обозначение документа , опросного листа	Код оборудования , изделия, материала	Завод изготовитель	Единица измерения	Количество	Масса единицы ,кг	Примечание
	Подземный газопровод среднего давления							
1	Труба из полиэтилена для газопровода PE 100 SDR11 Ø63x5,8 КЗП 3,2	ГОСТ СТ РК Р 50838-2011			м	4050.0		
2	Отвод 90° PE 100 SDR11 Ø63 с закладным нагревательным элементом	ТУ6-19-359-97			шт	2		
3	Отвод 60° PE 100 SDR11 Ø63 с закладным нагревательным элементом	ТУ6-19-359-97			шт	1		
3	Отвод 50° PE 100 SDR11 Ø63 с закладным нагревательным элементом	ТУ6-19-359-97			шт	2		
4	Отвод 11° PE 100 SDR11 Ø63 с закладным нагревательным элементом	ТУ6-19-359-97			шт	4		
5	Выход ПЭ газопровода ∅63 из земли с использованием отводов с ЗН	8.353.05СБ			шт	2		
6	Столбик опознавательный газовый СОГ-1,8 с табличками-указателями	5.905-25.05 АС-2.00			шт	26		
7	Сигнальная лента желтого цвета без метал.фольги с надписью "Осторожно ГАЗ"				м	4050.0		
8	Футляр ПЭ100 SDR11 Ø110x10,0 для газопровода ПЭ100 SDR11 ∅63x5,8	8353.16 СБ			шт./м	1/7.5		переход через дорогу (методом ГНБ)
9	Футляр ПЭ100 SDR11 Ø110x10,0 для газопровода ПЭ100 SDR11 ∅63x5,8	8353.16 СБ			шт./м	1/10.5		переход через дорогу (методом ГНБ)
10	Ковер под сигнальный провод (КП)	см.лист ГСН-17			шт	7		
	Ведомость объемов работ подземного газопровода среднего давления							
1	Разработка грунта механизированным способом (120 см.)				м3	5 040.0		
2	Ручная доработка дна траншеи (5 см.)				м3	168.0		
3	Ручная разработка грунта на пересечений с коммуникаций				м3	160.0		
4	Песок (основание под газопровод 10см.)				м3	336.0		
5	Засыпка вручную мягким грунтом для ПЭ труб (20см.)				м3	672.0		
6	Обратная засыпка траншеи бульдозером				м3	4 536.0		
7	Контроль качества сварных стыков: ультразвуковым методом подземн. труба ПЭ 100 ГАЗ-100% Ø75				стык	324		Длина труб 11,85м
8	Пневматическое испытание подземного ПЭ газопровода на герметичность Р=0.6 МПа 24 час.				м	3840.0		
9	Продувка подземного газопровода				м	3840.0		
10	Испытание газопровода на герметичность воздухом ∅75 в ПЭ футляре ∅180x16,4 до укладки				шт./м	43/606.0		
11	Испытание газопровода на герметичность воздухом ∅125 в ПЭ футляре ∅180x16,4 после укладки				шт./м	43/606.0		
12	Испытание газопровода на герметичность воздухом ∅75 в ПЭ футляре ∅400x36,4 до укладки				шт./м	1/49.0		
13	Испытание газопровода на герметичность воздухом ∅125 в ПЭ футляре ∅400x36,4 после укладки				шт./м	1/49.0		

СОГЛАСОВАНО

Взам.инв.N

подп. и дата

инвN подл.

Позиция	Наименование и техническая характеристика	Тип , марка , обозначение документа , опросного листа	Код оборудования , изделия, материала	Завод изготовитель	Единица измерения	Количество	Масса единицы ,кг	Примечание
	надземный газопровод среднего давления							
1	Трубы стальные электросварные Гр.В ст. 3 сп Ø57х3,0	ГОСТ 10704-91 ГОСТ 10705-80*			м	4,0	7,10	
2	Отвод 90°, Ø57х3,0	ГОСТ 17375-2001			шт.	2	1,1	
3	Задвижка стальная Ду50, Ру 1.6 МПа кл.С	30с41нж(газ)			шт.	3		
4	Фланцы приварные Ру =1,6 МПа Dy50	ГОСТ 12820-80*			шт.	6		
5	Крепление гориз. газ-да ∅57х3.0 на стойке из труб ∅57х3.0 ОП 11-3-1400 Н=1.0м	НГ-01-90			шт.	6		
6	Фундаменты под опоры ФМ 1-2-3 F-0.08м3	НГ-03-90			шт.	4		
7	Пункт ГРПШ-07-2У1 с основной и резервной линией редуцирования на базе 2-х регуляторов давления газа РДНК-1000	см.лист ГСН-13			шт.	1		
8	Рама под ГРПШ-07-2У1	см.лист ГСН-14			шт.	1		
9	Сетчатое ограждение для ГРПШ-07-2У1 с калиткой Тип М1Б	см.лист ГСН-15			шт.	1		
10	Молнезащита и зазаемление ГРПШ-07-2У1	см.лист ГСН-16			шт.	1		
	Ведомость объемов работ надземного газопровода среднего давления							
1	Окраска газопровода и опор-стоек: 2 слоя эмали ПФ-115 ГОСТ 6465-82* желтого цвета по 2 слоям грунтовки ГФ-021 ГОСТ 25129-82				$м^2$	1.92		
2	Пневматическое испытание газопровода на герметичность Р=0.45 МПа 1 час.				м	4.0		
3	Очистка полости газопровода воздухом				м	4.0		
4	Физический контроль сварных стыков радиографическим методом газопровода 5% Ø57				стык	2		

СОГЛАСОВАНО

Взам.инв.N

подп. и дата

инвN подл.