Форма в редакции
приказа Министра
индустрии и инфраструктурного развития
Республики Казахстан
от 08 февраля 2021 года № 53

Утвержден
приказом Министра
по инвестициям и развитию
Республики Казахстан
от 24 апреля 2017 года № 234

Акт приемки объекта в эксплуатацию

г. Экибастуз «30» ноября 2023 года

Заказчик ГУ «Отдел строительства акимата города Экибастуза», руководитель Амерханов Архат Николаевич, БИН 060240010430, тел +7 (7187)34-75-27, индекс 141200, Павлодарская область, г.Экибастуз, ул.Энергетиков,62

фамилия, имя, отчество (при наличии) – для физических лиц, наименование организации – для юридических лиц, почтовый индекс, область, город, район, населенный пункт, наименование улицы, номер дома/здания (стационарного помещения)

на основании:

Декларации о соответствии от «30» ноября 2023 г., ТОО «AN Groups», директор Шакиров Максат Асанович, город Усть-Каменогорск, улица Антона Чехова,39/2, БИН 970340000010, тел +7 (7232) 61-02-00

(дата декларации, наименование подрядной (генподрядной) организации, фамилия, имя, отчество (при наличии) руководителя, юридический адрес, БИН, телефон

Заключения о качестве строительно-монтажных работ от «30» ноября 2023 года, ТОО «Бестау-С»,БИН 061240009707 г.Павлодар, ул.Олжабай батыра 18/13, тел +7 (7182) 22-40-70, эксперты: Бокаев Серик Кусманович №KZ61VJE00061567 от 22.01.2021 г., №KZ18VJE00061856 от 29.01.2021 г., №KZ79VJE00043880 от 21.01.2019 г., Бощаев Нурлан Сартаевич №KZ73VJE00043891 от 21.01.2019г., №KZ35VJE00079786 от 28.03.2023 г., Кусманов Бекболат Смагулович №KZ55VJE00055273 от 12.06.2020г., №KZ82VJE00055272 от 12.06.2020г., №KZ12VJE00055271 от 12.06.2020г

дата заключения, наименование организации, фамилия, имя, отчество (при наличии) экспертов технического надзора,№ и дата получения аттестатов

Заключения о соответствии выполненных работ проекту от «30» ноября 2023 г., ИП «Модулор-ЭК»,г.Экибастуз,ул.М.Жусупа,46 «В», тел +7 (7187) 34-09-06, в лице инженера авторского надзора Нурпеисова Сайлаубека Кездыкбаевича

дата заключения, наименование организации, фамилия, имя, отчество (при наличии) экспертов авторского надзора, № и дата получения аттестатов

произведя осмотр готовности предъявленного подрядчиком (генеральным подрядчиком) к приемке в эксплуатацию объекта: «Строительство восьми 9-ти этажных жилых домов в городе Экибастузе, в 21-ом микрорайоне. Наружные инженерные сети. Благоустройство». технически сложный объект II (нормального) уровня ответственности, объект жилищно-гражданского назначения

наименование объекта и вид строительства (новое, расширение, реконструкция, техническое перевооружение, модернизация, капитальный ремонт), уровень ответственности, техническая и технологическая сложность объекта по адресу город Экибастуз, 21 микрорайон

(область, район, населенный пункт, микрорайон, квартал, улица, номер дома (корпуса)

проверив комплектность исполнительной технической документации, подтверждает что:

1. Строительство объекта осуществлено на основании:

1) решения (постановления) о предоставлении соответствующего права на землю постановление ГУ «Аппарат акима города Экибастуза Павлодарской области №1169/12 от 06.12.2018 года

наименование органа вынесшего решение

либо решения о реконструкции (перепланировке, переоборудовании) помещений (отдельных частей) существующих зданий

2) талона о приеме уведомления о начале или прекращении осуществления

деятельности или определенных действий

ГУ «Управление градостроительного и земельного контроля Павлодарской области», KZ04REA00351355 от 12.09.2023 года

наименование органа принявшего уведомление, дата выдачи талона

Б) проекта (проектно-сметной документации) ИП «Модулор-ЭК»,

наименование проектной организации, номер проекта

утвержденного(й) ГУ «Отдел строительства акимата города Экибастуза» приказ №114 от 21.05.2020г.

наименование организации утвердившей (переутвердившей) проект и дата утверждения

2. Строительно-монтажные работы осуществлены в сроки:

начало работ март 2021 г.;

месяц, год

окончание работ ноябрь 2023 г.;

месяц, год

при продолжительности строительства, месяц: **-9,0**;

по норме или по проекту организации строительства - 9,0;

фактически – 30,0;

3. Объект (комплекс) имеет следующие основные технико-экономические показатели мощность, производительность, производственная площадь, протяженность, вместимость, объем, пропускная способность, провозная способность, число рабочих мест и тому подобное, заполняется по всем объектам (кроме жилых домов) в единицах измерения соответственно целевой продукции или основным видам услуг):

Мощность, производительность и так далее	Единица измерения	По проекту		Фактически	
		общая (с учетом ранее принятых)	в том числе пускового комплекса или очереди	общая(с учетом ранее принятых)	в том числе пускового комплекса или очереди
Протяженность трубопроводов Ф 273-76 мм	М	1049,2	1049,2	1049,2	1049,2
Протяженность сетей водоснабжения Ф100-65 мм		1154,0	1154,0	1154,0	1154,0
Протяженность сети водоотведения Ф 200-160 мм		733,9	733,9	733,9	733,9

Выпуск продукции (оказания услуг), предусмотренной проектом в объеме, соответствующем нормам освоения проектных мощностей в начальный период: _____;

факт начала выпуска продукции с указанием объема

Жилой дом имеет следующие показатели:

4. Тепломеханические решения тепловых сетей.

Теплоснабжение восьми 9-ти этажных домов выполнено от существующего теплопровода ТК-11Э магистрали № ТМ VII. Точка присоединения – существующая камера ТК-11Э. Схема теплоснабжения закрытая. Протяженность теплосети составляет: подземная тепловая сеть L= 1049.2 м, диаметр трубопроводов 273-76 мм. Трубы в ППУ изоляции в полиэтиленовой оболочке. Компенсаторы сильфонного устройства. Рядом с тепловыми камерами предусмотрены дренажные колодцы для спуска воды. В местах ответвления к жилым домам построены тепловые камеры из фундаментных блоков. Стены примыкающие г грунтам изолированы вертикальной гидроизоляцией из битума.

Наружные сети водоснабжения.

Точка подключения наружных сетей водопровода согласно техническим условиям от водовода по ул.Баянаульской диаметром 630 мм в построенной камере. Водопроводные сети из полиэтиленовых напорных труб ПЭ 100 SDR17 диаметром 65,75,100 мм.

Сети бытовой канализации выполнены из двухслойных гофрированных труб SN8, диаметром 100 и 200 мм. Сброс бытовых отходов выполнен в существующий колодец КК-1 по ул.Баянаульская и КК-2 по ул.Энергетиков.

Благоустройство.

Благоустройство территории выполнено согласно генерального плана.

Асфальтовое покрытие – 16655,0 м2;

Тротуары из брусчатки – 4790,5 м2;

Песчаное покрытие - 4378,0 м2;

Газон искусственный - 576,0 м2

Цветное тартановое покрытие – 480,0 м2;

Бордюры – 9000,0 п.м.;

Малые формы согласно ведомости малых архитектурных форм и зеленые насаждения согласно спецификации.

(краткие технические характеристики по особенностям его размещения, по основным материалам и конструкциям, инженерному технологическому оборудованию)

5. На объекте установлено предусмотренное проектом оборудование в количестве согласно актам о его приемке после индивидуального испытания и комплексного опробования;

6. Наружные инженерные коммуникации (холодное и горячее водоснабжение, канализация, теплоснабжение, электроснабжение и связь) обеспечивают нормальную эксплуатацию объекта (здания, сооружения, помещения) и приняты городскими эксплуатационными организациями;

7. Сметная стоимость по утвержденному проекту (проектно-сметной документации):

всего 544 003,346 тысяч тенге, в том числе строительно-монтажных работ 511 478,315 тысяч тенге, оборудования, инструмента и инвентаря тысяч тенге;

8.Сметная стоимость основных фондов, принимаемых в эксплуатацию 479 252,124 тысяч тенге, в том числе:

стоимость строительно-монтажных работ 459 814, 532 тысяч тенге;

стоимость оборудования, инструмента и инвентаря тысяч тенге;

9. Доля местного содержания предусмотрена в проектно-сметной документации 100% и фактически применено 100%.

(на объектах, финансируемых за счет государственных инвестиций и средств квазигосударственного сектора);

10. Класс энергоэффективности здания 4;

11. РЕШИЛ: «Строительство восьми 9-ти этажных жилых домов в городе Экибастузе, в 21-ом микрорайоне. Наружные инженерные сети и благоустройство» принять в эксплуатацию.

наименование объекта (комплекса)

Заказчик: **Амерханов Архат Николаевич**

фамилия, имя, отчество (при наличии), подпись руководителя М.П.

Технический надзор:

1) аттестованный (-ые) эксперт (-ы): **Бощаев Нурлан Сартаевич**, по объектам первого уровня ответственности в части несущих и ограждающих конструкций

(фамилия, имя, отчество (при его наличии) эксперта, специализация аттестата, подпись, дата)

Место печати (при наличии)

Бокаев Серик Кусманович, по объектам первого уровня ответственности в части несущих и ограждающих конструкций, инженерных сетей, технологического оборудования

(фамилия, имя, отчество (при его наличии) эксперта, специализация аттестата), подпись, дата

Место печати (при наличии)

2) аккредитованная организация **ТОО «Бестау-С»,** директор **Мусин Серик Кайроллович**

(наименование организации)

имеющей в своем составе аттестованного (-ых) эксперта (-ов), фамилия, имя, отчество (при его наличии) руководителя, подпись, дата

авторский надзор:

1) разработчик проекта

ИП «Модулор -ЭК», **Нурпеисов Сайлаубек Кездыкбаевич**

(наименование организации, фамилия, имя, отчество (при его наличии) должность, подпись, дата

Место печати (при наличии)

2) организация

ИП «Модулор -ЭК», директор **Сартова Санмгуль Кездикбаевна**

(наименование организации, имеющей в своем составе аттестованного (-ых) эксперта (-ов), фамилия, имя, отчество (при его наличии), должность, подпись, дата

Место печати (при наличии)

3) аттестованный (-ые) эксперт (-ы

ИП «Модулор -ЭК», **Нурпеисов Сайлаубек Кездыкбаевич**

(фамилия, имя, отчество (при его наличии) эксперта, специализация аттестата), подпись, дата

Место печати (при наличии)

Подрядчик (генеральный подрядчик): **ТОО «AN Groups»,** директор **Шакиров Максат Асанович**

фамилия, имя, отчество (при его наличии), подпись руководителя

Место печати (при наличии)

Приложение 12

к акту приемки объекта

Приложение 12 к акту приемки
объекта в эксплуатацию
форма

Технические характеристики объекта«Строительство восьми 9-ти этажных жилых домов в городе Экибастузе, в 21-ом микрорайоне. Наружные инженерные сети. Благоустройство». (зеленые насаждения)

№ п.п.	Наименование	Единица измерение	Количество	Примечание
1	2	3	4	5
1	Длина улицы	м		
2	В том числе озелененная часть	м2		
3	Средняя ширина проезда	м	6,0	
4	Общая площадь объекта (проезд, сквер, парк, бульвар)	м2		
5	Под зелеными насаждениями, из них			
	под деревьями	м2	1378	
	под кустарниками	м2	806	
	под цветниками	м2	10,0	
	под газонами	м2	30000	
	в т.ч. - обыкновенные	м2		

	- партерные	м2		
	- луговые	м2		
6	Под замощением, из них			
	асфальтовое покрытие	м2	16655,0	
	Тротуары из брусчатки	м2	4790,5	
	песчаное	м2	4378,0	
	Газон искуственный	М2	576,0	
	Тартановое покрытие	м2	480,0	
7	Под строениями	м2	6746,62	
8	Под сооружениями	м2		
9	Под водоемами	м2		
10	Прочие	м2		
11	деревья	шт	286	
12	кусты	шт		
13	кустарники	шт	403	
14	цветники	М2	10,0	

15	газоны	м2	30000,0	
16	порода деревьев		Хвойные, лиственные	
17	возраст	год	5-7	

Заказчик Амерханов Архат Николаевич _____

фамилия, имя, отчество (при наличии), подпись руководителя М.П.

Авторский надзор Нурпеисов Сайлаубек Кездыкбаевич _____

фамилия, имя, отчество (при наличии), подпись эксперта М.П.

ул. Ивана Франко
ул. Университетская

	Приложение 13 к акту приемки объекта в эксплуатацию
	форма

Технические характеристики объекта «Строительство восьми 9-ти этажных жилых домов в городе Экибастузе, в 21-ом микрорайоне. Наружные инженерные сети. Благоустройство». (сети, водоводы, коллекторы и т.п.)

№ п/п	Наименование	Единицы измерения	Количество, протяженность	Примечание
1	2	3	4	5
Водопровод				
	Водоводы (общая протяженность)	м		
	1) из стальных труб	м		
	2) из чугунных труб	м		
	3) из асбестоцементных труб	м		
	4) из железобетонных труб	м		
2	Распределительная сеть (общая протяженность)	м	1154,0	
	1) из стальных труб	м		
	2) из чугунных труб	м		

	3) из асбестоцементных труб	м		
	4) из полиэтиленовых труб PE 100 SDR17 110	м	816,0	
	5) из полиэтиленовых труб PE 100 SDR17 75	м	61,0	
	5) из полиэтиленовых труб PE 100 SDR17 65	м	277,0	
3	Смотровой колодец Ø1000мм	шт	5	
4	Задвижка чугунная PN10 DN100	шт	2	
	Задвижка чугунная PN10 DN80	шт	2	
	Задвижка чугунная PN10 DN65	шт	5	
5	Вентили d-50 15ч8р2	шт		
	" d- 25 15ч8р2	шт		
	" d-	шт		
6	Кран шаровый фланцевый d-25	шт	9	
7	Гидрант Н2500 PN16 DN125	шт	3	
8	Водопроводный ввод	шт	8	
9	Питьевой фонтанчик	шт		
Канализация				
1	Коллекторы (общая протяженность)	м		
	1) из керамических труб	м		
	2) из чугунных труб	м		

	3) из бетонных труб	м		
	4) из асбестоцементных труб	м		
	5) из железобетонных труб	м		
2	Канализационная сеть (общая протяженность)	м	733,90	
	1) из керамических труб	м		
	2) из чугунных труб	м		
	3) из бетонных труб	м		
	4) из асбестоцементных труб	м		
	5) из железобетонных труб	м		
	6) полиэтиленовых труб SN8 «OPTIMA» Ø160x2,4	м	372,6	
	7) полиэтиленовых труб SN8 «OPTIMA» Ø200x2,7	м	361,3	
3	Смотровой колодец Ø1000мм	шт	4	
	Смотровой колодец Ø1500мм	шт	20	
	Выпуск	шт	4	

Заказчик Амерханов Архат Николаевич _____

фамилия, имя, отчество (при наличии), подпись руководителя М.П.

Авторский надзор Нурпеисов Сайлаубек Кездыкбаевич _____

фамилия, имя, отчество (при наличии), подпись эксперта М.П.

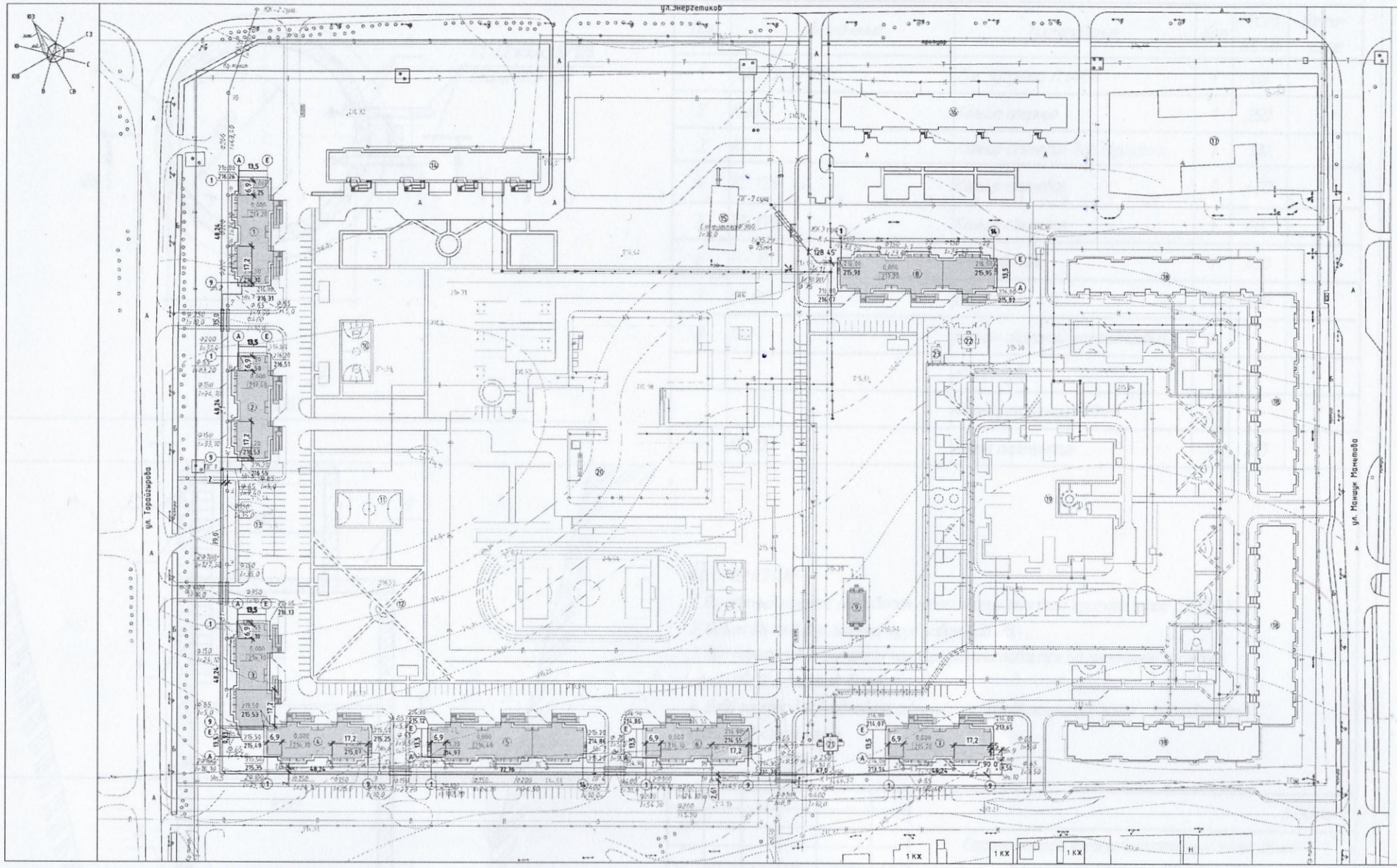

Эк

Номер на плане	
1	Проектируемый тр
2	Проектируемый тр
3	Проектируемый до
4	Проектируемый до
5	Проектируемый т
6	Проектируемый до
7	Проектируемый до
8	Проектируемый тр
9	Проектируемая ТП
10	Баскетбольная пл
11	Мини-футбольное
12	Детская игровая
13	Автомобильная п
14	5-ти этажный жи
15	Насосная станция
16	9-ти этажный жи
17	Территория СТО
18	Строительство 4
19	Территория для с
20	Территория для
21	Существующая ТП
22	КТПБМ-10/0.4 кВ
23	РП БМ (ранее спр

— В1 —
— К1 —

1. Топогра
геодезичес
2. Все раз
3. Привязк

Изм.	Кол.уч.	Лист	№док.	Под
ГИП	Баубекова			
Проверил	Сартова			
Разработал	Мусекин			

Дренажный колодец ДК2

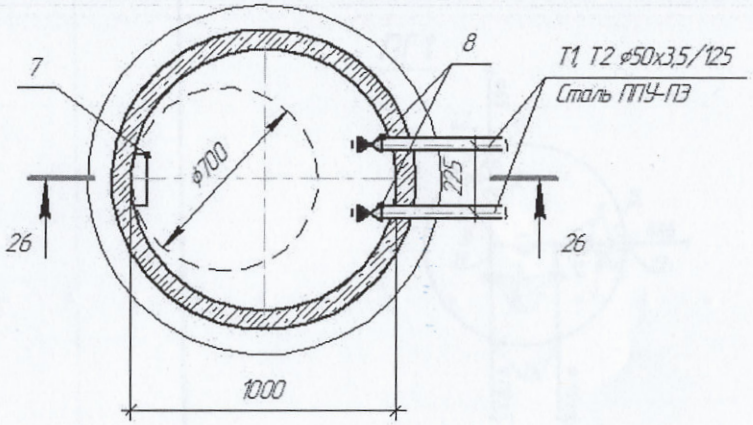

26 – 26

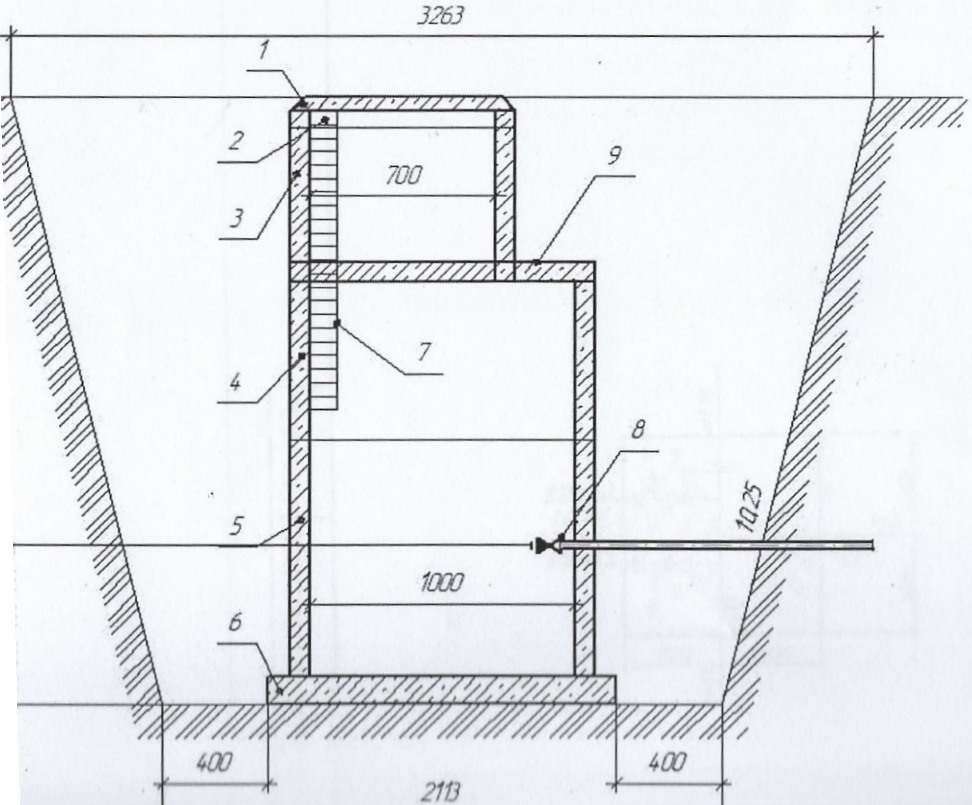

Спецификация оборудования

Поз.	Обозначение	Наименование	Кол.	Масса ед, кг	Приме-чание
1	ГОСТ 3634-99	Люк чугунный Л (А15)	1	60	
2	КЦО-1	Кольцо опорное	1	250	
3	КС 7.3	Кольцо стеновое для горловины	1	130	
4	КС 10.6	Кольцо стеновое	1	400	
5	КС 10.9	Кольцо стеновое	1	600	
6	ПН 10	Плита днища	1	450	
7	С1-02	Стремянка	1	12,9	
8	FAF	Клапан обратный межфланцевый	2		
		ф50мм Ру16			
		Фланец стальной ф50мм	2		
9	ПП 10.1	Плита перекрытия	1	250	

Примечание:

1. Дренажный колодец разработан на основании типового проекта серии 3.900.1-14;
2. Объем бетона для заделки труб равен 0,36 м3;
3. При монтаже все элементы колодца устанавливаются на цементном растворе марки М-50, толщиной 10 мм;
4. Воду из колодца необходимо откачивать передвижными насосами с последующим сбросом в канализацию.

Изм.	Кол.уч.	Лист	№док.	Подп.	Дата	8-10-18.ТС		
						Строительство восьми 9-тиэтажных жилых домов в городе Жигулевске, 21 микрорайон		
ГИП		Сартова СК			10.19	Наружные сети теплоснабжения, водоснабжения и водоотведения. Благоустройство.	Стадия	Лист	Листов
Проверил		Сартова СК			10.19		Р.п.	32	
Разработ.		Бежка			10.19	Дренажный колодец ДК2. Разрез 26-26			

ПГ1

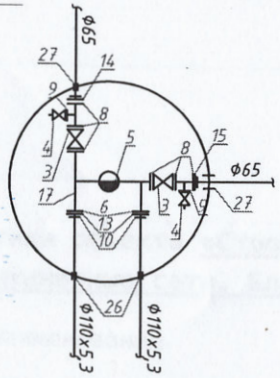

2

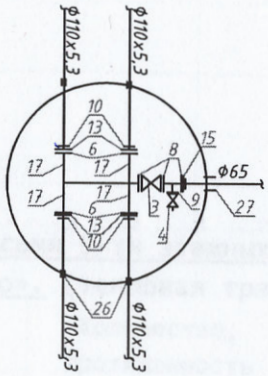

3

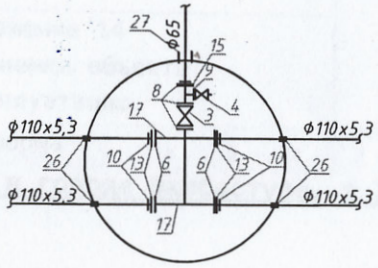

ПГ4

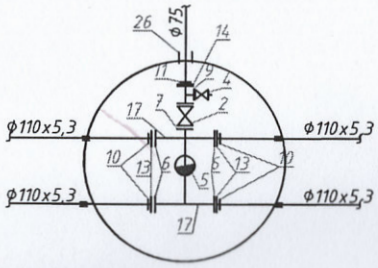

6

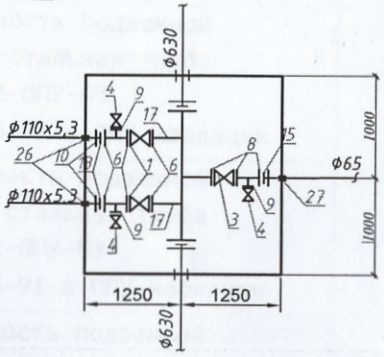

ПГ7 сущ

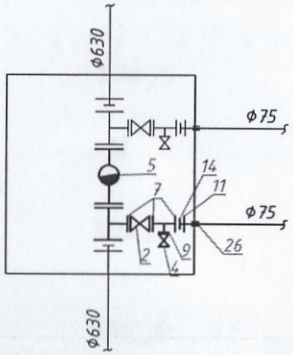

Изм.	Кол.уч.	Лист	№док	Подп.	Дата	8-5-18-НВК
						Строительство восьми 9-ти этажных жилых домов в городе Экибастузе, в 21 микрорайоне
ГИП		Баубекова				Наружный водопровод и канализация — Стадия: РП
Проверил		Сартова				
Разработал		Мусекин				Деталировка колодцев — ИП

Инв.N подл. | Подпись и дата | Взам.инв.N

	Приложение 14 к акту приемки объекта в эксплуатацию
	форма

Технические характеристики объекта «Строительство восьми 9-ти этажных жилых домов в городе Экибастузе, в 21-ом микрорайоне. Наружные инженерные сети. Благоустройство». (тепловая трасса)

№ п/п	Наименование	Единицы измерения	Количество, протяженность	Примечание
1	Протяженность тепловой трассы	м	1049,2	
	Протяженность воздушной прокладки:	м		
	1) на эстакадах	м		
	2) на опорах	м		
	Количество опор	шт		
	Протяженность подземной прокладки стальная труба 20 ГОСТ 10704-91 в ППУ изоляции	м	1049,2	
	Протяженность подземной прокладки стальная труба Ф273х5,0-2-ППУ-ПЭ ГОСТ 10704-91 в ППУ изоляции	м	170,5	
	Протяженность подземной прокладки стальная труба Ф159х4,5-2-ППУ-ПЭ ГОСТ 10704-91 в ППУ изоляции	м	521,7	
	Протяженность подземной	м	642,6	

	прокладки стальная труба Ф133х5,0-2-ППУ-ПЭ ГОСТ 10704-91 в ППУ изоляции			
	Протяженность подземной прокладки стальная труба Ф108х4,0-2-ППУ-ПЭ ГОСТ 10704-91 в ППУ изоляции	м	218,4	
	Протяженность подземной прокладки стальная труба Ф89х3,5-2-ППУ-ПЭ ГОСТ 10704-91 в ППУ изоляции	м	280,2	
	Протяженность подземной прокладки стальная труба Ф76х3,5-2-ППУ-ПЭ ГОСТ 10704-91 в ППУ изоляции	м	554,8	
	1) в проходных каналах	м		
	2) в полупроходных каналах	м		
	3) бесканальная прокладка стальная труба 20 ГОСТ 10704-91 в ППУ изоляции	м		
2	Количество колодцев (камер)	шт	11	
3	Количество компенсаторов	шт	7	
4	Количество вводов	шт	8	
5	Количество задвижек Кран шаровой Ду 125	шт	2	
6	Кран шаровой Ду 250	шт	2	

7	Кран шаровой Ду 100	шт	4	
8	Кран шаровой Ду 150	шт	4	
9	Кран шаровой Ду 80	шт	18	

Заказчик Амерханов Архат Николаевич

фамилия, имя, отчество (при наличии), подпись руководителя М.П.

Авторский надзор Нурпеисов Сайлаубек Кездыкбаевич

фамилия, имя, отчество (при наличии), подпись эксперта М.П.

План тепловой сети

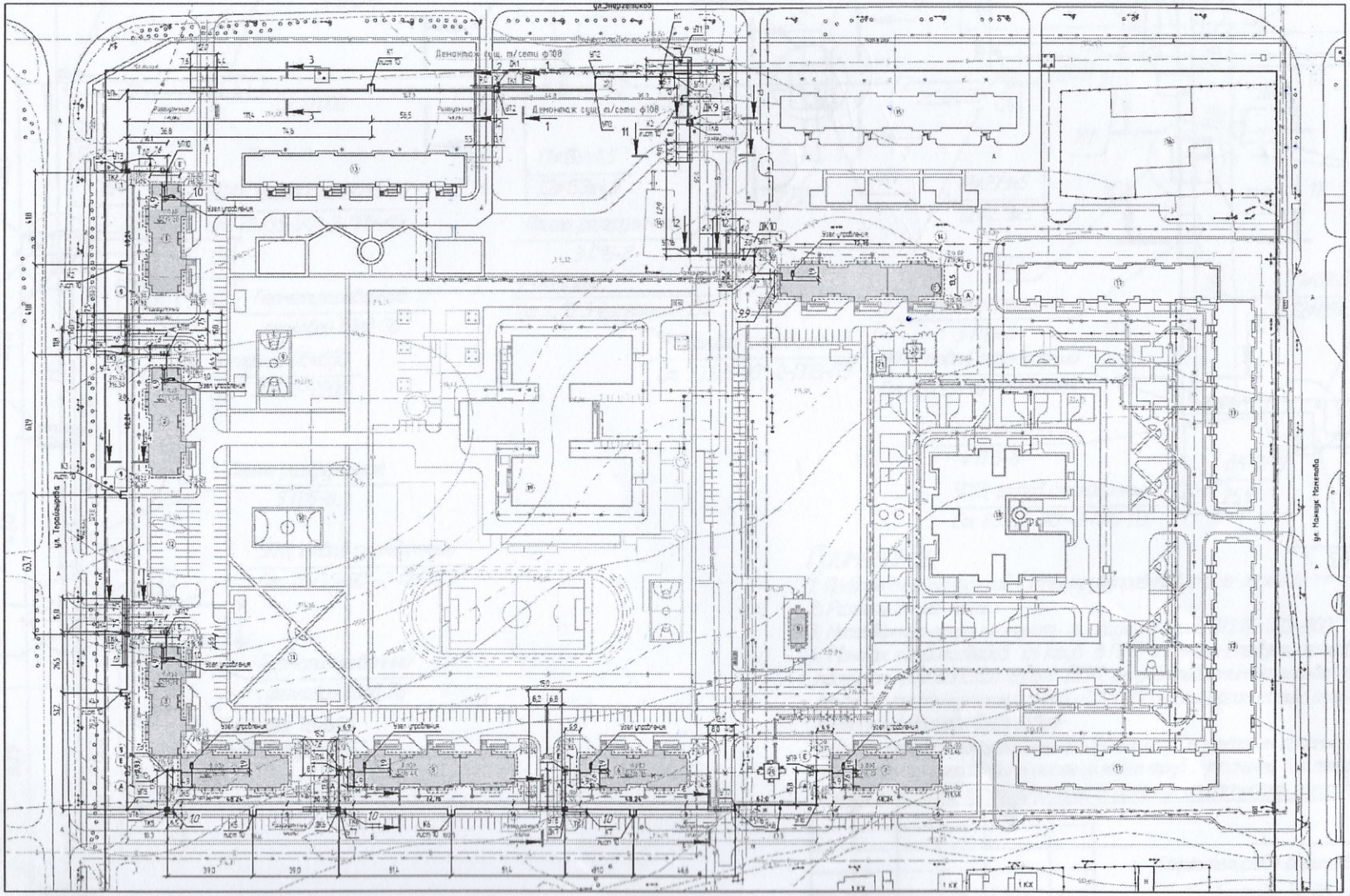

Примечания:

1. Для разработки планов сетей в качестве подосновы использован генеральный план М 1:500.
2. Расчет трубопроводов на прочность выполнен по программе "Опора". Условия прочности выполнены.
3. Разрезы 1-1, 2-2, 3-3, 4-4 см. на листе 6.
5. Разрезы 5-5 (10-10), 6-6, 7-7, 8-8 см. на листе 7.
4. Разрезы 9-9, 11-11, 12-12 см. на листе 8.
6. Монтаж трубопроводов производить при положительной температуре наружного воздуха.

						8-11-18.ТС			
						Строительство восьми 9-ти этажных жилых домов в городе Экибастузе, 8, 21 микрорайоне			
Изм.	Кол.уч.	Лист	№док.	Подп.	Дата				
ГИП		Сартова С.				Тепловая сеть	Стадия	Лист	Листов
Проверил		Сартова С.					Р.П.	6	
Разработ.		Бежко О.С.				План тепловой сети	ИП "МОДУЛОР-ЗК"		

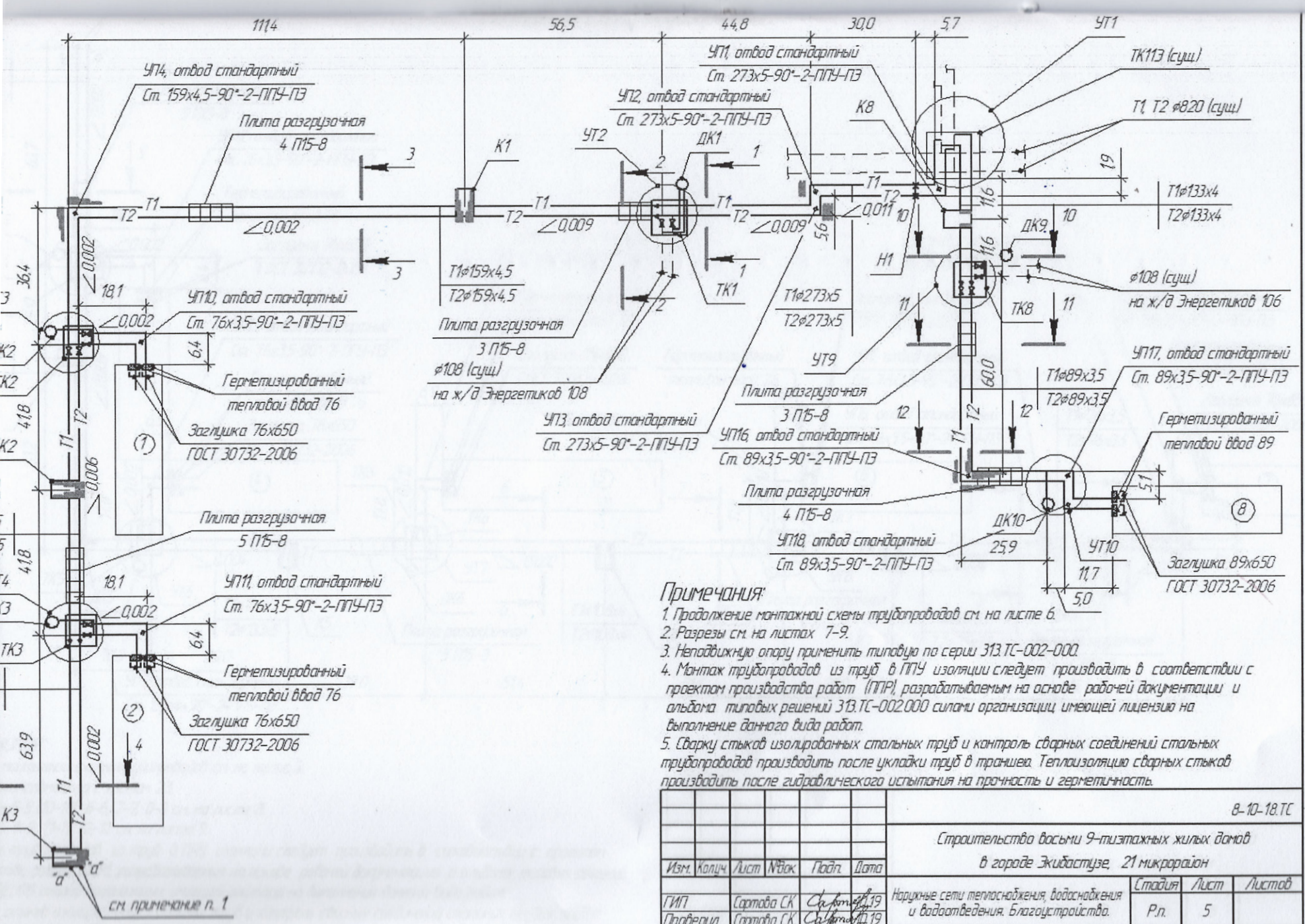

Примечания:

1. Продолжение монтажной схемы трубопроводов см. на листе 6.
2. Разрезы см. на листах 7-9.
3. Неподвижную опору применить типовую по серии 313.ТС-002-000.
4. Монтаж трубопроводов из труб в ППУ изоляции следует производить в соответствии с проектом производства работ (ППР), разрабатываемым на основе рабочей документации и альбома типовых решений 313.ТС-002.000 силами организации, имеющей лицензию на выполнение данного вида работ.
5. Сварку стыков изолированных стальных труб и контроль сварных соединений стальных трубопроводов производить после укладки труб в траншею. Теплоизоляцию сварных стыков производить после гидравлического испытания на прочность и герметичность.

						8-10-18.ТС			
Изм.	Кол.уч.	Лист	№док.	Подп.	Дата	Строительство восьми 9-тиэтажных жилых домов в городе Экибастузе, 21 микрорайон			
ГИП		Сартова СК			10.19	Наружные сети теплоснабжения, водоснабжения и водоотведения. Благоустройство.	Стадия	Лист	Листов
Проверил		Сартова СК			10.19		Р.п.	5	
Разработ.		Бежко			10.19	Монтажная схема трубопроводов (начало)	ИП "МОДУЛОР-ЭК"		

Монтажная схема трубопроводов

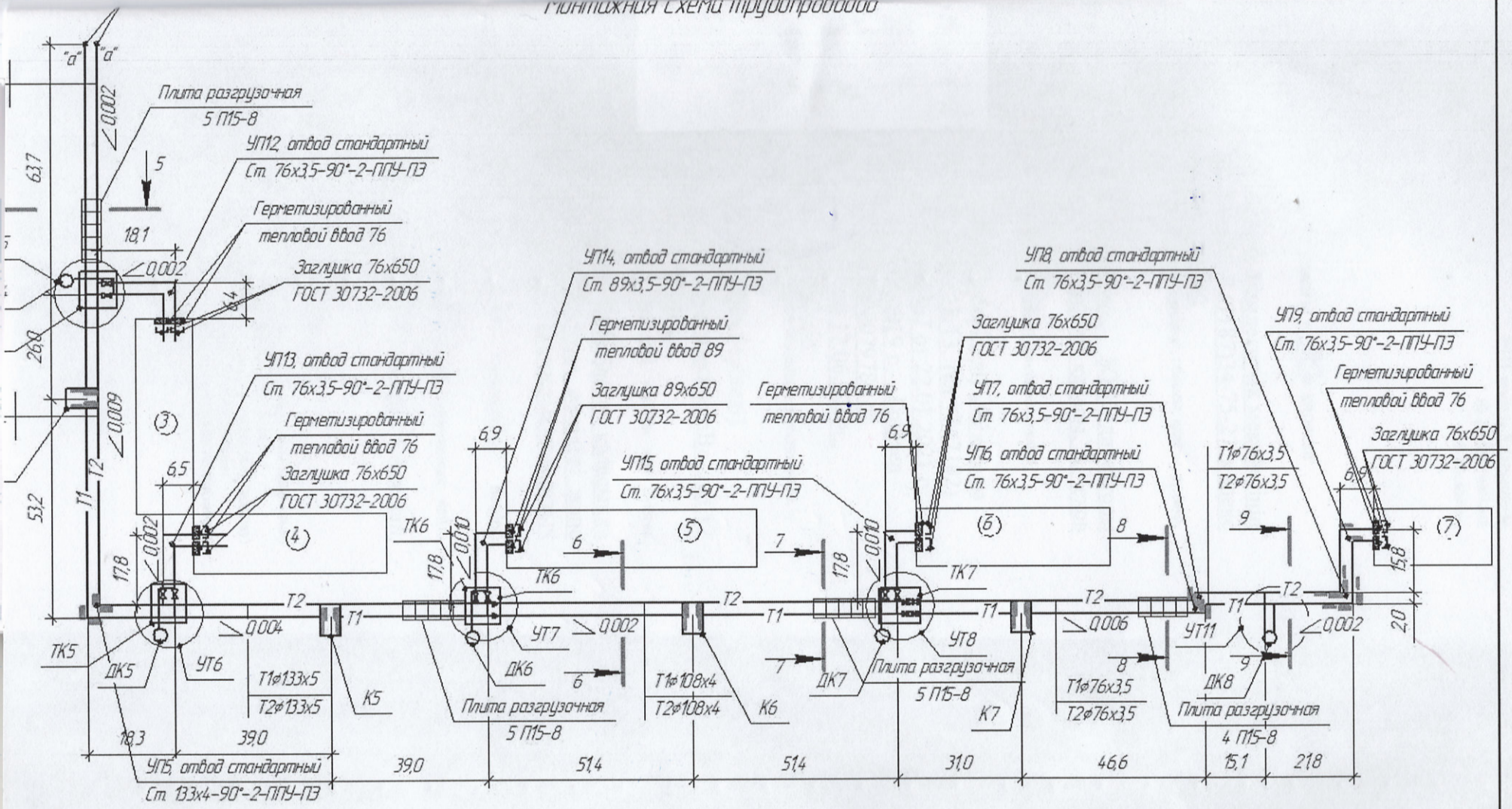

НАНИЯ:

монтажной схемы трубопроводов см. на листе 5.

ть совместно с листом 23.

ы 5-5 (10-10), 6-6, 7-7, 8-8 см. на листе 8.

ы 9-9, 11-11, 12-12 см. на листе 9.

к трубопроводов из труб в ППУ изоляции следует производить в соответствии с проектом

ства работ (ППР), разрабатываемым на основе рабочей документации и альбома типовых решений

02.000 силами организации, имеющей лицензию на выполнение данного вида работ.

стыков изолированных стальных труб и контроль сварных соединений стальных трубопроводов

ить после укладки труб в траншею. Теплоизоляцию сварных стыков производить после гидравлического

я на прочность и герметичность.

Изм.	Кол.уч.	Лист	№док.	Подп.	Дата	18-10-18.ТС		
						Строительство восьми 9-тиэтажных жилых домов в городе Экибастузе, 21 микрорайон		
ГИП		Сартова С.К.			10.19	Наружные сети теплоснабжения, водоснабжения и водоотведения. Благоустройство.	Стадия	Лист	Листов
Проверил		Сартова С.К.			10.19		Р.п.	6	
Разработ.		Бежко			10.19	Монтажная схема трубопроводов (окончание).	ИП "МОДУЛОР-ЭК"		

_____(_____) парақта тігілген,
нөмірленген, мөрмен бекітілді.
Қолы_____
Прошито, пронумеровано, скреплено
Печатью_____(_____) листа
Подпись_____