Форма
в редакции приказа Министра
индустрии и инфраструктурного
развития Республики Казахстан
от 8 февраля 2021 года
№ 53

Утвержден
приказом Министра
по инвестициям и развитию
Республики Казахстан
от 24 апреля 2017 года
№ 234

Акт приемки объекта в эксплуатацию

«30» декабря 2021 г.

ГУ «Отдел жилищно-комунального хозяйства, пассажирского транспорта, автомобильных дорог, строительства, архитектуры и градостроительства Успенского района» Павлодарская область, Успенский район, с. Успенка, ул. Казыбек Би, 70 БИН 000140002594. Незнамова Е. С.

фамилия, имя, отчество (при его наличии) ИИН, телефон – для физических лиц, наименование организации – для юридических лиц, БИН, телефон, почтовый индекс, область, город, район, населенный пункт, наименование улицы, номер дома/здания (стационарного помещения)

на основании:

Декларации о соответствии « » 2021 г., ТОО «Көлсай Строй», Алматинская область, город Талдыкорган, улица Толебаева, 74, БИН 040440003154 руководитель Ахмедов Адхам Аминович

дата подписания декларации, наименование подрядной (генподрядной) организации, фамилия, имя, отчество (при его наличии) руководителя, юридический адрес, БИН, телефон

Заключения о качестве строительно-монтажных работ прилагается от « » 2021г., ТОО "Алау Эксперт Инжиниринг", Абдрахманов Азамат Кудайбергенович, №KZ22VJE00067313 от 20.06.2016., БИН 100840003132

дата заключения, наименование организации, фамилия, имя, отчество (при его наличии) экспертов технического надзора, № и дата получения аттестатов, БИН, телефон

Заключения о соответствии выполненных работ проекту (прилагается от « » 2021г., ТОО «STATUS-PV» Нурсеитов Ерлан Серикович, №36 от23.04.2021г., БИН030140007382

дата подписания заключения, наименование организации, фамилия, имя, отчество (при его наличии) экспертов авторского надзора, № и дата получения аттестатов, БИН, телефон

произведя осмотр готовности предъявленного подрядчиком (генеральным подрядчиком) к приемке в эксплуатацию объекта "Строительство наружных сетей водопровода в с. Белоусовка Успенского района Павлодарской области» Строительство, объект II (нормального) уровня отвественности не относящийся к технически сложным.

наименование объекта, вид строительства (новое, расширение, реконструкция, техническое перевооружение, модернизация, капитальный ремонт) уровень ответственности, техническая и технологическая сложность объекта по адресу

Павлодарская область, Успенский район село Белоусовка

(область, район, населенный пункт, микрорайон, квартал, улица, номер дома (корпуса)

проверив комплектность исполнительной технической документации, в том числе посредством электронного модуля исполнительной технической документации «__» _____ 20__ года,

дата ознакомления

подтверждает что:

1. Строительство объекта осуществлено на основании:

1) правоустанавливающего документа на земельный участок от "7" ноября 2019 года №106;

документ, подтверждающий наступление юридических фактов (юридических составов), на основании которых возникают, изменяются или прекращаются права на земельный участок, в том числе договоры, решения судов, правовые акты исполнительных органов, свидетельство о праве на наследство, передаточный акт или разделительный баланс при реорганизации негосударственных юридических лиц, владеющих земельным участком на праве собственности или выкупивших право временного возмездного землепользования (аренды)

либо решения о реконструкции (перепланировке, переоборудовании) помещений (отдельных частей) существующих зданий от "___"_____20___года №_____;

наименование органа вынесшего решение

2) талона о приеме уведомления о начале строительно-монтажных работ Государственное учреждение «Управление градостроительного и земельного контроля Павлодарской области», №KZ04REA00219241 от 26.04.2021 года.

наименование органа принявшего уведомление, дата и № принятия талона

3) проекта (проектно-сметной документации)_____

ТОО «STATUS-PV», заключение № ЦЭ-0548/19 от 27.12.2019 года.

наименование проектной организации, номер проекта

утвержденного (й)_____

ГУ «Отдел жилищно-комунального хозяйства, пассажирского транспорта, автомобильных дорог, строительства, архитектуры и градостроительства Успенского района» приказ №115 от 30.12.2019 года_____

дата и номер проекта, наименование организации утвердившей (переутвердившей) проект и дата утверждения

2. Строительно-монтажные работы осуществлены в сроки:

начало работ апрель 2021 г._____;

месяц, год

окончание работ декабрь 2021 г._____ ;

месяц, год

при продолжительности строительства, месяц:

по норме или по проекту организации строительства, месяц: 8,0 ;

фактически, месяц: 8,0;

2. Объект (комплекс) имеет следующие основные технико-экономические показатели (мощность, производительность, производственная площадь, протяженность, вместимость, объем, пропускная способность, провозная способность, число рабочих мест и тому подобное, заполняется по всем объектам (кроме жилых домов) в единицах измерения соответственно целевой продукции или основным видам услуг):

Мощность,	Единица	По проекту	Фактически

производительность и так далее	измерения	общая (с учетом ранее принятых)	в том числе пускового комплекса или очереди	общая (с учетом ранее принятых)	в том числе пускового комплекса или очереди
Сооружение водоподготовки	м3/час	15		15	
Общая протяженность проектируемой сети, в том числе из труб полиэтиленовых:	м	9940		9940	
PE 100 SDR17 110x4,2	м	7580		7580	
PE 100 SDR17 63x2,5	м	130,0		130,0	
PE 100 SDR17 32x2,0	м	2360		2360	
Пожарные гидранты	шт	34		34	
Железобетонные колодцы	шт	75		75	

Выпуск продукции (оказания услуг), предусмотренной проектом в объеме, соответствующим нормам освоения проектных мощностей в начальный период_____

_____;

факт начала выпуска продукции с указанием объема

Жилой дом имеет следующие показатели:

Показатели	Единица измерения	По проекту	Фактически
Общая площадь	$м^2$		
Число этажей	этаж		
Общий строительный объем	$м^3$		
В том числе подземной части	$м^3$		
Площадь встроенных, встроенно-пристроенных и пристроенных помещений	$м^2$		

Показатели	По проекту			Фактически		
	число квартир	площадь квартир, $м^2$		число квартир	площадь квартир, $м^2$	
		общая	жилая		общая	жилая

Всего квартир, в том числе:однокомнатных Двухкомнатных трехкомнатныхчетыре хкомнатныхи более						

4. Технологические и архитектурно-строительные решения по объекту характеризуется следующими данными: Водоснабжение выполнено из двух скважин №27-21, 28-21, с дебитом 12,0 и 12,0 л/с соответственно, насосами марки Grundfos SP 9-10 (Королевство Дания), подземного исполнения. Вода со скважин попадает в резервуары 2*25 м3, затем установку водоподготовки для комбинированной очистки мембранами. Чистая вода после, очистки поступает в переливные резервуары, емкостью 2*100 м3 для накопления и дальнейшего использования, а грязная вода сбрасывается в резервуар емкостью 1*100 м3, после чего откачивается спецмашинами. Чистая вода с комплектной насосной станции второго подъема под напором поступает к потребителям. Протяженность сети 9940 км, из полиэтилена низкого давления SDR17, диаметром 110 и 63 мм. Для подвода к домам использованы трубы SDR17 диаметром 32 мм; Для тушения пожара предусмотрены 34 пожарных гидрантов. Всего на всей трассе смонтировано 75 колодцев.

краткие технические характеристики по особенностям его размещения, по основным материалам и конструкциям, инженерному и технологическому оборудованию

5. На объекте установлено предусмотренное проектом оборудование в количестве 8 (единиц)

согласно актам о его приемке после индивидуального испытания и комплексного опробования;

6. Наружные инженерные коммуникации (холодное и горячее водоснабжение, канализация, теплоснабжение, газоснабжение, электроснабжение и связь) обеспечивают нормальную эксплуатацию объекта (здания, сооружения, помещения) и приняты городскими эксплуатационными организациями;

7. Сметная стоимость по утвержденному проекту (проектной - сметной документации):
всего 540 057 тысяч тенге, в том числе строительно-монтажных
работ 306 078 тысяч тенге, оборудования, инструмента и инвентаря
79 733 тысяч тенге;

8. Сметная стоимость основных фондов, принимаемых в эксплуатацию
тысяч тенге, в том числе:
стоимость строительно-монтажных работ 306 078 тысяч тенге;
стоимость оборудования, инструмента и инвентаря 79 733 тысяч тенге;

9. Доля местного содержания предусмотрена в проектно-сметной документации 100 % и фактически примерно 98 %

(на объектах, финансируемых за счет государственных инвестиций и средств квазигосударственного сектора);

10. Класс энергоэффективности здания _____;

11. Объект построен в соответствии с утвержденным проектом (проектно-сметной документацией) и требованиями государственных нормативных документов в области архитектуры, градостроительства и строительства.

РЕШИЛ: "Строительство наружных сетей водопровода в с. Белоусовка Успенского района Павлодарской области»

_____ принять в эксплуатацию.

наименование объекта (комплекса)

Заказчик Незнамова Елена Сергеевна

_____

фамилия, имя, отчество (при его наличии), подпись руководителя

Место печати (при наличии) _____

Технический надзор:

1) аттестованный (-ые) эксперт (-ы)

Абдрахманов Азамат Кудайбергенович, по объектам первого уровня ответственности – в части технологического оборудования от 20.06.2016

(фамилия, имя, отчество (при его наличии) эксперта, специализация аттестата, подпись, дата)

Место печати (при наличии) _____

2) аккредитованная организация

ТОО "Алау Эксперт Инжиниринг", Эзікенов Д., генеральный директор

(наименование организации) имеющей в своем составе аттестованного (-ых) эксперта (-ов), фамилия, имя, отчество (при его наличии) руководителя, подпись, дата

Место печати (при наличии) _____

Авторский надзор:

1) разработчик проекта

ТОО «STATUS-PV», Нурсеитов Ерлан Серикович, директор

(наименование организации, фамилия, имя, отчество (при его наличии) должность), подпись, дата

Место печати (при наличии) _____

Подрядчик (генеральный подрядчик) ТОО «Көлсай Строй»

Ахмедов Адхам Аминович _____

фамилия, имя, отчество (при его наличии), подпись руководителя

Место печати (при наличии)

_____

	Приложение 3 к акту приемки объекта в эксплуатацию
	форма

Технические характеристики объекта (линии электропередач)

№ п/п	Наименование	Единица измерения	Количество
1	2	3	4
1	Воздушные ЛЭП низкого напряжения	километр (далее – км)	0,040
2	Воздушные ЛЭП Высокого напряжения 10 кВ	км	-
3	Кабельные ЛЭП низкого напряжения	км	0,040
4	Кабельные ЛЭП высокого напряжения	км	-
5	КРУН(БМ)-СВЭЛ-35	шт	-
6	Опоры:		-
	1) металлические	штук (далее – шт)	-
	2) деревянные с деревянными приставками	шт	-
	3) деревянные с железобетонными приставками	шт	-
	4) железобетонные	шт	27
	5) тросовые подвесы	шт	-
7	Провода:		0,696
	1) медные	км	-
	2) алюминиевые	км	-
	3) сталеалюминиевые	км	-
8	Кронштейны для светильников:		-
	1) железобетонные	шт	-
	2) металлические	шт	-
9	Арматура уличного освещения:		-
	1) светильники уличный светодиодные	шт	21
	2) светильники с ртутными лампами	шт	-
	3) светильники с люминесцетными лампами	шт	-
10	Кабели:		-
	1) марки АВБбШв 3х70+1х35 (ок) ГОСТ 16442-80 Напряжением 380 вольт	км	0,252

	2) марки АВБбШв 4х10 (ок) ГОСТ 16442-80 Напряжением 220 В	км	0,040
11	Муфты соединительные...	шт	-
12	Муфты концевые	шт	2
13	Контуры заземления	м	40
14	Устройства грозозащиты	шт	-
15	Дорожные покрытия кабельных сетей:		-
	1) асфальтобетонные	$м^2$	-
	2) булыжные	$м^2$	-
	3) тротуары	$м^2$	-

Заказчик _____ Незнамова Елена Сергеевна _____
фамилия, имя, отчество (при наличии), подпись руководителя М.П.

Авторский надзор_____ Нурсеитов Ерлан серикович_____
фамилия, имя, отчество (при наличии), подпись эксперта М.П.

Приложение 3
к акту приемки объекта
в эксплуатацию
форма

Технические характеристики объекта (сети, водоводы, коллекторы и т.п.)

№ п/п	Наименование	Единицы измерения	Количество, протяженность	Примечание
1	2	3	4	5
Водопровод				
	Водоводы (общая протяженность)	м	9940	
	1) из стальных труб	м		
	2) из чугунных труб	м	-	
	3) из асбестоцементных труб	м	-	
	4) из железобетонных труб	м	-	
	5) из полиэтиленовых труб, в том числе:	м	9940	
	PE 100 SDR17 110x4,2	м	7580,0	
	PE 100 SDR17 63x2,5	м	130,0	
	PE 100 SDR17 32x2,0	м	2360	
	Производительность системы водоснабжения	м3/ч	-	
2	Распределительная сеть (общая протяженность)	м	-	
	1) из стальных труб	м	-	
	2) из чугунных труб	м	-	
	3) из асбестоцементных труб	м	-	
	4) из полиэтиленовых труб	м	-	
3	Смотровой колодец, в том числе:	шт	75	
	d- 1500	шт	48	
	d- 2000	шт	27	
4	Задвижка d-100	шт	33	
	" d- 65	шт	-	
	" d- 50	шт	24	
5	Вентили d- 50	шт	-	
	" d- 40	шт	-	

	" d-	шт	-	
6	Кран d-20	шт	-	
	" d-	шт		
	" d-	шт	-	
7	Гидрант	шт	34	
8	Водопроводный ввод	шт	-	
9	Питьевой фонтанчик	шт	-	
Канализация				
1	Коллекторы (общая протяженность)	м	-	
	1) из керамических труб	м	-	
	2) из чугунных труб	м	-	
	3) из бетонных труб	м	-	
	4) из асбестоцементных труб	м	-	
	5) из железобетонных труб	м	-	
2	Канализационная сеть (общая протяженность)	м	-	
	1) из керамических труб	м	-	
	2) из чугунных труб	м	-	
	3) из бетонных труб	м	-	
	4) из асбестоцементных труб	м	-	
	5) из железобетонных труб	м	-	
3	Смотровой колодец	шт	-	
	Выпуск	шт	-	

Горизонтальный разрез колодца

Масштаб 1:50

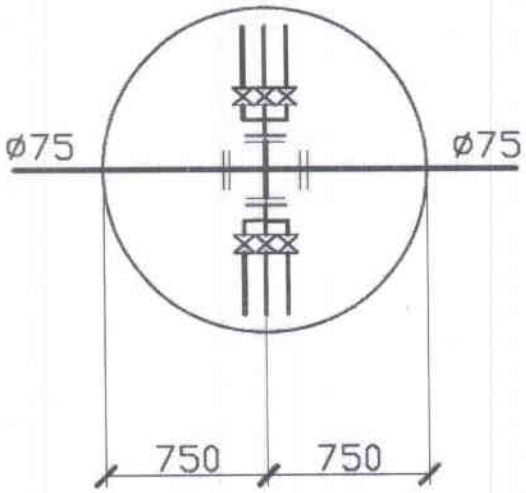

Вертикальный разрез колодца

Масштаб 1:50

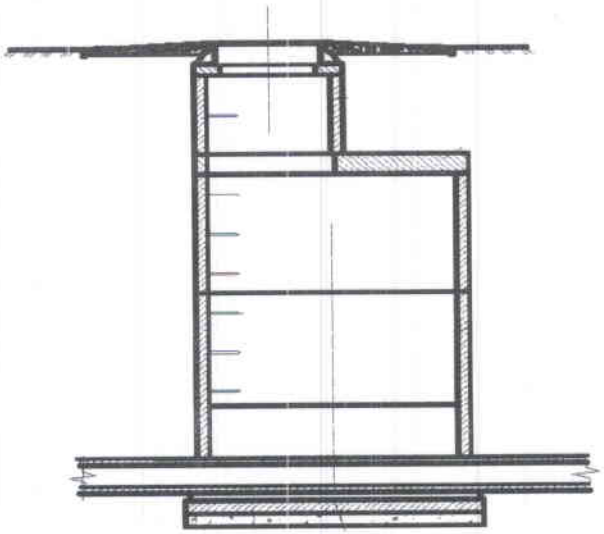

Спецификация

№ п/п	Наименование	Марка	Материал	Диаметр (мм) (размеры)	Кол-во	При-мечание
1	Плита днища	ПН 15	Железобетон	1500	1	
2	Кольцо стеновое	КС 15.6	Железобетон	1500	1	
3	Кольцо стеновое	КС 15.9	Железобетон	1500	1	
4	Плита перекрытия	3ПП15-2	Железобетон	1500	1	
5	Люк полимерно-песчаный Тип-С СТ РК 2384-2013	СТ РК 2384-2013	Полимер-песок	600	1	

Схема привязки колодца к постоянным точкам-ориентирам см. исполнительная схема (ИС на трех листах)

Заказчик _____ Незнамова Елена Сергеевна _____

фамилия, имя, отчество (при наличии), подпись руководителя М.П.

Авторский надзор_____ Нурсеитов Ерлан Серикович _____

фамилия, имя, отчество (при наличии), подпись эксперта М.П.