Утвержден
приказом Министра
по инвестициям и развитию
Республики Казахстан
от 24 апреля 2017 года № 234
форма

Акт приемки объекта в эксплуатацию

«26» 12 2024 г.

Заказчик **Государственное учреждение "Отдел жилищно-коммунального хозяйства, пассажирского транспорта и автомобильных дорог акимата города Лисаковска" в лице руководителя Омаров А., БИН 060140004323**

фамилия, имя, отчество (при наличии) ИИН, телефон – для физических лиц, наименование организации – для юридических лиц,БИН, телефон, почтовый индекс, область, город, район, населенный пункт, наименование улицы, номер дома/здания (стационарного помещения)

на основании: **договор №168 от 24.08.2023 год**

Декларации о соответствии (прилагается) **от «11» 11. 2024 г. Товарищество с ограниченной ответственностью «Многопрофильная строительная фирма «Мунайкурылыс» заместитель директора заместитель директора Погорелов Виталий Вячаславович , РК, город Актобе, район Алматы, улица Д.Кунаева, дом 56, БИН 040 240 006 304**

дата подписания декларации, наименование подрядной (генподрядной) организации, фамилия, имя, отчество (при его наличии) руководителя, юридический адрес, БИН, телефон

Заключения о качестве строительно-монтажных работ (прилагается) **от «11» 11. 2024 г. Товарищество с ограниченной ответственностью «АСКОС+», директор подразделения по техническому надзору Мурзабеков Дауренбек Жандарбекович, адрес Костанайская область, г. Костанай, пр.,Кобыланды Батыра, 11, БИН 051040008511, Эксперт Мурзабеков Дауренбек Жардарбекович, аттестаты эксперта № KZ52VJE00036412 от 29.03.2018 года, № KZ62VJE00075711 от 03.08.2022 года, № KZ66VJE00038682 от 08.06.2018 года**

дата подписания заключения, наименование организации, фамилия, имя, отчество (при его наличии) экспертов технического надзора, № и дата получения аттестатов, БИН, телефон

Заключения о соответствии выполненных работ проекту (прилагается) **от «11» 11. 2024 г. ТОО «Проектный институт «Кустанайдорпроект» в лице руководителя Ким С.В., адрес Костанайская область, город Костанай, улица М.Хакимжановой 7, Руководитель групы авторского надзора Семенов В.В., в соответствии с приказом №35 от 29.05.2024 г.**

дата подписания заключения, наименование организации, фамилия, имя, отчество (при его наличии) экспертов авторского надзора, № и дата получения аттестатов, БИН, телефон

произведя осмотр готовности предъявленного подрядчиком (генеральным подрядчиком) к приемке в эксплуатацию объекта: **Реконструкция канализации бытовой ул.Тобольская (от КК 98 до КК116)**

наименование объекта, вид строительства (новое, расширение, реконструкция, техническое перевооружение, модернизация, капитальный ремонт), уровень ответственности, техническая и технологическая сложность бъекта

по адресу **Костанайская область, город Лисаковск,**

(область, район, населенный пункт, микрорайон, квартал, улица, номер дома (корпуса)

проверив комплектность исполнительной технической документации в том числе посредством электронного модуля исполнительной технической документации.

дата ознакомления

подтверждает, что:

1. Строительство объекта осуществлено на основании:

а) правоустанавливающего документа на земельный участок **постановление акимата города Лисаковска Костанайской области от 13 июля 2021 года № 224 О предоставлении права постоянного землепользования на земельные участки государственному коммунальному предприятию "Производственно-хозяйственное объединение "Лисаковскгоркоммунэнерго" акимата города Лисаковска для обслуживания и эксплуатации канализационной сети**

документ, подтверждающий наступление юридических фактов (юридических составов), на основании которых возникают, изменяются или прекращаются права на земельный участок, в том числе договоры, решения судов, правовые акты исполнительных органов, свидетельство о праве на наследство, передаточный акт или разделительный баланс при реорганизации негосударственных юридических лиц, владеющих земельным участком на праве собственности или выкупивших право временного возмездного землепользования (аренды).

либо решения о реконструкции (перепланировке, переоборудовании) помещений (отдельных частей) существующих зданий от _____ ;

наименование органа вынесшего решение

б) талона о приеме уведомления о начале строительно-монтажных работ **Государственное учреждение "Управление государственного архитектурно-строительного контроля акимата Костанайской области", KZ56REA00402411 от 05.07.2024 года**

наименование органа, принявшего уведомление, дата выдачи талона

в) проекта (проектно-сметной документации) **ТОО «Проектный институт «Кустанайдорпроект», Рабочий проект № 10-2021**

наименование проектной организации, номер проекта

утвержденного(й) **ГКП «ПХО «Лисаковскгоркоммунэнерго» акимата города Лисаковска приказ №2176 от 22.12.2021 г.**

наименование организации утвердившей (переутвердившей) проект и дата утверждения

2. Строительно-монтажные работы осуществлены в сроки:

начало **июль 2024 года**

месяц, год

окончание работ **ноябрь 2024 года**

месяц, год

при продолжительности строительства, месяц:

по норме или по проекту организации строительства, месяц: **4;**

фактически, месяц: **4;**

3. Объект (комплекс) имеет следующие основные технико-экономические показатели

(мощность, производительность, производственная площадь, протяжённость, вместимость, объем, пропускная способность, провозная способность, число рабочих мест и тому подобное, заполняется по всем объектам (кроме жилых домов) в единицах измерения соответственно целевой продукции или основным видам услуг):

Мощность, производительность и так далее	Единица измерения	По проекту		Фактически	
		общая (с учетом ранее принятых)	в том числе пускового комплекса или очереди	общая (с учетом ранее принятых)	в том числе пускового комплекса или очереди
Общая протяженность сетей канализации, в том числе:					
Труба полиэтиленовая для водоснабжения PE 100 SDR 17 размерами 450x26,7 мм	п.м.	646,632		646,632	
Труба полиэтиленовая для водоснабжения PE 100 SDR 17 размерами 400x23,7 мм	п.м.	98		98	
Труба полиэтиленовая для водоснабжения PE 100 SDR 17 размерами 315x18,7 мм	п.м.	46,5		46,5	

Труба полиэтиленовая для водоснабжения PE 100 SDR 17 размерами 250х14,8 мм	п.м.	61		61	
Труба полиэтиленовая для водоснабжения PE 100 SDR 17 размерами 200х11,9 мм	п.м.	32		32	
Колодцы из сборного железобетона Д-1500мм	шт.	10		10	

Выпуск продукции (оказания услуг), предусмотренной проектом в объеме, соответствующем нормам освоения проектных мощностей в начальный период_____;

факт начала выпуска продукции с указанием объема

4. Технологические и архитектурно-строительные решения по объекту характеризуются следующими данными:

«Реконструкция канализации бытовой ул.Тобольская (от КК 98 до КК116) в городе Лисаковск Костанайской области».

4.1.Проектные решения

Проектом предусмотрено выполнение реконструкции самотечных сетей хозяйственно-бытовой канализации по ул. Тобольская города Лисаковска.

4.2. Наружные сети канализации

Проектом предусмотрена реконструкция канализационного коллектора по ул. Тобольская от колодца К98 до колодца К116. Согласно техническому обследованию данный участок сети эксплуатируется более 20 лет. Отвод стоков в данный коллектор производится от близлежащих жилых кварталов и производственных предприятий. Ввиду того, что трубопровод подвержен коррозии, наблюдаются частые заторы.

Согласно заданию на проектирование проектом предусматривается реконструкция самотечных сетей хозяйственно-бытовой канализации по ул. Тобольская от колодца К102 до колодца К116 – диаметром 500 мм, а также переподключений от К18 до колодца К107 – диаметром 200 мм, от колодца К17 до колодца К105 и от колодца К9 до колодца К109 – диаметром 250 мм, от К98 до К100 – диаметром 300 мм и от К99 до К100 и от К100 до К102 – диаметром 400 мм.

Переподключения предусмотрены открытым способом с прокладкой по существующей трассе с устройством подготовленного основания, а сам коллектор диаметром 500 мм методом восстановления (санации) - труба в трубе по существующим отметкам.

При открытой прокладке проектируемая сеть самотечной хозяйственно-бытовой канализации предусмотрена из полиэтиленовых труб (соединение труб - сварное). При восстановлении трубопровода (санации) предусмотрено использование Труба полиэтиленовая для водоснабжения PE 100 SDR 17 ГОСТ 18599-2001 - диаметр 450 (соединение труб - сварное).

Протяженность трубопровода:

Ø400 - 98,0 м,

Ø300 - 46,50 м,

Ø250 - 61,00 м,

Ø200 - 32,00 м,

Ø450 - 646,632 м.

Колодцы приняты из сборных ж/б элементов по ГОСТ 8020-90. Колодцы выполнены из сборных железобетонных конструкций по с.3.900.1-14 выпуск 1. Предусмотрена отмостка вокруг колодцев - 0,5 м шириной 1 м с уклоном от люка.

Расчетный расход - 520,56 м3/час.

4.3. Строительные решения

Канализационные колодцы приняты из сборных железобетонных элементов по ГОСТ 8020-2016. Колодцы выполнены по ТПР 902-09-22.84 из сборных железобетонных конструкций по серии 3.900.1-14 в.1.

Вокруг горловины колодцев предусмотрено устройство асфальтобетонной отмостки шириной 0,5 м. Плита днища устраивается по песчаной подготовке толщиной 100 мм. При монтаже сборные железобетонные элементы устанавливаются на цементно песчаный раствор М100 на портландцементе толщиной 10 мм. Защита строительных конструкций Защита строительных конструкций от коррозии производится в соответствии с требованиями СН РК 2.01-01-2013, СП РК 2.01-101-2013 «Защита строительных конструкций от коррозии».

Вертикальные поверхности бетонных конструкций, соприкасающиеся с грунтом, покрываются горячим битумом за два раза по огрунтованной праймером (раствор битума БН 90/10 в бензине или керосине в соотношении 1:2) поверхности.

Металлические конструкции покрываются двумя слоями эмали ПФ-115 по ГОСТ 6465 76* по двум слоям грунта ГФ-021 по ГОСТ 25129-82*

4.4. Инженерное обеспечение, сети и системы

Наружные сети электроснабжения

Рабочий проект разработан на основании задания на проектирование, технических условий № 2176 от 22.12.21 г., выданных ГКП ПХО "Лисаковскгоркоммунэнерго" и действующей нормативной документации РК.

Предусмотрено электроснабжение щита телеметрии ЩУМ.

Точкой подключения является существующий рубильник 0,4кВ на панели 0,4 кВ РУ 0,4кВ РП-36.

От РП-36 предусмотрена прокладка бронированного кабеля в траншее до щита телеметрии ЩУМ.

В местах пересечения кабеля с дорогой выполнен прокол грунта с затягиванием гильзы из полиэтиленовой трубы диаметром 40 мм. На всем протяжении кабеля в траншею уложена сигнальная лента с надписью: "ОСТОРОЖНО КАБЕЛЬ". Подвод кабеля к РУ-0,4кВ РП-36 и щиту телеметрии ЩУМ произведен в полиэтиленовой трубе диаметром 40 мм из траншеи до низа щитов.

Также проектом предусмотрен монтаж контура заземления щита учёта и телеметрии ЩУМ.

Блоки дистанционного управления расходомера расположены в щите телеметрии. Подключение датчиков осуществлено проводом в соответствии с паспортом оборудования.

Для передачи данных применен роутер 3G.

Расчетная мощность – 0,1 кВт.

краткие технические характеристики по особенностям его размещения, по основным материалам и конструкциям, инженерному и технологическому оборудованию

5. На объекте установлено предусмотренное проектом оборудование в количестве согласно актам о его приемке после индивидуального испытания и комплексного опробования;

6. Наружные инженерные коммуникации (холодное и горячее водоснабжение, канализация, теплоснабжение, газоснабжение, электроснабжение и связь) обеспечивают нормальную эксплуатацию объекта (здания, сооружения, помещения) и приняты городскими эксплуатационными организациями;

7. Сметная стоимость по утвержденному проекту (проектной-сметной документации):
всего **135 444 301 тысяч тенге**, в том числе:
строительно-монтажных работ **120 821 070 тысяч тенге**,
оборудования, инструмента и инвентаря **43 512 тысяч тенге.**
прочие затраты **14 579 719 тысяч тенге.**

8. Сметная стоимость основных фондов, принимаемых в эксплуатацию:
всего **135 444 301 тысяч тенге**, в том числе:
строительно-монтажных работ **120 821 070 тысяч тенге**,
оборудования, инструмента и инвентаря **43 512 тысяч тенге.**
прочие затраты **14 579 719 тысяч тенге.**

9. Доля местного содержания предусмотрена в проектно-сметной документации 100% и фактически применено 100% (на объектах, финансируемых за счет государственных инвестиций и средств квазигосударственного сектора);

10. Класс энергоэффективности здания;

11. Объект построен в соответствии с утвержденным проектом (проектно-сметной документацией) и требованиями государственных нормативных документов в области архитектуры, градостроительства и строительства.

РЕШИЛ: СМР по объекту: **«Реконструкция канализации бытовой ул.Тобольская (от КК 98 до КК116)** по адресу **Костанайская область, город Лисаковск**

наименование объекта (комплекса)

принять в эксплуатацию.

Заказчик: **Государственное учреждение "Отдел жилищно-коммунального хозяйства, пассажирского транспорта и автомобильных дорог акимата города Лисаковска" в лице руководителя Омаров А.С.**

фамилия, имя, отчество (при его наличии), подпись руководителя

Место печати (при наличии)

Технический надзор:

1) аттестованный (-ые) эксперт (-ы) _____

(фамилия, имя, отчество (при его наличии) эксперта, специализация аттестата, подпись, дата

Место печати (при наличии)

2) аккредитованная организация **Товарищество с ограниченной ответственностью «АСКОС+», директор подразделения по техническому надзору Мурзабеков Дауренбек Жандарбекович**

(наименование организации) имеющей в своем составе аттестованного (-ых) эксперта (-ов), фамилия, имя, отчество (при его наличии) руководителя, подпись, дата

Место печати (при наличии)

Эксперт Мурзабеков Дауренбек Жардарбекович, аттестаты эксперта № KZ52VJE00036412 - в части инженерных сетей от 29.03.2018 года, № KZ62VJE00075711 - в части несущих иограждающих конструкций от 03.08.2022 года, № KZ66VJE00038682 – в части технологического оборудования от 08.06.2018 года

(фамилия, имя, отчество (при его наличии) эксперта, специализация аттестата), подпись, дата

Место печати (при наличии)

Авторский надзор:

1) разработчик проекта **. Товарищество с ограниченной ответственностью «Проектный институт «Кустанайдорпроект» директор Ким Сергей Владиславович**

(наименование организации, фамилия, имя, отчество (при его наличии), должность), подпись, дата

Место печати (при наличии)

2) организация **Товарищество с ограниченной ответственностью «Проектный институт «Кустанайдорпроект» директор Ким Сергей Владиславович**

(наименование организации) имеющей в своем составе аттестованного (-ых) эксперта (-ов), фамилия, имя, отчество (при его наличии) руководителя, подпись, дата

Место печати (при наличии)

Руководитель группы авторского надзора Семенов Валерий Викторович в соответствии с приказом №35 от 29.05.2024 г.

(фамилия, имя, отчество (при его наличии) эксперта, специализация аттестата), подпись, дата

Место печати (при наличии)

3) аттестованный (-ые) эксперт (-ы) _____

(фамилия, имя, отчество (при его наличии) эксперта, специализация аттестата), подпись, дата

Место печати (при наличии)

Подрядчик (генеральный подрядчик)

Товарищество с ограниченной ответственностью «Многопрофильная строительная фирма «Мунайкурылыс» заместитель директора Погорелов Виталий Вячаславович

(фамилия, имя, отчество (при его наличии), подпись руководителя

Место печати (при наличии)

Приложение 13
к акту приемки объекта
в эксплуатацию
форма

Технические характеристики объекта (сети, водоводы, коллекторы и тому подобное)

№ п/п	Наименование	Единицы измерения	Количество, протяженность	Примечание
1	2	3	4	5
Водопровод				
1	Водоводы (общая протяженность)	м		
	1) из стальных труб	м		
	2) из чугунных труб	м		
	3) из асбестоцементных труб	м		
	4) из железобетонных труб	м		
	5)	м		
2	Распределительная сеть (общая протяженность)	м		
	1) из стальных труб	м		
	2) из чугунных труб	м		
	3) из асбестоцементных труб	м		
	4) из полиэтиленовых труб	м		
3	Прочие устройства			
	Смотровой колодец	шт		
	Задвижка	шт		
	Вентили	шт		
	Кран	шт		
	Гидрант	шт		
	Водопроводный ввод	шт		
	Водозаборная колонка	шт		
	Стальной футляр	шт		
	Питьевой фонтанчик	шт		
1	Коллекторы (общая протяженность)	м		
	1) из керамических труб	м		
	2) из чугунных труб	м		
	3) из бетонных труб	м		
	4) из асбестоцементных труб	м		
	5) из железобетонных труб	м		
	6) из полиэтиленовых труб			
2	Канализационная сеть (общая протяженность)	м		
	1) из керамических труб	м		
	2) из чугунных труб	м		
	3) из бетонных труб	м		
	4) из асбестоцементных труб	м		
	5) из железобетонных труб	м		
	6) из полиэтиленовых труб	м	884,132	
3	Прочие устройства			
	Смотровой колодец	шт	10	
	Выпуск	шт		

Горизонтальный разрез колодца	Вертикальный разрез колодца
Масштаб ____	Масштаб _____

Исполнительная схема к акту №
Монтаж канализационного колодца К 100

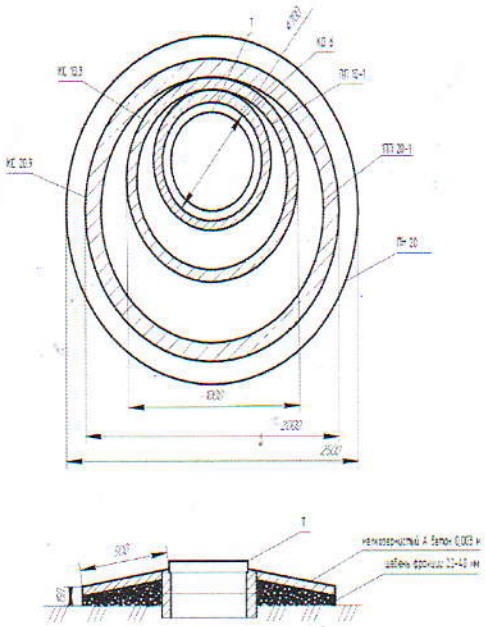

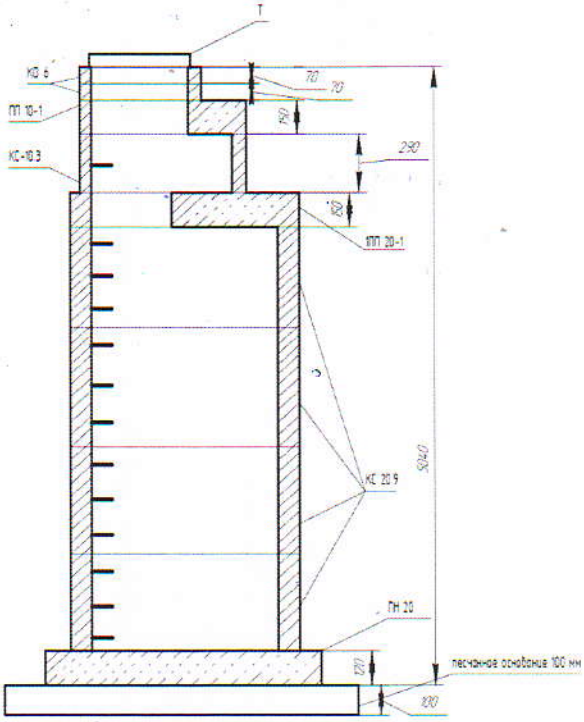

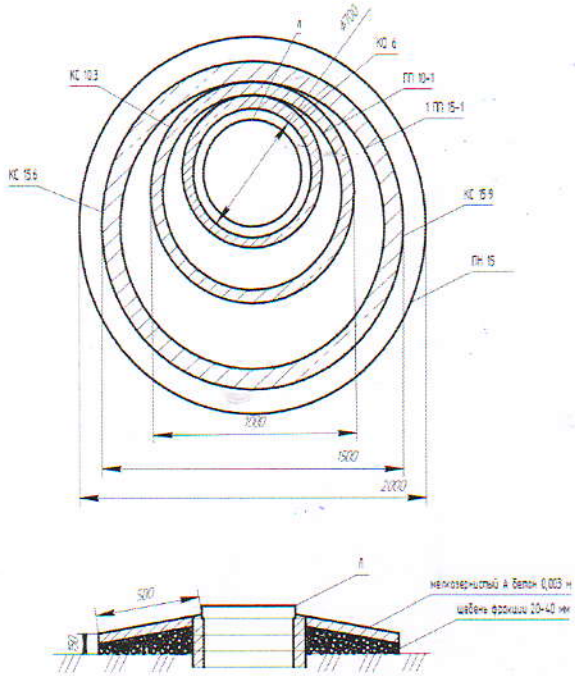

Исполнительная схема к акту №
Монтаж канализационного колодца К 102

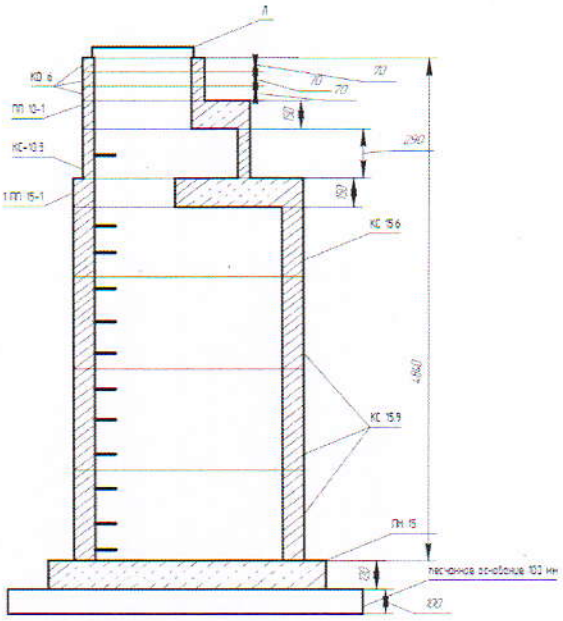

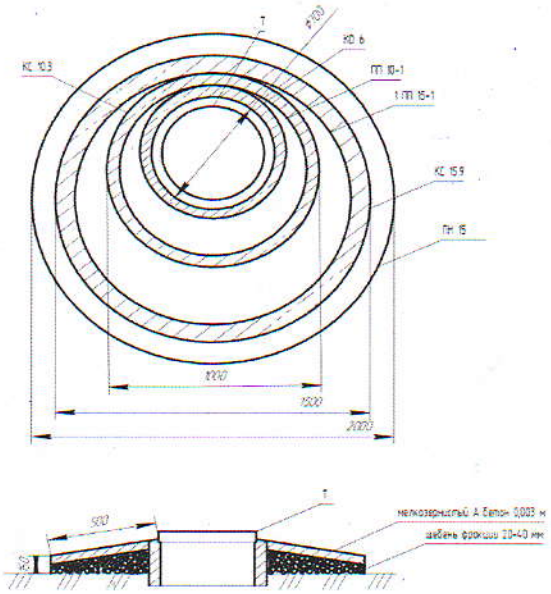

Исполнительная схема к акту №
Монтаж канализационного колодца К 109

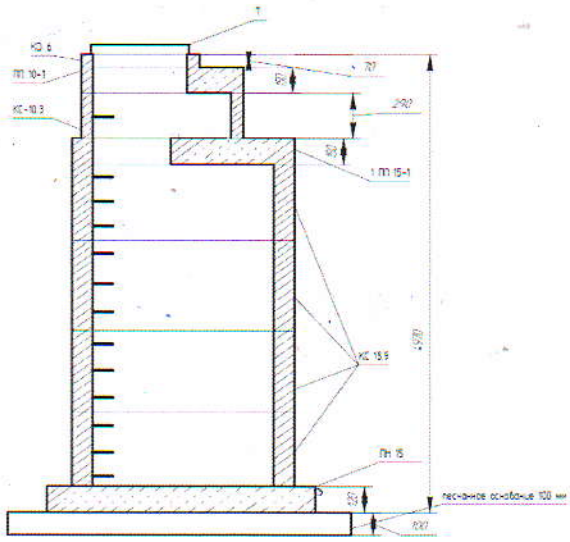

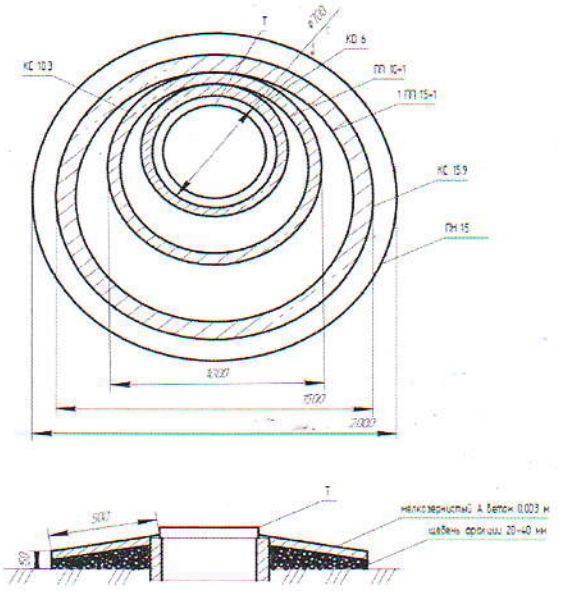

Исполнительная схема к акту №
Монтаж канализационного колодца К 111

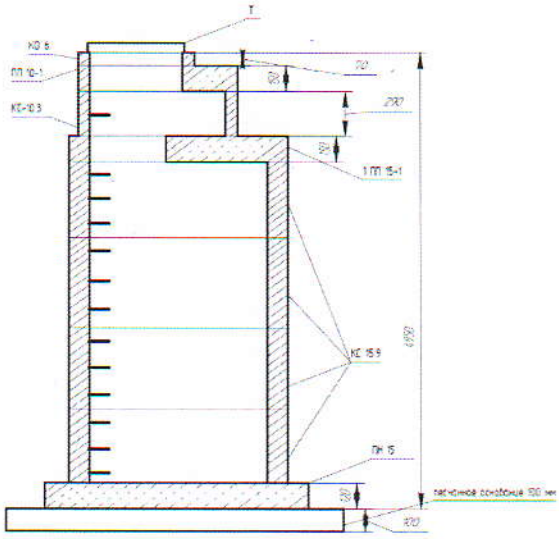

Исполнительная схема к акту №
Монтаж канализационного колодца К 113

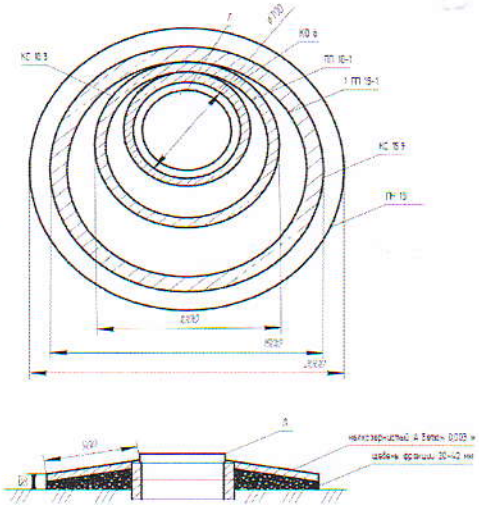

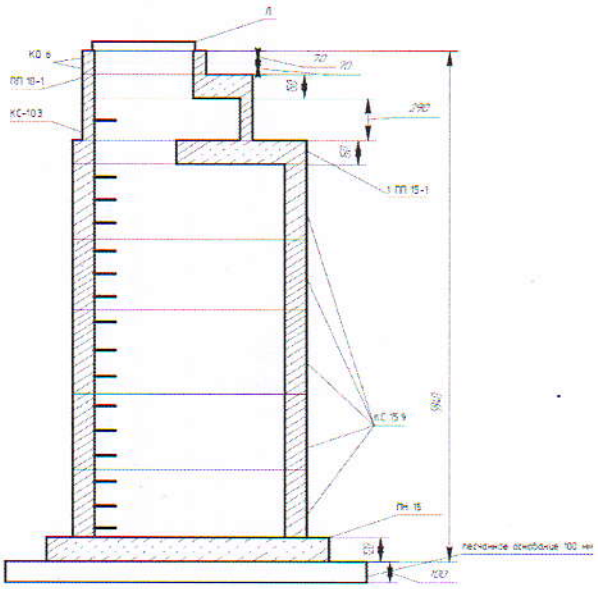

Исполнительная схема к акту №
Монтаж канализационного колодца К 114

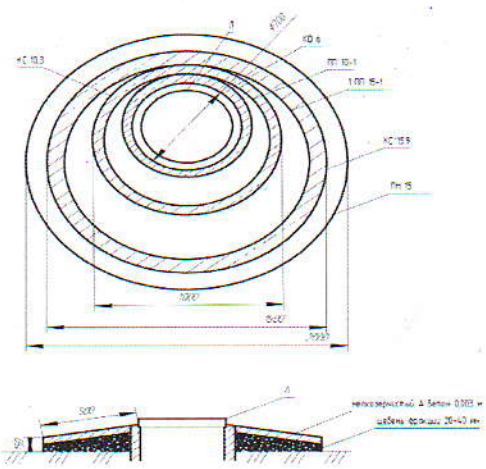

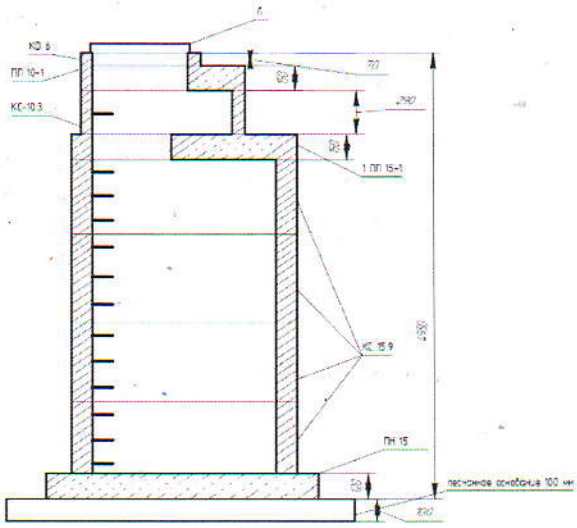

Исполнительная схема к акту №
Монтаж канализационного колодца К 115

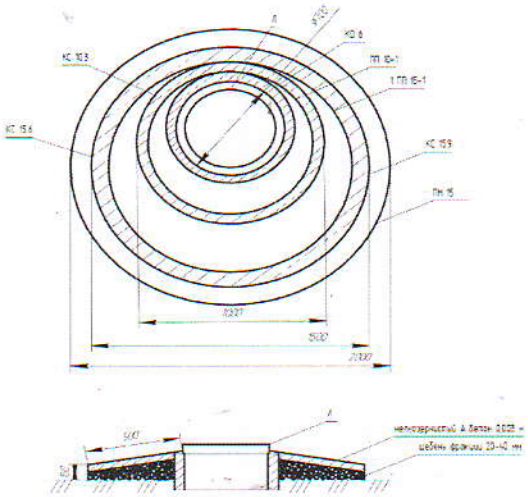

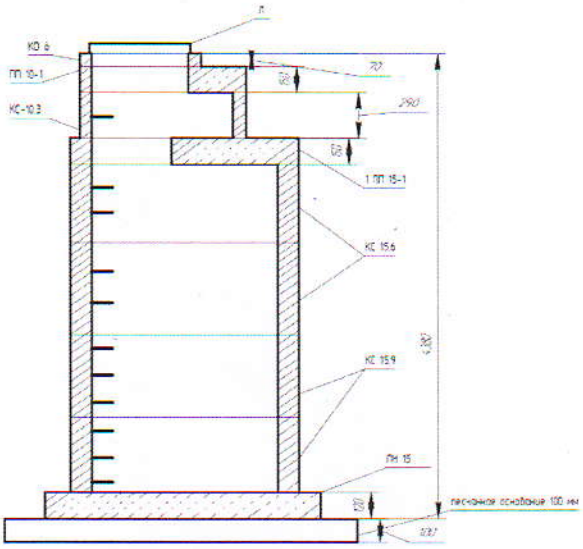

Исполнительная схема к акту №
Монтаж канализационного колодца К 116

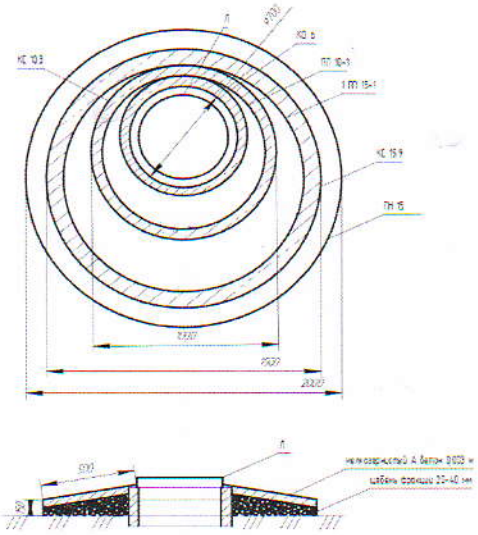

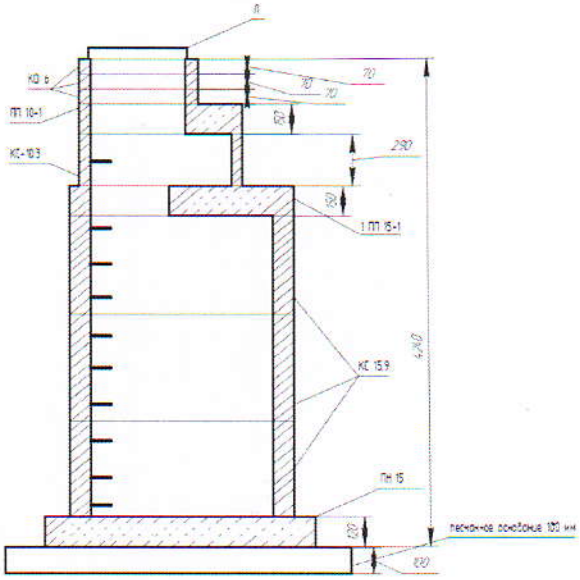

Исполнительная схема к акту №
Монтаж канализационного колодца К 9

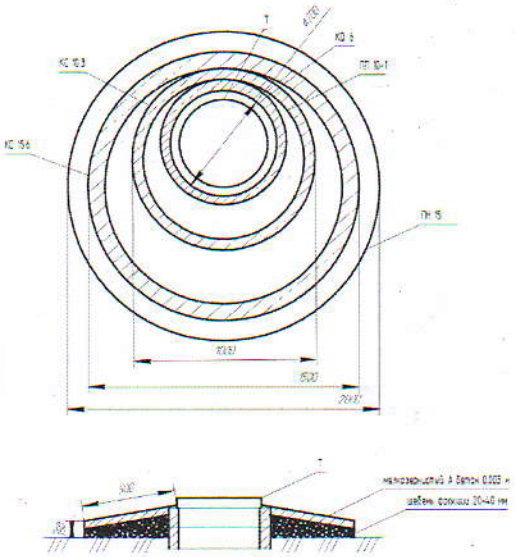

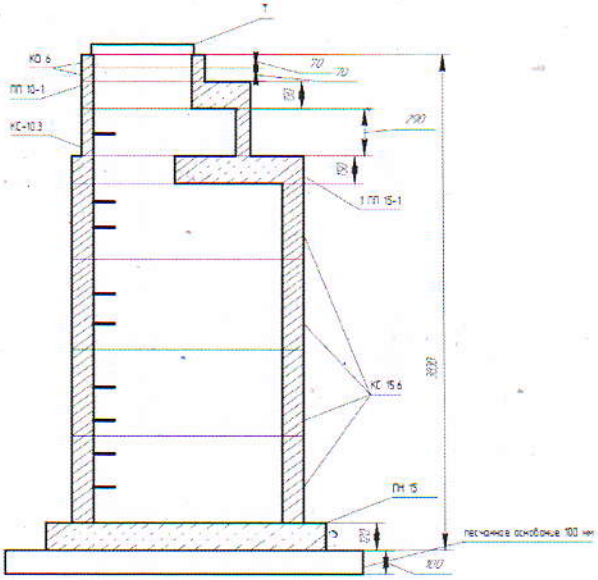

Исполнительная схема к акту №
Монтаж канализационного колодца К 17

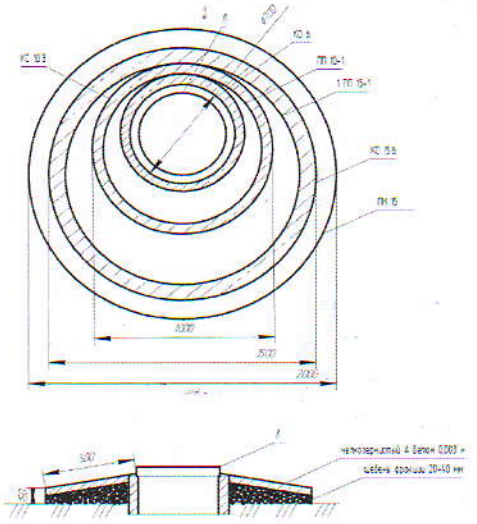

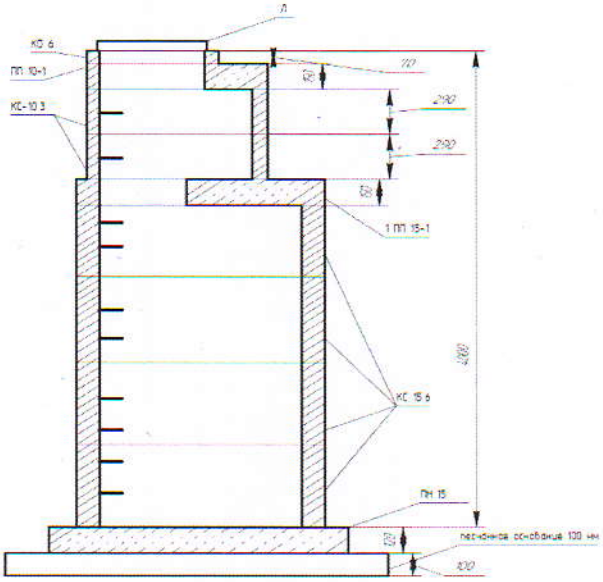

Спецификация

№ п/п	Наименование	Марка	Материал	Диаметр (мм) размеры	Количество	Примечание
	Труба полиэтиленовая для водоснабжения	PE 100 SDR 17 ГОСТ 18599-2001	полиэтиленовая	450х26,7 мм	646,632 м	
	Труба полиэтиленовая для водоснабжения	PE 100 SDR 17 ГОСТ 18599-2001	полиэтиленовая	400х23,7 мм	98 м	
	Труба полиэтиленовая для водоснабжения	PE 100 SDR 17 ГОСТ 18599-2001	полиэтиленовая	315х18,7 мм	46,5 м	
	Труба полиэтиленовая для водоснабжения	PE 100 SDR 17 ГОСТ 18599-2001	полиэтиленовая	250х14,8 мм	61 м	
	Труба полиэтиленовая для водоснабжения	PE 100 SDR 17 ГОСТ 18599-2001	полиэтиленовая	200х11,9 мм	32 м	
	Плита перекрытия	ПП10-1	железобетонная		10 шт	
	Плита перекрытия	1ПП15-1	железобетонная		10 шт	
	Горловина	КО6	железобетонная		17 шт	
	Горловина	КС10.3	железобетонная		11 шт	
	Кольцо стеновое	КС15.6	железобетонная		11 шт	
	Кольцо стеновое	КС15.9	железобетонная		29 шт	
	Днище	ПН-15	железобетонная		10 шт	
	Люк	Тип «Т» по ГОСТ 3634-99	чугунный	д-700 мм	5 шт	
	Люк	Тип «Л» по ГОСТ 3634-99	чугунный	д-700 мм	5 шт	
	Щит с монтажной панелью наружной установки IP54	ЩМП-05			1 шт	
	Счетчик электрической энергии электронный класса точности 1 многотарифный однофазный с Iн=5 А и Imax=60 А, с рабочим диапазоном температур от - 40 °С до + 55 °С	ОРМАН СО-Э711 R TX IP П RS			1 шт	
	Автоматический однополюсный выключатель Iн=10 А, Uн = 220 В	ВА 47-29			1 шт	
	Автоматический однополюсный выключатель Iн=6 А, Uн = 220 В	ВА 47-29			2 шт	
	Кабель силовой с алюминиевыми жилами ГОСТ 16442-80 на 0,66 кВ	АВБбШв 3х4			355 м	
	Шина заземления латунная PE Iн=63А, L=65 мм	PE65.63.08			1 шт	
	Шина присоединения нулевых проводников латунная, Iн=63 А, L=65 мм	N65.63.08			1 шт	
	Кабель контрольный	RVVP 2х0,5			50 м	
	Кабель контрольный	RVVP 4х0,3			50 м	

	Роутер iRZ RU21w (UMTS/HSUPA/HSDPA /EDGE/GPRS+WiFi)3G	iRZ RU21w			1 шт	
	Расходомер учета сточных вод в безнапорных трубопроводах Ширина канала 500мм, расстояние от датчика до воды 350мм—3000мм, L каб-я 10,0м, Опционально до 200,0м, Диапазон расхода от 0,1 л/с до 120 000м³/с, Класс защиты IP67, Дисплей ЖК с подсветкой, 2x8 символов, Выходные сигналы (для съема и передачи информации по каналам связи): Цифровой RS-485 (ModBus), Токовый 4—20 мА, Записи результатов измерений за сут/месяц/год, диапазон температур: -датчик - -20°—+60°, основной блок - -20°—+60, Питание прибора: переменное 220 В, постоянное 24 В	Streamlux SLO-500F			1 шт	

Схема привязки колодца к постоянным точкам-ориентирам

Приложение 12
к акту приемки объекта
в эксплуатацию
форма

Технические характеристики объекта (зеленые насаждения)

№ п/п	Наименование	Единица измерение	Количество	Примечание
1	2	3	4	5
1	Длина улицы	м		
2	В том числе озелененная часть	м2		
3	Средняя ширина проезда	м		
4	Общая площадь объекта (проезд, сквер, парк, бульвар)	м2		
5	Под зелеными насаждениями, из них		1000 м2	
	под деревьями	м2		
	под кустарниками	м2	980	
	под цветниками	м2		
	под газонами	м2		
	в т.ч. - обыкновенные	м2		
	- партерные	м2		
	- луговые	м2		
6	Под замощением, из них			
	асфальтовое покрытие	м2	345	
	щебеночное покрытие	м2		
	плитами	м2		
	грунтовые улучшенные	м2		
	грунтовые	м2		
7	Под строениями	м2		
8	Под сооружениями	м2		
9	Под водоемами	м2		
10	Прочие	м2		
11	Деревья	шт	10	
12	Кусты	шт	1000	
13	Кустарники	шт		
14	Цветники			
15	Газоны	м2		
16	Порода деревьев		Тополь	
17	Возраст	год	4-5	

Заказчик **Государственное учреждение "Отдел жилищно-коммунального хозяйства, пассажирского транспорта и автомобильных дорог акимата города Лисаковска" в лице руководителя Омаров А.**

фамилия, имя, отчество (при наличии), подпись руководителя Место печати (при наличии)

Авторский надзор:

1) разработчик проекта . **Товарищество с ограниченной ответственностью «Проектный институт «Кустанайдорпроект» директор Ким Сергей Владиславович**

(наименование организации, фамилия, имя, отчество (при его наличии), должность), подпись, дата

Место печати (при наличии)

2) организация **Руководитель группы авторского надзора Семенов Валерий Викторович в соответствии с приказом №35 от 29.05.2024г.**

(наименование организации) имеющей в своем составе аттестованного (-ых) эксперта (-ов), фамилия, имя, отчество (при его наличии) руководителя, подпись, дата

Место печати (при наличии)