Приложение 3
к приказу Министра
по инвестициям и развитию
Республики Казахстан
от 08.02.2021 № 53
Форма

Приложение 3
к приказу Министра
по инвестициям и развитию
Республики Казахстан
от 09.08.2019 г. № 632
Форма

Приложение 3
к приказу Министра
по инвестициям и развитию
Республики Казахстан
от 24 апреля 2017 года № 235
Форма

Декларация о соответствии

«31» октября 2023 г.

Подрядчик (генеральный подрядчик) **ТОО «УниверсалСтройСервис» г.Шымкент, Толстого, 119**

наименование организации, юридический адрес

в лице **директора - Момбеков Ж.А.**

фамилия, имя, отчество (при наличии) руководителя организации

по объекту: **«Строительство водопроводных сетей и водозаборных сооружений в селе Кайнар Зайсанского района ВКО»**

наименование, местонахождения объекта

заказчиком которого является **Исполняющий обязанности руководителя отдела Государственное учреждение «Отдел архитектуры, градостроительства и строительства Зайсанского района» Калимолдина И.Х.**

наименование организации, фамилия, имя, отчество (при наличии) руководителя

удостоверяет, что:

1. Строительно–монтажные работы на объекте выполнены в соответствии с утвержденным проектом (проектно–сметной документацией), государственными нормативами в сфере архитектурной, градостроительной и строительной деятельности;

2. Субподрядные организации:

ТОО «Qazaq Universal Company» ГСЛ №21030730

наименование организации, № лицензии и дата получения

в лице **директора – Токтасын А.Н.**

фамилия, имя, отчество (при его наличии) руководителя

ТОО «Тендер Береке» ГСЛ №22014250

наименование организации, № лицензии и дата получения

в лице **директора – Смагулов К.У.**

фамилия, имя, отчество (при его наличии) руководителя

ТОО «IT-Invest company» ГСЛ №20004063

наименование организации, № лицензии и дата получения

в лице **директора – Мамбеталиев А.С.**

фамилия, имя, отчество (при его наличии) руководителя

ТОО «ЛидерСтройПроект-2002» ГСЛ №002196

наименование организации, № лицензии и дата получения

в лице **директора – Усенбеков А.Т.**

фамилия, имя, отчество (при его наличии) руководителя

ТОО «ЖАЙЛЫАҚТАУ» ГСЛ №23020047

наименование организации, № лицензии и дата получения

3. Проект (проектно-сметная документация) **ТОО «Astana Mix Building» №01-2023**

наименование проектной организации, номер проекта

утвержден(а) **«Отдел архитектуры, градостроительства и строительства Зайсанского района», № 124 от 24.12.2021 года**

(наименование организации утвердившей (переутвердившей) проект и дата утверждения

4. Объект (комплекс) имеет следующие основные технико-экономические показатели (мощность, производительность, производственная площадь, протяженность, вместимость, объем, пропускная способность, провозная способность, число рабочих мест и тому подобное, заполняется по всем объектам (кроме жилых домов) в единицах измерения соответственно целевой продукции или основным видам услуг):

Мощность, производительность и так далее	Единица измерения	По проекту		Фактически	
		общая (с учетом ранее принятых)	в том числе пускового комплекса или очереди	общая (с учетом ранее принятых)	в том числе пускового комплекса или очереди
Труба полиэтиленовая для водоснабжения PE 100 SDR 17 - 110x6,6	м	3683	3683	3683	3683
Труба полиэтиленовая для водоснабжения PE 100 SDR 17- Ø75x4,5	м	1105	1105	1105	1105
Труба полиэтиленовая для водоснабжения PE 100 SDR 17 – 63x3,8	м	92	92	92	92
Труба полиэтиленовая для водоснабжения PE 100 SDR 11 - 25x2,3	м	2137	2137	2787	2787

5. Технологические и архитектурно-строительные решения по объекту характеризуется следующими данными:

Проектом предусматривается строительство водопроводных сетей хоз-питьевого назначения, объединенных с пожарным водопроводом в Кайнар Зайсанского района ВКО. Точкой подключения проектируемых водопроводных сетей являются проектируемые скважины глубиной 214м. Магистральные водопроводные сети запроектированы из труб ПЭ100 SDR17 d110x6.6 мм;

Проектом предусмотрен подвод сервисных линий к границе каждого жилого участка d25.

Для подключения сервисных линий в колодцах предусматриваются гребенки с отключающей арматурой на 1-6 абонентов. Учет воды предусматривается водомерными приборами, установленными в колодцах. Под трубопроводы предусматривается выравнивающее основание из песка. Наружное пожаротушение массива предусмотрено от гидрантов в количестве 10 шт.,

установленных в колодцах на расстоянии не более 200 м. Пересечение водопроводом гравийных дорог предусмотрено открытым способом в футлярах из полиэтиленовых труб .

краткие технические характеристики по особенностям его размещения, по основным материалам и конструкциям, инженерному и технологическому оборудованию

6. На объекте установлено предусмотренное проектом оборудование в количестве согласно актам о его приемке после индивидуального испытания и комплексного опробования;

7. Мероприятия по охране труда, обеспечению взрывобезопасности, пожаробезопасности, охране окружающей природной среды и антисейсмические мероприятия, предусмотренные проектом выполнены;

8. Строительно-монтажные работы осуществлены в сроки:

начало работ **апрель 2023г .**

месяц, год

окончание работ **октябрь 2023 г.**

месяц, год

при продолжительности строительства, месяц:

по норме или по проекту организации строительства **5 (пять)** месяцев;

фактически **5 (пять)** месяцев;

9. Примененные строительные материалы, конструкции, оборудование и изделия соответствуют требованиям проекта и государственных нормативов;

9-1. Доля местного содержания предусмотрена в проектно-сметной документации 99,92 % и фактический применено 99,92 %

(на объектах финансируемых за счет государственных инвестиций и средств квазигосударственного сектора);

10.Исполнительная геодезическая съемка фактического положения подземных инженерных сетей и/или зданий (сооружений) выполнена (обязательное приложение к декларации о соответствии);

11.Наружные инженерные коммуникации (холодное и горячее водоснабжение, канализация, теплоснабжение, газоснабжение, электроснабжение и связь) обеспечивают нормальную эксплуатацию объекта, что подтверждается поставщиками услуг по инженерному и коммунальному обеспечению.

Поставщики услуг по инженерному и коммунальному обеспечению:

_____

наименование организации, фамилия, имя, отчество (при наличии), подпись руководителя, дата, М.П.

_____

наименование организации, фамилия, имя, отчество (при наличии), подпись руководителя, дата, М.П.

12. Шумоизоляция здания соответствует проекту и подтверждается экспертным заключением выдаваемым государственной организацией осуществляющей санитарно-эпидемиологическую экспертизу по результатам лабораторных замеров

проведенных аккредитованными испытательными лабораториями (центрами) (экспертное заключение прилагается);

13. Обеспечен доступ для маломобильных групп населения, что подтверждается органами социальной защиты населения_____
_____;

Подрядчик (генеральный подрядчик) считает объект **«Строительство водопроводных сетей и водозаборных сооружений в селе Кайнар Зайсанского района ВКО»** готовым к приемке в эксплуатацию

наименование объекта (комплекса)

гарантирует качество выполненных строительно-монтажных и специальных работ, и принимает на себя обязательство устранять дефекты, возникшие по его вине при строительстве объекта согласно гарантийного срока в соответствии с законодательством Республики Казахстан.

Подрядчик (генеральный подрядчик)
Директор ТОО «УниверсалСтройСервис» - Момбеков Ж.А.

фамилия, имя, отчество (при наличии) руководителя,

_____

подпись, дата

Казакстан Республикасы Алматы қаласы
ЖАУАПКЕРШІЛІГІ ШЕКТЕУЛІ СЕРІКТЕСТІГІ
ДЛЯ ДОКУМЕНТОВ
Универсалстройсервис
ТОВАРИЩЕСТВО С ОГРАНИЧЕННОЙ ОТВЕТСТВЕННОСТЬЮ
город Алматы Республика Казахстан

Приложение 1
к приказу Министра
по инвестициям и развитию
Республики Казахстан
от 08.02.2021 № 53
Форма
Приложение 1
к приказу Министра
по инвестициям и развитию
Республики Казахстан
от 24 апреля 2017 года № 235
Форма

Заключение о качестве строительно-монтажных работ

«31» октября 2023 г.

Технический надзор: **ТОО «СП БІРЛІК ИНЖИНИРИНГ», директор Байысбаев Ж.К., Республика Казахстан, г.Шымкент, Абдуразакова, 3**

наименование организации, фамилия, имя, отчество (при его наличии) руководителя, юридический адрес

в лице **инженер по техническому надзору - Саламатов Б.Н. KZ57VJE00069108 от 17.09.2021 г.** фамилия, имя, отчество (при его наличии) экспертов, № аттестатов, дата получения

действующего на основании договора **№ 30 от 06.03.2023 года**

№ договора и дата

по объекту: **«Строительство водопроводных сетей и водозаборных сооружений в селе Кайнар Зайсанского района ВКО»** наименование и местонахождение объекта

заказчиком которого является **Исполняющий обязанности руководителя отдела Государственное учреждение «Отдел архитектуры, градостроительства и строительства Зайсанского района» Калимолдина И.Х.** наименование организации, фамилия, имя, отчество (при его наличии) руководителя

подтверждает, что:

1. Строительство объекта осуществлялось
а) подрядчиком (генеральным подрядчиком)
ТОО«УниверсалСтройСервис» - Лицензия: 21022710, 16.07.2021года

наименование организации, № лицензии и дата получения

в лице **директора - Момбеков Ж.А.**

фамилия, имя, отчество (при его наличии) руководителя

б) субподрядными организациями:

ТОО «Qazaq Universal Company» ГСЛ №21030730

наименование организации, № лицензии и дата получения

в лице **директора – Токтасын А.Н.**

фамилия, имя, отчество (при его наличии) руководителя

ТОО «Тендер Береке» ГСЛ №22014250

наименование организации, № лицензии и дата получения

в лице **директора – Смагулов К.У.**

фамилия, имя, отчество (при его наличии) руководителя

ТОО «IT-Invest company» ГСЛ №20004063

наименование организации, № лицензии и дата получения

в лице **директора – Мамбеталиев А.С.**

фамилия, имя, отчество (при его наличии) руководителя

ТОО «ЛидерСтройПроект-2002» ГСЛ №002196

наименование организации, № лицензии и дата получения

в лице **директора – Усенбеков А.Т.**

фамилия, имя, отчество (при его наличии) руководителя

ТОО «ЖАЙЛЫАҚТАУ» ГСЛ №23020047

наименование организации, № лицензии и дата получения

2. Строительно-монтажные работы осуществлены в сроки:
начало работ **апрель 2023г .**
месяц, год
окончание работ **октябрь 2023 г.**
месяц, год
при продолжительности строительства, месяц:
по норме или по проекту организации строительства **5 (пять)** месяцев;

фактически **5 (пять)** месяцев;

3. Сметная стоимость по утвержденному проекту (проектно-сметной документации):
всего **207063,864** тысяч тенге, в том числе:

строительно-монтажных работ **175792,703** тысяч тенге,

стоимость оборудования, инструмента и инвентаря **9085,747** тысяч тенге;

прочие расходы **-** тысяч тенге;

4. Сметная стоимость основных фондов, принимаемых в эксплуатацию **196710,671**тыс.тенге, в том числе:
строительно-монтажных работ **175792,703** тысяч тенге,

стоимость оборудования, инструмента и инвентаря **9085,747** тысяч тенге;

прочие расходы **-** тысяч тенге;

5. Объект построен в соответствии с проектом (проектно-сметной документацией)
ТОО «Astana Mix Building» №01-2023.

наименование проектной организации, номер проекта

утвержденным(ой) **«Отдел архитектуры, градостроительства и строительства Зайсанского района», № 124 от 24.12.2021 года**

наименование организации утвердившей (переутвердившей) проект и дата утверждения

и требованиями государственных нормативных документов в области архитектуры, градостроительства и строительства;

6. Примененные строительные материалы, конструкции, оборудование и изделия соответствуют проекту и требованиям государственных нормативов;

6-1.Доля местного содержания предусмотрена в проектно-сметной документации 99,92 % и фактический применено 99,92 %

(на объектах финансируемых за счет государственных инвестиций и средств квазигосударственного сектора);

7. Исполнительная техническая документация имеется в полном объеме, в том числе в электронном модуле;

8. Замечания, выданные техническим надзором в процессе строительства устранены;

9. Завершенный строительством объект обеспечивает прочность, устойчивость и надежность на протяжении всего срока службы (эксплуатации, использования, применения) и соответствует требованиям государственных нормативов направленных на обеспечение интересов и безопасности собственников (пользователей) и общества в целом.

Технический надзор:
организация **Директор ТОО «СП БІРЛІК ИНЖИНИРИНГ» - Байысбаев Ж.К.**

наименование организации, фамилия, имя, отчество (при его наличии) руководителя

подпись, дата

место для печати

эксперт(ы) по техническому надзору: **инженер по техническому надзору - Саламатов Б.Н. KZ57VJE00069108 от 17.09.2021 г.**

фамилия, имя, отчество (при его наличии) эксперта (экспертов) № аттестатов

подпись, дата

Приложение 2
к приказу Министра
по инвестициям и развитию
Республики Казахстан
от 24 апреля 2017 года № 235
Форма

Заключение о соответствии выполненных работ проекту

«31» октября 2023 г.

Авторский надзор **ТОО «MS Engineering Construction», директор Шилмирзаева Г.Р.**

наименование организации, фамилия, имя, отчество (при наличии) руководителя

в лице **главного инженера проекта – Муталиев К.Ж..**

фамилия, имя, отчество (при наличии) экспертов, № аттестатов и дата получения

действующего на основании **приказа № 2 от 14.03.2023 г.**

№ договора и дата

по объекту: **«Строительство водопроводных сетей и водозаборных сооружений в селе Кайнар Зайсанского района ВКО»**

наименование и местонахождение объекта

заказчиком которого является **Исполняющий обязанности руководителя отдела Государственное учреждение «Отдел архитектуры, градостроительства и строительства Зайсанского района» Калимолдина И.Х.**

наименование организации, фамилия, имя, отчество (при наличии) руководителя

подтверждает, что:

1. Строительство объекта осуществлялось

а) подрядчиком (генеральным подрядчиком)

ТОО«УниверсалСтройСервис» - Лицензия: 21022710, 16.07.2021года

наименование организации, № лицензии и дата получения

в лице **директора Момбеков Ж.А.**

фамилия, имя, отчество (при наличии) руководителя

б) субподрядными организациями:

ТОО «Qazaq Universal Company» ГСЛ №21030730

наименование организации, № лицензии и дата получения

в лице **директора – Токтасын А.Н.**

фамилия, имя, отчество (при его наличии) руководителя

ТОО «Тендер Береке» ГСЛ №22014250

наименование организации, № лицензии и дата получения

в лице **директора – Смагулов К.У.**

фамилия, имя, отчество (при наличии) руководителя

ТОО «IT-Invest company» ГСЛ №20004063

наименование организации, № лицензии и дата получения

в лице **директора – Мамбеталиев А.С.**

фамилия, имя, отчество (при его наличии) руководителя

ТОО «ЛидерСтройПроект-2002» ГСЛ №002196

наименование организации, № лицензии и дата получения

в лице **директора – Усенбеков А.Т.**

фамилия, имя, отчество (при его наличии) руководителя

ТОО «ЖАЙЛЫАҚТАУ» ГСЛ №23020047

наименование организации, № лицензии и дата получения

2. Строительно-монтажные работы осуществлены в сроки:

начало работ **апрель 2023г .**
месяц, год

окончание работ **октябрь 2023 г.**
месяц, год

при продолжительности строительства, месяц:

по норме или по проекту организации строительства **5 (пять)** месяцев;

фактически **5 (пять)** месяцев;

3. Примененные строительные материалы, конструкции, оборудование и изделия соответствуют требованиям проекта;

4. Замечания, выданные авторским надзором в процессе строительства, устранены;

5. Внесенные изменения в проект (проектно-сметную документацию) в процессе строительства выполнены в соответствии с требованиями нормативов в области архитектуры, градостроительства и строительства;

6. Объект построен в соответствии с проектом (проектно-сметной документацией)

ТОО «Astana Mix Building» №01-2023.

наименование проектной организации, номер проекта

утвержденным (ой) **«Отдел архитектуры, градостроительства и строительства Зайсанского района», № 124 от 24.12.2021 года**

наименование организации утвердившей (переутвердившей) проект и дата утверждения

Авторский надзор:

организация **Директор ТОО «MS Engineering Construction» Шилмирзаева Г.Р.**

наименование организации, фамилия, имя, отчество (при наличии) руководителя

подпись, дата место для печати

эксперт(ы) по авторскому надзору **главный инженер проекта – Муталиев К.Ж..**

фамилия, имя, отчество (при наличии) эксперта (экспертов), № аттестатов

подпись, дата

Утвержден
приказом Министра
по инвестициям и развитию
Республики Казахстан
от 08.02.2021 № 53
Форма

Утвержден
приказом Министра
по инвестициям и развитию
Республики Казахстан
от 09.08.2019 г. № 632
Форма

Утвержден
приказом Министра
по инвестициям и развитию
Республики Казахстан
от 24 апреля 2017 года № 234

Форма

Акт приемки объекта в эксплуатацию

«31» октября 2023 г.

Заказчик: Исполняющий обязанности руководителя отдела Государственное учреждение «Отдел архитектуры, градостроительства и строительства Зайсанского района» Калимолдина И.Х. г. Зайсан, Зайсанский район, Малдыбаева , 53 А, 8-72340-21165

фамилия, имя, отчество (при наличии) – для физических лиц, наименование организации – для юридических лиц, БИН, телефон, почтовый индекс, область, город, район, населенный пункт, наименование улицы, номер дома/здания (стационарного помещения)

на основании:

Декларации о соответствии « » 2023 г. ТОО«УниверсалСтройСервис» Момбеков Ж.А. г.Шымкент, Толстого, 119

дата подписания декларации, наименование подрядной (генподрядной) организации, фамилия, имя, отчество (при наличии) руководителя, юридический адрес, БИН, телефон

Заключения о качестве строительно-монтажных работ « » 2023 г. ТОО «СП БІРЛІК ИНЖИНИРИНГ», директор Байысбаев Ж.К., в лице эксперта Саламатов Б.Н. KZ57VJE00069108 от 17.09.2021 г. Республика Казахстан, г.Шымкент, Абдуразакова, 3.

дата подписания заключения, наименование организации, фамилия, имя, отчество (при наличии) экспертов технического надзора, № и дата получения аттестатов, БИН, телефон

Заключения о соответствии выполненных работ проекту « » 2023 г. ТОО «MS Engineering Construction», директор Шилмирзаева Г.Р., в лице эксперта Муталиев К.Ж. Республика Казахстан, г.Шымкент, Аль-Фарабийский район , Аргынбекова , 2

дата подписания заключения, наименование организации, фамилия, имя, отчество (при наличии) экспертов авторского надзора, № и дата получения аттестатов, БИН, телефон

произведя осмотр готовности предъявленного подрядчиком (генеральным подрядчиком) к приемке в эксплуатацию объекта **«Строительство водопроводных сетей и водозаборных сооружений в селе Кайнар Зайсанского района ВКО»**

наименование объекта и вид строительства (новое, расширение, реконструкция, техническое перевооружение, модернизация, капитальный ремонт), уровень ответственности, техническая и технологическая сложность объекта

по адресу **с Кайнар Зайсанского района ВКО**

(область, район, населенный пункт, микрорайон, квартал, улица, номер дома (корпуса)

проверив комплектность исполнительной технической документации, в том числе посредством электронного модуля исполнительной технической документации "___" _____ 20___ года, дата ознакомления подтверждает что:

1. Строительство объекта осуществлено на основании:

1) правоустанавливающего документа на земельный участок

Аппарат акима Айнабулакского сельского округа от 29.09.2021 года № 100.

документ, подтверждающий наступление юридических фактов (юридических составов), на основании которых возникают, изменяются или прекращаются права на земельный участок, в том числе договоры, решения судов, правовые акты исполнительных органов, свидетельство о праве на наследство, передаточный акт или разделительный баланс при реорганизации негосударственных юридических лиц, владеющих земельным участком на праве собственности или выкупивших право временного возмездного землепользования (аренды)

либо решения о реконструкции (перепланировке, переоборудовании) помещений (отдельных частей) существующих зданий от _____

наименование органа вынесшего решение

б) талона о приеме уведомления о начале или прекращении осуществления деятельности или определенных действий **ГУ "Управление государственного архитектурно-строительного контроля Восточно-Казахстанской области", KZ35REA00324607 от 31.03.2023 г.**

наименование органа принявшего уведомление, дата и № принятия талона

в) проекта (проектно-сметной документации) **ТОО «Astana Mix Building» №01-2023.**

наименование проектной организации, номер проекта

утвержденного(й) **«Отдел архитектуры, градостроительства и строительства Зайсанского района», № 124 от 24.12.2021 года**

дата и номер проекта, наименование организации утвердившей (переутвердившей) проект и дата утверждения

2. Строительно-монтажные работы осуществлены в сроки:

начало работ **апрель 2023г .**
месяц, год

окончание работ **октябрь 2023 г.**
месяц, год

при продолжительности строительства, месяц:

по норме или по проекту организации строительства **5 (пять)** месяцев;

фактически **5 (пять)** месяцев;

3. Объект (комплекс) имеет следующие основные технико-экономические показатели(мощность, производительность, производственная площадь, протяженность, вместимость, объем, пропускная способность, провозная способность, число рабочих мест и тому подобное, заполняется по всем объектам (кроме жилых домов) в единицах измерения соответственно целевой продукции или основным видам услуг):

Мощность, производительность и так далее	Единица измерения	По проекту		Фактически	
		общая (с учетом ранее принятых)	в том числе пускового комплекса или очереди	общая (с учетом ранее принятых)	в том числе пускового комплекса или очереди
Труба полиэтиленовая для водоснабжения PE 100 SDR 17 - 110x6,6	м	3683	3683	3683	3683
Труба полиэтиленовая для	м	1105	1105	1105	1105

водоснабжения PE 100 SDR 17-Ø75x4,5					
Труба полиэтиленовая для водоснабжения PE 100 SDR 17 – 63x3,8	м	92	92	92	92
Труба полиэтиленовая для водоснабжения PE 100 SDR 11 - 25x2,3	м	2137	2137	2787	2787

Выпуск продукции (оказания услуг), предусмотренной проектом в объеме, соответствующем нормам освоения проектных мощностей в начальный период_____

факт начала выпуска продукции с указанием объема

4. Технологические и архитектурно-строительные решения по объекту характеризуются следующими данными: *Проектом предусматривается строительство водопроводных сетей хоз-питьевого назначения, объединенных с пожарным водопроводом в Кайнар Зайсанского района ВКО. Точкой подключения проектируемых водопроводных сетей являются проектируемые скважины глубиной 214м. Магистральные водопроводные сети запроектированы из труб ПЭ100 SDR17 d110x6.6 мм;*

Проектом предусмотрен подвод сервисных линий к границе каждого жилого участка d25.

Для подключения сервисных линий в колодцах предусматриваются гребенки с отключающей арматурой на 1-6 абонентов. Учет воды предусматривается водомерными приборами, установленными в колодцах. Под трубопроводы предусматривается выравнивающее основание из песка. Наружное пожаротушение массива предусмотрено от гидрантов в количестве 10 шт., установленных в колодцах на расстоянии не более 200 м. Пересечение водопроводом гравийных дорог предусмотрено открытым способом в футлярах из полиэтиленовых труб.

краткие технические характеристики по особенностям его размещения, по основным материалам и конструкциям, инженерному и технологическому оборудованию

5. На объекте установлено предусмотренное проектом оборудование в количестве согласно актам о его приемке после индивидуального испытания и комплексного опробования;

6. Наружные инженерные коммуникации (холодное и горячее водоснабжение, канализация, теплоснабжение, газоснабжение, электроснабжение и связь) обеспечивают нормальную эксплуатацию объекта (здания, сооружения, помещения) и приняты городскими эксплуатационными организациями;

7. Сметная стоимость по утвержденному проекту (проектно-сметной документации):
всего **207063,864** тысяч тенге, в том числе:

строительно-монтажных работ **175792,703** тысяч тенге,

стоимость оборудования, инструмента и инвентаря **9085,747** тысяч тенге;

прочие расходы **-** тысяч тенге;

8. Сметная стоимость основных фондов, принимаемых в эксплуатацию **196710,671**тыс.тенге, в том числе:
строительно-монтажных работ **175792,703** тысяч тенге,

стоимость оборудования, инструмента и инвентаря **9085,747** тысяч тенге;

прочие расходы **-** тысяч тенге;

9.Доля местного содержания предусмотрена в проектно-сметной документации 99,92% и фактически применено 99,92 % (на объектах, финансируемых за счет государственных инвестиций и средств квазигосударственного сектора);

10. Класс энергоэффективности здания II;

11. Объект построен в соответствии с утвержденным проектом (проектно-сметной документацией) и требованиями государственных нормативных документов в области архитектуры, градостроительства и строительства.

РЕШИЛ:

«Строительство водопроводных сетей и водозаборных сооружений в селе Кайнар Зайсанского района ВКО»

наименование объекта (комплекса)

принять в эксплуатацию.

Заказчик:
Исполняющий обязанности руководителя отдела Государственное учреждение «Отдел архитектуры, градостроительства и строительства Зайсанского района» Калимолдина И.Х.

фамилия, имя, отчество (при наличии), подпись руководителя М.П.

Технический надзор:
1. аттестованный (-ые) эксперт (-ы) Саламатов Б.Н. KZ57VJE00069108 от 17.09.2021 г.

(фамилия, имя, отчество (при его наличии) эксперта, специализация аттестата, подпись, дата М.П.

2) аккредитованная организация:
ТОО «СП БІРЛІК ИНЖИНИРИНГ», директор Байысбаев Ж.К.

(наименование организации) имеющей в своем составе аттестованного (-ых) эксперта (-ов), фамилия, имя, отчество(при его наличии) руководителя, подпись, дата М.П.

Авторский надзор:
1) **разработчик проекта**
ТОО «MS Engineering Construction» главный инженер проекта – Муталиев К.Ж.

(наименование организации, фамилия, имя, отчество (при его наличии), должность), подпись, дата М.П.

2) организация:
ТОО «MS Engineering Construction», директор Шилмирзаева Г.Р.

(наименование организации) имеющей в своем составе аттестованного (-ых) эксперта (-ов), фамилия, имя, отчество (при его наличии) руководителя, подпись, дата М.П.

Подрядчик (генеральный подрядчик):
Директор ТОО«УниверсалСтройСервис» Момбеков Ж.А.

фамилия, имя, отчество (при наличии), подпись руководителя М.П.

Приложение 13
к акту приемки объекта
в эксплуатацию
форма

Технические характеристики объекта (сети, водоводы, коллекторы и тому подобное)

№ п/п	Наименование	Единицы измерения	Количество, протяженность	Примечание
1	2	3	4	5
	Водопровод			
1	Водоводы (общая протяженность)	м	1928	
	1) из стальных труб	м	-	
	2) из чугунных труб	м	-	
	3) из асбестоцементных труб	м	-	
	4) из железобетонных труб	м	-	
	5)из полиэтиленовых труб	м	1928	
2	Распределительная сеть (общая протяженность)	м	5739	
	1) из стальных труб	м	-	
	2) из чугунных труб	м	-	
	3) из асбестоцементных труб	м	-	
	4) из полиэтиленовых труб	м	5739	
3	Прочие устройства			
	Смотровой колодец	шт	31	
	Задвижка d-150	шт	-	
	Задвижка d-125	шт	-	
	Задвижка d-100	шт	30	
	Задвижка d-80	шт	-	
	Задвижка d-50	шт	16	
	Кран d-15	шт	64	
	Гидрант	шт	10	
	Водопроводный ввод (врезка)	шт	-	
	Водоразборная колонка	шт	-	
	Стальной футляр	шт	-	
	Полиэтиленовый футляр	м	131	
	Питьевой фонтанчик	шт	-	
	Канализация			
1	Коллекторы (общая протяженность)	м	-	
	1) из керамических труб	м	-	
	2) из чугунных труб	м	-	
	3) из бетонных труб	м	-	
	4) из асбестоцементных труб	м	-	
	5) из железобетонных труб	м	-	
2	Канализационная сеть (общая протяженность)	м	-	

	1) из керамических труб	м	-	
	2) из чугунных труб	м	-	
	3) из бетонных труб	м	-	
	4) из асбестоцементных труб	м	-	
	5) из железобетонных труб	м	-	
3	Прочие устройства			
	Смотровой колодец	шт	-	
	Выпуск	шт	-	

Горизонтальный разрез колодца

Масштаб 1:50

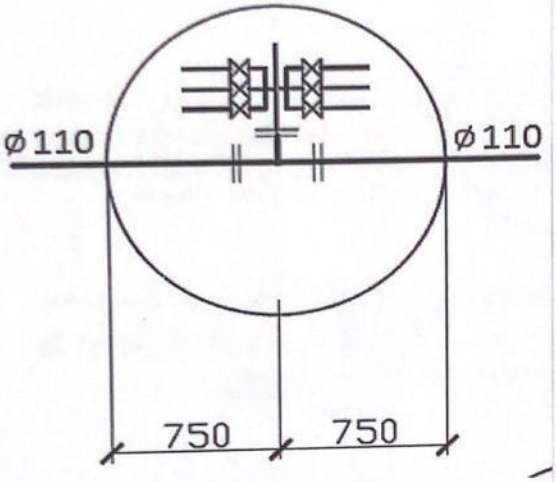

Вертикальный разрез колодца

Масштаб 1:50

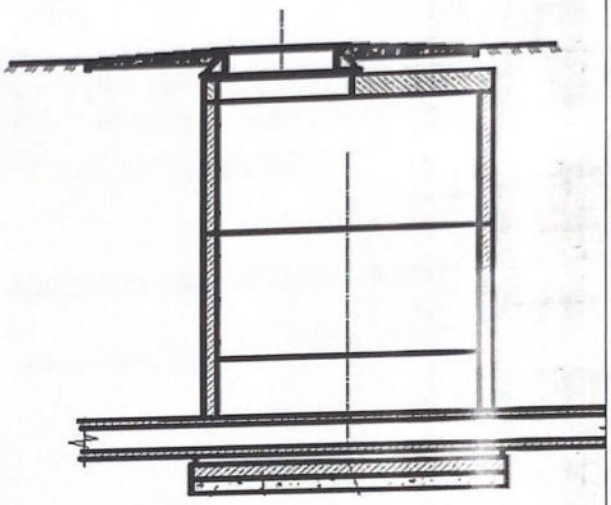

Спецификация

№ п/п	Наименование	Марка	Материал	Диаметр (мм) (размеры)	Количество	Примечание
1	Труба	PE 100 SDR 21	полиэтилен	д. 315х15	131	м
2	Труба	PE 100 SDR 17	полиэтилен	д. 110х6,6	3683	м
3	Труба	PE 100 SDR 17	полиэтилен	д. 75х4,5	1105	м
4	Труба	PE 100 SDR 17	полиэтилен	д. 63х3,8	92	м
5	Труба	PE 100 SDR 11	полиэтилен	д. 25х2,3	2787	м
6	Гидранты пожарные	чугун	подземные	Н 219 мм	10	шт
7	Задвижка	фланцевые	клиновая	DN 100	30	шт
8	Задвижка	фланцевые	клиновая	DN 50	16	шт
9	Счетчики	крыльчатые		DN 15	64	тш

Схема привязки колодца к постоянным точкам-ориентирам

Заказчик: Исполняющий обязанности руководителя отдела Государственное учреждение «Отдел архитектуры, градостроительства и строительства Зайсанского района» Калимолдина И.Х.

фамилия, имя, отчество (при наличии), подпись руководителя М.П. (при наличии)

Авторский надзор: ТОО «MS Engineering Construction» главный инженер проекта – Муталиев К.Ж.

фамилия, имя, отчество (при наличии), подпись эксперта М.П. (при наличии)