Утвержден
приказом Министра
по инвестициям и развитию
Республики Казахстан
от 08.02.2021 № 53
Форма

Утвержден
приказом Министра
по инвестициям и развитию
Республики Казахстан
от 09.08.2019 г. № 632
Форма

Утвержден
приказом Министра
по инвестициям и развитию
Республики Казахстан
от 24 апреля 2017 года № 234

Форма

Акт приемки объекта в эксплуатацию

«5» 12 2022 г.

Заказчик: Руководитель ГУ «Отдел строительства, архитектуры и градостроительства района Байдибек» акимата района Байдибек» Досалиев Т.К. район Байдибек, Шаян, Б.Қарашаұлы, 94, 87254821720, 160200.

фамилия, имя, отчество (при наличии) – для физических лиц, наименование организации – для юридических лиц, БИН, телефон, почтовый индекс, область, город, район, населенный пункт, наименование улицы, номер дома/здания (стационарного помещения)

на основании:

Декларации о соответствии « » 2022 г. ТОО«УниверсалСтройСервис» Момбеков Ж.А. г.Шымкент, Толстого, 119

дата подписания декларации, наименование подрядной (генподрядной) организации, фамилия, имя, отчество (при наличии) руководителя, юридический адрес, БИН, телефон

Заключения о качестве строительно-монтажных работ « » 2022 г. ТОО «ХАН-СТРОЙ МОНТАЖ», директор Досмағамбет Ш.Қ., в лице эксперта Садық А.Б. № KZ21VJE00060347 от 11.12.2020 г; № KZ52VJE00059886 от 26.11.2020 г;№ KZ79VJE00059885 от 26.11.2020 г. Республика Казахстан, г.Шымкент, Аль-Фарабийский район , Турмахан Орынбаев , 80.

дата подписания заключения, наименование организации, фамилия, имя, отчество (при наличии) экспертов технического надзора, № и дата получения аттестатов, БИН, телефон

Заключения о соответствии выполненных работ проекту « » 2022 г. ТОО «Строительная группа Архитектор», директор Абуов С.А., в лице эксперта Абуов С.А. Республика Казахстан, г.Шымкент, Енбекшинский район , мкр Восток , 92.

дата подписания заключения, наименование организации, фамилия, имя, отчество (при наличии) экспертов авторского надзора, № и дата получения аттестатов, БИН, телефон

произведя осмотр готовности предъявленного подрядчиком (генеральным подрядчиком) к приемке в эксплуатацию объекта **«Строительство инженерной и коммуникационной инфраструктуры в селе Верхний Боралдай Боралдайского сельского округа Байдибекского района»**

наименование объекта и вид строительства (новое, расширение, реконструкция, техническое перевооружение, модернизация, капитальный ремонт), уровень ответственности, техническая и технологическая сложность объекта

по адресу **Верхний Боралдай Боралдайского сельского округа Байдибекского района**

(область, район, населенный пункт, микрорайон, квартал, улица, номер дома (корпуса)

проверив комплектность исполнительной технической документации, в том числе посредством электронного модуля исполнительной технической документации "___" _____ 20___ года, дата ознакомления подтверждает что:

1. Строительство объекта осуществлено на основании:

1) правоустанавливающего документа на земельный участок

Постановление акима село Боралдай , №45 от 11.07.2019 года;

документ, подтверждающий наступление юридических фактов (юридических составов), на основании которых возникают, изменяются или прекращаются права на земельный участок, в том числе договоры, решения судов, правовые акты исполнительных органов, свидетельство о праве на наследство, передаточный акт или разделительный баланс при реорганизации негосударственных юридических лиц, владеющих земельным участком на праве собственности или выкупивших право временного возмездного землепользования (аренды)

либо решения о реконструкции (перепланировке, переоборудовании) помещений (отдельных частей) существующих зданий от _____

наименование органа вынесшего решение

б) талона о приеме уведомления о начале или прекращении осуществления деятельности или определенных действий **ГУ «Управление государственного архитектурно-строительного контроля Туркестанской области», KZ42REA00274720 от 18.05.2022 г.**

наименование органа принявшего уведомление, дата и № принятия талона

в) проекта (проектно-сметной документации) **ТОО «Строительная группа Архитектор» №52-2019.**

наименование проектной организации, номер проекта

утвержденного(й) **ГУ «Отдел строительства, архитектуры и градостроительства района Байдибек» акимата района Байдибек», № 28 от 20.07.2020 года**

дата и номер проекта, наименование организации утвердившей (переутвердившей) проект и дата утверждения

2. Строительно-монтажные работы осуществлены в сроки:

начало работ **май 2022г..**
месяц, год

окончание работ **октябрь 2022 г.**
месяц, год

при продолжительности строительства, месяц:

по норме или по проекту организации строительства **5 (пять)** месяцев;

фактически **5 (пять)** месяцев;

3. Объект (комплекс) имеет следующие основные технико-экономические показатели(мощность, производительность, производственная площадь, протяженность, вместимость, объем, пропускная способность, провозная способность, число рабочих мест и тому подобное, заполняется по всем

объектам (кроме жилых домов) в единицах измерения соответственно целевой продукции или основным видам услуг):

Мощность, производительность и так далее	Единица измерения	По проекту		Фактически	
		общая (с учетом ранее принятых)	в том числе пускового комплекса или очереди	общая (с учетом ранее принятых)	в том числе пускового комплекса или очереди
Труба полиэтиленовая для водоснабжения PE 100 SDR 17 - 110x6,6	м	7670	7670	7670	7670
Труба полиэтиленовая для водоснабжения PE 100 SDR 13,6 - 32x2,4	м	1350	1350	1350	1350
Труба полиэтиленовая для водоснабжения PE 100 SDR 13,6 - 25x2	м	6687	6687	6687	6687
Труба полиэтиленовая для водоснабжения PE 100 SDR 21 - 315x15	м	176	176	176	176
КТПН-160 кВА	шт	3	3	3	3
КРН-IV	шт	1	1	1	1
Провод самонесущий изолированный для воздушных линий электропередачи СИП-3 1x70	м	8863	8863	8863	8863
Провод самонесущий изолированный для воздушных линий электропередачи СИП-4 4x95	м	1629	1629	1629	1629
Провод самонесущий изолированный для воздушных линий электропередачи СИП-4 4x70	м	836	836	836	836
Провод самонесущий изолированный для воздушных линий электропередачи СИП-4 4x50	м	4868	4868	4868	4868
Провод самонесущий изолированный для воздушных линий электропередачи СИП-4 2x16	м	4990	4990	4990	4990

Выпуск продукции (оказания услуг), предусмотренной проектом в объеме, соответствующем нормам освоения проектных мощностей в начальный период_____

факт начала выпуска продукции с указанием объема

4. Технологические и архитектурно-строительные решения по объекту характеризуются следующими данными: *Строительство ВЛЗ-10 кВ от проектируемого КРН-IV до КТПН-10/0.4кВ выполнено проводами СИП-3 сечением 70 мм². Строительство ВЛЗ-10 кВ предусмотрено на железобетонных опорах со стойками СВ110-5. Марка и сечение проводов ВЛЗ-10 кВ выбраны по длительно допустимой токовой нагрузке и допустимой потере напряжения. Соединение строительных длин проводов выполнено посредством соединительных комплектов.*

На проектируемых концевых анкерных опорах ВЛЗ-10 кВ предусмотрен разъединитель. Для электроснабжения жилых домов выполнено строительство воздушных распределительных линий ВЛИ-0,4 кВ. Распределительная сеть 0.4 кВ выполнена - радиальной.ВЛИ-0.4 кВ выполнена трехфазной с нулевым рабочим проводом. Распределительная сеть 0,4кВ выполнена воздушной на типовых железобетонных опорах. Проектом предусмотрен совместный подвес ВЛИ-0,4 кВ с проектируемыми опорами ВЛЗ-10 кВ. Проектом предусматривается применение СИП-4 следующих сечений:

- 4х95 мм² - магистральная распределительная линия;

- 4х70 мм² - магистральная распределительная линия;

- 4х50 мм² - магистральная распределительная линия; - 2х16 мм²- для ответвления к жилым домам. Для компенсации реактивной мощности предусмотрено компенсирующее устройство действующий в автоматическом режиме, коэффициент мощности поднят от 0,92 до 0,96.
На проектируемых КТПН-10/0,4 кВ предусмотрен учет электроэнергии Энергомера ЦЭ6850М.

Проектом предусматривается строительство водопроводных сетей хоз-питьевого назначения, объединенных с пожарным водопроводом в новом жилом массиве на 35 га в селе Верхний Боралдай. Точкой подключения проектируемых водопроводных сетей являются существующие водопроводные сети Ду110. Магистральные водопроводные сети запроектированы из труб ПЭ100 SDR17 d110х6.6 мм L=7625 м по ГОСТ 18599-2001;

Проектом предусмотрен подвод сервисных линий к границе каждого жилого участка d25, L=6687 м; d32, L=1350 м.

Для подключения сервисных линий в колодцах предусматриваются гребенки с отключающей арматурой на 1-6 абонентов. Учет воды предусматривается водомерными приборами, установленными в колодцах. Под трубопроводы предусматривается выравнивающее основание - мягкий местный грунт, толщиной 0.10 м. Наружное пожаротушение массива предусмотрено от гидрантов в количестве 41 шт., установленных в колодцах на расстоянии не более 200 м. Пересечение водопроводом гравийных дорог предусмотрено открытым способом в футлярах из полиэтиленовых труб по ГОСТ 18599-2001. и т.д.

краткие технические характеристики по особенностям его размещения, по основным материалам и конструкциям, инженерному и технологическому оборудованию

5. На объекте установлено предусмотренное проектом оборудование в количестве согласно актам о его приемке после индивидуального испытания и комплексного опробования;

6. Наружные инженерные коммуникации (холодное и горячее водоснабжение, канализация, теплоснабжение, газоснабжение, электроснабжение и связь) обеспечивают нормальную эксплуатацию объекта (здания, сооружения, помещения) и приняты городскими эксплуатационными организациями;

7. Сметная стоимость по утвержденному проекту (проектно-сметной документации):
всего **277684,182** тысяч тенге, в том числе:

строительно-монтажных работ **219157,257** тысяч тенге,

стоимость оборудования, инструмента и инвентаря **11889,239** тысяч тенге;

прочие расходы **-** тысяч тенге;

8. Сметная стоимость основных фондов, принимаемых в эксплуатацию **27000,941**тыс.тенге, в том числе:
строительно-монтажных работ **219157,257** тысяч тенге,

стоимость оборудования, инструмента и инвентаря **11889,239** тысяч тенге;

прочие расходы **-** тысяч тенге;

9.Доля местного содержания предусмотрена в проектно-сметной документации 88,59% и фактически применено 88,59 % (на объектах, финансируемых за счет государственных инвестиций и средств квазигосударственного сектора);

10. Класс энергоэффективности здания II;

11. Объект построен в соответствии с утвержденным проектом (проектно-сметной документацией) и требованиями государственных нормативных документов в области архитектуры, градостроительства и строительства.

РЕШИЛ:

«Строительство инженерной и коммуникационной инфраструктуры в селе Верхний Боралдай Боралдайского сельского округа Байдибекского района»

наименование объекта (комплекса)

принять в эксплуатацию.

Заказчик:
Руководитель ГУ «Отдел строительства, архитектуры и градостроительства района Байдибек» акимата района Байдибек» Досалиев Т.К.

фамилия, имя, отчество (при наличии), подпись руководителя М.П.

Технический надзор:
1. аттестованный (-ые) эксперт (-ы) Садық А.Б. № KZ21VJE00060347 от 11.12.2020 г; № KZ52VJE00059886 от 26.11.2020 г;№ KZ79VJE00059885 от 26.11.2020 г.

М.П.

(фамилия, имя, отчество (при его наличии) эксперта, специализация аттестата, подпись, дата

2) аккредитованная организация:
ТОО «ХАН-СТРОЙ МОНТАЖ», директор Досмағамбет Ш.К.

М.П.

(наименование организации) имеющей в своем составе аттестованного (-ых) эксперта (-ов),
фамилия, имя, отчество(при его наличии) руководителя, подпись, дата М.П.

Авторский надзор:
1) **разработчик проекта**
ТОО «Строительная группа Архитектор» главный инженер проекта – Абуов С.А.

М.П.

(наименование организации, фамилия, имя, отчество (при его наличии), должность),
подпись, дата

2) организация:
ТОО «Строительная группа Архитектор», директор Абуов С.А.

М.П.

(наименование организации) имеющей в своем составе аттестованного (-ых) эксперта (-ов),
фамилия, имя, отчество (при его наличии) руководителя, подпись, дата

Подрядчик (генеральный подрядчик):
Директор ТОО«УниверсалСтройСервис» Момбеков Ж.А.

М.П.

фамилия, имя, отчество (при наличии), подпись руководителя

Приложение 3 к
акту приемки объекта
в эксплуатацию

Технические характеристики объекта (линии электропередач)

№ п/п	Наименование	Единица измерения	Количество
1	2	3	4
1	Воздушные ЛЭП низкого напряжения ...	киломерт (далее – км)	12,1
2	Воздушные ЛЭП Высокого напряжения 10 кВ	км	2,95
3	Кабельные ЛЭП низкого напряжения ...	км	-
4	Кабельные ЛЭП высокого напряжения...	км	-
5	Площадь опор	м 2	41,44
6	Опоры:		
	1) металлические	штук (далее – шт)	-
	2) деревянные с деревянными приставками	шт	-
	3) деревянные с железобетонными приставками	шт	-
	4) железобетонные	шт	259
	5) тросовые подвесы	шт	-
7	Провода:		
	1) медные	км	-
	2) алюминиевые	км	15,05
	3) сталеалюминиевые	км	-
8	Кронштейны для светильников:		
	1) железобетонные	шт	-
	2) металлические	шт	-
9	Арматура уличного освещения:		
	1) светильники с лампами накаливания	шт	-
	2) светильники с ртутными лампами	шт	-
	3) светильники с люминесцетными лампами	шт	-
10	Кабели:		
	1) марки... напряжением...	км	-
	2) марки... напряжением...	км	-
11	Муфты соединительные...	шт	-
12	Муфты концевые	шт	-
13	Контуры заземления	шт	-

14	Устройства грозозащиты	шт	
15	Дорожные покрытия кабельных сетей:		
	1) асфальтобетонные	м 2	-
	2) булыжные	м 2	-
	3) тротуары	м 2	-

Заказчик: Руководитель ГУ «Отдел строительства, архитектуры и градостроительства района Байдибек» акимата района Байдибек» Досалиев Т.К.

фамилия, имя, отчество (при наличии), подпись руководителя М.П. (при наличии)

Авторский надзор: ТОО «Строительная группа Архитектор», директор Абуов С.А.

фамилия, имя, отчество (при наличии), подпись эксперта М.П. (при наличии)

Приложение 13
к акту приемки объекта
в эксплуатацию

форма

Технические характеристики объекта (сети, водоводы, коллекторы и тому подобное)

№ п/п	Наименование	Единицы измерения	Количество, протяженность	Примечание
1	2	3	4	5
		Водопровод		
1	Водоводы (общая протяженность)	м	7670	
	1) из стальных труб	м	-	
	2) из чугунных труб	м	-	
	3) из асбестоцементных труб	м	-	
	4) из железобетонных труб	м	-	
	5)из полиэтиленовых труб	м	7670	
2	Распределительная сеть (общая протяженность)	м	8037	
	1) из стальных труб	м	-	
	2) из чугунных труб	м	-	
	3) из асбестоцементных труб	м	-	
	4) из полиэтиленовых труб	м	8037	
3	Прочие устройства			
	Смотровой колодец	шт	111	
	Задвижка d-150	шт	-	
	Задвижка d-125	шт	-	
	Задвижка d-100	шт	63	
	Задвижка d-80	шт	-	
	Задвижка d-50	шт	110	
	Кран d-20	шт	191	
	Гидрант Н-1250	шт	32	
	Водопроводный ввод (врезка)	шт	1	
	Водоразборная колонка	шт	-	
	Стальной футляр	шт	-	
	Полиэтиленовый футляр	м	176	
	Питьевой фонтанчик	шт	-	
		Канализация		
1	Коллекторы (общая протяженность)	м	-	
	1) из керамических труб	м	-	
	2) из чугунных труб	м	-	
	3) из бетонных труб	м	-	
	4) из асбестоцементных труб	м	-	
	5) из железобетонных труб	м	-	
2	Канализационная сеть (общая протяженность)	м	-	

	1) из керамических труб	м	-	
	2) из чугунных труб	м	-	
	3) из бетонных труб	м	-	
	4) из асбестоцементных труб	м	-	
	5) из железобетонных труб	м	-	
3	Прочие устройства			
	Смотровой колодец	шт	-	
	Выпуск	шт	-	

Горизонтальный разрез колодца

Масштаб 1:50

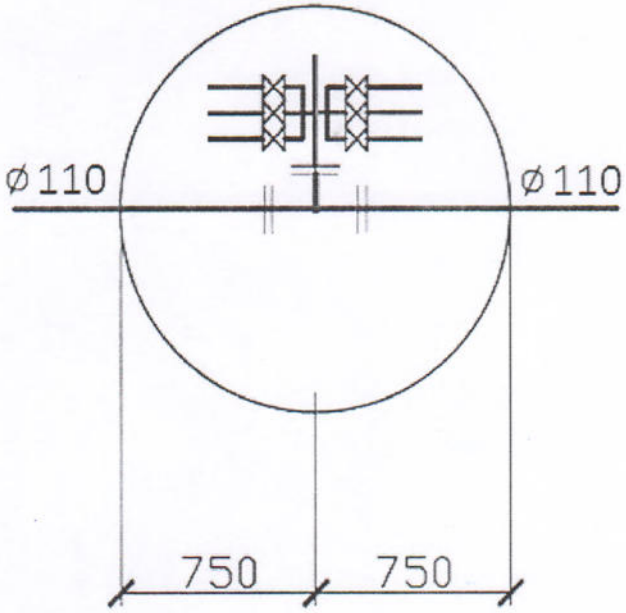

Вертикальный разрез колодца

Масштаб 1:50

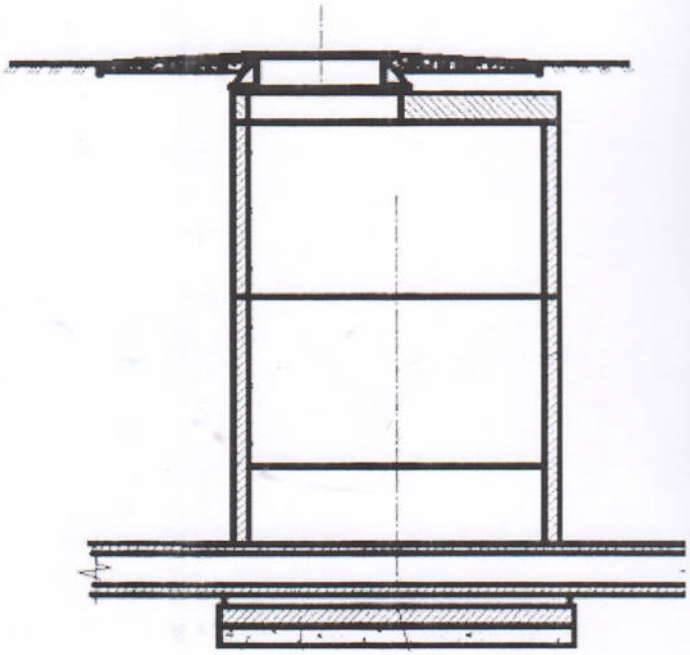

Спецификация

№ п/п	Наименование	Марка	Материал	Диаметр (мм) (размеры)	Количество	Примечание
1	Труба	PE 100 SDR 21	полиэтилен	д. 315х15	176	м
2	Труба	PE 100 SDR 17	полиэтилен	д. 110х6,6	7670	м
3	Труба	PE 100 SDR 13,6	полиэтилен	д. 32х2,4	1350	м
4	Труба	PE 100 SDR 13,6	полиэтилен	д. 25х2	6687	м

5	Гидранты пожарные		подземные	Н 1000 мм	41	шт
6	Задвижка	фланцевые	клиновая	DN 100	63	шт
7	Задвижка	фланцевые	клиновая	DN 50	110	шт
8	Вантуз	фланцевые		DN 50	14	шт
9	Счетчики	крыльчатые		DN 15	191	тш

Схема привязки колодца к постоянным точкам-ориентирам

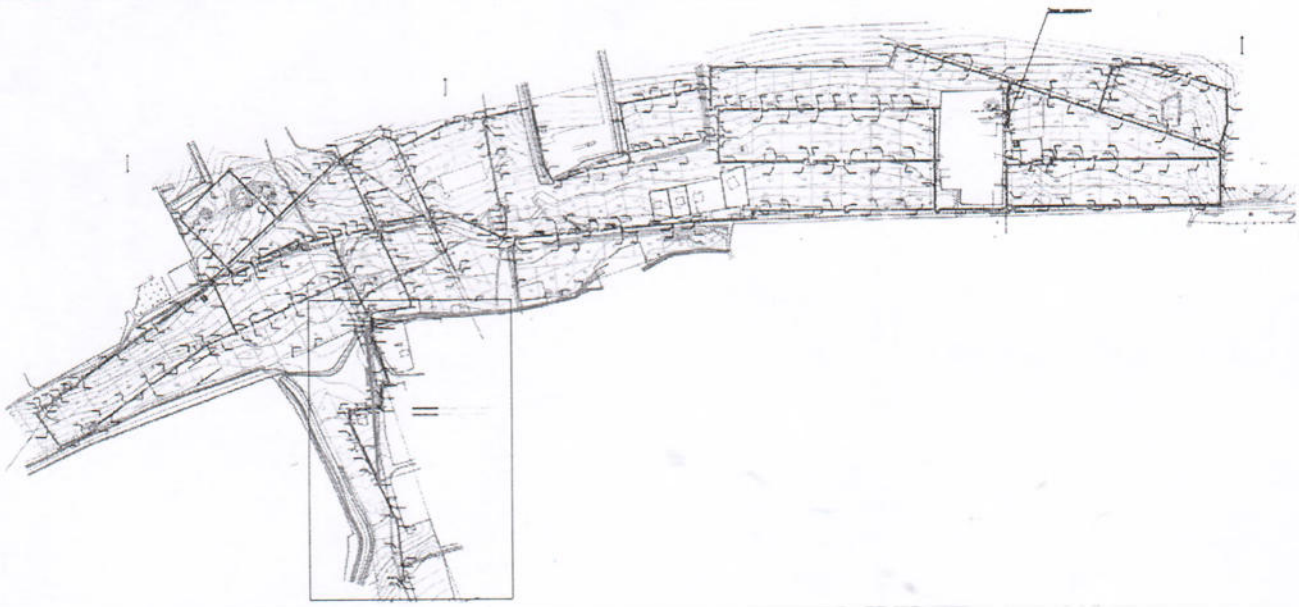

Заказчик: Руководитель ГУ «Отдел строительства, архитектуры и градостроительства района Байдибек» акимата района Байдибек» Досалиев Т.К.

фамилия, имя, отчество (при наличии), подпись руководителя М.П. (при наличии)

Авторский надзор: ТОО «Строительная группа Архитектор», директор Абуов С.А.

фамилия, имя, отчество (при наличии), подпись эксперта М.П. (при наличии)

Приложение 3
к приказу Министра
по инвестициям и развитию
Республики Казахстан
от 08.02.2021 № 53
Форма

Приложение 3
к приказу Министра
по инвестициям и развитию
Республики Казахстан
от 09.08.2019 г. № 632
Форма

Приложение 3
к приказу Министра
по инвестициям и развитию
Республики Казахстан
от 24 апреля 2017 года № 235
Форма

Декларация о соответствии

«5» 12 **2022 г.**

Подрядчик (генеральный подрядчик) **ТОО «УниверсалСтройСервис» г.Шымкент, Толстого, 119**

наименование организации, юридический адрес

в лице **директора - Момбеков Ж.А.**

фамилия, имя, отчество (при наличии) руководителя организации

по объекту: **«Строительство инженерной и коммуникационной инфраструктуры в селе Верхний Боралдай Боралдайского сельского округа Байдибекского района»**

наименование, местонахождения объекта

заказчиком которого является **Руководитель ГУ «Отдел строительства, архитектуры и градостроительства района Байдибек» акимата района Байдибек» Досалиев Т.К.**

наименование организации, фамилия, имя, отчество (при наличии) руководителя

удостоверяет, что:

1. Строительно–монтажные работы на объекте выполнены в соответствии с утвержденным проектом (проектно–сметной документацией), государственными нормативами в сфере архитектурной, градостроительной и строительной деятельности;

2. Субподрядные организации:

ТОО «Qazaq Universal Company» ГСЛ №21030730

наименование организации, № лицензии и дата получения

в лице **директора – Токтасын А.Н.**

фамилия, имя, отчество (при его наличии) руководителя

ТОО «Тендер Береке» ГСЛ №22014250

наименование организации, № лицензии и дата получения

в лице **директора – Смагулов К.У.**

3. Проект (проектно-сметная документация) **ТОО «Строительная группа Архитектор» №52-2019**

наименование проектной организации, номер проекта

утвержден(а) **ГУ «Отдел строительства, архитектуры и градостроительства района Байдибек» акимата района Байдибек», № 28 от 20.07.2020 года**

(наименование организации утвердившей (переутвердившей) проект и дата утверждения

4. Объект (комплекс) имеет следующие основные технико-экономические показатели (мощность, производительность, производственная площадь, протяженность, вместимость, объем, пропускная способность, провозная способность, число рабочих мест и тому подобное, заполняется по всем объектам (кроме жилых домов) в единицах измерения соответственно целевой продукции или основным видам услуг):

Мощность, производительность и так далее	Единица измерения	По проекту		Фактически	
		общая (с учетом ранее принятых)	в том числе пускового комплекса или очереди	общая (с учетом ранее принятых)	в том числе пускового комплекса или очереди
Труба полиэтиленовая для водоснабжения PE 100 SDR 17 - 110x6,6	м	7670	7670	7670	7670
Труба полиэтиленовая для водоснабжения PE 100 SDR 13,6 - 32x2,4	м	1350	1350	1350	1350
Труба полиэтиленовая для водоснабжения PE 100 SDR 13,6 - 25x2	м	6687	6687	6687	6687
Труба полиэтиленовая для водоснабжения PE 100 SDR 21 - 315x15	м	176	176	176	176
КТПН-160 кВА	шт	3	3	3	3
КРН-IV	шт	1	1	1	1
Провод самонесущий изолированный для воздушных линий электропередачи СИП-3 1x70	м	8863	8863	8863	8863
Провод самонесущий изолированный для воздушных линий электропередачи СИП-4 4x95	м	1629	1629	1629	1629
Провод самонесущий изолированный для воздушных линий электропередачи СИП-4 4x70	м	836	836	836	836
Провод самонесущий изолированный для воздушных линий электропередачи СИП-4 4x50	м	4868	4868	4868	4868
Провод самонесущий изолированный для воздушных линий электропередачи СИП-4 2x16	м	4990	4990	4990	4990

Технологические и архитектурно-строительные решения по объекту характеризуется следующими данными: *Строительство ВЛЗ-10 кВ от проектируемого КРН-IV до КТПН-10/0.4кВ выполнено проводами СИП-3 сечением 70 мм². Строительство ВЛЗ-10 кВ предусмотрено на железобетонных опорах со стойками СВ110-5. Марка и сечение проводов ВЛЗ-10 кВ выбраны по длительно допустимой токовой нагрузке и допустимой потере напряжения. Соединение строительных длин проводов выполнено посредством соединительных комплектов. На проектируемых концевых анкерных опорах ВЛЗ-10 кВ предусмотрен разъединитель. Для электроснабжения жилых домов выполнено строительство воздушных распределительных линий ВЛИ-0,4 кВ. Распределительная сеть 0.4 кВ выполнена - радиальной.ВЛИ-0.4 кВ выполнена трехфазной с нулевым рабочим проводом. Распределительная сеть 0,4кВ выполнена воздушной на типовых железобетонных опорах. Проектом предусмотрен совместный подвес ВЛИ-0,4 кВ с проектируемыми опорами ВЛЗ-10 кВ. Проектом предусматривается применение СИП-4 следующих сечений:*

- 4х95 мм² - магистральная распределительная линия;

- 4х70 мм² - магистральная распределительная линия;

- 4х50 мм² - магистральная распределительная линия; - 2х16 мм²- для ответвления к жилым домам. Для компенсации реактивной мощности предусмотрено компенсирующее устройство действующий в автоматическом режиме, коэффициент мощности поднят от 0,92 до 0,96. На проектируемых КТПН-10/0,4 кВ предусмотрен учет электроэнергии Энергомера ЦЭ6850М.

Проектом предусматривается строительство водопроводных сетей хоз-питьевого назначения, объединенных с пожарным водопроводом в новом жилом массиве на 35 га в селе Верхний Боралдай. Точкой подключения проектируемых водопроводных сетей являются существующие водопроводные сети Ду110. Магистральные водопроводные сети запроектированы из труб ПЭ100 SDR17 d110х6.6 мм L=7625 м по ГОСТ 18599-2001;

Проектом предусмотрен подвод сервисных линий к границе каждого жилого участка d25, L=6687 м; d32, L=1350 м.

Для подключения сервисных линий в колодцах предусматриваются гребенки с отключающей арматурой на 1-6 абонентов. Учет воды предусматривается водомерными приборами, установленными в колодцах. Под трубопроводы предусматривается выравнивающее основание - мягкий местный грунт, толщиной 0.10 м. Наружное пожаротушение массива предусмотрено от гидрантов в количестве 41 шт., установленных в колодцах на расстоянии не более 200 м. Пересечение водопроводом гравийных дорог предусмотрено открытым способом в футлярах из полиэтиленовых труб по ГОСТ 18599-2001. и т.д.

краткие технические характеристики по особенностям его размещения, по основным материалам и конструкциям, инженерному и технологическому оборудованию

6. На объекте установлено предусмотренное проектом оборудование в количестве согласно актам о его приемке после индивидуального испытания и комплексного опробования;

7. Мероприятия по охране труда, обеспечению взрывобезопасности, пожаробезопасности, охране окружающей природной среды и антисейсмические мероприятия, предусмотренные проектом выполнены;

8. Строительно-монтажные работы осуществлены в сроки:

начало работ **май 2022г..**
месяц, год

окончание работ **октябрь 2022 г.**
месяц, год

при продолжительности строительства, месяц:

по норме или по проекту организации строительства **5 (пять)** месяцев;

фактически **5 (пять)** месяцев;

9. Примененные строительные материалы, конструкции, оборудование и изделия соответствуют требованиям проекта и государственных нормативов;

9-1. Доля местного содержания предусмотрена в проектно-сметной документации 88,59 % и фактический применено 88,59 %

(на объектах финансируемых за счет государственных инвестиций и средств квазигосударственного сектора);

10.Исполнительная геодезическая съемка фактического положения подземных инженерных сетей и/или зданий (сооружений) выполнена (обязательное приложение к декларации о соответствии);

11.Наружные инженерные коммуникации (холодное и горячее водоснабжение, канализация, теплоснабжение, газоснабжение, электроснабжение и связь) обеспечивают нормальную эксплуатацию объекта, что подтверждается поставщиками услуг по инженерному и коммунальному обеспечению.

Поставщики услуг по инженерному и коммунальному обеспечению:

ТОО «Оңтүстік Жарық-Транзит» начальник Кентауский ЭС Саменов И.Т. _____

наименование организации, фамилия, имя, отчество (при наличии), подпись руководителя, дата, М.П.

ТОО «Оңтүстік Жарық-Транзит» начальник Байдибекского РЭС Айнакожа М. _____

наименование организации, фамилия, имя, отчество (при наличии), подпись руководителя, дата, М.П.

«Бәйдібек Су» МКК директор У.Акимов _____

наименование организации, фамилия, имя, отчество (при наличии), подпись руководителя, дата, М.П.

12. Шумоизоляция здания соответствует проекту и подтверждается экспертным заключением выдаваемым государственной организацией осуществляющей санитарно-эпидемиологическую экспертизу по результатам лабораторных замеров проведенных аккредитованными испытательными лабораториями (центрами) (экспертное заключение прилагается);

13. Обеспечен доступ для маломобильных групп населения, что подтверждается органами социальной защиты населения _____;

Подрядчик (генеральный подрядчик) считает объект **«Строительство инженерной и коммуникационной инфраструктуры в селе Верхний Боралдай Боралдайского сельского округа Байдибекского района»** готовым к приемке в эксплуатацию

наименование объекта (комплекса)

гарантирует качество выполненных строительно-монтажных и специальных работ, и принимает на себя обязательство устранять дефекты, возникшие по его вине при строительстве объекта согласно гарантийного срока в соответствии с законодательством Республики Казахстан.

Подрядчик (генеральный подрядчик)

Директор ТОО «УниверсалСтройСервис» - Момбеков Ж.А.

фамилия, имя, отчество (при наличии) руководителя,

подпись, дата место для печати

субподрядные организациями:

Директор ТОО «Qazaq Universal Company» – Токтасын А.Н.

фамилия, имя, отчество (при наличии) руководителя

подпись, дата место для печати

Директор ТОО «Тендер Береке» Смагулов К.Х.

фамилия, имя, отчество (при наличии) руководителя

подпись, дата место для печати

Приложение 1
к приказу Министра
по инвестициям и развитию
Республики Казахстан
от 08.02.2021 № 53
Форма

Приложение 1
к приказу Министра
по инвестициям и развитию
Республики Казахстан
от 24 апреля 2017 года № 235
Форма

Заключение о качестве строительно-монтажных работ

«5» 12 2022 г.

Технический надзор: **ТОО «ХАН-СТРОЙ МОНТАЖ», директор Досмағамбет Ш.Қ., Республика Казахстан, г.Шымкент, Аль-Фарабийский район , Турмахан Орынбаев , 80**

наименование организации, фамилия, имя, отчество (при его наличии) руководителя, юридический адрес

в лице **инженер по техническому надзору - Садық А.Б. № KZ21VJE00060347 от 11.12.2020 г; № KZ52VJE00059886 от 26.11.2020 г;№ KZ79VJE00059885 от 26.11.2020 г.**

фамилия, имя, отчество (при его наличии) экспертов, № аттестатов, дата получения

действующего на основании договора **№ 27 от 16.05.2022 года**

№ договора и дата

по объекту: **«Строительство инженерной и коммуникационной инфраструктуры в селе Верхний Боралдай Боралдайского сельского округа Байдибекского района»**

наименование и местонахождение объекта

заказчиком которого является **Руководитель ГУ «Отдел строительства, архитектуры и градостроительства района Байдибек» акимата района Байдибек» Досалиев Т.К.**

наименование организации, фамилия, имя, отчество (при его наличии) руководителя

подтверждает, что:

1. Строительство объекта осуществлялось
а) подрядчиком (генеральным подрядчиком)
ТОО«УниверсалСтройСервис» - Лицензия: 21022710, 16.07.2021года

наименование организации, № лицензии и дата получения

в лице **директора - Момбеков Ж.А.**

фамилия, имя, отчество (при его наличии) руководителя

б) субподрядными организациями:

ТОО «Qazaq Universal Company» ГСЛ №21030730

наименование организации, № лицензии и дата получения

в лице **директора – Токтасын А.Н.**

фамилия, имя, отчество (при его наличии) руководителя

ТОО «Тендер Береке» ГСЛ №22014250

наименование организации, № лицензии и дата получения

в лице **директора – Смагулов К.У.**

фамилия, имя, отчество (при его наличии) руководителя

2. Строительно-монтажные работы осуществлены в сроки:
начало работ **май 2022г..**
месяц, год
окончание работ **октябрь 2022 г.**
месяц, год
при продолжительности строительства, месяц:
по норме или по проекту организации строительства **5 (пять)** месяцев;

фактически **5 (пять)** месяцев;

3. Сметная стоимость по утвержденному проекту (проектно-сметной документации):
всего **277684,182** тысяч тенге, в том числе:

строительно-монтажных работ **219157,257** тысяч тенге,

стоимость оборудования, инструмента и инвентаря **11889,239** тысяч тенге;

прочие расходы **-** тысяч тенге;

4. Сметная стоимость основных фондов, принимаемых в эксплуатацию **245833,471**тыс.тенге, в том числе:
строительно-монтажных работ **219157,257** тысяч тенге,

стоимость оборудования, инструмента и инвентаря **11889,239** тысяч тенге;

прочие расходы **-** тысяч тенге;

5. Объект построен в соответствии с проектом (проектно-сметной документацией)
ТОО «Строительная группа Архитектор» №52-2019.

наименование проектной организации, номер проекта

утвержденным(ой) **ГУ «Отдел строительства, архитектуры и градостроительства района Байдибек» акимата района Байдибек», № 28 от 20.07.2020 года**

наименование организации утвердившей (переутвердившей) проект и дата утверждения

и требованиями государственных нормативных документов в области архитектуры, градостроительства и строительства;

6. Примененные строительные материалы, конструкции, оборудование и изделия соответствуют проекту и требованиям государственных нормативов;

6-1.Доля местного содержания предусмотрена в проектно-сметной документации 88,59 % и фактический применено 88,59 %

(на объектах финансируемых за счет государственных инвестиций и средств квазигосударственного сектора);

7. Исполнительная техническая документация имеется в полном объеме, в том числе в электронном модуле;

8. Замечания, выданные техническим надзором в процессе строительства устранены;

9. Завершенный строительством объект обеспечивает прочность, устойчивость и надежность на протяжении всего срока службы (эксплуатации, использования, применения) и соответствует требованиям государственных нормативов направленных на обеспечение интересов и безопасности собственников (пользователей) и общества в целом.

Технический надзор:
организация **Директор ТОО «ХАН-СТРОЙ МОНТАЖ» - Досмағамбет Ш.К..**

наименование организации, фамилия, имя, отчество (при его наличии) руководителя

подпись, дата место для печати

эксперт(ы) по техническому надзору: **инженер по техническому надзору - Садық А.Б. № KZ21VJE00060347 от 11.12.2020 г; № KZ52VJE00059886 от 26.11.2020 г;№ KZ79VJE00059885 от 26.11.2020 г.**

фамилия, имя, отчество (при его наличии) эксперта (экспертов) № аттестатов

подпись, дата

Приложение 2
к приказу Министра
по инвестициям и развитию
Республики Казахстан
от 24 апреля 2017 года № 235
Форма

Заключение о соответствии выполненных работ проекту

«5» 12 **2022 г.**

Авторский надзор **ТОО «Строительная группа Архитектор», директор Абуов С.А.**

наименование организации, фамилия, имя, отчество (при наличии) руководителя

в лице **главного инженера проекта – Абуов С.А.**

фамилия, имя, отчество (при наличии) экспертов, № аттестатов и дата получения

действующего на основании **приказа № 77 от 16.05.2022 г.**

№ договора и дата

по объекту: **«Строительство инженерной и коммуникационной инфраструктуры в селе Верхний Боралдай Боралдайского сельского округа Байдибекского района»**

наименование и местонахождение объекта

заказчиком которого является **Руководитель ГУ «Отдел строительства, архитектуры и градостроительства района Байдибек» акимата района Байдибек» Досалиев Т.К.**

наименование организации, фамилия, имя, отчество (при наличии) руководителя

подтверждает, что:

1. Строительство объекта осуществлялось

а) подрядчиком (генеральным подрядчиком)

ТОО«УниверсалСтройСервис» - Лицензия: 21022710, 16.07.2021года

наименование организации, № лицензии и дата получения

в лице **директора Момбеков Ж.А.**

фамилия, имя, отчество (при наличии) руководителя

б) субподрядными организациями:

ТОО «Qazaq Universal Company» ГСЛ №21030730

наименование организации, № лицензии и дата получения

в лице **директора – Токтасын А.Н.**

фамилия, имя, отчество (при его наличии) руководителя

ТОО «Тендер Береке» ГСЛ №22014250

наименование организации, № лицензии и дата получения

в лице **директора – Смагулов К.У.**

фамилия, имя, отчество (при наличии) руководителя

2. Строительно-монтажные работы осуществлены в сроки:

начало работ **май 2022г..**

месяц, год

окончание работ **октябрь 2022 г.**

месяц, год

при продолжительности строительства, месяц:

по норме или по проекту организации строительства **5 (пять)** месяцев;

фактически **5 (пять)** месяцев;

3. Примененные строительные материалы, конструкции, оборудование и изделия соответствуют требованиям проекта;

4. Замечания, выданные авторским надзором в процессе строительства, устранены;

5. Внесенные изменения в проект (проектно-сметную документацию) в процессе строительства выполнены в соответствии с требованиями нормативов в области архитектуры, градостроительства и строительства;

6. Объект построен в соответствии с проектом (проектно-сметной документацией)

ТОО «Строительная группа Архитектор» №52-2019.

наименование проектной организации, номер проекта

утвержденным (ой) **ГУ «Отдел строительства, архитектуры и градостроительства района Байдибек» акимата района Байдибек», № 28 от 20.07.2020 года**

наименование организации утвердившей (переутвердившей) проект и дата утверждения

Авторский надзор:

организация **Директор ТОО «Строительная группа Архитектор» Абуов С.А.**

наименование организации, фамилия, имя, отчество (при наличии) руководителя

подпись, дата

место для печати

эксперт(ы) по авторскому надзору **главный инженер проекта – Абуов С.А.**

фамилия, имя, отчество (при наличии) эксперта (экспертов), № аттестатов

подпись, дата