Приложение 1
к приказу Министра индустрии
и инфраструктурного развития
Республики Казахстан
от 9 августа 2019 года № 632
Утвержден
приказом Министра
по инвестициям и развитию
Республики Казахстан
от «24» апреля 2017 года
№234 форма

Акт приемки объекта в эксплуатацию

«25» июня 2020 г.

КГУ "Управление энергоэффективности и инфраструктурного развития"города Алматы
БИН: 040740002533 Руководитель Управления – Масабаев Асет Дуйсебекович,
050000, г.Алматы, пл. Республики, 4

фамилия, имя, отчество (при наличии) – для физических лиц, наименование организации – для юридических лиц, почтовый индекс, область, город, район, населенный пункт, наименование улицы,номер дома/здания (стационарного помещения)

на основании: договора №040740002533/180003/00 от 11 января 2018 года

Декларации о соответствии: «24» июня 2020 года. Товарищество с ограниченной ответственностью «АЛВИС». Юридический адрес: г. Алматы ул. Лазарева д.37 оф. 6 в лице: Директора - Билялова Наримана Ермаковича

дата декларации, наименование подрядной (генподрядной) организации, фамилия, имя, отчество (при наличии) руководителя, юридический адрес

Заключения о качестве строительно-монтажных работ: «23» июня 2020 года.
ТОО «КазСнабСтрой и СК», БИН: 091140017373 Республика Казахстан г. Алматы,
ул. Сатпаева, 30В, Руководитель Калиев А.К.

1) Косатый Виктор Витальевич– инженер эксперт по надзору за строительством,
аттестат эксперта № KZ85VJE00026409 от 22.05.2017г. на основании договора
№040740002533/170385/00 от 11.10.2017г

дата заключения, наименование организации, фамилия, имя, отчество (при наличии) экспертов технического надзора, № и дата получения аттестатов

Заключения о соответствии выполненных работ по проекту: «23» июня 2020 года
ТОО "Техинтерсервис" БИН: 010140004601 г. Алматы, ул. Мауленова, 85
Руководитель Бутаков Владимир Иванович
Эксперты:
1) Эксперт – Иванов Максим Олегович на основании договора
№040740002533/170393/00 от 11.10.2017г

дата заключения, наименование организации, фамилия, имя, отчество (при наличии) экспертов авторского надзора, № и дата получения аттестатов

произведя осмотр готовности предъявленного подрядчиком (генеральным подрядчиком) к приемке в эксплуатацию объекта: "Развитие сетей водоснабжения и
водоотведения мкр. Акбулак Алатауского района"; Объект относится к второй – нормальный уровню ответственности.

наименование объекта и вид строительства (новое, расширение, реконструкция ,техническое перевооружение, модернизация, капитальный ремонт), уровень ответственности, техническая и технологическая сложность объекта

по адресу: город Алматы, Алатауский район, мкр. Акбулак

(область, район, населенный пункт, микрорайон, квартал, улица, номер дома (корпуса)

проверив комплектность исполнительной технической документации подтверждает что:

1. Строительство объекта осуществлено на основании:
от «29» апреля 2013 г.№2/388 Постановление Акимата города Алматы «О проектировании, строительстве и реконструкции объекта города Алматы»;

наименование органа вынесшего решение

документ, подтверждающий наступление юридических фактов (юридических составов), на основании которых возникают, изменяются или прекращаются права на земельный участок, в том числе договоры, решения судов, правовые акты исполнительных органов, свидетельство о праве на наследство, передаточный акт или разделительный баланс при реорганизации негосударственных юридических лиц, владеющих земельным участком на праве собственности или выкупивших право временного возмездного землепользования (аренды). либо решения о реконструкции (перепланировке, переоборудовании) помещений (отдельных частей) существующих зданий от "___"_____20___года

наименование органа вынесшего решение

2) талона о приеме уведомления о начале или прекращении осуществления деятельности или определенных действий: KZ16REA00091470 от 24.04.2018; KZ62REA00117414 от 26.12.2018; KZ31REA00143483 от 27.08.2019; KZ83REA00150210 от 28.10.2019 КГУ "Управление градостроительного контроля города Алматы"

наименование органа принявшего уведомление, дата выдачи талона

3) проекта (проектно-сметной документации): ТОО "Техинтерсервис" г. Алматы, (государственная лицензия ГСЛ №14015636 от 17 октября 2014 года Второй категории), Проект 01-03-2013-НВК, ГЭ №02-0040/15 от 03 февраля 2015 года

наименование проектной организации, номер проекта

утвержденного(й): Постановление Акимата города Алматы «О проектировании, строительстве и реконструкции объекта города Алматы» от «29» апреля 2013 г. №2/388;

наименование организации утвердившей (переутвердившей) проект и дата утверждения

2. Строительно-монтажные работы осуществлены в сроки:

начало работ: апрель 2018 г.

месяц, год

окончание работ: июнь 2020 г.

месяц, год

при продолжительности строительства, месяц: 9 месяцев;

по норме или по проекту организации строительства, месяц: 9 месяцев;

фактически, месяц: 25 месяцев;

3. Объект (комплекс) имеет следующие основные технико-экономические показатели (мощность, производительность, производственная площадь, протяженность, вместимость, объем, пропускная способность, провозная способность, число рабочих мест и тому подобное, заполняется по всем объектам (кроме жилых домов) в единицах измерения соответственно целевой продукции или основным видам услуг):

Мощность, производительность и так далее	Единица измерения	По проекту		Фактически	
		общая (с учетом ранее принятых)	в том числе пускового комплекса или очереди	общая (с учетом ранее принятых)	в том числе пускового комплекса или очереди
Наружные водопроводные сети					
Строительство наружных водопроводных сетей из полиэтиленовых труб РЕ100 SDR 17 д-355х21,1мм протяженностью 2250метра; д-225х13,4мм протяженностью 700метра; д-160х9,5мм протяженностью 3105метра; д-110х6,6мм протяженностью 8300метра; д-63х3,8мм протяженностью 280метра;	метр	14635		14635	
Пожарные гидранты	шт	80		80	
Ж/бетонные колодцев и камер	шт	369		369	

Наружные канализационные сети					
Строительство наружных канализационных сетей из труб полиэтиленовых PE100 SDR 17 д-225х13,4мм протяженностью -12600 метра; д-160х9,5мм протяженностью - 77 метров, Труба чугунная д-150мм протяженностью -79метров Труба чугунная д-200мм протяженностью -35метров.	метр	12791		13747,5	
Ж/бетонные колодцев и камер	шт	518		518	

4. Технологические и архитектурно-строительные решения по объекту характеризуется следующими данными: Водопроводная сеть построена из полиэтиленовых труб SDR17 д-355х21,1мм, д-225х13,4мм, д-160х9,5мм д-110х6,6мм, д-63х3,8мм, с монтажом колодцев из железобетонных колец, с установкой задвижек и гидрантов.
Прокладка сетей канализации из полиэтиленовых труб SDR17 д-225х13,4мм, д-160х9,5мм.

краткие технические характеристики по особенностям его размещения, по основным материалам и конструкциям, инженерному и технологическому оборудованию

5. На объекте установлено предусмотренное проектом оборудование в количестве согласно актам о его приемке после индивидуального испытания и комплексного опробования;

6. Наружные инженерные коммуникации (телефонно-кабельная канализация) обеспечивают нормальную эксплуатацию объекта (здания, сооружения, помещения) и приняты городскими эксплуатационными организациями;

7. Сметная стоимость по утвержденному проекту (проектно-сметной документации): всего 1 408 708,24 тыс. тенге, в том числе строительно-монтажных работ 1 408 708,24 тыс. тенге, оборудования, инструмента и инвентаря 0 тысяч тенге;

8.Сметная стоимость основных фондов, принимаемых в эксплуатацию 1 225 576 ,174 тыс. тенге,

стоимость строительно-монтажных работ 1 225 576 ,174 тыс. тенге;

стоимость оборудования, инструмента и инвентаря 0 тысяч тенге;

9. Объект построен в соответствии с утвержденным проектом (проектно-сметной документацией) и требованиями государственных нормативных документов в области архитектуры, градостроительства и строительства.

РЕШИЛ: объект «Развитие сетей водоснабжения и водоотведения мкр. Акбулак Алатауского района г.Алматы»

наименование объекта (комплекса)

принять в эксплуатацию.

Заказчик: Масабаев А. Д.

фамилия, имя, отчество (при наличии), подпись руководителя, М.П.

Технический надзор: Калиев А. К.

фамилия, имя, отчество (при наличии) подпись эксперта, М.П.

Авторский надзор: Бутаков В.В.

фамилия, имя, отчество (при наличии) подпись эксперта, М.П.

Подрядчик (генеральный подрядчик): Билялов Н.Е.

фамилия, имя, отчество (при наличии), подпись руководителя, М.П.

Приложение 13
к акту приемки объекта в эксплуатацию
форма

Технические характеристики объекта (сети, водоводы, коллекторы и тому подобное)

№ п/п	Наименование	Единицы измерения	Количество, протяженность	Примечание
1	2	3	4	5
Водопровод				
	Водоводы (общая протяженность)	м		
	1) из стальных труб	м		
	2) из чугунных труб	м		
	3) из асбестоцементных труб	м		
	4) из железобетонных труб	м		
	5)	м		
2	Распределительная –сеть (общая протяженность)	м		
	1) из стальных труб	м		
	2) из чугунных труб	м		
	3) из асбестоцементных труб	м		
	4) из полиэтиленовых труб	м	14635	
	5)	м		
3	Прочие устройства			
	Смотровой колодец	шт.	367	
	Задвижка d-300мм	шт.	11	
	d- 200мм	шт.	1	
	d-150мм	шт.	5	
	d-100мм	шт.	28	
	Затвор d-300мм	шт.	5	
	d- 200мм	шт.	3	
	d-150мм	шт.	8	
	d-100мм	шт.	26	
	d-50мм	шт.	8	
	Водомерный узел d-15мм	шт.	732	
	d-			
	d-			
	Гидрант	шт.	80	
	Водопроводный ввод	шт.		
	Водоразборная колонка	шт.		
	Питьевой фонтанчик	шт.		
Канализация				
1	Коллекторы (общая протяженность)	м		
	1) из керамических труб	м		
	2) из чугунных труб	м		
	3) из бетонных труб	м		

	4) из асбестоцементных труб	м		
	5) из железобетонных труб	м		
	6)	м		
	7)	м		
2	Канализационная сеть (общая протяженность)	м		
	1) из керамических труб	м		
	2) из чугунных труб	м	114	
	3) из бетонных труб	м		
	4) из асбестоцементных труб	м		
	5) из железобетонных труб	м		
	6) полиэтиленовых труб	м	13747,5	
3	Прочие устройства			
	Смотровой колодец	шт.	518	
	Выпуск	шт.		
	Задвижка	шт.		
Горизонтальный разрез колодца		Вертикальный разрез колодца		
Масштаб 1:5		Масштаб 1:50		

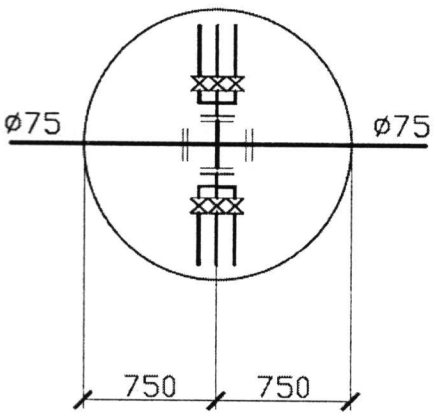

Рисунок 1

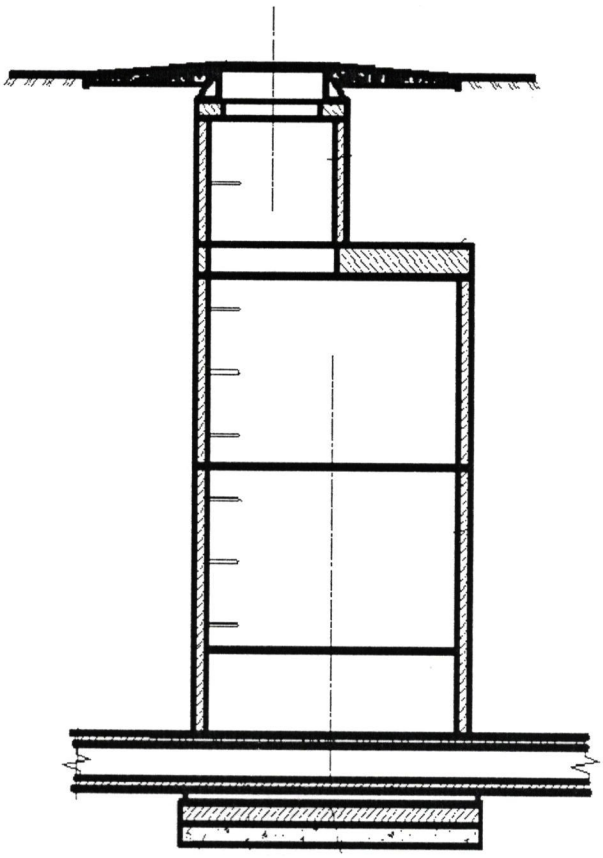

Рисунок 3

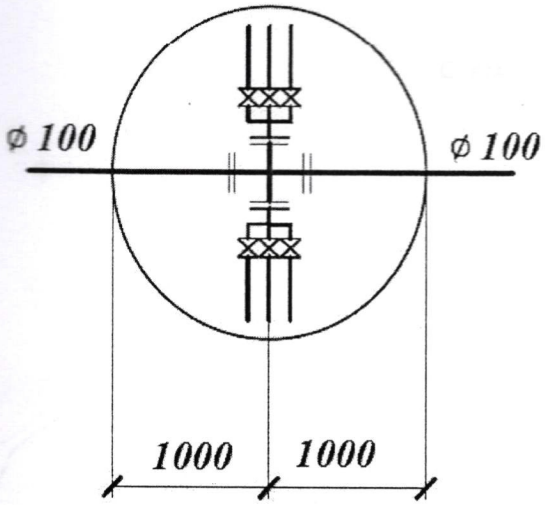

Рисунок 2

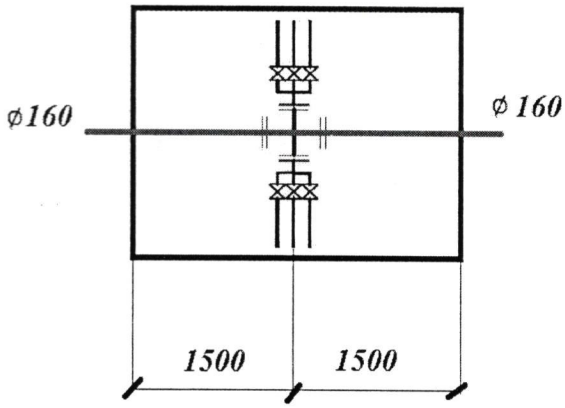

Рисунок 4

Спецификация

№ п/п	Наименование	Марка	Материал	Диаметр (мм) (размеры)	Количество	Примечание
1	Плита днища	ПН 15	Железобетон	1500	1	
2	Кольцо стеновое	КС 15.6	Железобетон	1500	2	
3	Кольцо стеновое	КС 15.9	Железобетон	1500	1	
4	Плита перекрытия	1ПП15-1	Железобетон	1500	1	
5	Днище	П8	Железобетон	4500х2500	1	
6	плиты	П24	Железобетон	4500х2500	2	
7	плиты	П25	Железобетон	4500х2500	1	
8	плиты	П30	Железобетон	4500х2500	2	
9	Кольцо опорное	КО6	Железобетон	600	2	
10	Плита днища	ПН 20	Железобетон	2000	1	
11	Кольцо стеновое	КС 20.6	Железобетон	2000	2	
12	Кольцо стеновое	КС 20.9	Железобетон	2000	1	
13	Плита перекрытия	1ПП20-1	Железобетон	2000	1	
14	Кольцо стеновое	КС7,3	Железобетон	700	1	
15	Люк полимерно-песчаный Тип-Л СТ РК 2384-2013	СТ РК 2384-2013	Полимер-песок	600	1	

Схема границы микрорайона Акбулак

Заказчик

Масабаев А. Д.

фамилия, имя, отчество (при наличии), подпись руководителя М.П.

Авторский надзор

Иванов М.О.

фамилия, имя, отчество (при наличии), подпись эксперта М.П

Приложение 2
к приказу Министра индустрии
и инфраструктурного развития
Республики Казахстан
от 9 августа 2019 года № 632
Приложение 3
к приказу Министра
по инвестициям и развитию
Республики Казахстан
от 24 апреля 2017 года № 235 форма

Декларация о соответствии

«24» июня 2020 г.

Подрядчик (генеральный подрядчик): Товарищество с ограниченной ответственностью «АЛВИС». Юридический адрес: г. Алматы ул. Лазарева д.37 оф. 6
наименование организации, юридический адрес
в лице: Директора – Билялова Наримана Ермаковича
фамилия, имя, отчество (при наличии) руководителя организации
По объекту: «Развитие сетей водоснабжения и водоотведения мкр. Акбулак Алатауского района»
наименование, местонахождения объекта
Заказчиком, которого является: Руководитель КГУ «Управление энергоэффективности и инфраструктурного развития» города Алматы Масабаев А.Д.
наименование организации, фамилия, имя, отчество (при наличии) руководителя
Удостоверяет, что:

1. Строительно–монтажные работы на объекте выполнены в соответствии с утвержденным проектом (проектно–сметной документацией), государственными нормативами в сфере архитектурной, градостроительной и строительной деятельности;

2. Субподрядные организации: ТОО «Коммунтранс LTD» г. Алматы; ТОО «ГИДРОПРОМ» г. Экибастуз; ТОО «Архитектурно-Строительный Альянс» г. Экибастуз
наименование организации

3. Проект (проектно-сметная документация): «___» 2019 года ТОО "Техинтерсервис" г. Алматы, (государственная лицензия ГСЛ №14015636 от 17 октября 2014 года Второй категории) Директор Бутаков В.И.; инженер авторского надзора Иванов М.О. в соответствии с приказом №36-О от 12.10.2017г.
наименование проектной организации, номер проекта
утвержденного(й); Постановление Акимата города Алматы «О проектировании, строительстве и реконструкции объекта города Алматы» от «29» апреля 2013 г. №2/388;
наименование организации утвердившей (переутвердившей) проект и дата утверждения

4. Объект (комплекс) имеет следующие основные технико-экономические показатели (мощность, производительность, производственная площадь, протяженность, вместимость, объем, пропускная способность, провозная способность, число рабочих мест и тому подобное, заполняется по всем объектам (кроме жилых домов) в единицах измерения соответственно целевой продукции или основным видам услуг):

Мощность, производительность и так далее	Единица измерения	По проекту		Фактически	
		общая (с учетом ранее принятых)	в том числе пускового комплекса или очереди	общая (с учетом ранее принятых)	в том числе пускового комплекса или очереди
Наружные водопроводные сети					

Строительство наружных водопроводных сетей из полиэтиленовых труб PE100 SDR 17 д-355х21,1мм протяженностью 2250метра; д-225х13,4мм протяженностью 700метра; д-160х9,5мм протяженностью 3105метра; д-110х6,6мм протяженностью 8300метра; д-63х3,8мм протяженностью 280метра;	метр	14635		14635	
Наружные канализационные сети					
Строительство наружных канализационных сетей из труб полиэтиленовых PE100 SDR 17 д-225х13,4мм протяженностью -12600 метра; д-160х9,5мм протяженностью - 77 метров, Труба чугунная д-150мм протяженностью -79метров6, Труба чугунная д-200мм протяженностью -35метров.	метр	12791		13922	
Пожарные гидранты	шт	80		80	
Ж/бетонные колодцев и камер	шт	855		855	

5. Технологические и архитектурно-строительные решения по объекту характеризуется следующими данными: Водопроводная сеть построена из полиэтиленовых труб SDR17 д-355х21,1мм, д-225х13,4мм, д-160х9,5мм д-110х6,6мм, д-63х3,8мм, с монтажом колодцев из железобетонных колец, с установкой задвижек и гидрантов.
Прокладка сетей канализации из полиэтиленовых труб SDR17 д-225х13,4мм, д-160х9,5мм

краткие технические характеристики по особенностям его размещения, по основным материалам и конструкциям, инженерному и технологическому оборудованию

6. На объекте установлено предусмотренное проектом оборудование в количестве согласно актам о его приемке после индивидуального испытания и комплексного опробования;

7.Мероприятия по охране труда, обеспечению взрывобезопасности, пожаробезопасности, охране окружающей природной среды и антисейсмические мероприятия, предусмотренные проектом выполнены.

8. Строительно-монтажные работы осуществлены в сроки:

начало работ: апрель 2018 г.
месяц, год

окончание работ: июнь 2020 г.
месяц, год

при продолжительности строительства, месяц: 9 месяцев;
по норме или по проекту организации строительства, месяц: 9 месяцев;
фактически, месяц: 25 месяцев;

9. Примененные строительные материалы, конструкции, оборудование и изделия соответствуют требованиям проекта и государственных нормативов;

10. Наружные инженерные коммуникации (связь) обеспечивают нормальную эксплуатацию объекта, что подтверждается поставщиками услуг по инженерному и коммунальному обеспечению.

Поставщики услуг по инженерному и коммунальному обеспечению:

ГКП на ПХВ «Холдинг Алматы Су» Управление энергоэффективности и инфраструктурного развития города Алматы, главный инженер Коянбаев Азамат Шыдасбекович

наименование организации, фамилия, имя, отчество (при наличии), подпись руководителя, дата, М.П. (при наличии)

Коянбаев Азамат Шыдасбекович

наименование организации, фамилия, имя, отчество (при наличии), подпись руководителя, дата, М.П. (при наличии)

Подрядчик (генеральный подрядчик): считает **объект «Развитие сетей водоснабжения и водоотведения мкр. Акбулак Алатауского района г.Алматы»**

наименование объекта (комплекса)

Готовым к приемке в эксплуатацию, гарантирует качество выполненных строительно-монтажных и специальных работ, и принимает на себя обязательство устранять дефекты, возникшие по его вине при строительстве объекта согласно гарантийного срока в соответствии с законодательством Республики Казахстан.

Подрядчик (генеральный подрядчик)

ТОО «АЛВИС» директор Билялов Н.Е.

фамилия, имя, отчество (при наличии) руководителя

подпись руководителя, дата М.П.

Ан листов

Ералов Н.Е.

ТОО „Алвис"

Приложение 1
к приказу Министра
по инвестициям и развитию
Республики Казахстан
от 24 апреля 2017 года № 235
форма

Заключение о качестве строительно-монтажных работ

«23» июня 2020 г.

Технический надзор ТОО "КазСнабСтрой и СК"
Руководитель Калиев А.К.. БИН: 091140017373 Республика Казахстан г. Алматы, ул. Сатпаева, 30В
наименование организации, фамилия, имя, отчество (при наличии) руководителя, юридический адрес

1) в лице Косатый Виктор Витальевич– инженер эксперт по надзору за строительством, аттестат эксперта № KZ85VJE00026409 от 22.05.2017г.
фамилия, имя, отчество (при наличии) экспертов, № аттестатов, дата получения
действующего на основании договора №040740002533/170385/00 от 11.10.2017г
№ договора и дата

по объекту: "Развитие сетей водоснабжения и водоотведения мкр. Акбулак Алатауского района";
наименование и местонахождение объекта

заказчиком которого является КГУ "Управление энергоэффективности и инфраструктурного развития"города Алматы» в лице руководителя Масабаева А.Д.
наименование организации, фамилия, имя, отчество (при наличии) руководителя

подтверждает, что:

1. Строительство объекта осуществлялось

1) подрядчиком (генеральным подрядчиком) ТОО «АЛВИС»
ТОО ««АЛВИС», Лицензия I категории, № 17013105, от 20.07.2017 года
наименование организации, № лицензии и дата получения
в лице директора Билялова Наримана Ермаковича
фамилия, имя, отчество (при наличии) руководителя

2) субподрядными организациями: ТОО «Коммунтранс LTD» г. Алматы; ТОО «ГИДРОПРОМ» г. Экибастуз; ТОО «Архитектурно-Строительный Альянс» г. Экибастуз;
наименование организации, № лицензии и дата получения
в лице ТОО «Коммунтранс LTD» Актаева Айбека Еркингазыевича; ТОО «ГИДРОПРОМ» Культуманова Исламбека Махмеровича; ТОО «Архитектурно-Строительный Альянс» Кабиева Бауржана Канатбековича;
фамилия, имя, отчество (при наличии) руководителя

2. Строительно-монтажные работы осуществлены в сроки:

начало работ;
начало работ: апрель 2018 г.
месяц, год
окончание работ: июнь 2020 г.
месяц, год
при продолжительности строительства, месяц: 9 месяцев;
по норме или по проекту организации строительства, месяц: 9 месяцев;
фактически, месяц: 25 месяцев;
месяц, год

3. Сметная стоимость по утвержденному проекту (проектно-сметной документации):
всего 1 408 708,24 тыс. тенге, в том числе строительно-монтажных работ 1 408 708,24 тыс. тенге, оборудования, инструмента и инвентаря **0** тысяч тенге;

4. Сметная стоимость основных фондов, принимаемых в эксплуатацию 1 408 708,24 тыс. тенге, в том числе:

стоимость строительно-монтажных работ 1 408 708,24 тысяч тенге;

стоимость оборудования, инструмента и инвентаря 0 тысяч тенге;

5. Проект (проектно-сметная документация) ТОО "Техинтерсервис" г. Алматы
наименование проектной организации, номер проекта

утвержден (а) Постановление Акимата города Алматы «О проектировании, строительстве и реконструкции объекта города Алматы» от «29» апреля 2013 г. №2/388;
наименование организации утвердившей (переутвердившей) проект и дата утверждения

и требованиями государственных нормативных документов в области архитектуры,

6. Примененные строительные материалы, конструкции, оборудование и изделия соответствуют проекту и требованиям государственных нормативов;

7. Исполнительная техническая документация имеется в полном объеме;

8. Замечания, выданные техническим надзором в процессе строительства, устранены;

9. Завершенный строительством объект обеспечивает прочность, устойчивость и надежность
на протяжении всего срока службы (эксплуатации, использования, применения) и соответствует требованиям государственных нормативов направленных на обеспечение интересов и безопасности собственников (пользователей) и общества в целом.

Технический надзор:
ТОО «КазСнабСтрой и СК» директор Калиев А.К.
наименование организации, фамилия, имя, отчество (при наличии) руководителя, подпись, дата

М.П.

эксперт(ы) по технического надзора
Косатый В.В. аттестат KZ85VJE00026409 от 22.05.2017г.
фамилия, имя, отчество (при наличии) эксперта (экспертов) № аттестатов, подпись, дата

Приложение 2
к приказу Министра
по инвестициям и развитию
Республики Казахстан
от 24 апреля 2017 года № 235
Нысан/Форма

Заключение о соответствии выполненных работ проекту

«__»_____2020 г.

Авторский надзор ТОО "ТЕХИНТЕРСЕРВИС" БИН: 010140004601 г. Алматы, ул. Мауленова, 85_ (II категория), Директор Бутаков В.И.;
наименование организации, фамилия, имя, отчество (при наличии) руководителя

в лице инженер авторского надзора ТОО "ТЕХИНТЕРСЕРВИС" Иванова Максима Олеговича
фамилия, имя, отчество (при наличии) экспертов, № аттестатов и дата получения

действующего на основании договора №040740002533/170393/00 от 11.10.2017г.
№ договора и дата

по объекту: "Развитие сетей водоснабжения и водоотведения мкр. Акбулак Алатауского района";
наименование и местонахождение объекта

заказчиком которого является КГУ ″Управление энергоэффективности и инфраструктурного развития"города Алматы Руководитель Управления – Масабаев Асет Дуйсебекович,
наименование организации, фамилия, имя, отчество (при наличии) руководителя

подтверждает, что:

1. Строительство объекта осуществлялось

1) подрядчиком (генеральным подрядчиком) ТОО ««АЛВИС», Лицензия I категории, № 17013105, от 20.07.2017 года;
наименование организации, № лицензии и дата получения

в лице Директора Билялова Наримана Ермаковича
фамилия, имя, отчество (при наличии) руководителя

2) субподрядными организациями: ТОО «Коммунтранс LTD» г. Алматы; ТОО «ГИДРОПРОМ» г. Экибастуз; ТОО «Архитектурно-Строительный Альянс»;
наименование организации, № лицензии и дата получения

в лице ТОО «Коммунтранс LTD» Актаева Айбека Еркингазыевича; ТОО «ГИДРОПРОМ» Культуманова Исламбека Махмеровича; ТОО «Архитектурно-Строительный Альянс» Кабиева Бауржана Канатбековича;
фамилия, имя, отчество (при наличии) руководителя

2. Строительно-монтажные работы осуществлены в сроки:
начало работ: апрель 2018 г.
месяц, год
окончание работ: июнь 2020г.
месяц, год
при продолжительности строительства, месяц: 9 месяцев;
по норме или по проекту организации строительства, месяц: 9 месяцев;
фактически, месяц: 25 месяцев;

3. Примененные строительные материалы, конструкции, оборудование и изделия соответствуют требованиям проекта;

4. Замечания, выданные авторским надзором в процессе строительства, устранены;

5. Внесенные изменения в проект (проектно-сметную документацию) в процессе строительства выполнены в соответствии с требованиями нормативов в области архитектуры, градостроительства и строительства;

6. Объект построен в соответствии с проектом (проектно-сметной документацией) ТОО "ТЕХИНТЕРСЕРВИС" г. Алматы, (государственная лицензия ГСЛ №14015636 от 17 октября 2014 года Второй категории), Проект 01-03-2013-НВК, ГЭ №02-0040/15 от 03 февраля 2015 года

наименование проектной организации, номер проекта

утвержденным (ой) Постановление Акимата города Алматы «О проектировании, строительстве и реконструкции объекта города Алматы» от «29» апреля 2013 г. №2/388;

наименование организации утвердившей (переутвердившей) проект и дата утверждения

Авторский надзор:

организация ТОО "ТЕХИНТЕРСЕРВИС" Директор Бутаков В.И.

наименование организации, фамилия, имя, отчество (при наличии) руководителя, подпись, дата, М.П (при наличии)

инженер авторского надзора Иванов М.О.

фамилия, имя, отчество (при наличии) эксперта (экспертов), № аттестата, подпись, дата, М.П (при наличии)

Приложение 1
к приказу Министра
по инвестициям и развитию
Республики Казахстан
от 24 апреля 2017 года № 235
форма

Заключение о качестве строительно-монтажных работ

«23» июня 2020 г.

Технический надзор ТОО "КазСнабСтрой и СК"
Руководитель Калиев А.К.. БИН: 091140017373 Республика Казахстан г. Алматы, ул. Сатпаева, 30В
наименование организации, фамилия, имя, отчество (при наличии) руководителя, юридический адрес

1) в лице Косатый Виктор Витальевич– инженер эксперт по надзору за строительством, аттестат эксперта № KZ85VJE00026409 от 22.05.2017г.
фамилия, имя, отчество (при наличии) экспертов, № аттестатов, дата получения
действующего на основании договора №040740002533/170385/00 от 11.10.2017г
№ договора и дата

по объекту: "Развитие сетей водоснабжения и водоотведения мкр. Акбулак Алатауского района";
наименование и местонахождение объекта

заказчиком которого является КГУ "Управление энергоэффективности и инфраструктурного развития"города Алматы» в лице руководителя Масабаева А.Д.
наименование организации, фамилия, имя, отчество (при наличии) руководителя

подтверждает, что:

1. Строительство объекта осуществлялось

1) подрядчиком (генеральным подрядчиком) ТОО «АЛВИС»
ТОО ««АЛВИС», Лицензия I категории, № 17013105, от 20.07.2017 года
наименование организации, № лицензии и дата получения
в лице директора Билялова Наримана Ермаковича
фамилия, имя, отчество (при наличии) руководителя

2) субподрядными организациями: ТОО «Коммунтранс LTD» г. Алматы; ТОО «ГИДРОПРОМ» г. Экибастуз; ТОО «Архитектурно-Строительный Альянс» г. Экибастуз;
наименование организации, № лицензии и дата получения
в лице ТОО «Коммунтранс LTD» Актаева Айбека Еркингазыевича; ТОО «ГИДРОПРОМ» Культуманова Исламбека Махмеровича; ТОО «Архитектурно-Строительный Альянс» Кабиева Бауржана Канатбековича;
фамилия, имя, отчество (при наличии) руководителя

2. Строительно-монтажные работы осуществлены в сроки:

начало работ;
начало работ: апрель 2018 г.
месяц, год
окончание работ: июнь 2020 г.
месяц, год
при продолжительности строительства, месяц: 9 месяцев;
по норме или по проекту организации строительства, месяц: 9 месяцев;
фактически, месяц: 25 месяцев;
месяц, год

3. Сметная стоимость по утвержденному проекту (проектно-сметной документации):
всего 1 408 708,24 тыс. тенге, в том числе строительно-монтажных работ 1 408 708,24 тыс. тенге, оборудования, инструмента и инвентаря **0** тысяч тенге;

4. Сметная стоимость основных фондов, принимаемых в эксплуатацию 1 408 708,24 тыс. тенге, в том числе:

стоимость строительно-монтажных работ 1 408 708,24 тысяч тенге;

стоимость оборудования, инструмента и инвентаря 0 тысяч тенге;

5. Проект (проектно-сметная документация) ТОО "Техинтерсервис" г. Алматы
наименование проектной организации, номер проекта

утвержден (а) Постановление Акимата города Алматы «О проектировании, строительстве и реконструкции объекта города Алматы» от «29» апреля 2013 г. №2/388;
наименование организации утвердившей (переутвердившей) проект и дата утверждения

и требованиями государственных нормативных документов в области архитектуры,

6. Примененные строительные материалы, конструкции, оборудование и изделия соответствуют проекту и требованиям государственных нормативов;

7. Исполнительная техническая документация имеется в полном объеме;

8. Замечания, выданные техническим надзором в процессе строительства, устранены;

9. Завершенный строительством объект обеспечивает прочность, устойчивость и надежность
на протяжении всего срока службы (эксплуатации, использования, применения) и соответствует требованиям государственных нормативов направленных на обеспечение интересов и безопасности собственников (пользователей) и общества в целом.

Технический надзор:
ТОО «КазСнабСтрой и СК» директор Калиев А.К.
наименование организации, фамилия, имя, отчество (при наличии) руководителя, подпись, дата

М.П.

эксперт(ы) по технического надзора
Косатый В.В. аттестат KZ85VJE00026409 от 22.05.2017г.
фамилия, имя, отчество (при наличии) эксперта (экспертов) № аттестатов, подпись, дата

Приложение 2
к приказу Министра
по инвестициям и развитию
Республики Казахстан
от 24 апреля 2017 года № 235
Нысан/Форма

Заключение о соответствии выполненных работ проекту

«__»_____2020 г.

Авторский надзор ТОО "ТЕХИНТЕРСЕРВИС" БИН: 010140004601 г. Алматы, ул. Мауленова, 85_ (II категория), Директор Бутаков В.И.;
наименование организации, фамилия, имя, отчество (при наличии) руководителя

в лице инженер авторского надзора ТОО "ТЕХИНТЕРСЕРВИС" Иванова Максима Олеговича
фамилия, имя, отчество (при наличии) экспертов, № аттестатов и дата получения

действующего на основании договора №040740002533/170393/00 от 11.10.2017г.
№ договора и дата

по объекту: "Развитие сетей водоснабжения и водоотведения мкр. Акбулак Алатауского района";
наименование и местонахождение объекта

заказчиком которого является КГУ ″Управление энергоэффективности и инфраструктурного развития"города Алматы Руководитель Управления – Масабаев Асет Дуйсебекович,
наименование организации, фамилия, имя, отчество (при наличии) руководителя

подтверждает, что:

1. Строительство объекта осуществлялось

1) подрядчиком (генеральным подрядчиком) ТОО ««АЛВИС», Лицензия I категории, № 17013105, от 20.07.2017 года;
наименование организации, № лицензии и дата получения

в лице Директора Билялова Наримана Ермаковича
фамилия, имя, отчество (при наличии) руководителя

2) субподрядными организациями: ТОО «Коммунтранс LTD» г. Алматы; ТОО «ГИДРОПРОМ» г. Экибастуз; ТОО «Архитектурно-Строительный Альянс»;
наименование организации, № лицензии и дата получения

в лице ТОО «Коммунтранс LTD» Актаева Айбека Еркингазыевича; ТОО «ГИДРОПРОМ» Культуманова Исламбека Махмеровича; ТОО «Архитектурно-Строительный Альянс» Кабиева Бауржана Канатбековича;
фамилия, имя, отчество (при наличии) руководителя

2. Строительно-монтажные работы осуществлены в сроки:
начало работ: апрель 2018 г.
месяц, год
окончание работ: июнь 2020г.
месяц, год
при продолжительности строительства, месяц: 9 месяцев;
по норме или по проекту организации строительства, месяц: 9 месяцев;
фактически, месяц: 25 месяцев;

3. Примененные строительные материалы, конструкции, оборудование и изделия соответствуют требованиям проекта;

4. Замечания, выданные авторским надзором в процессе строительства, устранены;

5. Внесенные изменения в проект (проектно-сметную документацию) в процессе строительства выполнены в соответствии с требованиями нормативов в области архитектуры, градостроительства и строительства;

6. Объект построен в соответствии с проектом (проектно-сметной документацией) ТОО "ТЕХИНТЕРСЕРВИС" г. Алматы, (государственная лицензия ГСЛ №14015636 от 17 октября 2014 года Второй категории), Проект 01-03-2013-НВК, ГЭ №02-0040/15 от 03 февраля 2015 года

наименование проектной организации, номер проекта

утвержденным (ой) Постановление Акимата города Алматы «О проектировании, строительстве и реконструкции объекта города Алматы» от «29» апреля 2013 г. №2/388;

наименование организации утвердившей (переутвердившей) проект и дата утверждения

Авторский надзор:

организация ТОО "ТЕХИНТЕРСЕРВИС" Директор Бутаков В.И.

наименование организации, фамилия, имя, отчество (при наличии) руководителя, подпись, дата, М.П (при наличии)

инженер авторского надзора Иванов М.О.

фамилия, имя, отчество (при наличии) эксперта (экспертов), № аттестата, подпись, дата, М.П (при наличии)