Монтажная схема напорной канализации КНН-1, КНН-2

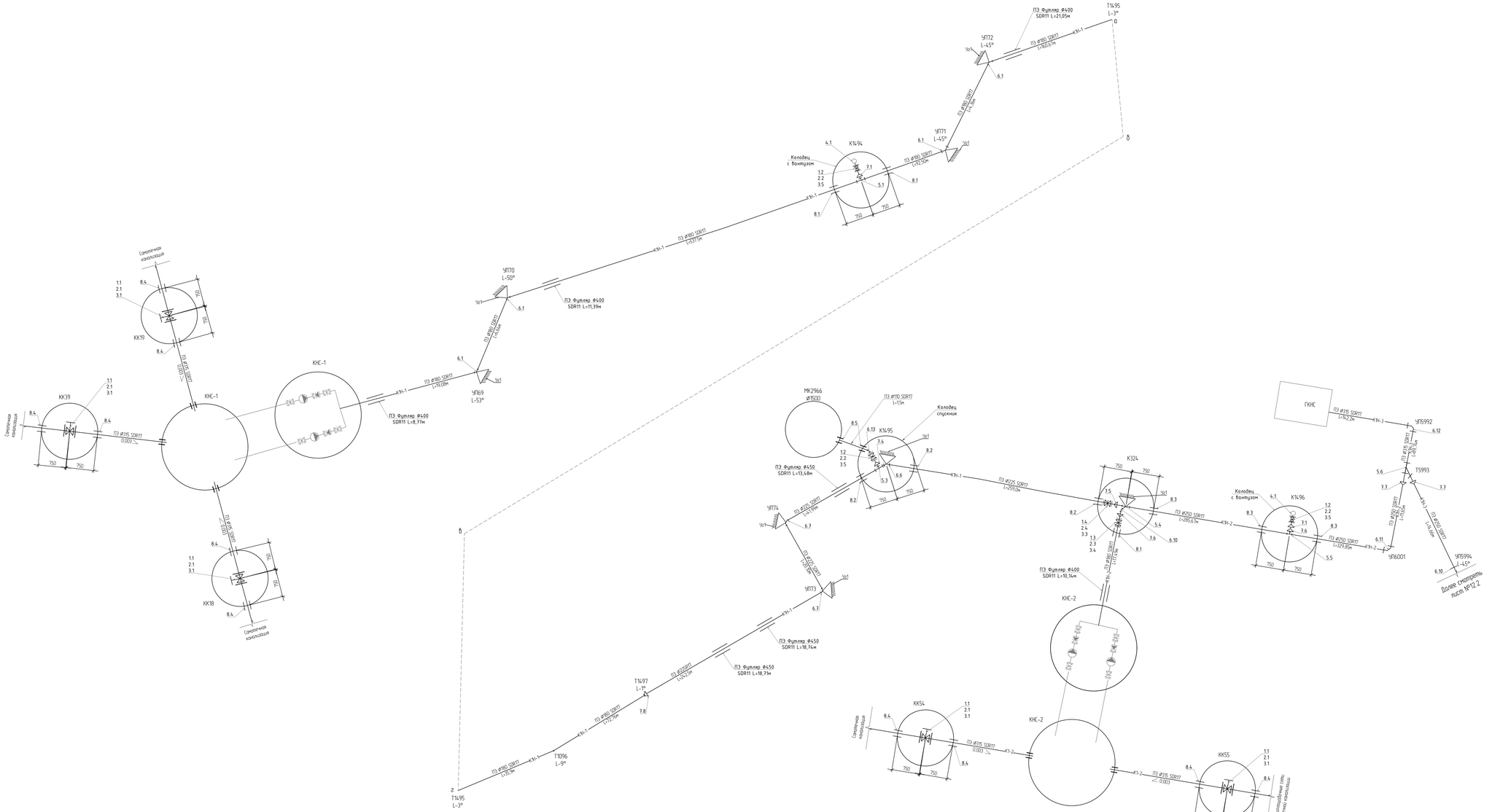

Экспликация труб, арматуры и фасонных частей

Поз	Обозначение	Наименование	
		Напорная линия КНС-12	
1.1	ГОСТ 5762-2002	Задвижка чугунная шиберная ножевая с удлиненным штоком Ру 1,6 Ду 300	
1.2	ГОСТ 5762-2002	Задвижка чугунная шиберная ножевая неофланцевая Ру 1,6 Ду100	
1.3	ГОСТ 5762-2002	Задвижка чугунная шиберная ножевая неофланцевая Ру 1,6 Ду150	
1.4	ГОСТ 5762-2002	Задвижка чугунная шиберная ножевая неофланцевая Ру 1,6 Ду200	
2.1	ГОСТ 33259-2015	Фланец стальной ответный Ру 1,6 Ду 300	
2.2	ГОСТ 33259-2015	Фланец стальной ответный Ру 1,6 Ду100	
2.3	ГОСТ 33259-2015	Фланец стальной ответный Ру 1,6 Ду150	
2.4	ГОСТ 33259-2015	Фланец стальной ответный Ру 1,6 Ду200	
3.1		Втулка под фланец коротком Ду175 PE100 SDR17	
3.2		Втулка под фланец коротком Ду250 PE100 SDR17	
3.3		Втулка под фланец коротком Ду225 PE100 SDR17	
3.4		Втулка под фланец коротком Ду180 PE100 SDR17	
3.5		Втулка под фланец коротком Ду110 PE100 SDR17	
4.1		Воротник фланцевый, укороченный, Ру 1,6, DN100	
5.1		Тройник полиэтиленовый сварной 90° ПЭ 100 SDR 17 PN 10 ø180	
5.2		Тройник полиэтиленовый сварной 90° ПЭ 100 SDR 17 PN 10 ø200	
5.3		Тройник полиэтиленовый сварной 90° ПЭ 100 SDR 17 PN 10 ø225	
5.4		Тройник полиэтиленовый сварной 45° ПЭ 100 SDR 17 Ру1,6 ø250	
5.5		Тройник полиэтиленовый сварной 90° ПЭ 100 SDR 17 Ру1,6 ø250	
5.6		Тройник полиэтиленовый сварной 45° ПЭ 100 SDR 17 PN 10 ø315	
6.1		Отвод полиэтиленовый сварной 45° ПЭ 100 SDR 17 Ру1,6 ø180	
6.2		Отвод полиэтиленовый сварной 90° ПЭ 100 SDR 17 Ру1,6 ø180	
6.3		Отвод полиэтиленовый сварной 15° ПЭ 100 SDR 17 Ру1,6 ø200	
6.4		Отвод полиэтиленовый сварной 30° ПЭ 100 SDR 17 Ру1,6 ø200	
6.5		Отвод полиэтиленовый сварной 45° ПЭ 100 SDR 17 Ру1,6 ø200	
6.6		Отвод полиэтиленовый сварной 45° ПЭ 100 SDR 17 Ру1,6 ø225	
6.7		Отвод полиэтиленовый сварной 90° ПЭ 100 SDR 17 Ру1,6 ø225	
6.8		Отвод полиэтиленовый сварной 15° ПЭ 100 SDR 17 Ру1,6 ø250	
6.9		Отвод полиэтиленовый сварной 30° ПЭ 100 SDR 17 Ру1,6 ø250	
6.10		Отвод полиэтиленовый сварной 45° ПЭ 100 SDR 17 Ру1,6 ø250	
6.11		Отвод полиэтиленовый сварной 90° ПЭ 100 SDR 17 Ру1,6 ø250	
6.12		Отвод полиэтиленовый сварной 90° ПЭ 100 SDR 17 Ру1,6 ø315	
6.13		Отвод полиэтиленовый сварной 45° ПЭ 100 SDR 17 Ру1,6 ø110	
7.1		Переход полиэтиленовый литой ПЭ 100 SDR 17, Ру1,6 10 ø180хø110	
7.2		Переход полиэтиленовый литой ПЭ 100 SDR 17, Ру1,6 10 ø200хø110	
7.3		Переход полиэтиленовый литой ПЭ 100 SDR 17, Ру1,6 10 ø200хø180	
7.4		Переход полиэтиленовый литой ПЭ 100 SDR 17, Ру1,6 10 ø225хø110	
7.5		Переход полиэтиленовый литой ПЭ 100 SDR 17, Ру1,6 10 ø250хø225	
7.6		Переход полиэтиленовый литой ПЭ 100 SDR 17, Ру1,6 10 ø250хø180	
7.7		Переход полиэтиленовый литой ПЭ 100 SDR 17, Ру1,6 10 ø250хø315	
7.8		Переход полиэтиленовый литой ПЭ 100 SDR 17, Ру1,6 10 ø225хø180	
8.1		Гильзы ПЭ 100 SDR17 ø280 L=100мм	
8.2		Гильзы ПЭ 100 SDR17 ø315 L=100мм	
8.3		Гильзы ПЭ 100 SDR17 ø355 L=100мм	
8.4		Гильзы ПЭ 100 SDR17 ø400 L=100мм	
8.5		Гильзы ПЭ 100 SDR17 ø200 L=100мм	

Условное обозначение

- Запорная арматура
- Тройник
- Вентиль
- Переходник
- Отвод
- Футляр
- Колодцы
- Бетонные упоры

						12-23-2-1-НК		
Изм	Кол	Лист	N док	Подпись	Дата	Строительство канализационных сетей в мкр. Жулдыз 1/2 г. Астаны		
ГИП		Мантыгулов				Наружные сети канализации	РП	12.1	2
ГИП		Табылдиев						
Проверил		Бисенов						
Н.контроль		Султанова				Монтажная схема напорной канализации КНН-1, КНН-2	ТОО "ШЫНДАУ"	

Формат А2х3

Взам.инв.N | Подп. и дата | Инв.N подл.

Монтажная схема напорной канализации К1Н-3, К1Н-4

Экспликация труб, арматуры и фасонных частей

Поз	Обозначение	Наименование	
		Напорная линия КНС-12	
1.1	ГОСТ 5762-2002	Задвижка чугунная шиберная ножевая с удлиненным штоком Ру 1.6 Ду 300	
1.2	ГОСТ 5762-2002	Задвижка чугунная шиберная ножевая межфланцевая Ру 1.6 Ду100	
1.3	ГОСТ 5762-2002	Задвижка чугунная шиберная ножевая межфланцевая Ру 1.6 Ду150	
1.4	ГОСТ 5762-2002	Задвижка чугунная шиберная ножевая межфланцевая Ру 1.6 Ду200	
2.1	ГОСТ 33259-2015	Фланец стальной ответный Ру 1.6 Ду 300	
2.2	ГОСТ 33259-2015	Фланец стальной ответный Ру 1.6 Ду100	
2.3	ГОСТ 33259-2015	Фланец стальной ответный Ру 1.6 Ду150	
2.4	ГОСТ 33259-2015	Фланец стальной ответный Ру 1.6 Ду200	
3.1		Втулка под фланец короткая Ду315 PE100 SDR17	
3.2		Втулка под фланец короткая Ду250 PE100 SDR17	
3.3		Втулка под фланец короткая Ду225 PE100 SDR17	
3.4		Втулка под фланец короткая Ду180 PE100 SDR17	
3.5		Втулка под фланец короткая Ду110 PE100 SDR17	
4.1		Вентиль фланцевый, цилиндрический, Ру 1.6, DN100	
5.1		Тройник полиэтиленовый сварной 90° ПЭ 100 SDR 17 PN 10 ø180	
5.2		Тройник полиэтиленовый сварной 90° ПЭ 100 SDR 17 PN 10 ø200	
5.3		Тройник полиэтиленовый сварной 90° ПЭ 100 SDR 17 PN 10 ø225	
5.4		Тройник полиэтиленовый сварной 45° ПЭ 100 SDR 17 Ру1.6 ø250	
5.5		Тройник полиэтиленовый сварной 90° ПЭ 100 SDR 17 Ру1.6 ø250	
5.6		Тройник полиэтиленовый сварной 45° ПЭ 100 SDR 17 PN 10 ø315	
6.1		Отвод полиэтиленовый сварной 45° ПЭ 100 SDR 17 Ру1.6 ø180	
6.2		Отвод полиэтиленовый сварной 90° ПЭ 100 SDR 17 Ру1.6 ø180	
6.3		Отвод полиэтиленовый сварной 15° ПЭ 100 SDR 17 Ру1.6 ø200	
6.4		Отвод полиэтиленовый сварной 30° ПЭ 100 SDR 17 Ру1.6 ø200	
6.5		Отвод полиэтиленовый сварной 45° ПЭ 100 SDR 17 Ру1.6 ø200	
6.6		Отвод полиэтиленовый сварной 45° ПЭ 100 SDR 17 Ру1.6 ø225	
6.7		Отвод полиэтиленовый сварной 90° ПЭ 100 SDR 17 Ру1.6 ø225	
6.8		Отвод полиэтиленовый сварной 15° ПЭ 100 SDR 17 Ру1.6 ø250	
6.9		Отвод полиэтиленовый сварной 30° ПЭ 100 SDR 17 Ру1.6 ø250	
6.10		Отвод полиэтиленовый сварной 45° ПЭ 100 SDR 17 Ру1.6 ø250	
6.11		Отвод полиэтиленовый сварной 90° ПЭ 100 SDR 17 Ру1.6 ø250	
6.12		Отвод полиэтиленовый сварной 90° ПЭ 100 SDR 17 Ру1.6 ø315	
6.13		Отвод полиэтиленовый сварной 45° ПЭ 100 SDR 17 Ру1.6 ø110	
7.1		Переход полиэтиленовый литой ПЭ 100 SDR 17, Ру1.6, 10 ø180хø110	
7.2		Переход полиэтиленовый литой ПЭ 100 SDR 17, Ру1.6, 10 ø200хø110	
7.3		Переход полиэтиленовый литой ПЭ 100 SDR 17, Ру1.6, 10 ø200хø180	
7.4		Переход полиэтиленовый литой ПЭ 100 SDR 17, Ру1.6, 10 ø225хø110	
7.5		Переход полиэтиленовый литой ПЭ 100 SDR 17, Ру1.6, 10 ø250хø225	
7.6		Переход полиэтиленовый литой ПЭ 100 SDR 17, Ру1.6, 10 ø250хø180	
7.7		Переход полиэтиленовый литой ПЭ 100 SDR 17, Ру1.6, 10 ø250хø315	
7.8		Переход полиэтиленовый литой ПЭ 100 SDR 17, Ру1.6, 10 ø225хø180	
8.1		Гильзы ПЭ 100 SDR17 ø280 L=100мм	
8.2		Гильзы ПЭ 100 SDR17 ø315 L=100мм	
8.3		Гильзы ПЭ 100 SDR17 ø355 L=100мм	
8.4		Гильзы ПЭ 100 SDR17 ø400 L=100мм	
8.5		Гильзы ПЭ 100 SDR17 ø200 L=100мм	

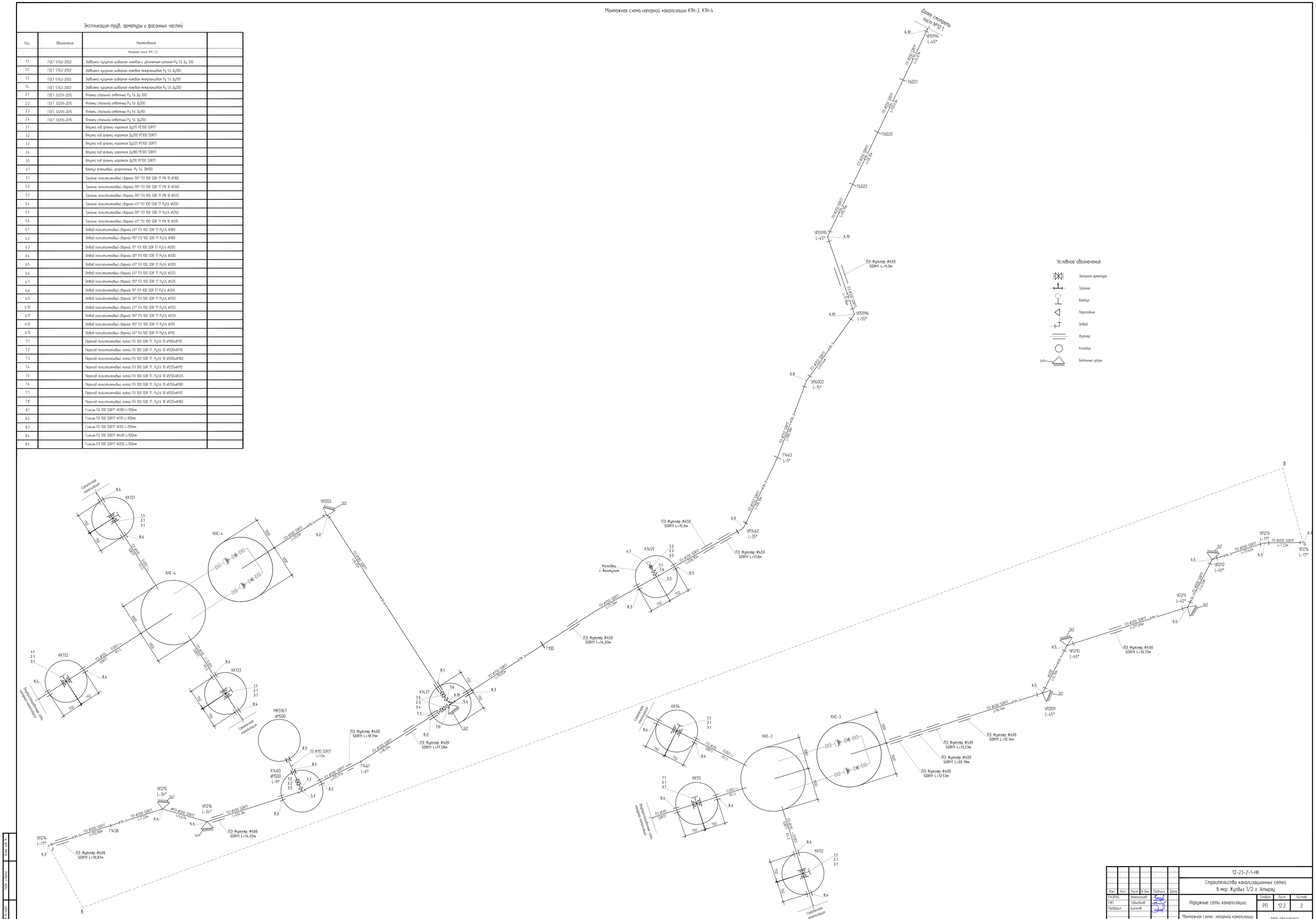

Изм.	Кол.	Лист	N док.	Подпись	Дата	12-23-2-1-НК
						Строительство канализационных сетей в мкр. Жулдыз 1/2 г. Атырау
РАЗРАБ.		Чингалиев				Наружные сети канализации — Стадия: РП; Лист: 12.2; Листов: 2
ГИП		Габдиев				
Проверил		Бисенов				Монтажная схема напорной канализации К1Н-3, К1Н-4 — ТОО "ШЫНДАУ"
Н.контроль		Сутанова				

Формат А0

Взам. инв. N | Подп. и дата | Инв. N подл.

Монтажная схема напорной канализации (КНС-1)

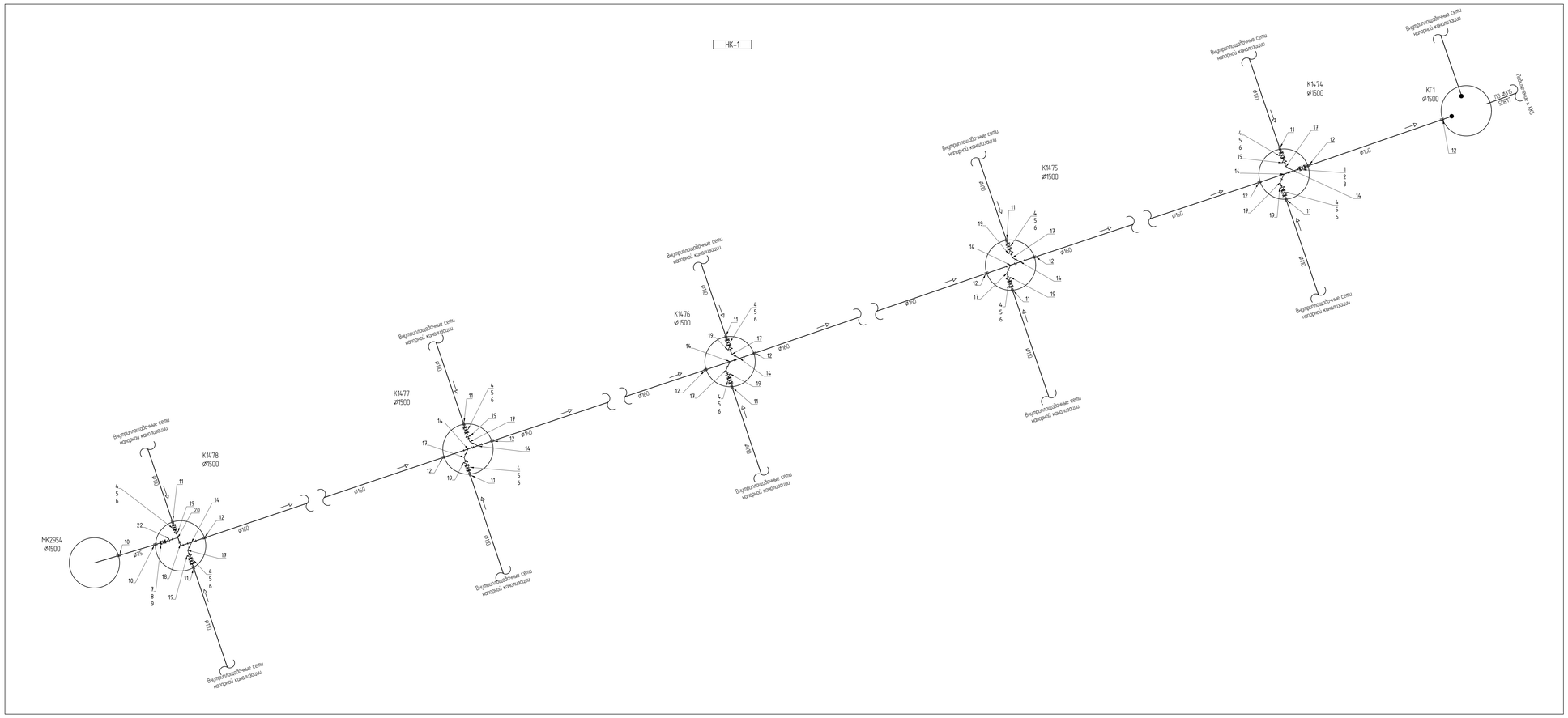

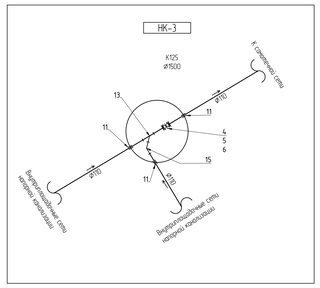

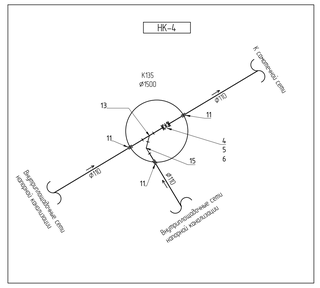

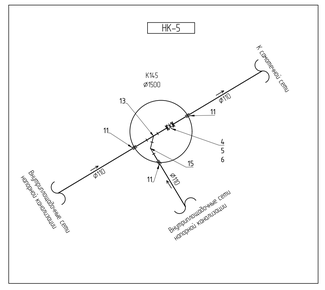

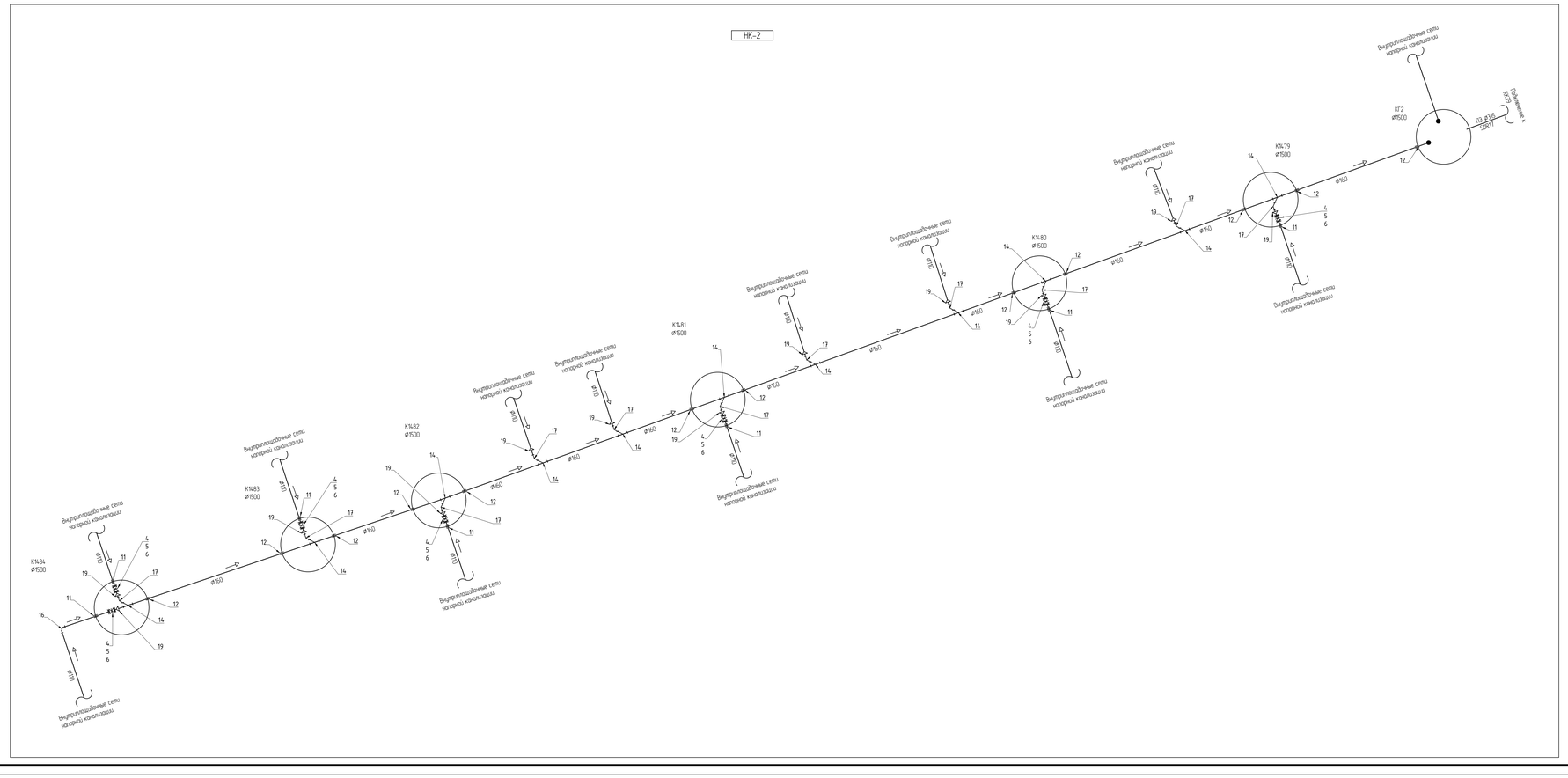

Экспликация труб, арматуры и фасонных частей

Поз.	Обозначение	Наименование	Кол.	Масса ед., кг	Приме-чание
		КНС-1,КНС-2			
1	ГОСТ 5762-2002	Задвижка чугунная шиберная ножевая некоррозийная PN 10 Ду 150			
2	ГОСТ 33259-2015	Фланец стальной ответный Ру 10 Ду 150			
3		Втулка под фланец SDR 17, PN 10 ø160			
4	ГОСТ 5762-2002	Задвижка чугунная шиберная ножевая некоррозийная PN 10 Ду 100			
5	ГОСТ 33259-2015	Фланец стальной ответный Ру 10 Ду 100			
6		Втулка под фланец SDR 17, PN 10 ø110			
7	ГОСТ 5762-2002	Задвижка чугунная шиберная ножевая некоррозийная PN 10 Ду 65			
8	ГОСТ 33259-2015	Фланец стальной ответный Ру 10 Ду 65			
9		Втулка под фланец SDR 17, PN 10 ø75			
10	ГОСТ 18599-2001	Гильзы ПЭ 100 SDR17 ø160 L=100мм			
11	ГОСТ 18599-2001	Гильзы ПЭ 100 SDR17 ø200 L=100мм			
12	ГОСТ 18599-2001	Гильзы ПЭ 100 SDR17 ø250 L=100мм			
13		Сегментный тройник равнопроходной с патрубками на 45° ПЭ 100 SDR 17, ø110			
14		Сегментный тройник равнопроходной с патрубками на 45° ПЭ 100 SDR 17, ø160			
15		Сегментный отвод 45° ПЭ 100 SDR 17, ø110			
16		Сегментный отвод 90° ПЭ 100 SDR 17, ø110			
17		Сегментный отвод 45° ПЭ 100 SDR 17, ø160			
18		Сегментный отвод 90° ПЭ 100 SDR 17, ø160			
19		Переход полиэтиленовый литой ПЭ 100 SDR 17, PN 10 ø160хø110			
20		Тройник полиэтиленовый 90° ПЭ 100 SDR 17 PN 10 ø160			
21		Тройник полиэтиленовый 90° ПЭ 100 SDR 17 PN 10 ø110			
22		Переход полиэтиленовый литой ПЭ 100 SDR 17, PN 10 ø160хø75			
23		Переход полиэтиленовый литой ПЭ 100 SDR 17, PN 10 ø110хø75			
24		Отвод полиэтиленовый 45° ПЭ 100 SDR 17 PN 10 ø75			

Условное обозначение

- Запорная арматура
- Тройник
- Переходник
- Отвод
- Футляр
- Колодцы
- 1м3 — Бетонные упоры

Изм.	Кол.	Лист	N док.	Подпись	Дата	12-23-2.-1-НК
						Строительство канализационных сетей в мкр. Жулдыз 1/2 г. Атырау
РАЗРАБ.		Отемгалиев				Наружные сети канализации — Стадия: РП; Лист: 13.1; Листов: 3
ГИП		Тажмуканов				
Проверил		Бисенов				Монтажная схема напорной канализации (КНС-1) — ТОО "ШЫНДАУ"
Н.контроль		Султанова				

Формат А0

Взам. инв. N | Подп. и дата | Инв. N подл.

Монтажная схема напорной канализации (КНС-1)

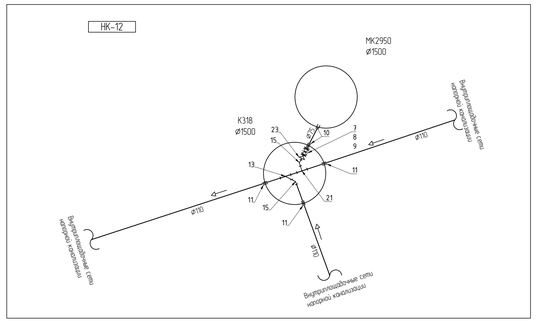

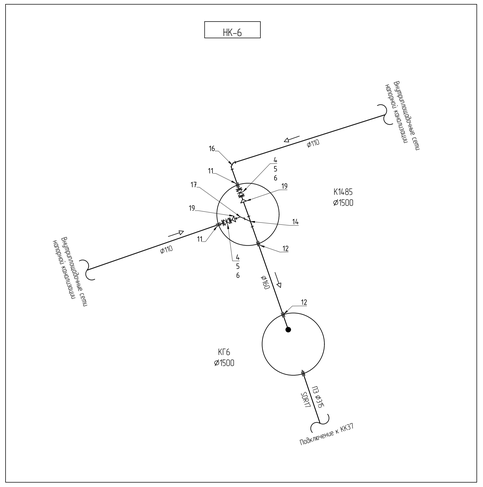

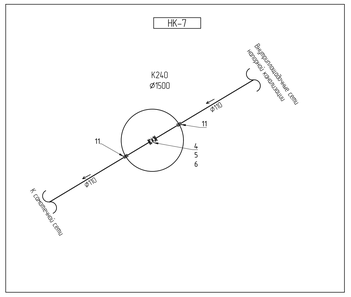

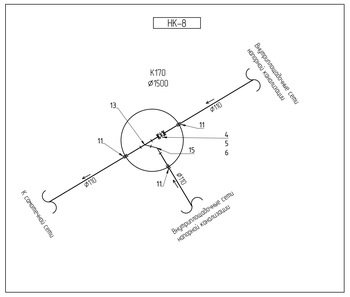

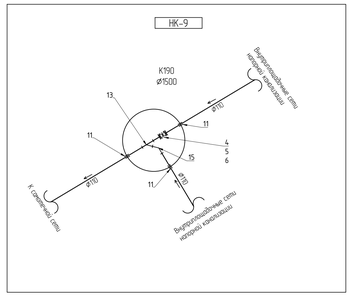

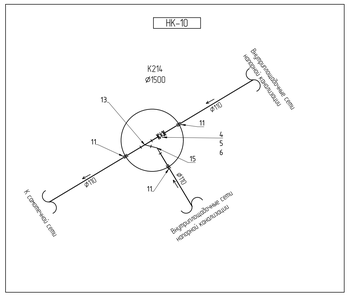

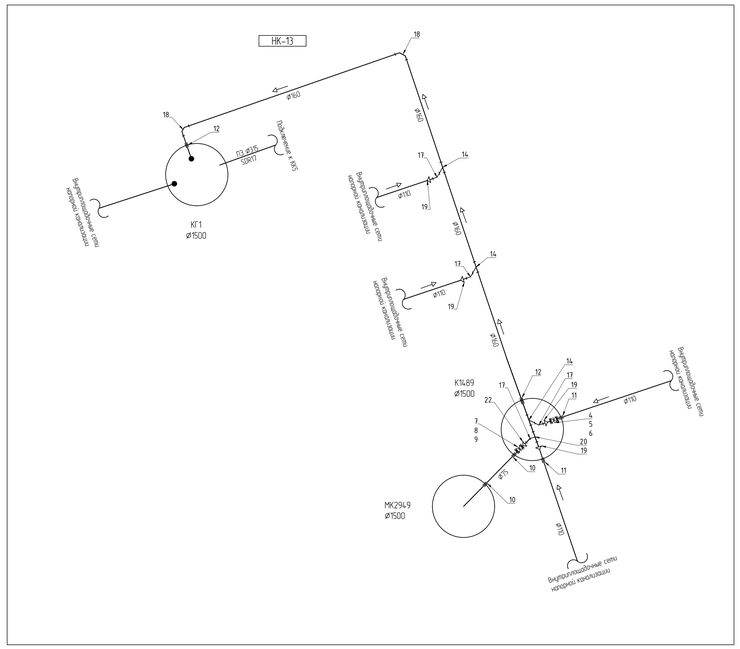

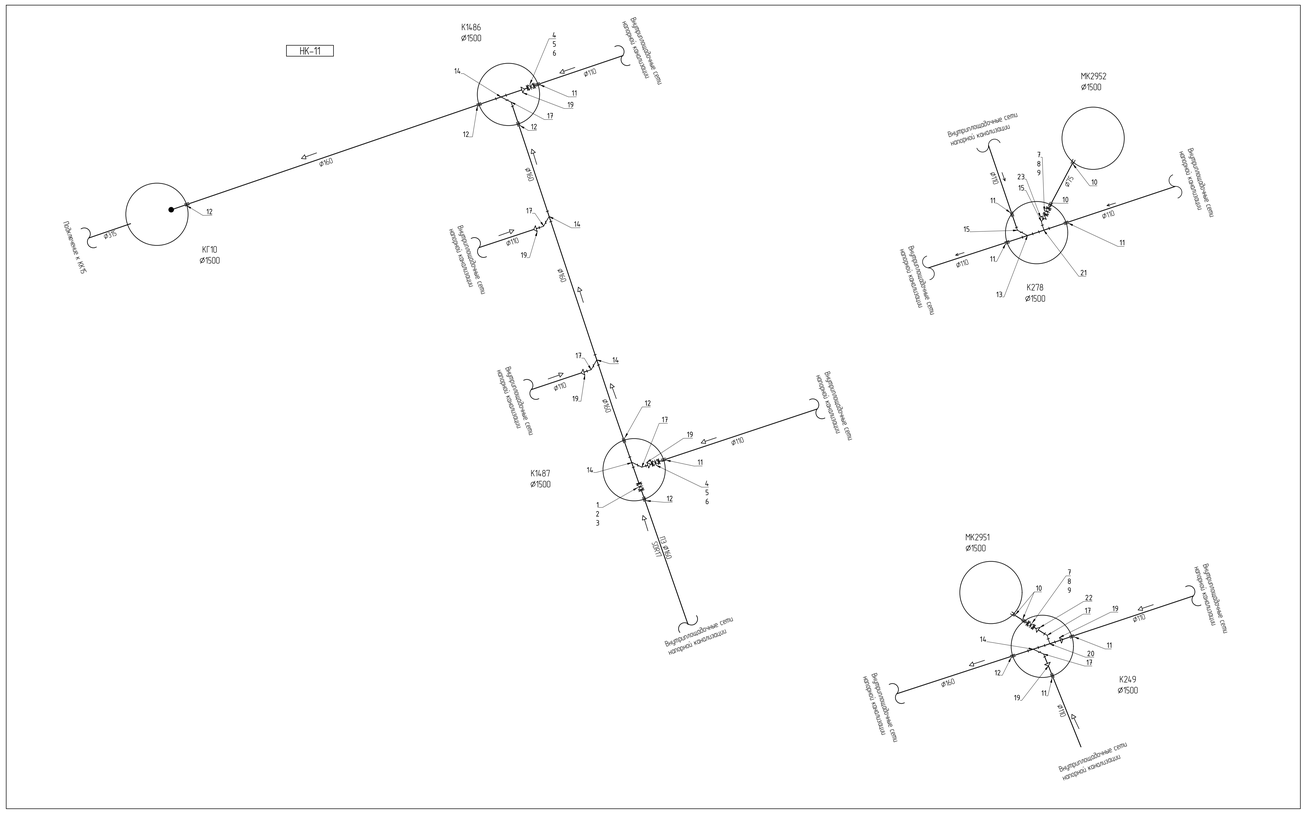

Экспликация труб, арматуры и фасонных частей

Поз.	Обозначение	Наименование	Кол.	Масса ед., кг	Приме-чание
		КНС-1,КНС-2			
1	ГОСТ 5762-2002	Задвижка чугунная шиберная ножевая нежфланцевая PN 10 Ду 150			
2	ГОСТ 33259-2015	Фланец стальной ответный Ру 10 Ду 150			
3		Втулка под фланец SDR 17, PN 10 ø160			
4	ГОСТ 5762-2002	Задвижка чугунная шиберная ножевая нежфланцевая PN 10 Ду 100			
5	ГОСТ 33259-2015	Фланец стальной ответный Ру 10 Ду 100			
6		Втулка под фланец SDR 17, PN 10 ø110			
7	ГОСТ 5762-2002	Задвижка чугунная шиберная ножевая нежфланцевая PN 10 Ду 65			
8	ГОСТ 33259-2015	Фланец стальной ответный Ру 10 Ду 65			
9		Втулка под фланец SDR 17, PN 10 ø75			
10	ГОСТ 18599-2001	Гильзы ПЭ 100 SDR17 ø160 L-100мм			
11	ГОСТ 18599-2001	Гильзы ПЭ 100 SDR17 ø200 L-100мм			
12	ГОСТ 18599-2001	Гильзы ПЭ 100 SDR17 ø250 L-100мм			
13		Сегментный тройник равнопроходной с патрубками на 45° ПЭ 100 SDR 17, ø110			
14		Сегментный тройник равнопроходной с патрубками на 45° ПЭ 100 SDR 17, ø160			
15		Сегментный отвод 45° ПЭ 100 SDR 17, ø110			
16		Сегментный отвод 90° ПЭ 100 SDR 17, ø110			
17		Сегментный отвод 45° ПЭ 100 SDR 17, ø160			
18		Сегментный отвод 90° ПЭ 100 SDR 17, ø160			
19		Переход полиэтиленовый литой ПЭ 100 SDR 17, PN 10 ø160хø110			
20		Тройник полиэтиленовый 90° ПЭ 100 SDR 17 PN 10 ø160			
21		Тройник полиэтиленовый 90° ПЭ 100 SDR 17 PN 10 ø110			
22		Переход полиэтиленовый литой ПЭ 100 SDR 17, PN 10 ø160хø75			
23		Переход полиэтиленовый литой ПЭ 100 SDR 17, PN 10 ø110хø75			
24		Отвод полиэтиленовый 45° ПЭ 100 SDR 17 PN 10 ø75			

Условное обозначение

- Запорная арматура
- Тройник
- Переходник
- Отвод
- Футляр
- Колодцы
- Бетонные упоры

Изм.	Кол.	Лист	N док.	Подпись	Дата	12-23-2-1-НК
						Строительство канализационных сетей в мкр. Жулдыз 1/2 г. Атырау
РАЗРАБ.		Отемисов				Наружные сети канализации — Стадия: РП; Лист: 13.2; Листов: 3
ГИП		Табылдиев				
Проверил		Бисенов				Монтажная схема напорной канализации (КНС-1)
Н.контроль		Султанова				ТОО "ШЫНДАУ"

Формат А0

Взам. инв. N | Подп. и дата | Инв. N подл.

Монтажная схема напорной канализации (КНС-2)

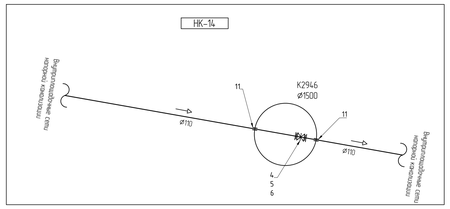

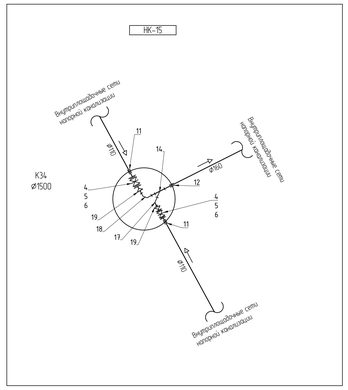

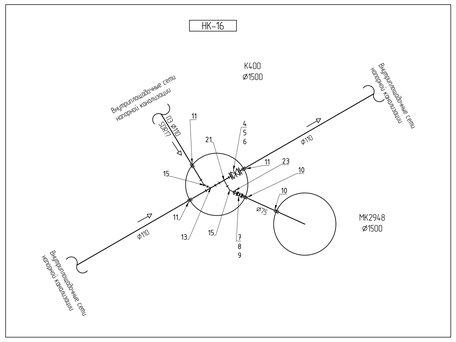

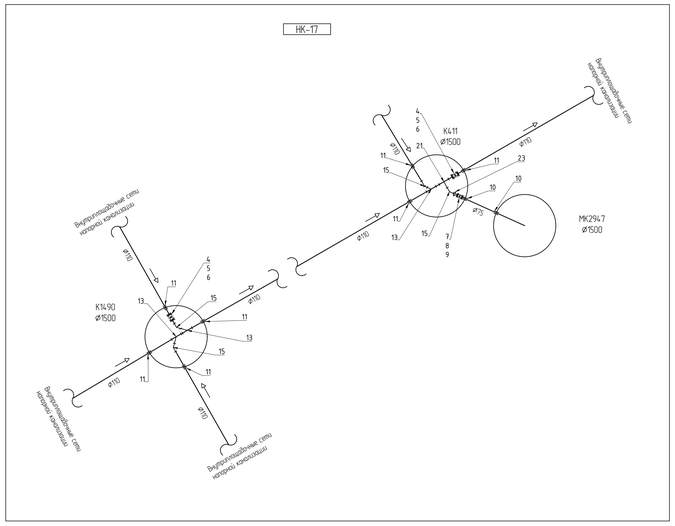

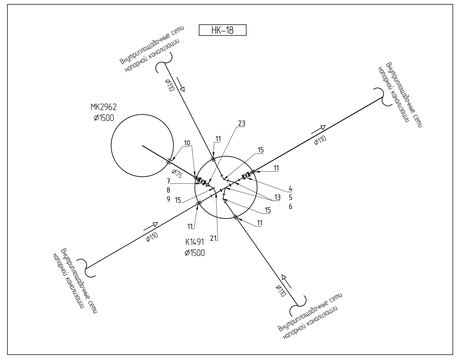

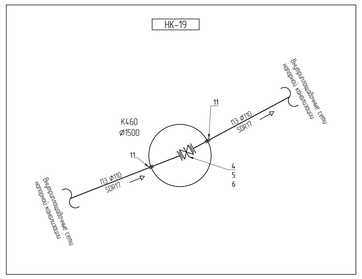

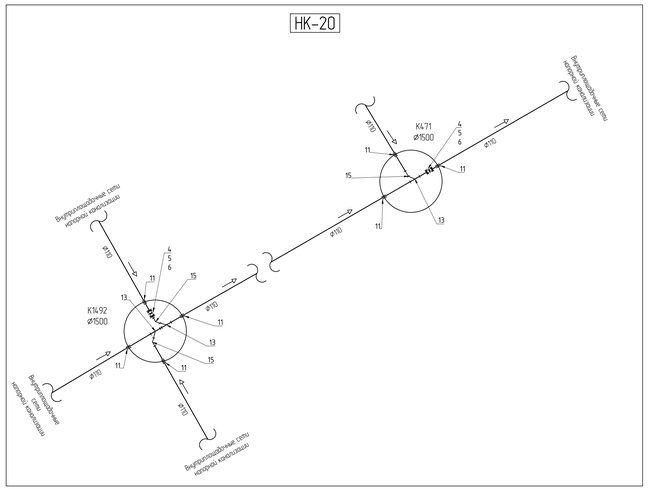

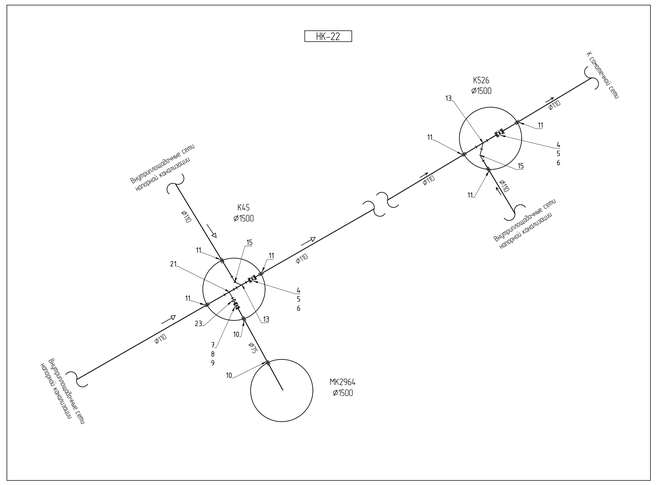

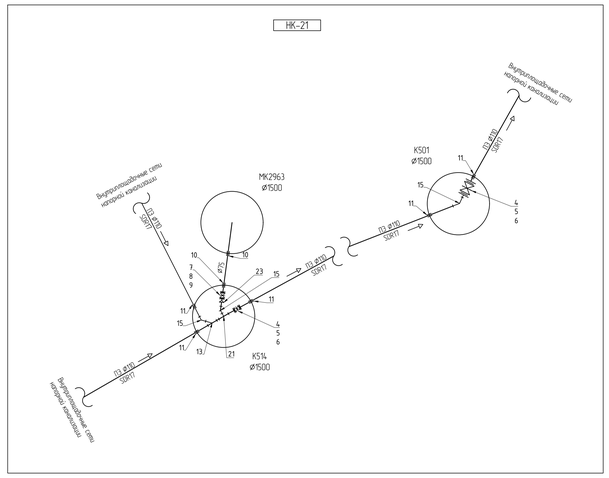

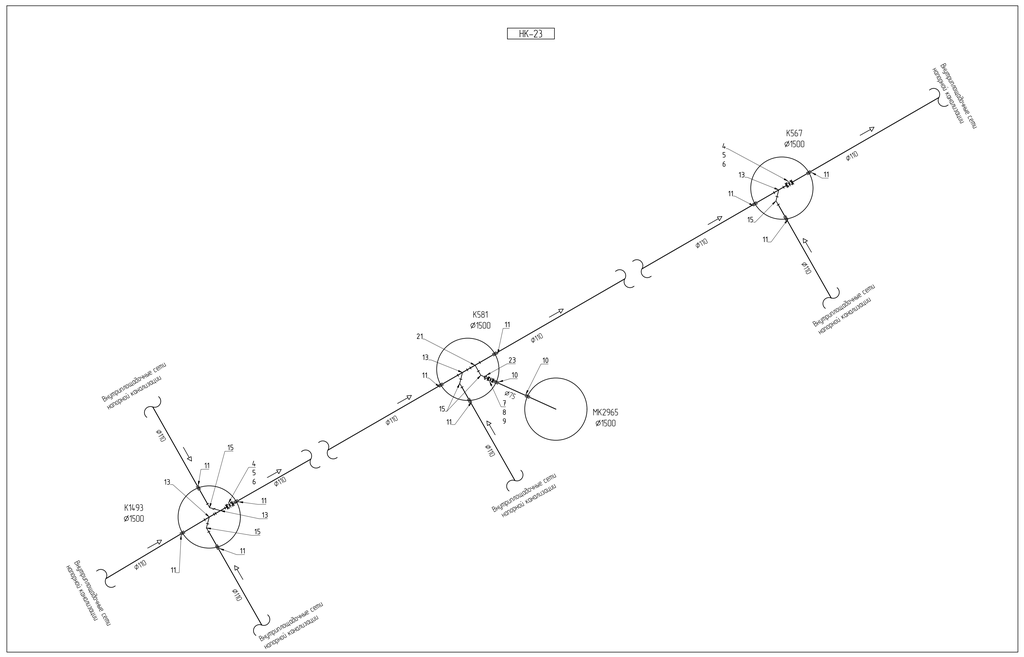

Экспликация труб, арматуры и фасонных частей

Поз	Обозначение	Наименование	Кол	Масса ед., кг	Примечание
		КНС-1КНС-2			
1	ГОСТ 5762-2002	Задвижка чугунная шиберная ножевая межфланцевая PN 10 Ду 150			
2	ГОСТ 33259-2015	Фланец стальной ответный Ру 10 Ду 150			
3		Втулка под фланец SDR 17, PN 10 ø160			
4	ГОСТ 5762-2002	Задвижка чугунная шиберная ножевая межфланцевая PN 10 Ду 100			
5	ГОСТ 33259-2015	Фланец стальной ответный Ру 10 Ду 100			
6		Втулка под фланец SDR 17, PN 10 ø110			
7	ГОСТ 5762-2002	Задвижка чугунная шиберная ножевая межфланцевая PN 10 Ду 65			
8	ГОСТ 33259-2015	Фланец стальной ответный Ру 10 Ду 65			
9		Втулка под фланец SDR 17, PN 10 ø75			
10	ГОСТ 18599-2001	Гильзы ПЭ 100 SDR17 ø160 L=100мм			
11	ГОСТ 18599-2001	Гильзы ПЭ 100 SDR17 ø200 L=100мм			
12	ГОСТ 18599-2001	Гильзы ПЭ 100 SDR17 ø250 L=100мм			
13		Сегментный тройник равнопроходной с патрубками на 45° ПЭ 100 SDR 17, ø110			
14		Сегментный тройник равнопроходной с патрубками на 45° ПЭ 100 SDR 17, ø160			
15		Сегментный отвод 45° ПЭ 100 SDR 17, ø110			
16		Сегментный отвод 90° ПЭ 100 SDR 17, ø110			
17		Сегментный отвод 45° ПЭ 100 SDR 17, ø160			
18		Сегментный отвод 90° ПЭ 100 SDR 17, ø160			
19		Переход полиэтиленовый литой ПЭ 100 SDR 17, PN 10 ø160хø110			
20		Тройник полиэтиленовый 90° ПЭ 100 SDR 17 PN 10 ø160			
21		Тройник полиэтиленовый 90° ПЭ 100 SDR 17 PN 10 ø110			
22		Переход полиэтиленовый литой ПЭ 100 SDR 17, PN 10 ø160хø75			
23		Переход полиэтиленовый литой ПЭ 100 SDR 17, PN 10 ø110хø75			
24		Отвод полиэтиленовый 45° ПЭ 100 SDR 17 PN 10 ø75			

Условное обозначение

- Запорная арматура
- Тройник
- Переходник
- Отвод
- Футляр
- Колодцы
- Бетонные упоры

Изм.	Кол.	Лист	N док.	Подпись	Дата	12-23-2-1-НК		
						Строительство канализационных сетей в мкр. Жулдыз 1/2 г. Атырау		
РАЗРАБ.		Отепкалиев				Наружные сети канализации	Стадия	Лист	Листов
ГИП		Табылдиев					РП	13.3	3
Проверил		Бисенов							
						Монтажная схема напорной канализации (КНС-2)	ТОО "ШЫНДАУ"	
Н.контроль		Султанова						

Формат А0

Взам. инв. N | Подп. и дата | Инв. N подл.

Монтажная схема напорной канализации (КНС-3)

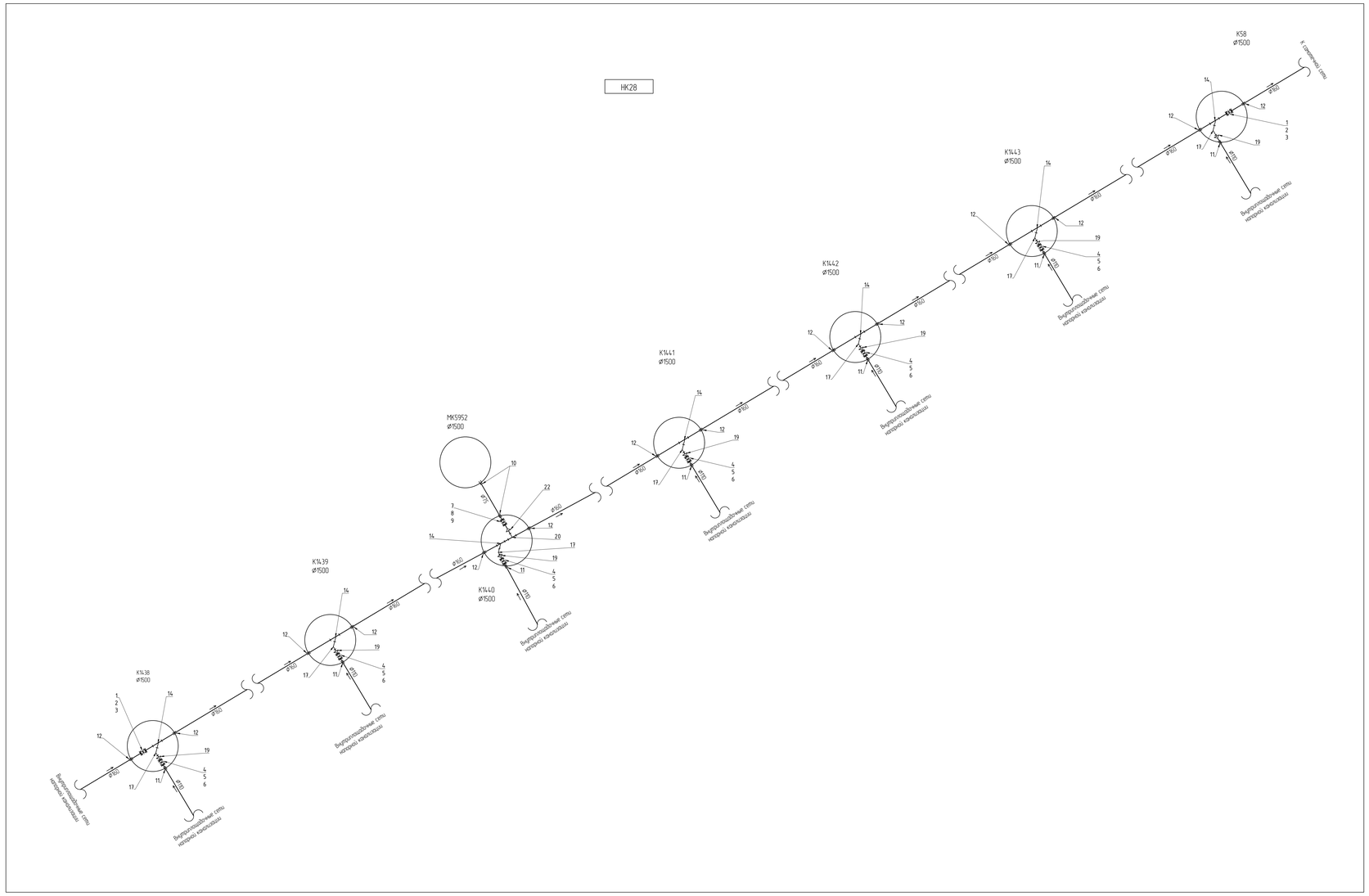

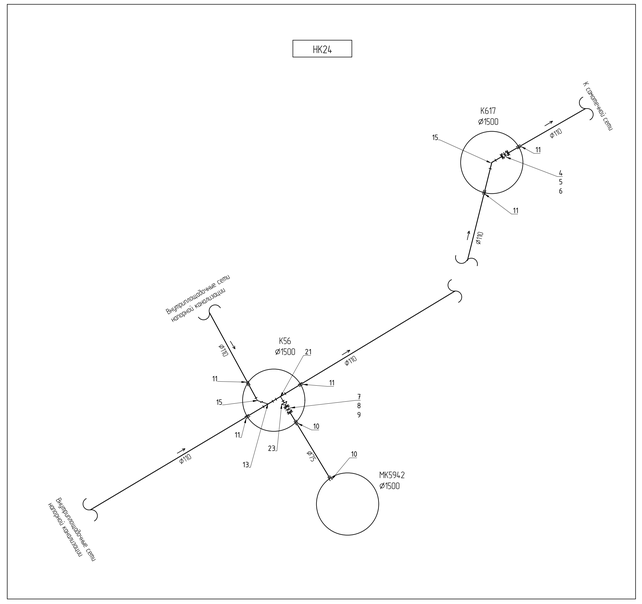

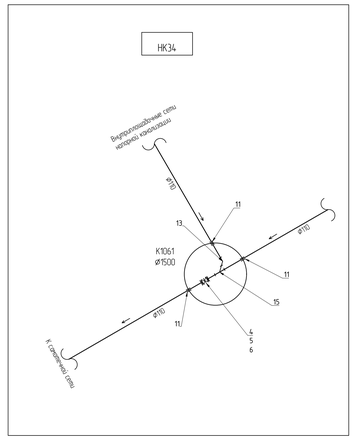

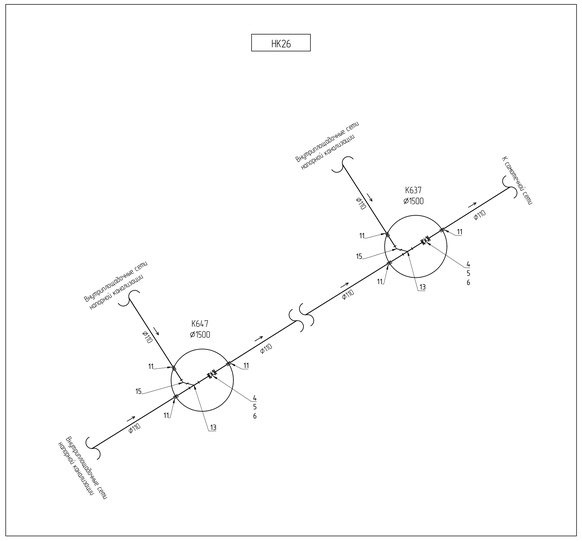

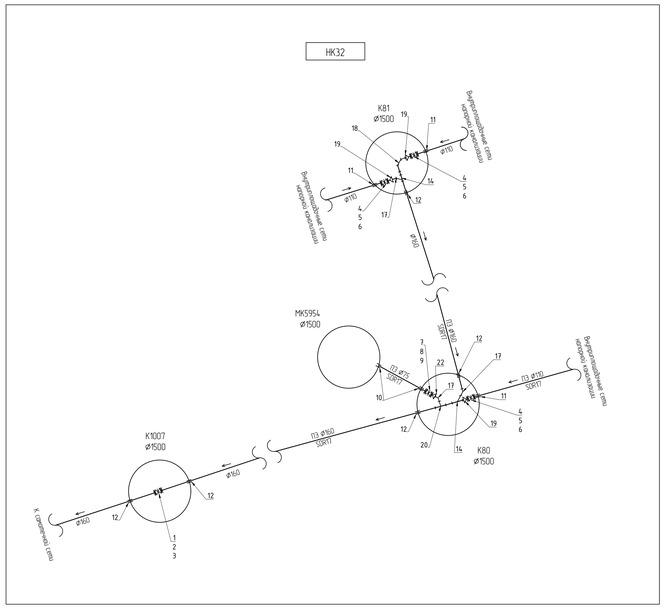

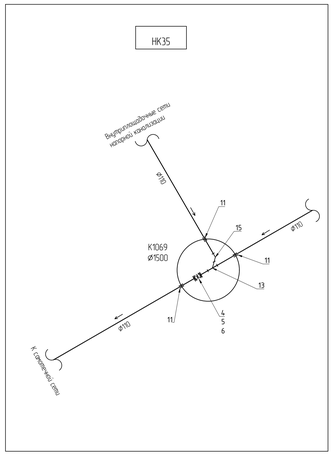

Условное обозначение

- Запорная арматура
- Тройник
- Переходник
- Отвод
- Футляр
- Колодцы
- Бетонные упоры

Экспликация труб, арматуры и фасонных частей

Поз.	Обозначение	Наименование	Кол.	Масса ед., кг	Приме-чание
		КНС-1\КНС-2			
1	ГОСТ 5762-2002	Задвижка чугунная шиберная ножевая межфланцевая PN 10 Ду 150			
2	ГОСТ 33259-2015	Фланец стальной ответный Ру 10 Ду 150			
3		Втулка под фланец SDR 17, PN 10 ø160			
4	ГОСТ 5762-2002	Задвижка чугунная шиберная ножевая межфланцевая PN 10 Ду 100			
5	ГОСТ 33259-2015	Фланец стальной ответный Ру 10 Ду 100			
6		Втулка под фланец SDR 17, PN 10 ø110			
7	ГОСТ 5762-2002	Задвижка чугунная шиберная ножевая межфланцевая PN 10 Ду 65			
8	ГОСТ 33259-2015	Фланец стальной ответный Ру 10 Ду 65			
9		Втулка под фланец SDR 17, PN 10 ø75			
10	ГОСТ 18599-2001	Гильзы ПЭ 100 SDR17 ø160 L=100мм			
11	ГОСТ 18599-2001	Гильзы ПЭ 100 SDR17 ø200 L=100мм			
12	ГОСТ 18599-2001	Гильзы ПЭ 100 SDR17 ø250 L=100мм			
13		Сегментный тройник равнопроходной с патрубками на 45° ПЭ 100 SDR 17, ø110			
14		Сегментный тройник равнопроходной с патрубками на 45° ПЭ 100 SDR 17, ø160			
15		Сегментный отвод 45° ПЭ 100 SDR 17, ø110			
16		Сегментный отвод 90° ПЭ 100 SDR 17, ø110			
17		Сегментный отвод 45° ПЭ 100 SDR 17, ø160			
18		Сегментный отвод 90° ПЭ 100 SDR 17, ø160			
19		Переход полиэтиленовый литой ПЭ 100 SDR 17, PN 10 ø160хø110			
20		Тройник полиэтиленовый 90° ПЭ 100 SDR 17 PN 10 ø160			
21		Тройник полиэтиленовый 90° ПЭ 100 SDR 17 PN 10 ø110			
22		Переход полиэтиленовый литой ПЭ 100 SDR 17, PN 10 ø160хø75			
23		Переход полиэтиленовый литой ПЭ 100 SDR 17, PN 10 ø110хø75			
24		Отвод полиэтиленовый 45° ПЭ 100 SDR 17 PN 10 ø75			

						12-23-2-1-НК	
Изм.	Кол.	Лист	N док.	Подпись	Дата	Строительство канализационных сетей в мкр. Жулдыз 1/2 г. Атырау	
РАЗРАБ.		Отепкалиев				Наружные сети канализации	Стадия: РП; Лист: 14.1; Листов: 6
ГИП		Табылдиев					
Проверил		Бисенов				Монтажная схема напорной канализации (КНС-3)	ТОО "ШЫНДАУ"
Н.контроль		Султанова					

Формат А0

Взам. инв. N | Подп. и дата | Инв. N подл.

Монтажная схема напорной канализации (КНС-3)

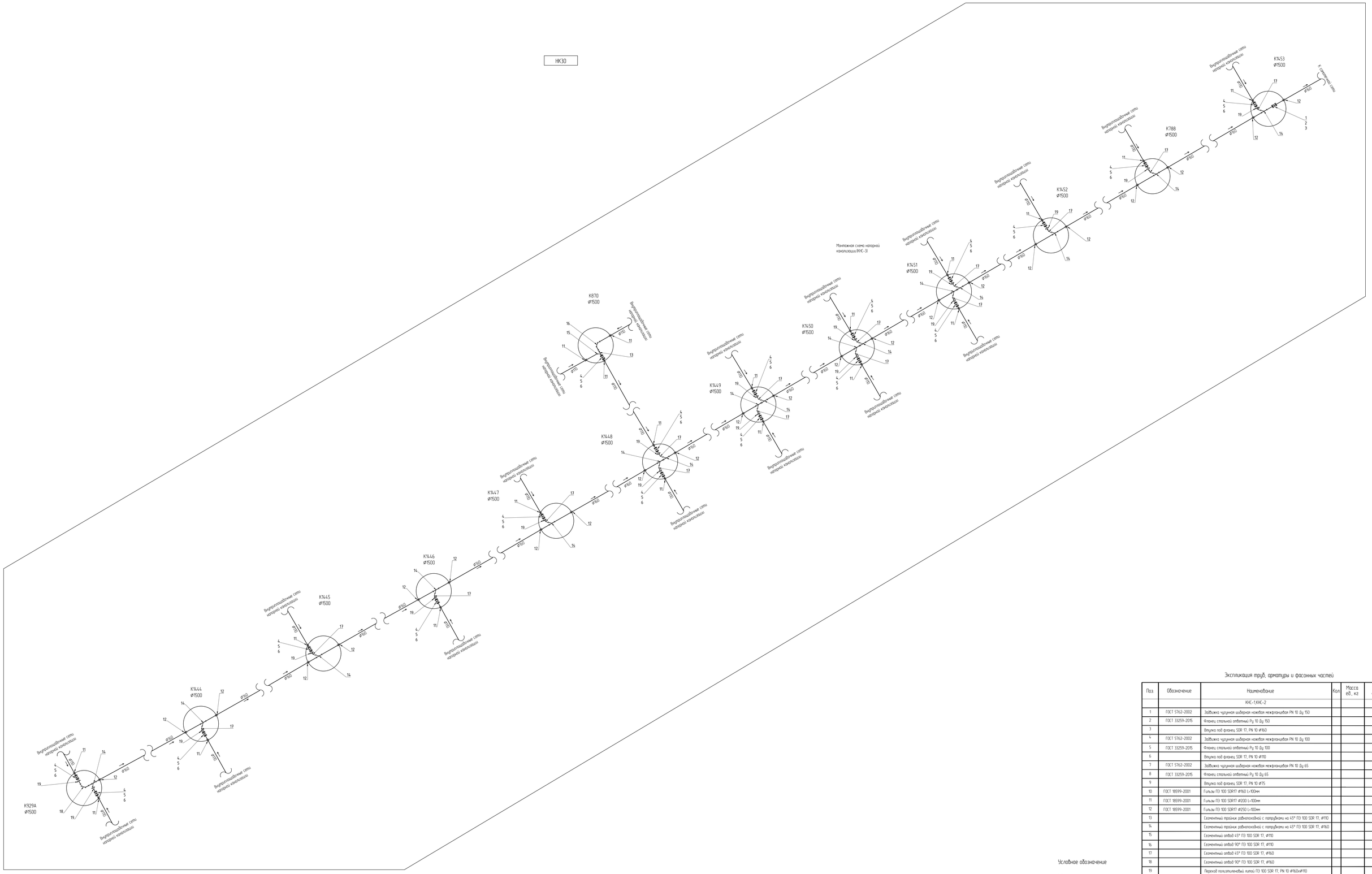

Экспликация труб, арматуры и фасонных частей

Поз.	Обозначение	Наименование	Кол.	Масса ед., кг	Примечание
		КНС-1,КНС-2			
1	ГОСТ 5762-2002	Задвижка чугунная шиберная нежёсткая межфланцевая PN 10 Ду 150			
2	ГОСТ 33259-2015	Фланец стальной ответный Ру 10 Ду 150			
3		Втулка под фланец SDR 17, PN 10 ø160			
4	ГОСТ 5762-2002	Задвижка чугунная шиберная нежёсткая межфланцевая PN 10 Ду 100			
5	ГОСТ 33259-2015	Фланец стальной ответный Ру 10 Ду 100			
6		Втулка под фланец SDR 17, PN 10 ø110			
7	ГОСТ 5762-2002	Задвижка чугунная шиберная нежёсткая межфланцевая PN 10 Ду 65			
8	ГОСТ 33259-2015	Фланец стальной ответный Ру 10 Ду 65			
9		Втулка под фланец SDR 17, PN 10 ø75			
10	ГОСТ 18599-2001	Гильзы ПЭ 100 SDR17 ø160 L=100мм			
11	ГОСТ 18599-2001	Гильзы ПЭ 100 SDR17 ø200 L=100мм			
12	ГОСТ 18599-2001	Гильзы ПЭ 100 SDR17 ø250 L=100мм			
13		Сегментный тройник равнопроходной с патрубками на 45° ПЭ 100 SDR 17, ø110			
14		Сегментный тройник равнопроходной с патрубками на 45° ПЭ 100 SDR 17, ø160			
15		Сегментный отвод 45° ПЭ 100 SDR 17, ø110			
16		Сегментный отвод 90° ПЭ 100 SDR 17, ø110			
17		Сегментный отвод 45° ПЭ 100 SDR 17, ø160			
18		Сегментный отвод 90° ПЭ 100 SDR 17, ø160			
19		Переход полиэтиленовый литой ПЭ 100 SDR 17, PN 10 ø160хø110			
20		Тройник полиэтиленовый 90° ПЭ 100 SDR 17 PN 10 ø160			
21		Тройник полиэтиленовый 90° ПЭ 100 SDR 17 PN 10 ø110			
22		Переход полиэтиленовый литой ПЭ 100 SDR 17, PN 10 ø160хø75			
23		Переход полиэтиленовый литой ПЭ 100 SDR 17, PN 10 ø110хø75			
24		Отвод полиэтиленовый 45° ПЭ 100 SDR 17 PN 10 ø75			

Условное обозначение

- Запорная арматура
- Тройник
- Переходник
- Отвод
- Футляр
- Колодцы
- Бетонные упоры

Изм.	Кол.	Лист	N док.	Подпись	Дата	12-23-2-1-НК
РАЗРАБ.		Отепкалиев				Строительство канализационных сетей в мкр. Жулдыз 1/2 г. Атырау
ГИП		Табылдиев				Наружные сети канализации — Стадия: РП — Лист: 14.2 — Листов: 6
Проверил		Бисенов				Монтажная схема напорной канализации (КНС-3) — ТОО "ШЫНДАУ"
Н.контроль		Султанова				

Формат А0

Взам. инв. N | Подп. и дата | Инв. N подл.

Монтажная схема напорной канализации (КНС-3)

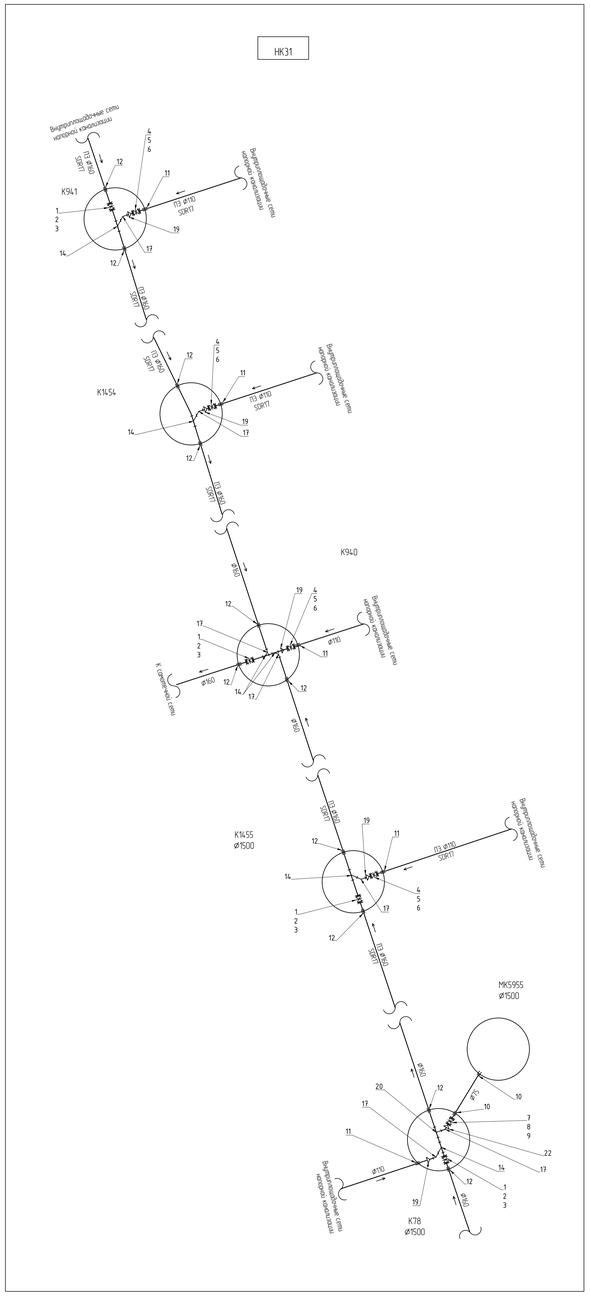

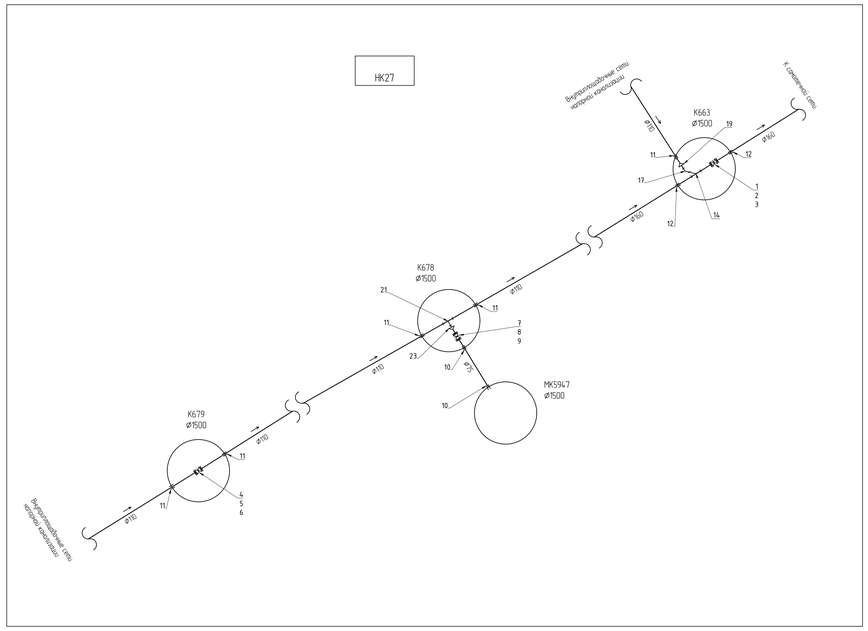

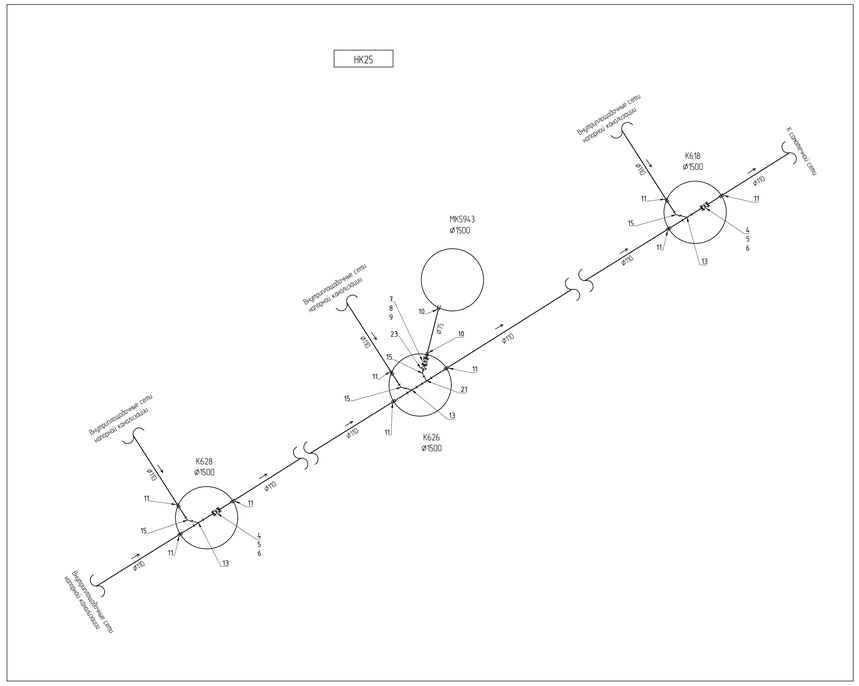

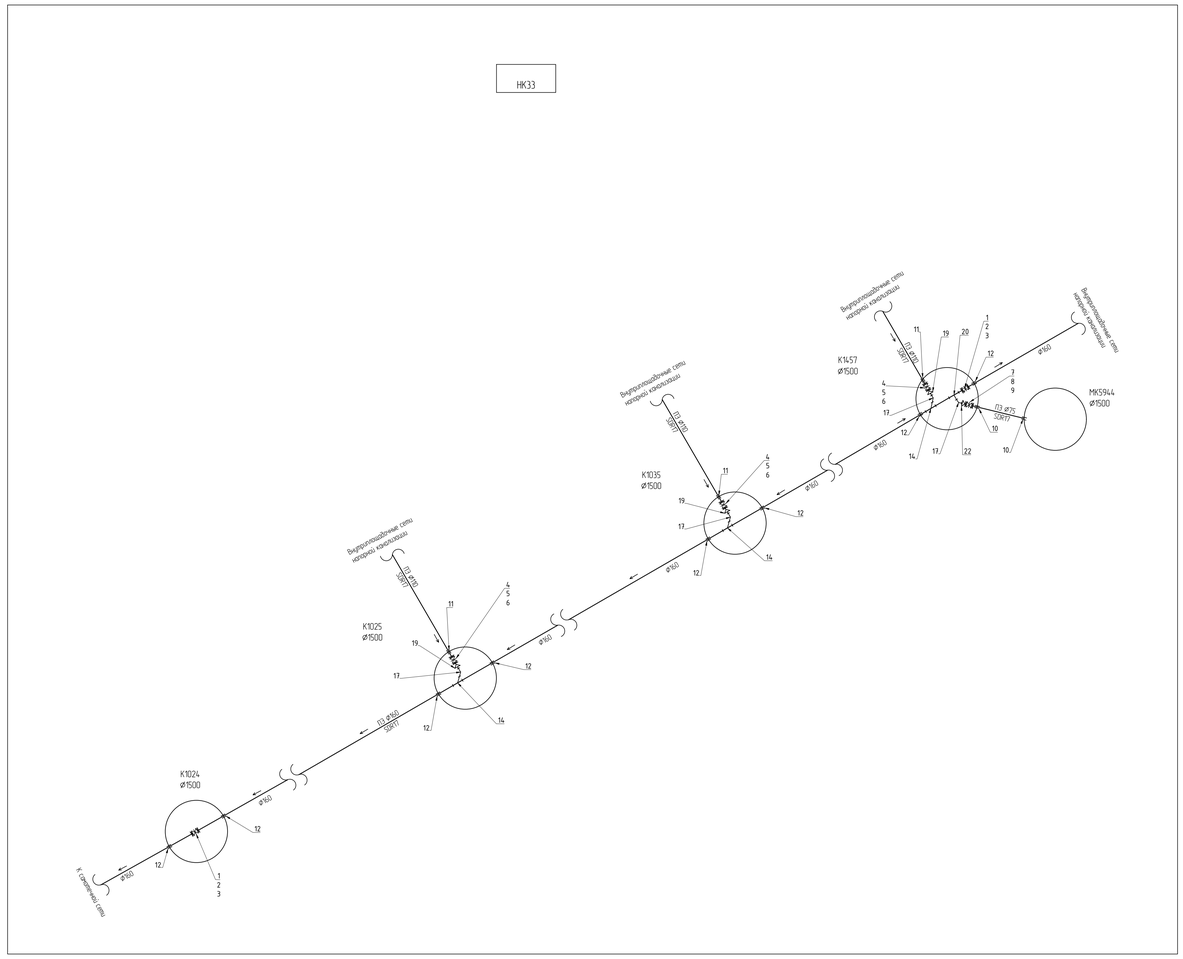

Экспликация труб, арматуры и фасонных частей

Поз	Обозначение	Наименование	Кол	Масса ед., кг	Приме-чание
		КНС-1,КНС-2			
1	ГОСТ 5762-2002	Задвижка чугунная шиберная ножевая межфланцевая PN 10 Ду 150			
2	ГОСТ 33259-2015	Фланец стальной ответный Ру 10 Ду 150			
3		Втулка под фланец SDR 17, PN 10 ø160			
4	ГОСТ 5762-2002	Задвижка чугунная шиберная ножевая межфланцевая PN 10 Ду 100			
5	ГОСТ 33259-2015	Фланец стальной ответный Ру 10 Ду 100			
6		Втулка под фланец SDR 17, PN 10 ø110			
7	ГОСТ 5762-2002	Задвижка чугунная шиберная ножевая межфланцевая PN 10 Ду 65			
8	ГОСТ 33259-2015	Фланец стальной ответный Ру 10 Ду 65			
9		Втулка под фланец SDR 17, PN 10 ø75			
10	ГОСТ 18599-2001	Гильзы ПЭ 100 SDR17 ø160 L=100мм			
11	ГОСТ 18599-2001	Гильзы ПЭ 100 SDR17 ø200 L=100мм			
12	ГОСТ 18599-2001	Гильзы ПЭ 100 SDR17 ø250 L=100мм			
13		Сегментный проёмк равнопроходной с патрубками на 45° ПЭ 100 SDR 17, ø110			
14		Сегментный проёмк равнопроходной с патрубками на 45° ПЭ 100 SDR 17, ø160			
15		Сегментный отвод 45° ПЭ 100 SDR 17, ø110			
16		Сегментный отвод 90° ПЭ 100 SDR 17, ø110			
17		Сегментный отвод 45° ПЭ 100 SDR 17, ø160			
18		Сегментный отвод 90° ПЭ 100 SDR 17, ø160			
19		Переход полиэтиленовый литой ПЭ 100 SDR 17, PN 10 ø160хø110			
20		Тройник полиэтиленовый 90° ПЭ 100 SDR 17 PN 10 ø160			
21		Тройник полиэтиленовый 90° ПЭ 100 SDR 17 PN 10 ø110			
22		Переход полиэтиленовый литой ПЭ 100 SDR 17, PN 10 ø160хø75			
23		Переход полиэтиленовый литой ПЭ 100 SDR 17, PN 10 ø110хø75			
24		Отвод полиэтиленовый 45° ПЭ 100 SDR 17 PN 10 ø75			

Условное обозначение

- Запорная арматура
- Тройник
- Переходник
- Отвод
- Футляр
- Колодцы
- Бетонные упоры

Изм.	Кол.	Лист	N док.	Подпись	Дата	12-23-2-1-НК
						Строительство канализационных сетей в мкр. Жулдыз 1/2 г. Атырау
РАЗРАБ.		Отепкалиев				Наружные сети канализации — Стадия: РП; Лист: 14.3; Листов: 6
ГИП		Табылдиев				
Проверил		Бисенов				Монтажная схема напорной канализации (КНС-3) — ТОО "ШЫНДАУ"
Н.контроль		Султанова				

Инв. № подл. | Подп. и дата | Взам. инв. №

Формат А0

Монтажная схема напорной канализации (КНС-4)

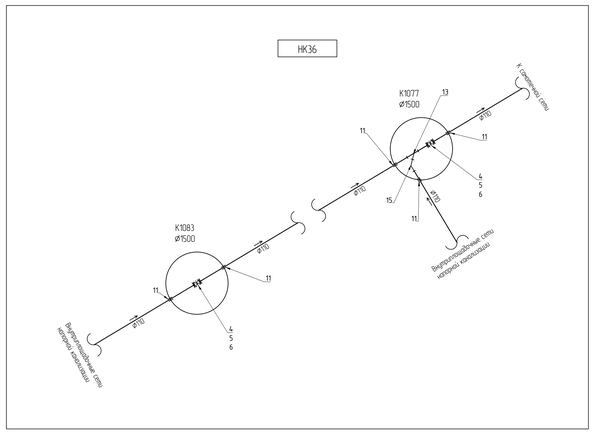

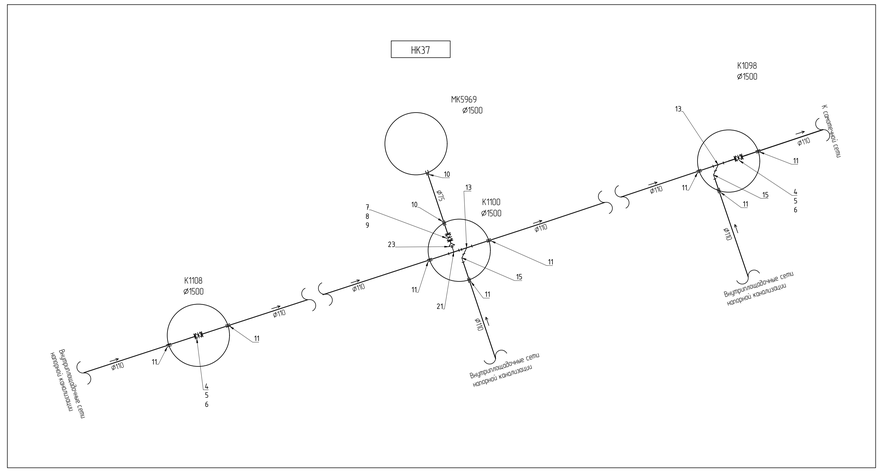

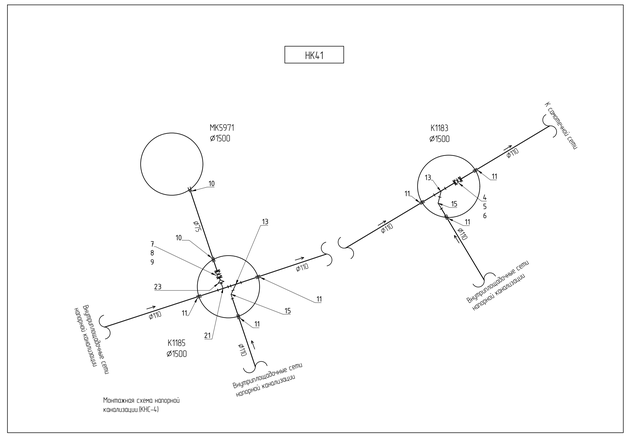

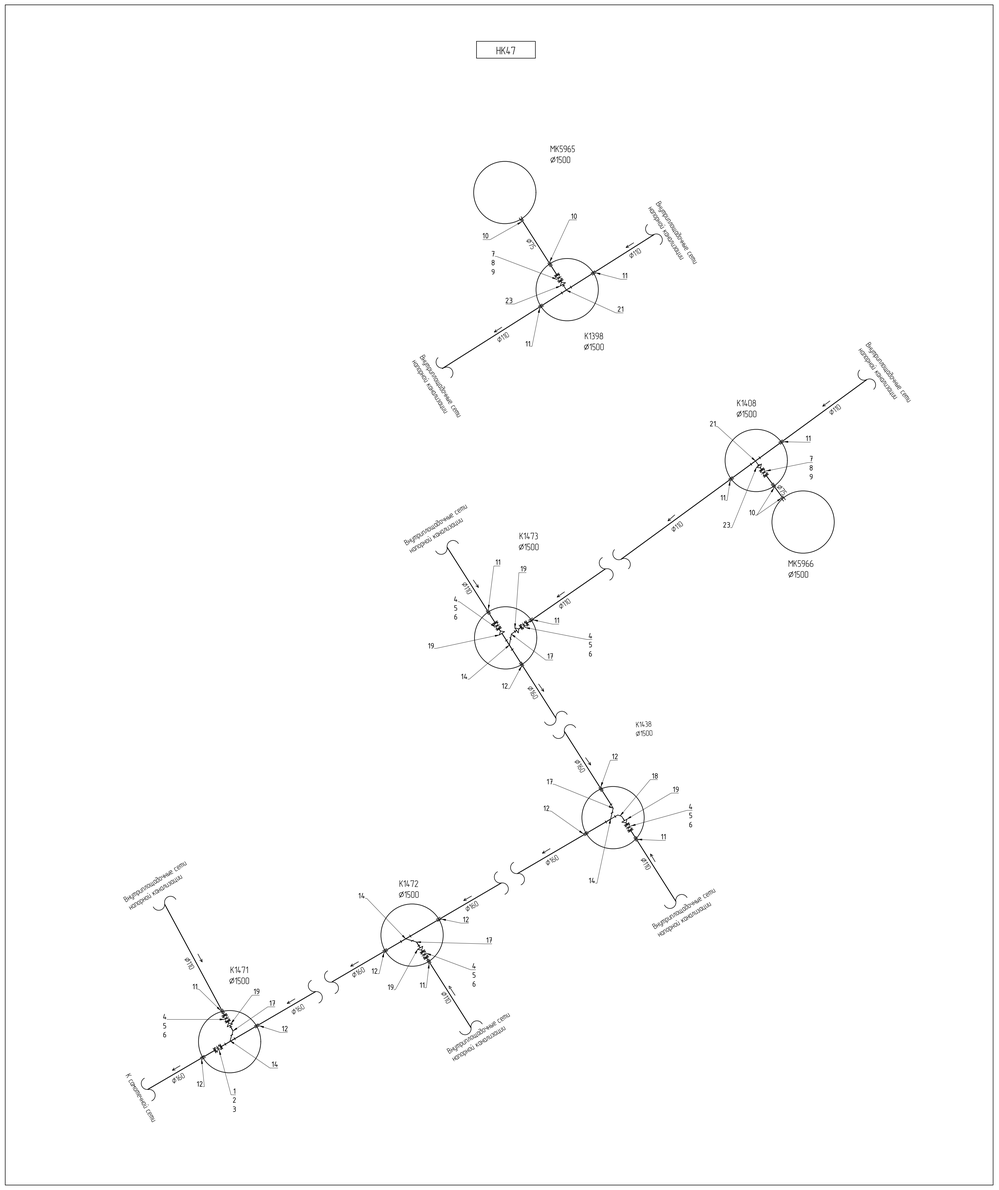

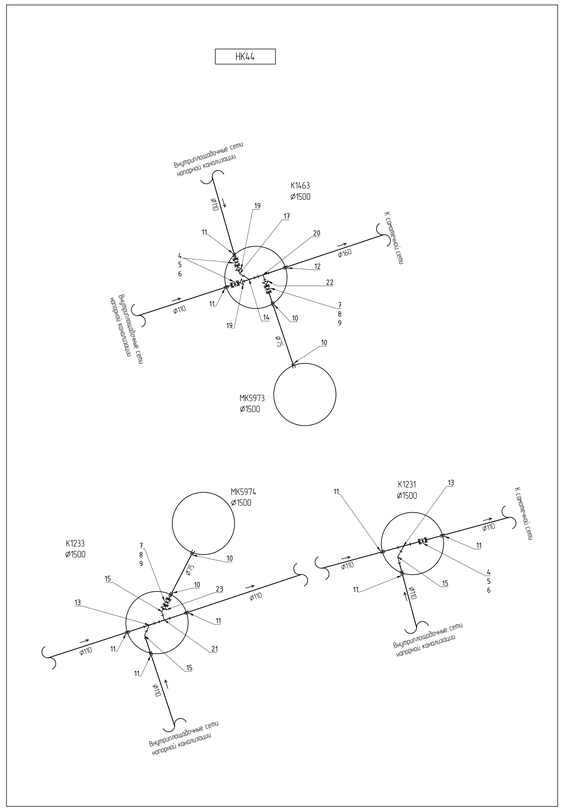

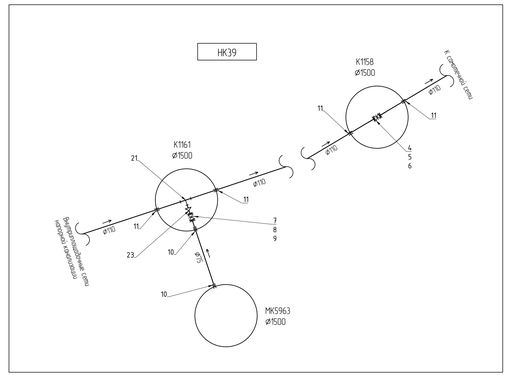

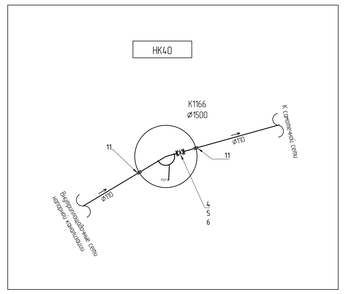

Экспликация труб, арматуры и фасонных частей

Поз	Обозначение	Наименование	Кол	Масса ед., кг	Приме-чание
		КНС-1,КНС-2			
1	ГОСТ 5762-2002	Задвижка чугунная шиберная ножевая межфланцевая PN 10 Ду 150			
2	ГОСТ 33259-2015	Фланец стальной ответный Ру 10 Ду 150			
3		Втулка под фланец SDR 17, PN 10 ø160			
4	ГОСТ 5762-2002	Задвижка чугунная шиберная ножевая межфланцевая PN 10 Ду 100			
5	ГОСТ 33259-2015	Фланец стальной ответный Ру 10 Ду 100			
6		Втулка под фланец SDR 17, PN 10 ø110			
7	ГОСТ 5762-2002	Задвижка чугунная шиберная ножевая межфланцевая PN 10 Ду 65			
8	ГОСТ 33259-2015	Фланец стальной ответный Ру 10 Ду 65			
9		Втулка под фланец SDR 17, PN 10 ø75			
10	ГОСТ 18599-2001	Гильзы ПЭ 100 SDR17 ø160 L=100мм			
11	ГОСТ 18599-2001	Гильзы ПЭ 100 SDR17 ø200 L=100мм			
12	ГОСТ 18599-2001	Гильзы ПЭ 100 SDR17 ø250 L=100мм			
13		Сегментный тройник равнопроходной с патрубками на 45° ПЭ 100 SDR 17, ø110			
14		Сегментный тройник равнопроходной с патрубками на 45° ПЭ 100 SDR 17, ø160			
15		Сегментный отвод 45° ПЭ 100 SDR 17, ø110			
16		Сегментный отвод 90° ПЭ 100 SDR 17, ø110			
17		Сегментный отвод 45° ПЭ 100 SDR 17, ø160			
18		Сегментный отвод 90° ПЭ 100 SDR 17, ø160			
19		Переход полиэтиленовый литой ПЭ 100 SDR 17, PN 10 ø160хø110			
20		Тройник полиэтиленовый 90° ПЭ 100 SDR 17 PN 10 ø160			
21		Тройник полиэтиленовый 90° ПЭ 100 SDR 17 PN 10 ø110			
22		Переход полиэтиленовый литой ПЭ 100 SDR 17, PN 10 ø160хø75			
23		Переход полиэтиленовый литой ПЭ 100 SDR 17, PN 10 ø110хø75			
24		Отвод полиэтиленовый 45° ПЭ 100 SDR 17 PN 10 ø75			

Условное обозначение

- Запорная арматура
- Тройник
- Переходник
- Отвод
- Футляр
- Колодцы
- Бетонные упоры

Изм.	Кол.	Лист	N док.	Подпись	Дата	12-23-2-1-НК		
						Строительство канализационных сетей в мкр. Жулдыз 1/2 г. Атырау		
РАЗРАБ.		Отепкулиев				Наружные сети канализации	Стадия	Лист	Листов
ГИП		Табылдиев					РП	14.4	6
Проверил		Висенко							
						Монтажная схема напорной канализации (КНС-4)	ТОО "ШЫНДАУ"	
Н.контроль		Султанбо						

Формат А0

Инв. № подл. | Подп. и дата | Взам. инв. №

Монтажная схема напорной канализации (КНС-4)

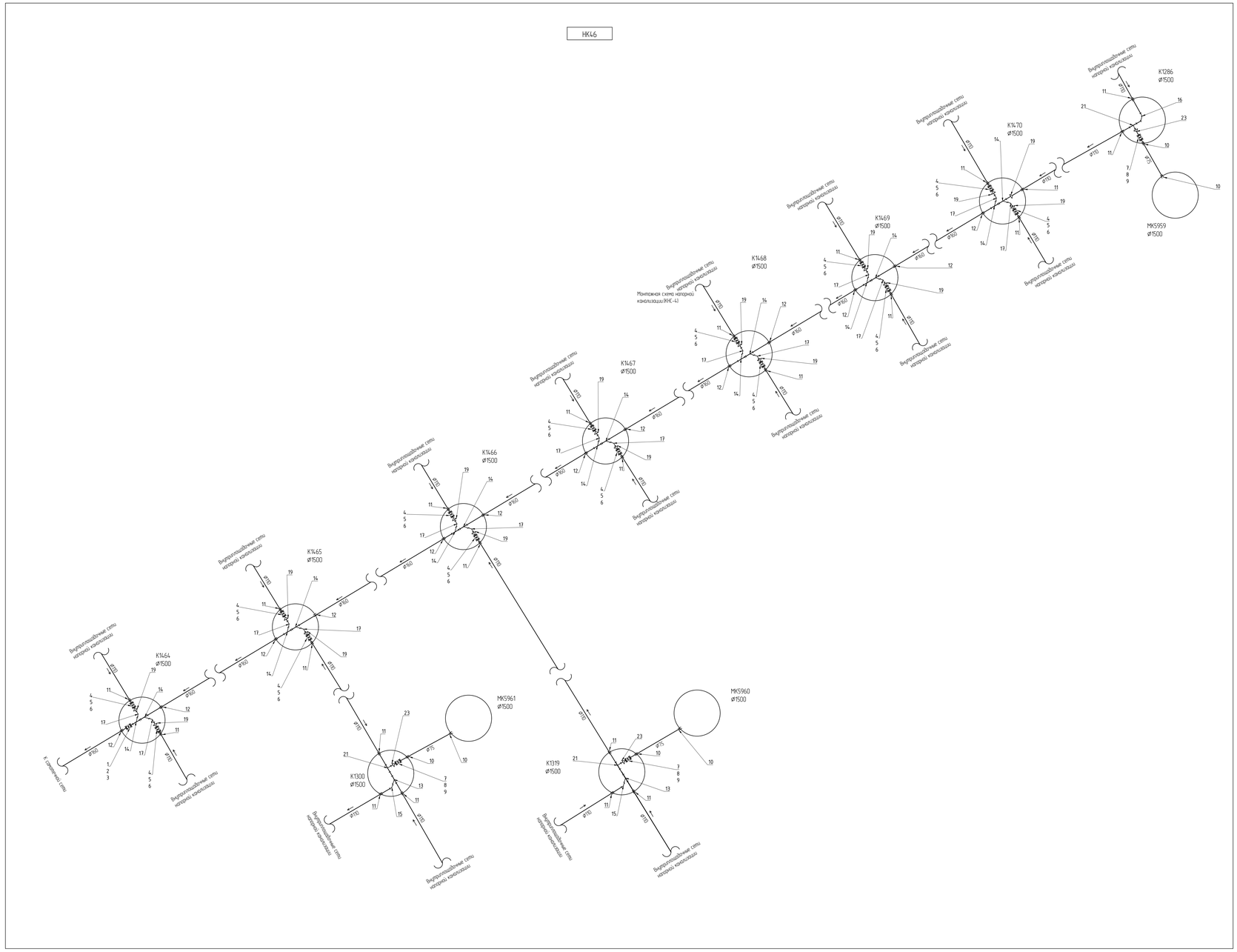

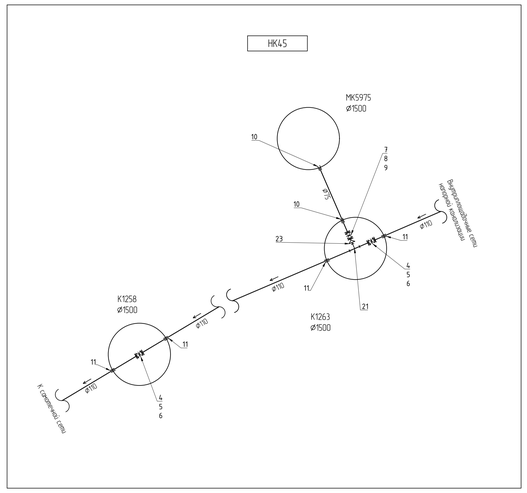

Экспликация труб, арматуры и фасонных частей

Поз.	Обозначение	Наименование	Кол.	Масса ед., кг	Примечание
		КНС-1,КНС-2			
1	ГОСТ 5762-2002	Задвижка чугунная шиберная ножевая межфланцевая PN 10 Ду 150			
2	ГОСТ 33259-2015	Фланец стальной опбетный Ру 10 Ду 150			
3		Втулка под фланец SDR 17, PN 10 ø160			
4	ГОСТ 5762-2002	Задвижка чугунная шиберная ножевая межфланцевая PN 10 Ду 100			
5	ГОСТ 33259-2015	Фланец стальной опбетный Ру 10 Ду 100			
6		Втулка под фланец SDR 17, PN 10 ø110			
7	ГОСТ 5762-2002	Задвижка чугунная шиберная ножевая межфланцевая PN 10 Ду 65			
8	ГОСТ 33259-2015	Фланец стальной опбетный Ру 10 Ду 65			
9		Втулка под фланец SDR 17, PN 10 ø75			
10	ГОСТ 18599-2001	Гильзы ПЭ 100 SDR17 ø160 L=100мм			
11	ГОСТ 18599-2001	Гильзы ПЭ 100 SDR17 ø200 L=100мм			
12	ГОСТ 18599-2001	Гильзы ПЭ 100 SDR17 ø250 L=100мм			
13		Сегментный тройник равнопроходной с патрубками на 45° ПЭ 100 SDR 17, ø110			
14		Сегментный тройник равнопроходной с патрубками на 45° ПЭ 100 SDR 17, ø160			
15		Сегментный отбод 45° ПЭ 100 SDR 17, ø110			
16		Сегментный отбод 90° ПЭ 100 SDR 17, ø110			
17		Сегментный отбод 45° ПЭ 100 SDR 17, ø160			
18		Сегментный отбод 90° ПЭ 100 SDR 17, ø160			
19		Переход полиэтиленовый литой ПЭ 100 SDR 17, PN 10 ø160хø110			
20		Тройник полиэтиленовый 90° ПЭ 100 SDR 17 PN 10 ø160			
21		Тройник полиэтиленовый 90° ПЭ 100 SDR 17 PN 10 ø110			
22		Переход полиэтиленовый литой ПЭ 100 SDR 17, PN 10 ø160хø75			
23		Переход полиэтиленовый литой ПЭ 100 SDR 17, PN 10 ø110хø75			
24		Отбод полиэтиленовый 45° ПЭ 100 SDR 17 PN 10 ø75			

Условное обозначение

- Запорная арматура
- Тройник
- Переходник
- Отбод
- Футляр
- Колодцы
- Бетонные упоры

Изм.	Кол.	Лист	N док.	Подпись	Дата	12-23-2-1-НК
РАЗРАБ.		Отепкалиев				Строительство канализационных сетей в мкр. Жулдыз 1/2 г. Атырау
ГИП		Табылдиев				Наружные сети канализации — Стадия: РП; Лист: 14.5; Листов: 6
Проверил		Бисенов				
Инженерь		Сутанова				Монтажная схема напорной канализации (КНС-4) — ТОО "ШЫНДАУ"

Формат А0

Взам. инв. N | Подп. и дата | Инв. N подл.

Монтажная схема напорной канализации (КНС-4)

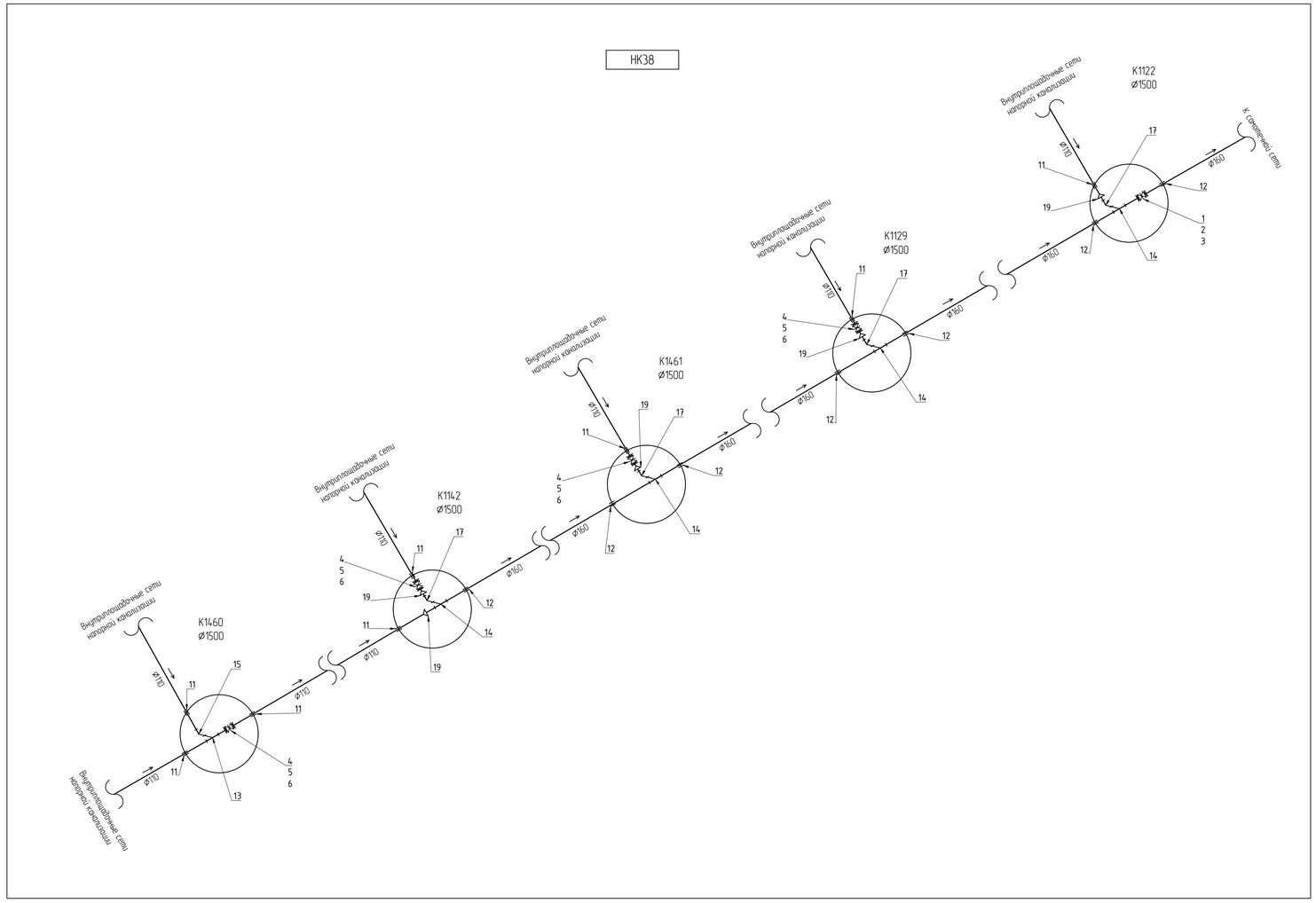

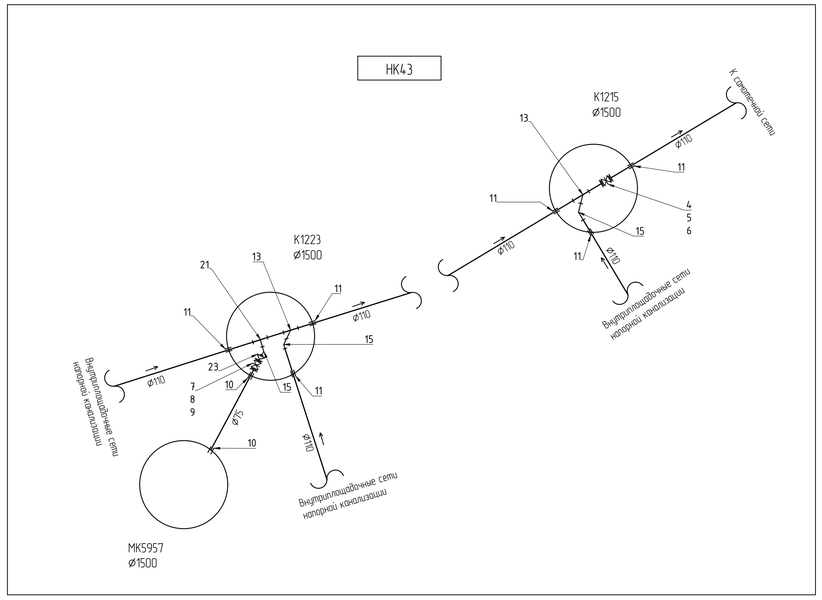

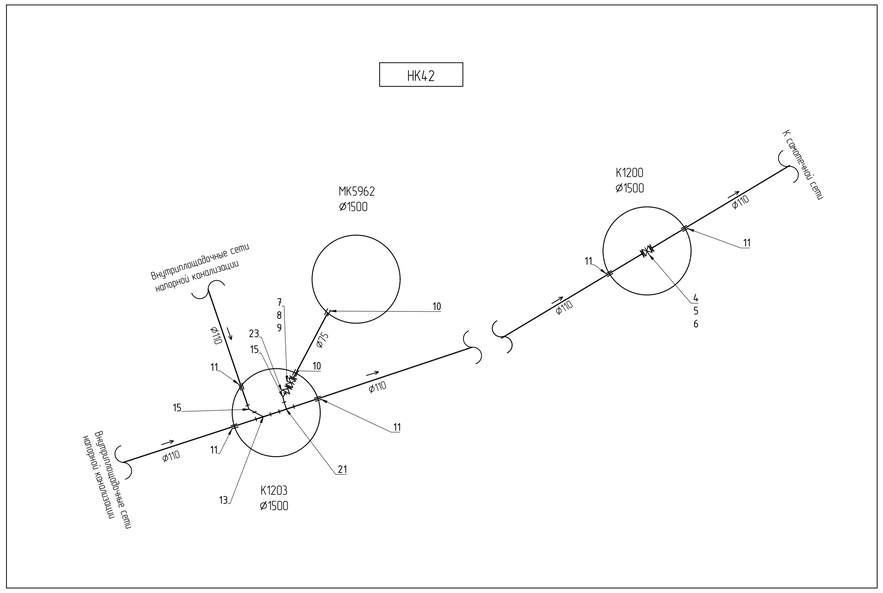

Экспликация труб, арматуры и фасонных частей

Поз.	Обозначение	Наименование	Кол.	Масса ед., кг	Приме-чание
		КНС-1,КНС-2			
1	ГОСТ 5762-2002	Задвижка чугунная шиберная ножевая межфланцевая PN 10 Ду 150			
2	ГОСТ 33259-2015	Фланец стальной ответный Ру 10 Ду 150			
3		Втулка под фланец SDR 17, PN 10 Ø160			
4	ГОСТ 5762-2002	Задвижка чугунная шиберная ножевая межфланцевая PN 10 Ду 100			
5	ГОСТ 33259-2015	Фланец стальной ответный Ру 10 Ду 100			
6		Втулка под фланец SDR 17, PN 10 Ø110			
7	ГОСТ 5762-2002	Задвижка чугунная шиберная ножевая межфланцевая PN 10 Ду 65			
8	ГОСТ 33259-2015	Фланец стальной ответный Ру 10 Ду 65			
9		Втулка под фланец SDR 17, PN 10 Ø75			
10	ГОСТ 18599-2001	Гильзы ПЭ 100 SDR17 Ø160 L=100мм			
11	ГОСТ 18599-2001	Гильзы ПЭ 100 SDR17 Ø200 L=100мм			
12	ГОСТ 18599-2001	Гильзы ПЭ 100 SDR17 Ø250 L=100мм			
13		Сегментный тройник равнопроходной с патрубками на 45° ПЭ 100 SDR 17, Ø110			
14		Сегментный тройник равнопроходной с патрубками на 45° ПЭ 100 SDR 17, Ø160			
15		Сегментный отвод 45° ПЭ 100 SDR 17, Ø110			
16		Сегментный отвод 90° ПЭ 100 SDR 17, Ø110			
17		Сегментный отвод 45° ПЭ 100 SDR 17, Ø160			
18		Сегментный отвод 90° ПЭ 100 SDR 17, Ø160			
19		Переход полиэтиленовый литой ПЭ 100 SDR 17, PN 10 Ø160хØ110			
20		Тройник полиэтиленовый 90° ПЭ 100 SDR 17 PN 10 Ø160			
21		Тройник полиэтиленовый 90° ПЭ 100 SDR 17 PN 10 Ø110			
22		Переход полиэтиленовый литой ПЭ 100 SDR 17, PN 10 Ø160хØ75			
23		Переход полиэтиленовый литой ПЭ 100 SDR 17, PN 10 Ø110хØ75			
24		Отвод полиэтиленовый 45° ПЭ 100 SDR 17 PN 10 Ø75			

Условное обозначение

- Запорная арматура
- Тройник
- Переходник
- Отвод
- Футляр
- Колодцы
- Бетонные упоры

Изм.	Кол.	Лист	N док.	Подпись	Дата
РАЗРАБ.		Отепкалиев			
ГИП		Табылдиев			
Проверил		Бисенов			
Н.контроль		Султанова			

12-23-НК

Строительство канализационных сетей в мкр. Жулдыз 1/2 г. Атырау

Наружные сети канализации

Стадия	Лист	Листов
РП	14.6	6

Монтажная схема напорной канализации (КНС-4)

ТОО "ШЫНДАУ"

Взам. инв. N | Подп. и дата | Инв. N подл.

Формат А1

КНС-1

Разрез 1-1

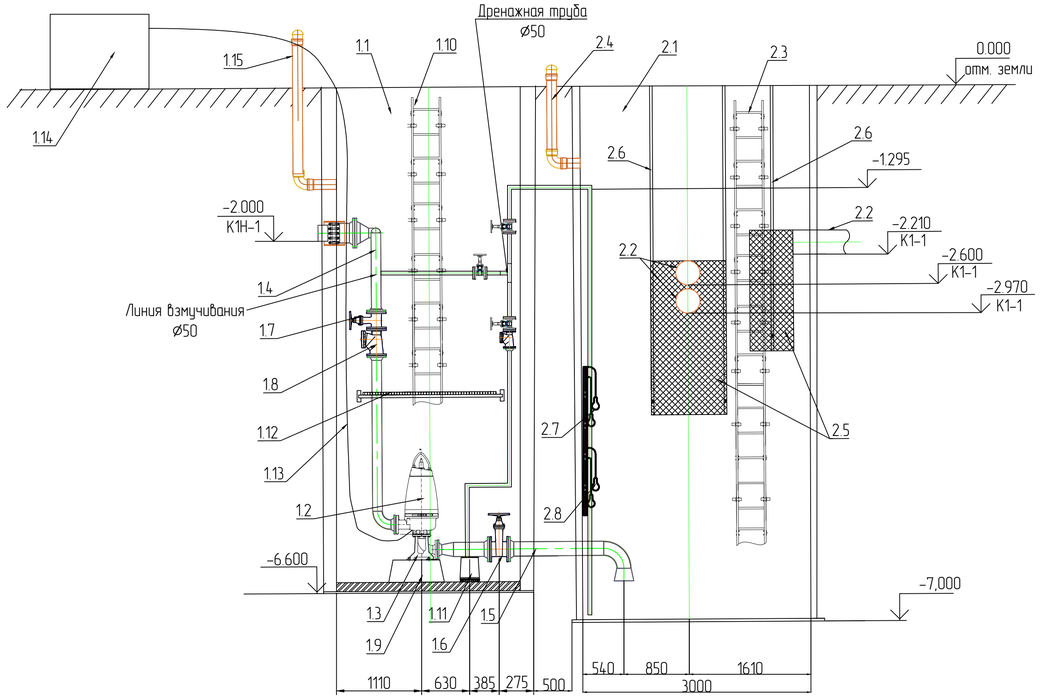

План на отм. 0.000

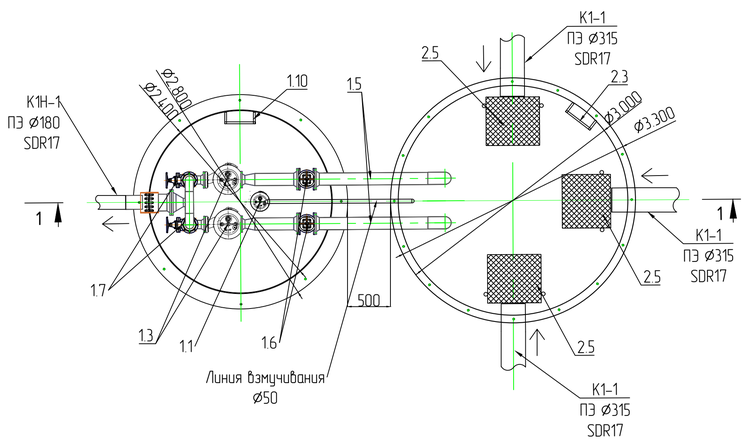

Спецификация (комплект поставки)

	Емкость для канализационной насосной станции Akva-KNS		
1.1	Корпус для канализационной насосной станции H-7000мм, D-2400мм	шт.	1
1.2	Насос канализационный SEV.80.80.75.2.51D (Q=54,46 м3/ч, H=18,62 м)	шт.	2
1.3	Стенд для сухой вертикальной установки для крепления насоса	шт.	2
1.4	Напорный трубопровод диаметром D-110/225/-2/2Полиэтилен фланцевое	шт.	1
1.5	Всасывающий трубопровод DN 159x3	шт.	2
1.6	Задвижка клиновая Ру 1,6 DN 150	шт.	2
1.7	Задвижка клиновая Ру 1,6 DN 100	шт.	2
1.8	Обратный клапан Ру 1,6 DN 100	шт.	2
1.9	Рама основание для крепления насоса (материал: углеродистая сталь)	шт.	1
1.10	Лестница обслуживания из материал (нержавеющая сталь)	шт.	1
1.11	Аварийный насос	шт.	1
1.12	Площадка обслуживания из (нержавеющая сталь)	шт.	1
1.13	Кабель канал для ввода кабеля КНС	шт.	1
1.14	Шкаф управления двумя насосами Control DC 2x13-18 SD 3x400 IM	шт.	1
1.15	Вентиляционная труба DN-110 материал (НПВХ)	шт.	1
	Емкость для приема сточных вод AKVA-KNS		
2.1	Корпус вертикального исполнения Akva-KNS стеклопластика разрезами. H-7000мм, D-3000мм	шт.	1
2.2	Подводящий трубопровод 315 материал НПВХ Раструбное соединение	шт.	3
2.3	Лестница обслуживания из материала (нержавеющая сталь)	шт.	1
2.4	Вентиляционная труба DN-110 материал (НПВХ)	шт.	1
2.5	Корзина для улавливание мусора материал (нержавеющая сталь)	шт.	3
2.6	Направляющие для корзины материал (нержавеющая сталь)	шт.	6
2.7	Поплавковый датчик уровня комплект 2 шт	шт.	1
2.8	Аналоговый датчик уровня	шт.	1

Изм	Кол	Лист	N док.	Подпись	Дата				
						12-23-2-1-НК			
						Строительство канализационных сетей в мкр. Жулдыз 1/2 г.Атырау			
РАЗРАБ.		Отепкалиев				Наружные сети канализации	Стадия	Лист	Листов
ГИП		Табылдиев					РП	15.1	4
Проверил		Бисенов							
Н.контроль		Султанова				Разрез КНС-1 М 1:40	ТОО "ШЫНДАУ"		

Взам. инв. N

Подп. и дата

Инв. N подл.

Формат А1

КНС 2

Разрез 1-1

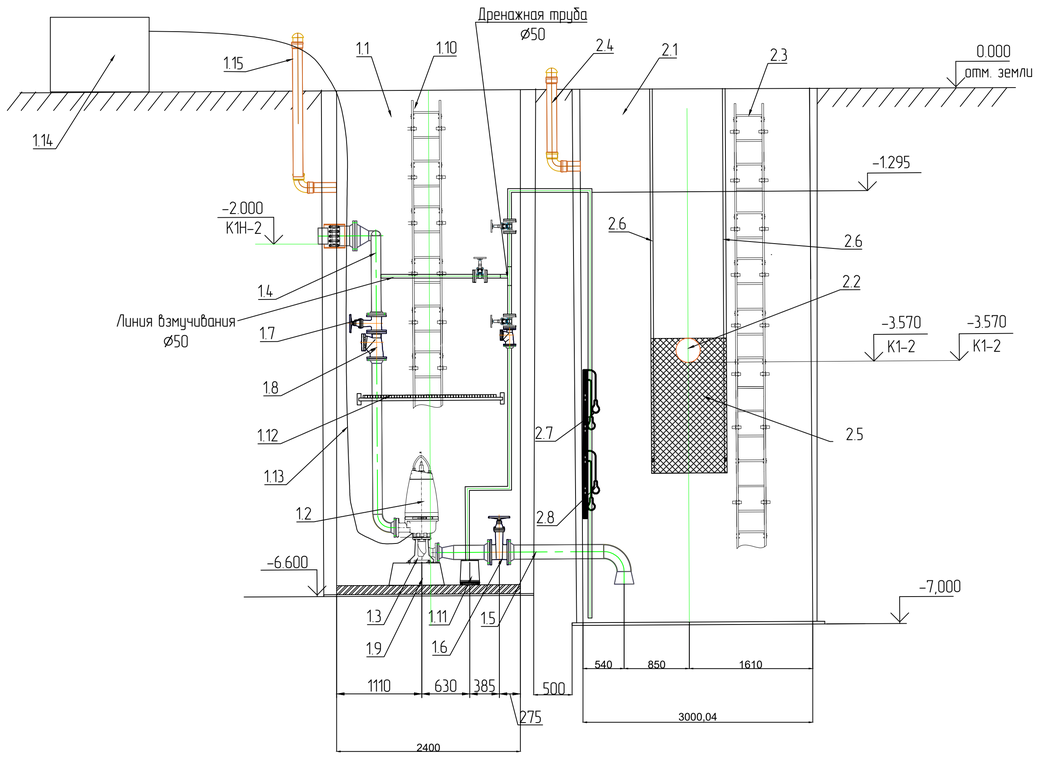

План на отм. 0.000

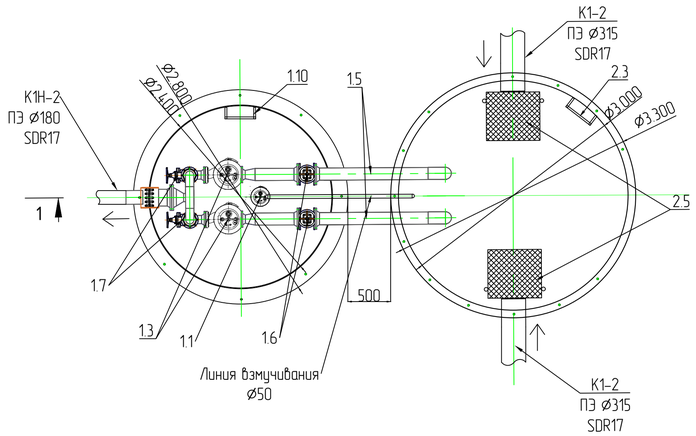

Спецификация (комплект поставки)

	Емкость для канализационной насосной станции Akva-KNS		
1.1	Корпус для канализационной насосной станции H-7000мм, D-2400мм	шт.	1
1.2	Насос канализационный SEV.80.80.40.4.51D (Q=54,09 м3/ч, H=11,64 м)	шт.	2
1.3	Стенд для сухой вертикальной установки для крепления насоса	шт.	2
1.4	Напорный трубопровод диаметром D-110/225/-2/2Полиэтилен фланцевое	шт.	1
1.5	Всасывающий трубопровод DN 159х3	шт.	2
1.6	Задвижка клиновая Ру 1,6 DN 150	шт.	2
1.7	Задвижка клиновая Ру 1,6 DN 100	шт.	2
1.8	Обратный клапан Ру 1,6 DN 100	шт.	2
1.9	Рама основание для крепления насоса (материал: углеродистая сталь)	шт.	1
1.10	Лестница обслуживания из материал (нержавеющая сталь)	шт.	1
1.11	Аварийный насос	шт.	1
1.12	Площадка обслуживания из (нержавеющая сталь)	шт.	1
1.13	Кабель канал для ввода кабеля КНС	шт.	1
1.14	Шкаф управления двумя насосами Control DC 2x9.0-14SD 3x400 IM	шт.	1
1.15	Вентиляционная труба DN-110 материал (НПВХ)	шт.	1
	Емкость для приема сточных вод AKVA-KNS		
2.1	Корпус вертикального исполнения Akva-KNS стеклопластика разрезами. H-7000мм, D-3000мм	шт.	1
2.2	Подводящий трубопровод 315 материал НПВХ Раструбное соединение	шт.	2
2.3	Лестница обслуживания из материала (нержавеющая сталь)	шт.	1
2.4	Вентиляционная труба DN-110 материал (НПВХ)	шт.	1
2.5	Корзина для улавливание мусора материал (нержавеющая сталь)	шт.	2
2.6	Направляющие для корзины материал (нержавеющая сталь)	шт.	4
2.7	Поплавковый датчик уровня комплект 2 шт	шт.	1
2.8	Аналоговый датчик уровня	шт.	1

Изм	Кол	Лист	N док.	Подпись	Дата	12-23-2-1-НК			
						Строительство канализационных сетей в мкр. Жулдыз 1/2 г.Атырау			
РАЗРАБ		Отепкалиев				Наружные сети канализации	Стадия	Лист	Листов
ГИП		Табылдиев					РП	15.2	4
Проверил		Бисенов							
Н.контроль		Султанова				Разрез КНС-2 М 1:40	ТОО "ШЫНДАУ"		

Взам. инв. N | Подп. и дата | Инв. N подл.

Формат А1

КНС 3

Разрез 1-1

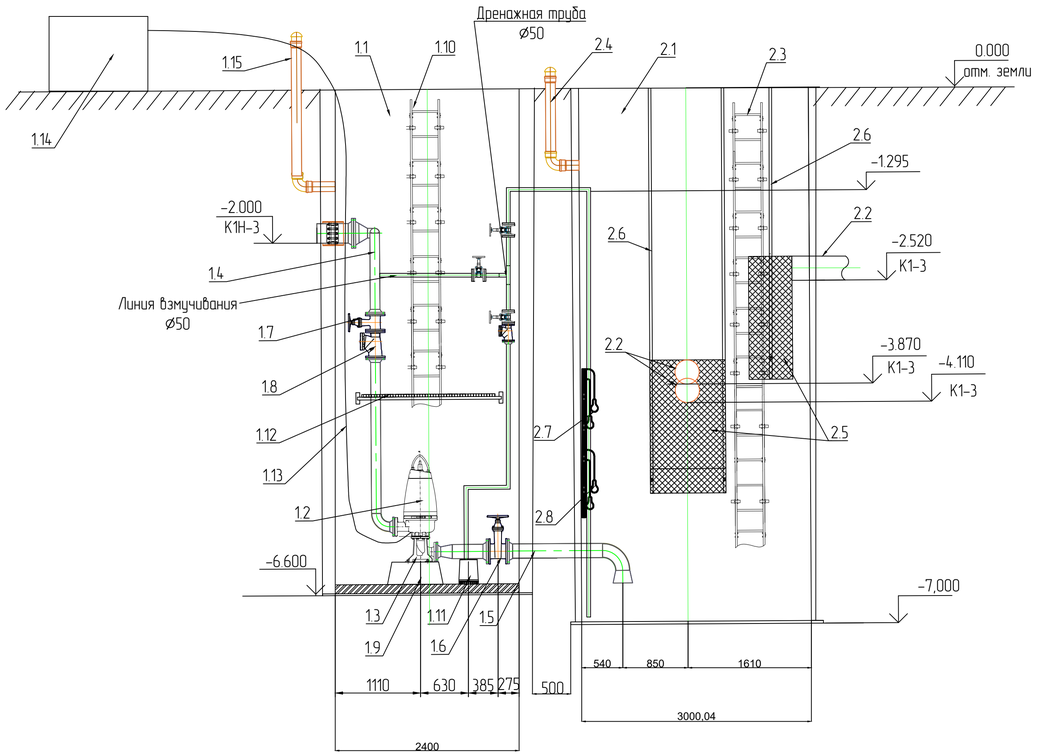

План на отм. 0.000

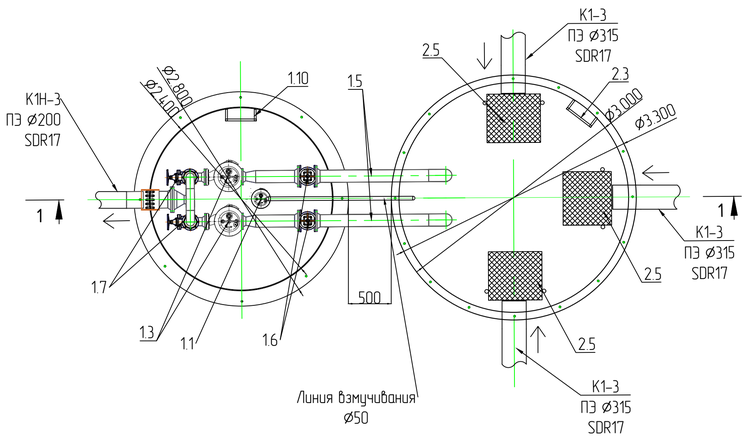

Спецификация (комплект поставки)

	Емкость для канализационной насосной станции Akva-KNS		
1.1	Корпус для канализационной насосной станции H-7000мм, D-2400мм	шт.	1
1.2	Насос канализационный SEV.80.80.92.2.51D (Q=66,36 м3/ч, H=18,48 м)	шт.	2
1.3	Стенд для сухой вертикальной установки для крепления насоса	шт.	2
1.4	Напорный трубопровод диаметром D-110/225/-2/2Полиэтилен фланцевое	шт.	1
1.5	Всасывающий трубопровод DN 159x3	шт.	2
1.6	Задвижка клиновая Ру 1,6 DN 150	шт.	2
1.7	Задвижка клиновая Ру 1,6 DN 100	шт.	2
1.8	Обратный клапан Ру 1,6 DN 100	шт.	2
1.9	Рама основание для крепления насоса (материал: углеродистая сталь)	шт.	1
1.10	Лестница обслуживания из материал (нержавеющая сталь)	шт.	1
1.11	Аварийный насос	шт.	1
1.12	Площадка обслуживания из (нержавеющая сталь)	шт.	1
1.13	Кабель канал для ввода кабеля КНС	шт.	1
1.14	Шкаф управления двумя насосами Control DC 2x17-23 SD 3x400 IM	шт.	1
1.15	Вентиляционная труба DN-110 материал (НПВХ)	шт.	1
	Емкость для приема сточных вод AKVA-KNS		
2.1	Корпус вертикального исполнения Akva-KNS стеклопластика разрезами. H-7000мм, D-3000мм	шт.	1
2.2	Подводящий трубопровод 315 материал НПВХ Раструбное соединение	шт.	3
2.3	Лестница обслуживания из материала (нержавеющая сталь)	шт.	1
2.4	Вентиляционная труба DN-110 материал (НПВХ)	шт.	1
2.5	Корзина для улавливание мусора материал (нержавеющая сталь)	шт.	3
2.6	Направляющие для корзины материал (нержавеющая сталь)	шт.	6
2.7	Поплаковый датчик уровня комплект 2 шт	шт.	1
2.8	Аналоговый датчик уровня	шт.	1

Изм.	Кол.	Лист	N док.	Подпись	Дата	12-23-2-1-НК		
						Строительство канализационных сетей в мкр. Жулдыз 1/2 г.Атырау		
РАЗРАБ.		Отепкалиев				Наружные сети канализации	Стадия	Лист	Листов
ГИП		Табылдиев					РП	15.3	4
Проверил		Бисенов							
Н.контроль		Султанова				Разрез КНС-3 М 1:40	ТОО "ШЫНДАУ"	

Взам. инв. N | Подп. и дата | Инв. N подл.

Формат А1

КНС 4

Разрез 1-1

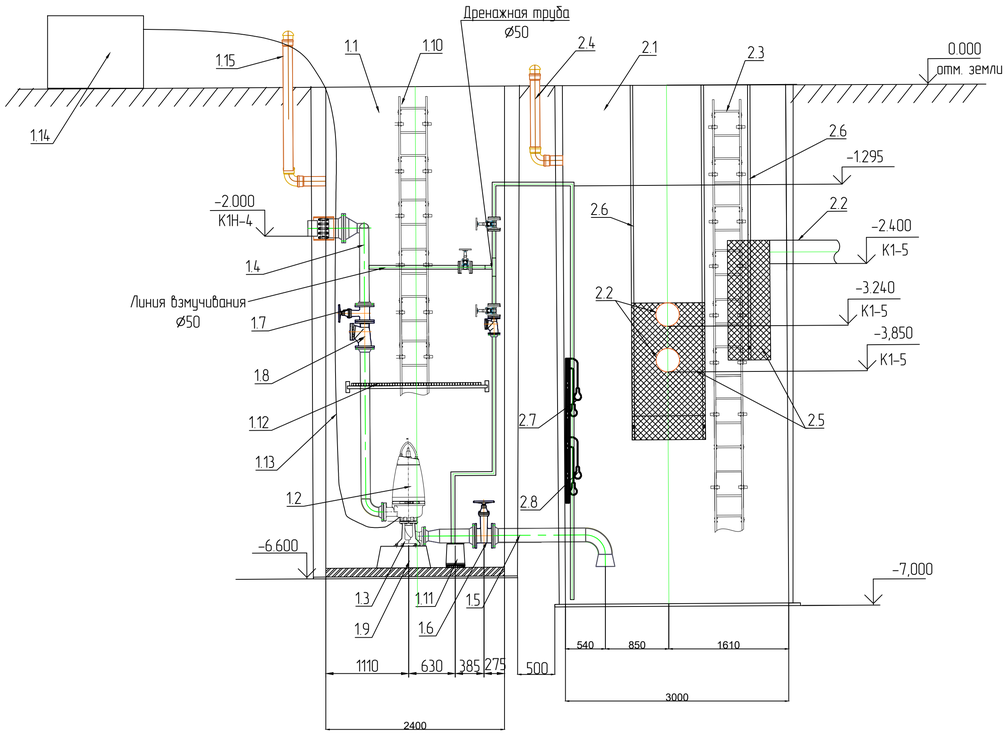

План на отм. 0.000

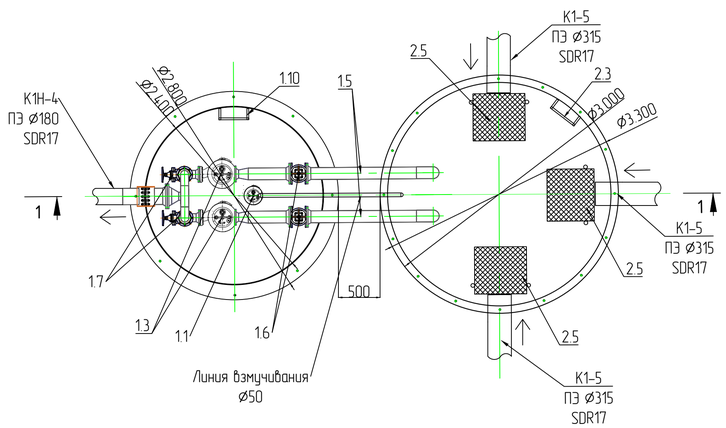

Спецификация (комплект поставки)

	Емкость для канализационной насосной станции Akva-KNS		
1.1	Корпус для канализационной насосной станции H-7000мм, D-2400мм	шт.	1
1.2	Насос канализационный SEV.80.80.60.2.51D (Q=44,82 м3/ч, H=15,49 м)	шт.	2
1.3	Стенд для сухой вертикальной установки для крепления насоса	шт.	2
1.4	Напорный трубопровод диаметром D-110/225/-2/2Полиэтилен фланцевое	шт.	1
1.5	Всасывающий трубопровод DN 159х3	шт.	2
1.6	Задвижка клиновая Ру 1,6 DN 150	шт.	2
1.7	Задвижка клиновая Ру 1,6 DN 100	шт.	2
1.8	Обратный клапан Ру 1,6 DN 100	шт.	2
1.9	Рама основание для крепления насоса (материал: углеродистая сталь)	шт.	1
1.10	Лестница обслуживания из материал (нержавеющая сталь)	шт.	1
1.11	Аварийный насос	шт.	1
1.12	Площадка обслуживания из (нержавеющая сталь)	шт.	1
1.13	Кабель канал для ввода кабеля КНС	шт.	1
1.14	Шкаф управления двумя насосами Control DC 2х13-18 SD 3х400 IM	шт.	1
1.15	Вентиляционная труба DN-110 материал (НПВХ)	шт.	1
	Емкость для приема сточных вод AKVA-KNS		
2.1	Корпус вертикального исполнения Akva-KNS стеклопластика разрезами. H-7000мм, D-3000мм	шт.	1
2.2	Подводящий трубопровод 315 материал НПВХ Раструбное соединение	шт.	3
2.3	Лестница обслуживания из материала (нержавеющая сталь)	шт.	1
2.4	Вентиляционная труба DN-110 материал (НПВХ)	шт.	1
2.5	Корзина для улавливание мусора материал (нержавеющая сталь)	шт.	3
2.6	Направляющие для корзины материал (нержавеющая сталь)	шт.	6
2.7	Поплавковый датчик уровня комплект 2 шт	шт.	1
2.8	Аналоговый датчик уровня	шт.	1

Взам. инв. N

Подп. и дата

Инв. N подл.

Изм.	Кол.	Лист	N док.	Подпись	Дата	12-23-2-1-НК		
						Строительство канализационных сетей в мкр. Жулдыз 1/2 г.Атырау		
РАЗРАБ.		Отепкалиев				Наружные сети канализации	Стадия	Лист	Листов
ГИП		Табылдиев					РП	15.4	4
Проверил		Бисенов							
Н.контроль		Султанова				Разрез КНС-4 М 1:40	ТОО "ШЫНДАУ"	

Формат А1

Колодец КГ-1,26,27,39;

План

Разрез 2-2

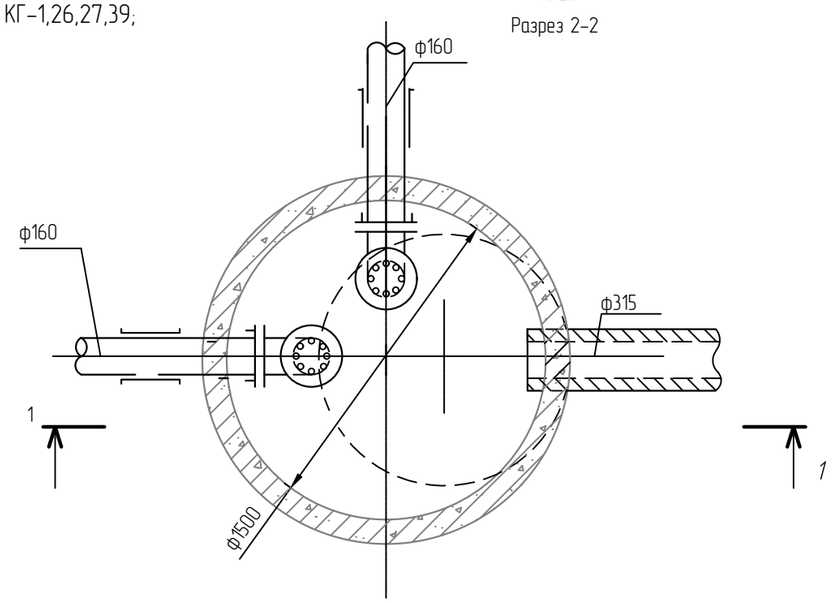

Спецификация

Поз.	Обозначение	Наименование	Кол.	Масса ед.,кг	Примеч.
1	ГОСТ 17380-2001	Отвод бесшовный приварной 90° ∅159х8.0мм	2		шт.
2		Заглушка фланцевая ∅150	2		шт.
3		Втулка под фланец ПЭ 100 SDR 17, PN 10, ∅160	2		шт.
4	ГОСТ 28778-90	Болт М16х260	16		шт.
5	ГОСТ 1759.0-87	Гайка М16	48		шт.
6	ГОСТ 7473-2010	Бетон В10	1.66		м3
7	СТ РК 1284-2004	Щебень	0.98		м3

Разрез 1-1

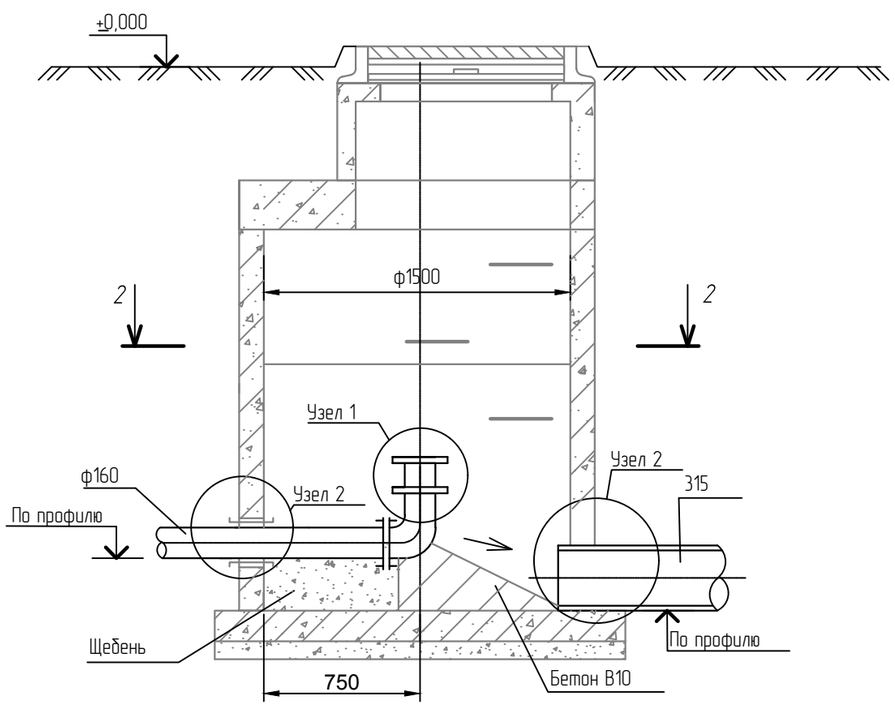

Вид В

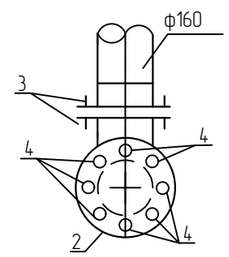

Узел 1

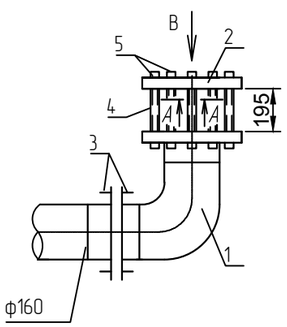

Узел 2

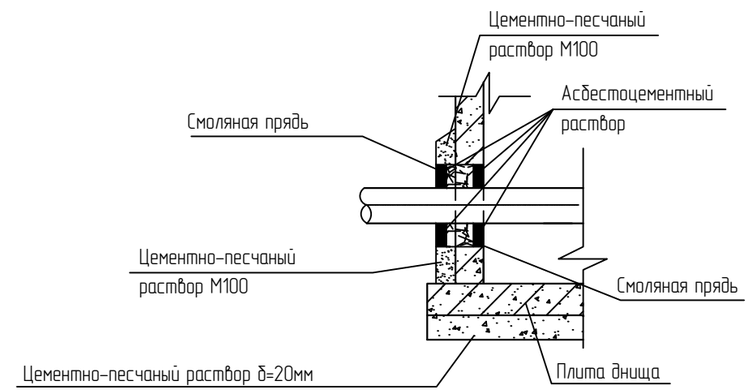

Вид В

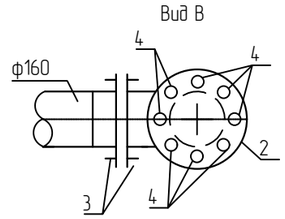

А-А

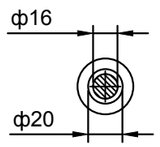

Примечание:

1.Сборные элементы колодца-гасителя смотри таблицу водопроводных колодцев.

2.Все сборные элементы устанавливаются на цементном растворе состава 1:2 толщиной 10мм с затиркой стыков.

3.Узел 2 выполнять в соответствии с т.пр. 902-09-22.84.

4.Между бетонным упором и коленом положить 2 слоя рубероида.

5.Приямок под фланцевое соединение заполнить щебнем фракций 20:40 мм до верха напорной трубы.

Изм.	Кол.	Лист	N док.	Подпись	Дата
РАЗРАБ.		Отепкалиев			
ГИП		Табылдиев			
Проверил		Бисенов			
Н.контроль		Султанова			

12-23-2-1-НК

Строительство канализационных сетей в мкр. Жулдыз 1/2 г.Атырау

Наружные сети канализации

Стадия	Лист	Листов
РП	16.1	5

Разрез КГ-1,26,27,39; (колодец гаситель)

ТОО "ШЫНДАУ"

Взам. инв. N

Подп. и дата

Инв. N подл.

Формат А3

Колодец КГ-2,12,32;

План

Разрез 2-2

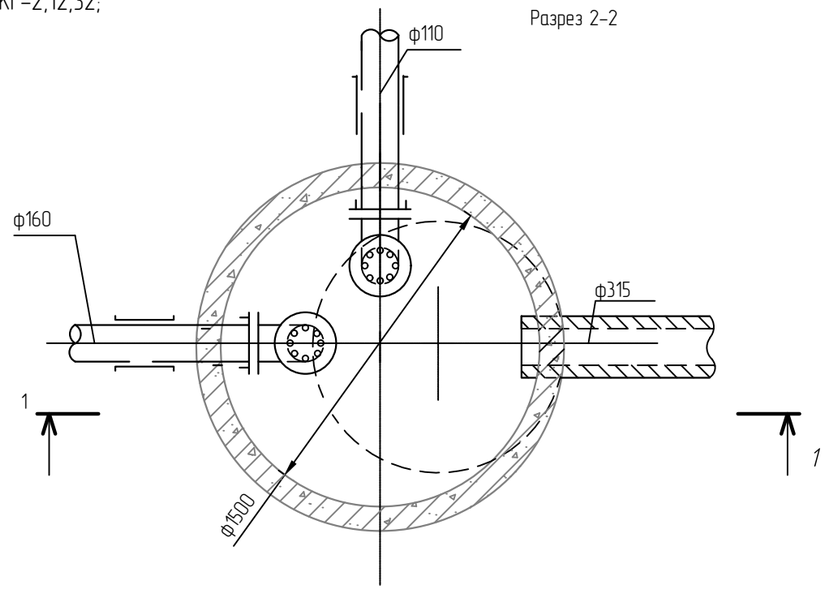

Разрез 1-1

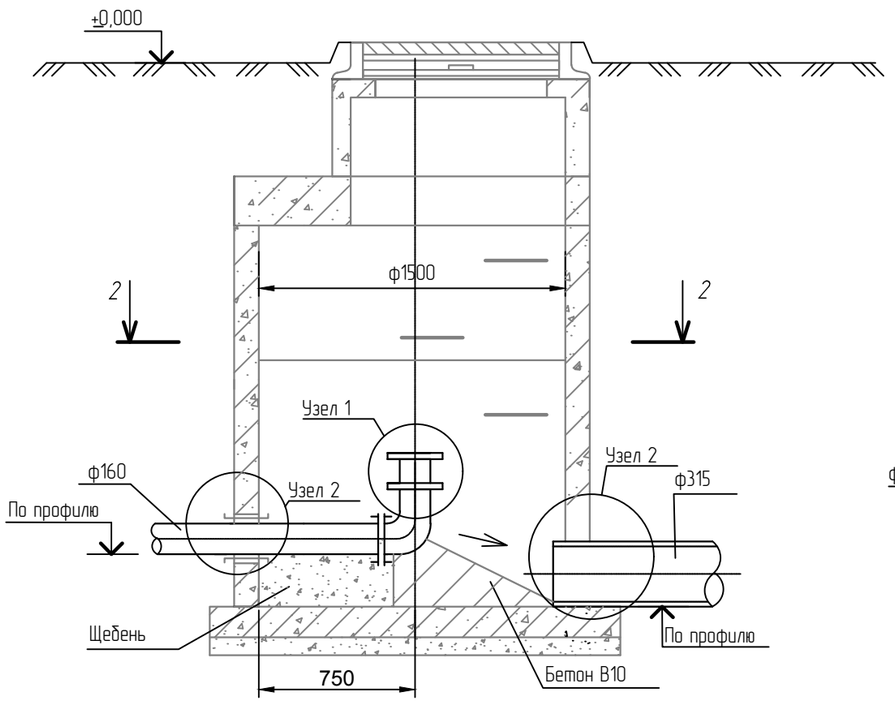

Узел 1

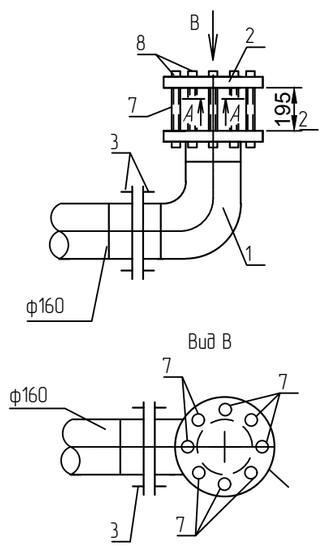

Вид В

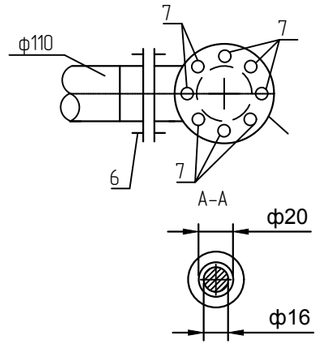

Узел 2

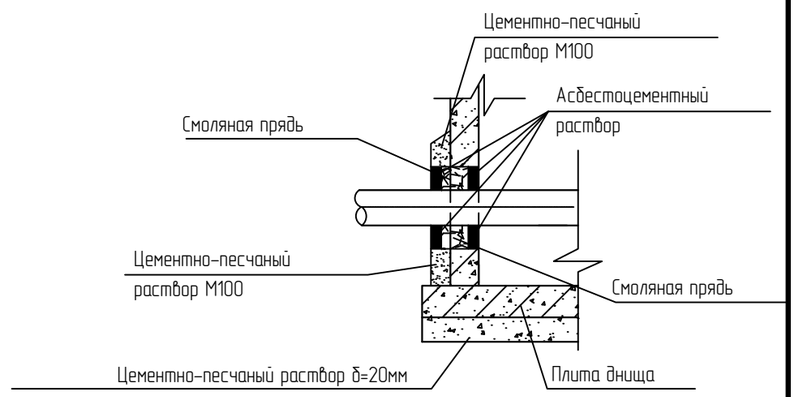

Спецификация

Поз.	Обозначение	Наименование	Кол.	Масса ед.,кг	Примеч.
1	ГОСТ 17380-2001	Отвод бесшовный приварной 90° ⌀159х8.0мм	1		шт.
2		Заглушка фланцевая ⌀150	1		шт.
3		Втулка под фланец ПЭ 100 SDR 17, PN 10, ⌀160	1		шт.
4	ГОСТ 17380-2001	Отвод бесшовный приварной 90° ⌀108х8.0мм	1		шт.
5		Заглушка фланцевая ⌀100	1		шт.
6		Втулка под фланец ПЭ 100 SDR 17, PN 10, ⌀110	1		шт.
7	ГОСТ 28778-90	Болт М16х260	16		шт.
8	ГОСТ 1759.0-87	Гайка М16	48		шт.
9	ГОСТ 7473-2010	Бетон В10	1.66		м3
10	СТ РК 1284-2004	Щебень	0.98		м3

Примечание:

1.Сборные элементы колодца-гасителя смотри таблицу водопроводных колодцев.
2.Все сборные элементы устанавливаются на цементном растворе состава 1:2 толщиной 10мм с затиркой стыков.
3.Узел 2 выполнять в соответствии с т.пр. 902-09-22.84.
4.Между бетонным упором и коленом положить 2 слоя рубероида.
5.Приямок под фланцевое соединение заполнить щебнем фракций 20:40 мм до верха напорной трубы.

Взам. инв. N

Подп. и дата

Инв. N подл.

Изм.	Кол.	Лист	N док.	Подпись	Дата
РАЗРАБ.		Отепкалиев			
ГИП		Табылдиев			
Проверил		Бисенов			
Н.контроль		Султанова			

12-23-2-1-НК

Строительство канализационных сетей в мкр. Жулдыз 1/2 г.Атырау

Наружные сети канализации

Стадия	Лист	Листов
РП	16.2	5

Разрез КГ-2,12,32; (колодец гаситель)

ТОО "ШЫНДАУ"

Формат А3

Колодец КГ-3,4,5,7,8,9,13,14,15,16,17,18,19,20,21,22,23,24,25,28,31,33,36,37,38,40,41;

План

Разрез 2-2

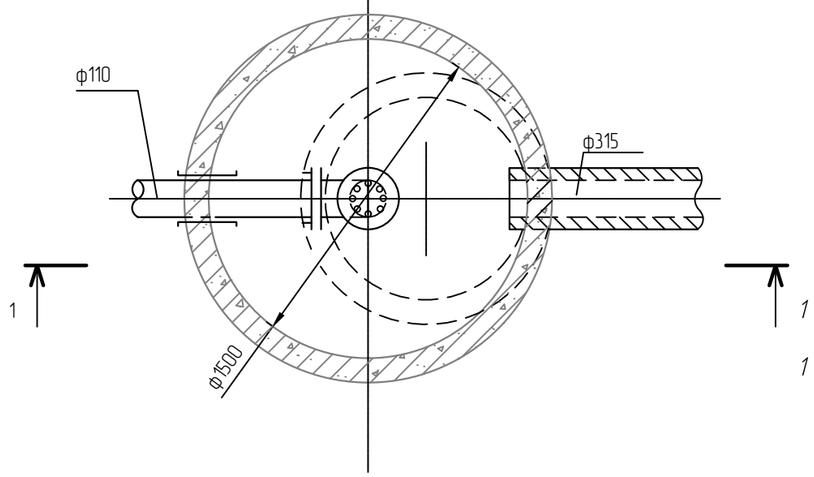

Разрез 1-1

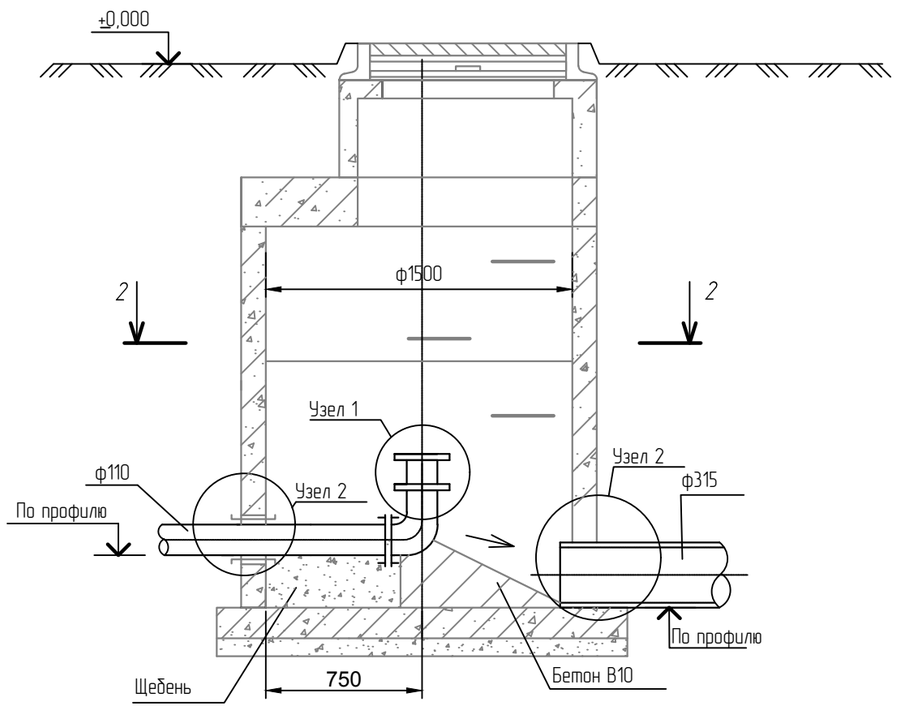

Узел 1

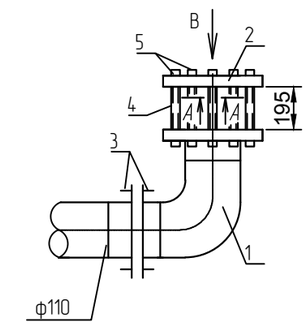

Вид В

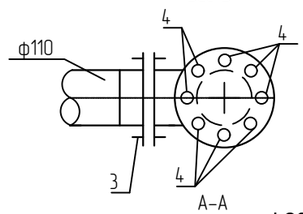

А-А

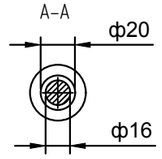

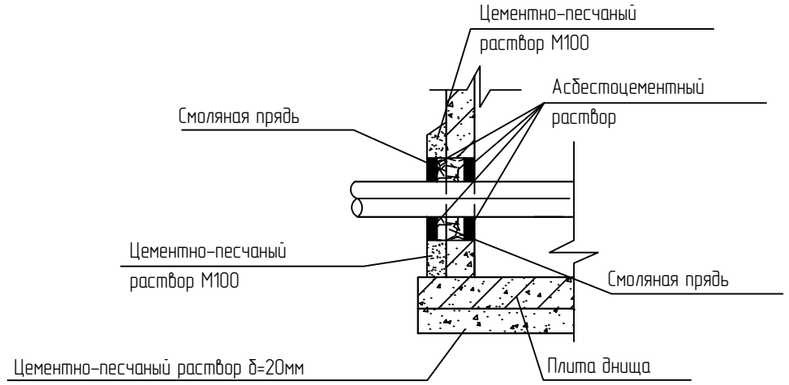

Спецификация

Поз.	Обозначение	Наименование	Кол.	Масса ед.,кг	Примеч.
1	ГОСТ 17380-2001	Отвод бесшовный приварной 90° ⌀108х8.0мм	1		шт.
2		Заглушка фланцевая ⌀110	1		шт.
3		Втулка под фланец ПЭ 100 SDR 17, PN 10, ⌀100	1		шт.
4	ГОСТ 28778-90	Болт М16х260	8		шт.
5	ГОСТ 1759.0-87	Гайка М16	24		шт.
6	ГОСТ 7473-2010	Бетон В10	1.66		м3
7	СТ РК 1284-2004	Щебень	0.98		м3

Примечание:

1.Сборные элементы колодца-гасителя смотри таблицу водопроводных колодцев.
2.Все сборные элементы устанавливаются на цементном растворе состава 1:2 толщиной 10мм с затиркой стыков.
3.Узел 2 выполнять в соответствии с т.пр. 902-09-22.84.
4.Между бетонным упором и коленом положить 2 слоя рубероида.
5.Приямок под фланцевое соединение заполнить щебнем фракций 20:40 мм до верха напорной трубы.

Взам. инв. N	Подп. и дата	Инв. N подл.

Изм.	Кол.	Лист	N док.	Подпись	Дата	12-23-2-1-НК		
						Строительство канализационных сетей в мкр. Жулдыз 1/2 г.Атырау		
РАЗРАБ.		Отепкалиев				Наружные сети канализации	Стадия	Лист	Листов
ГИП		Табылдиев					РП	16.3	5
Проверил		Бисенов							
						Разрез КГ-3,4,5,7,8,9,13,14,15,16,17,18,19,20,21,22,23,24,25,28,31,33,36,37,38,40,41; (колодец гаситель)	ТОО "ШЫНДАУ"	
Н.контроль		Султанова						

Формат А3

Колодец КГ-6,10,11,29,30,34;

План
Разрез 2-2

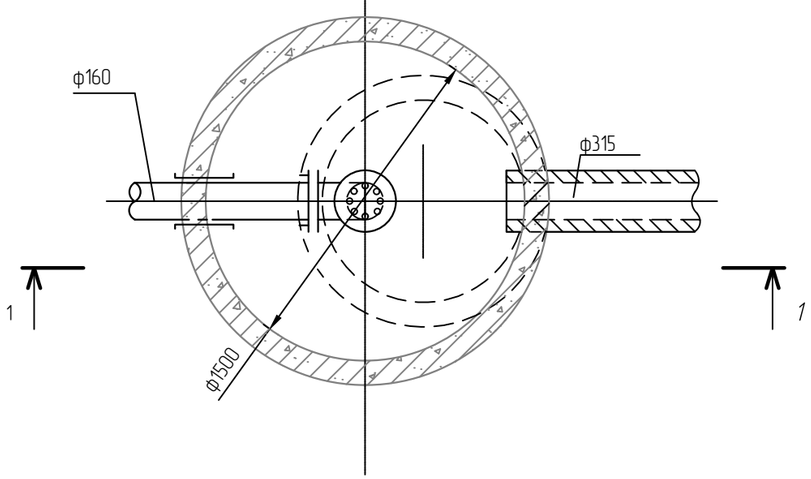

Разрез 1-1

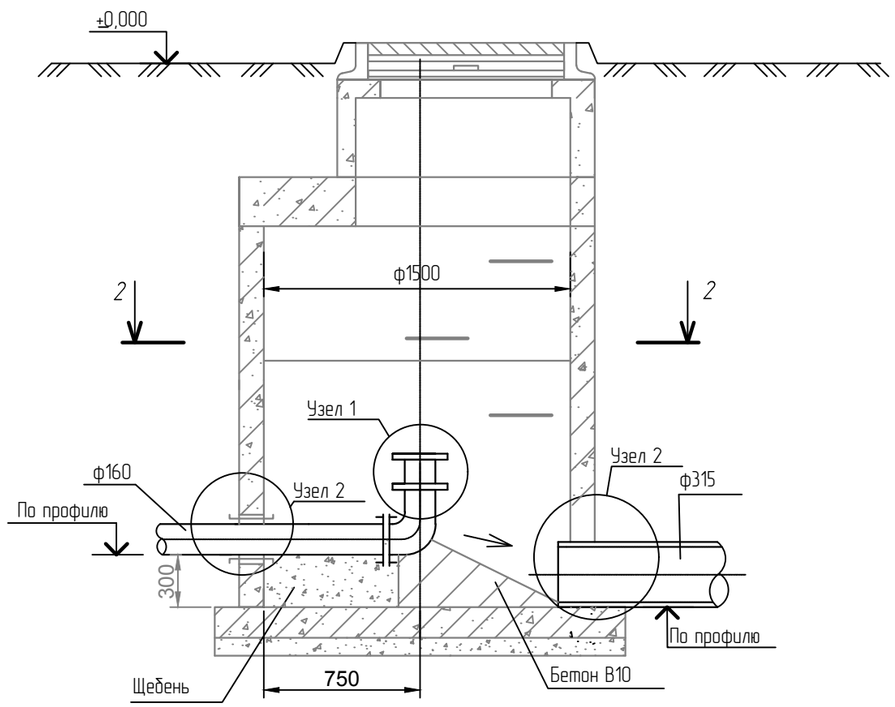

Узел 1

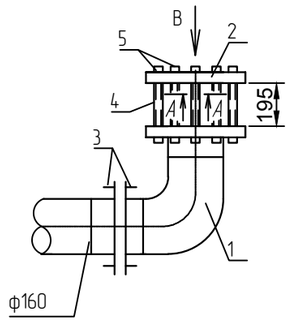

Вид В

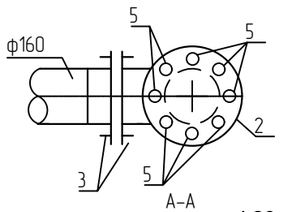

А-А

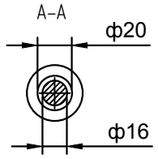

Спецификация

Поз.	Обозначение	Наименование	Кол.	Масса ед.,кг	Примеч.
1	ГОСТ 17380-2001	Отвод бесшовный приварной 90° ⌀159х8.0мм	1		шт.
2		Заглушка фланцевая ⌀150	1		шт.
3		Втулка под фланец ПЭ 100 SDR 17, PN 10, ⌀160	1		шт.
4	ГОСТ 28778-90	Болт М16х260	16		шт.
5	ГОСТ 1759.0-87	Гайка М16	48		шт.
6	ГОСТ 7473-2010	Бетон В10	1.66		м3
7	СТ РК 1284-2004	Щебень	0.98		м3

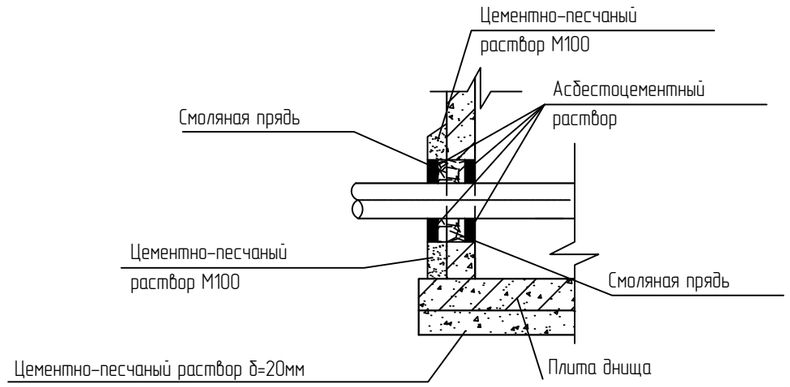

Примечание:

1.Сборные элементы колодца-гасителя смотри таблицу водопроводных колодцев.
2.Все сборные элементы устанавливаются на цементном растворе состава 1:2 толщиной 10мм с затиркой стыков.
3.Узел 2 выполнять в соответствии с т.пр. 902-09-22.84.
4.Между бетонным упором и коленом положить 2 слоя рубероида.
5.Приямок под фланцевое соединение заполнить щебнем фракций 20:40 мм до верха напорной трубы.

Изм.	Кол.	Лист	N док.	Подпись	Дата
РАЗРАБ.		Отепкалиев			
ГИП		Табылдиев			
Проверил		Бисенов			
Н.контроль		Султанова			

12-23-2-1-НК

Строительство канализационных сетей в мкр. Жулдыз 1/2 г.Атырау

Наружные сети канализации

Стадия	Лист	Листов
РП	16.4	5

Разрез КГ-6,10,11,29,30,34; (колодец гаситель)

ТОО "ШЫНДАУ"

Взам. инв. N | Подп. и дата | Инв. N подл.

Формат А3

Колодец КГ-35;

План

Разрез 2-2

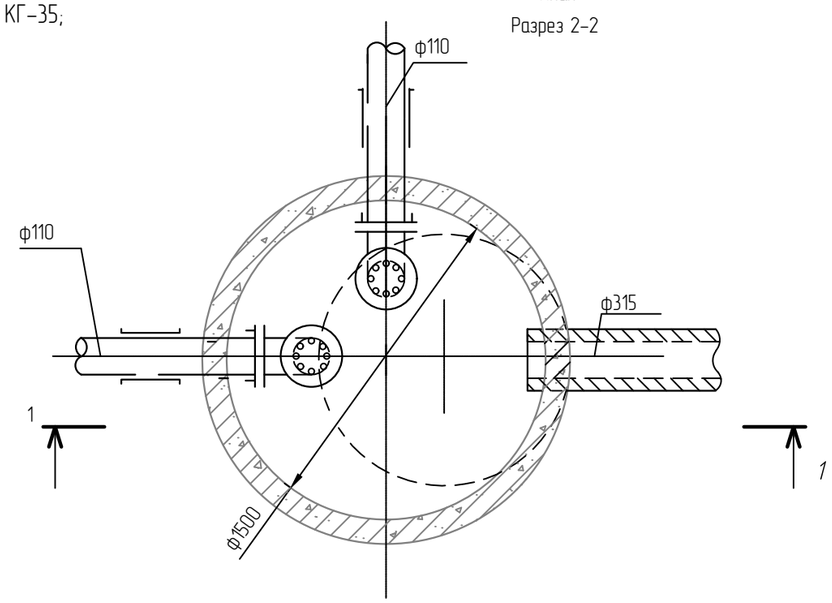

Разрез 1-1

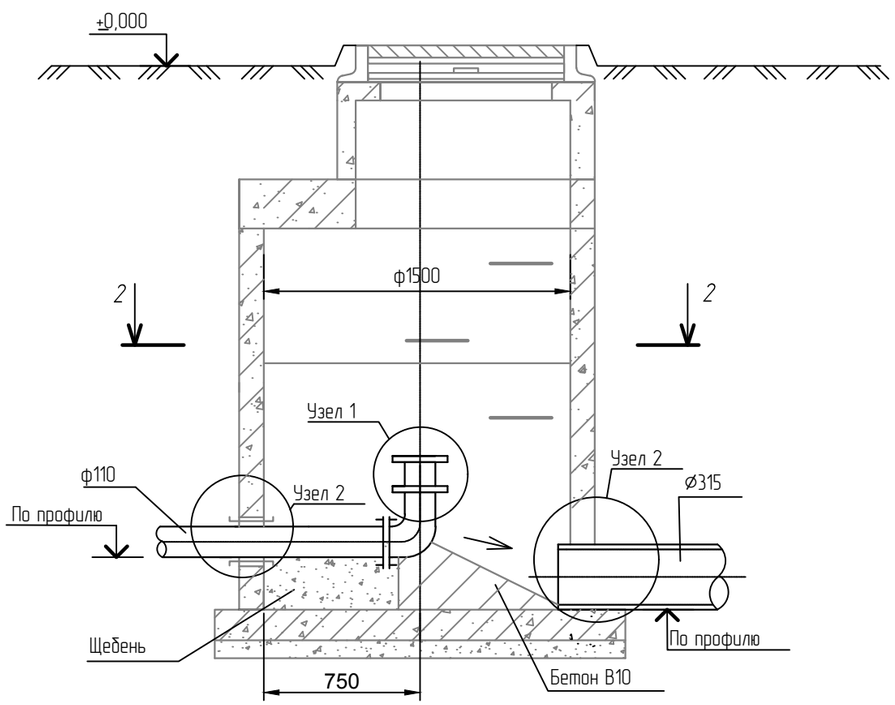

Спецификация

Поз.	Обозначение	Наименование	Кол.	Масса ед.,кг	Примеч.
1	ГОСТ 17380-2001	Отвод бесшовный приварной 90° ø108х8.0мм	2		шт.
2		Заглушка фланцевая ø100	2		шт.
3		Втулка под фланец ПЭ 100 SDR 17, PN 10, ø110	2		шт.
4	ГОСТ 28778-90	Болт М16х260	16		шт.
5	ГОСТ 1759.0-87	Гайка М16	48		шт.
6	ГОСТ 7473-2010	Бетон В10	1.66		м3
7	СТ РК 1284-2004	Щебень	0.98		м3

Вид В

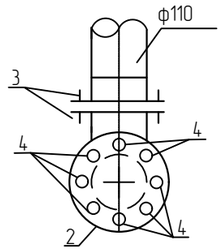

Узел 1

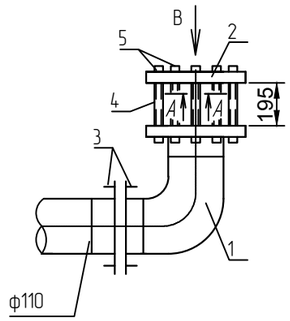

Узел 2

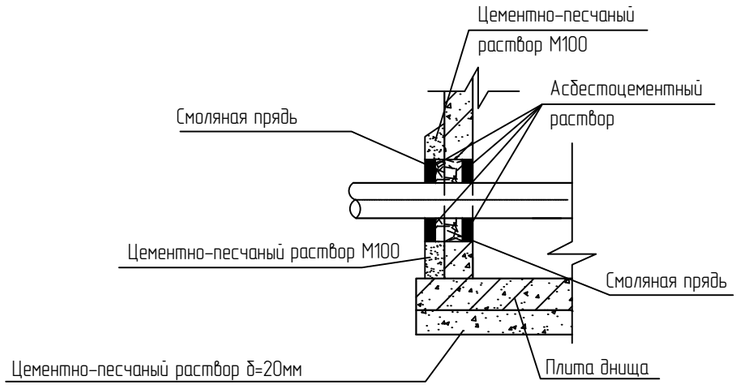

Вид В

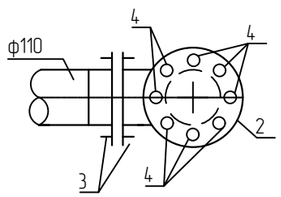

А-А

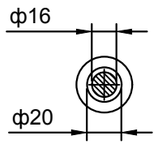

Примечание:

1.Сборные элементы колодца-гасителя смотри таблицу водопроводных колодцев.

2.Все сборные элементы устанавливаются на цементном растворе состава 1:2 толщиной 10мм с затиркой стыков.

3.Узел 2 выполнять в соответствии с т.пр. 902-09-22.84.

4.Между бетонным упором и коленом положить 2 слоя рубероида.

5.Приямок под фланцевое соединение заполнить щебнем фракций 20:40 мм до верха напорной трубы.

Изм.	Кол.	Лист	N док.	Подпись	Дата
РАЗРАБ.		Отепкалиев			
ГИП		Табылдиев			
Проверил		Бисенов			
Н.контроль		Султанова			

12-23-2-1-НК

Строительство канализационных сетей в мкр. Жулдыз 1/2 г.Атырау

Наружные сети канализации

Стадия	Лист	Листов
РП	16.5	5

Разрез КГ-35 (колодец гаситель)

ТОО "ШЫНДАУ"

Взам. инв. N

Подп. и дата

Инв. N подл.

Формат А3

Номер колодца по плану	Марка колодца по грунтовым условиям	№ схемы узла	Диаметр колодца Дк, мм	Полная глубина колодца по профилю, мм	Высота рабочей части Н, мм	№ строительно-монтажной схемы	Высота горловины с перекрытием hг, мм	Объем бетона на упоры, м3	Расход материалов																									Гидроизоляция
									Днище		Рабочая часть									Плита перекрытия					Горловина							Стремянка	
											Сборные железобетонные элементы серия 3.900.1-14 выпуск 1																			Кирпичная кладка/ряд	Бетон кл. В15 мм/м^3	Тип люка		
									ПН 15	ПН 10	КС 10.3	КС 10.6	КС 10.9	КС 15.3	КС 15.6	КС 15.9				1ПП15-1	1ПП15-2	ПП10-1	1ПП10-2			ПД6	КС7.3с	КС7.9с	КО6					
1	2	3	4	5	6	7	8	9	10	11	12	13	14	15	16	17	18	19	20	21	22	23	24	25	26	27	28	29	30	31	32	33	34	35
К4	II	У-1	1500	2380	1800	СМ-2	620	0,09	1							2					1					1			2		70/0,012	Т	С1-04	+
К6	II	У-1	1500	2250	1800	СМ-2	490	0,09	1							2					1					1			1		20/0,004	Т	С1-04	+
К8	II	У-1	1500	2470	1800	СМ-7	710	0,09	1							2					1					1			4			Т	С1-04	+
К10	II	У-1	1500	2270	1800	СМ-7	510	0,09	1							2					1					1			1		40/0,007	Т	С1-04	+
К12	II	У-1	1500	2250	1800	СМ-2	490	0,09	1							2					1					1			1		20/0,004	Т	С1-04	+
К14	II	У-1	1500	2600	1800	СМ-2	840	0,09	1							2					1					1	1		1		70/0,012	Т	С1-04	+
К16	II	У-1	1500	2520	1800	СМ-2	1010	0,09	1							2					1					1	1		4			Т	С1-04	+
К18	II	У-1	1500	2400	1800	СМ-2	890	0,09	1							2					1					1	1		2		40/0,007	Т	С1-04	+
К20	II	У-1	1500	2510	1800	СМ-2	750	0,09	1							2					1					1			4		40/0,007	Т	С1-04	+
К22	II	У-1	1500	2570	1800	СМ-2	1060	0,09	1							2					1					1	1		4		50/0,009	Т	С1-04	+
К23	II	У-1	1500	2800	1800	СМ-7	1290	0,09	1							2					1					1	2		3		60/0,011	Т	С1-04	+
К24	II	У-1	1500	2540	1800	СМ-7	1030	0,09	1							2					1					1	1		4		20/0,004	Т	С1-04	+
К30	II	У-1	1500	2690	1800	СМ-7	1380	0,09	1							2				1								1	1	2		Л	С1-04	+
К32	II	У-1	1500	2670	1800	СМ-7	1160	0,09	1							2					1					1	2		2		10/0,002	Т	С1-04	+
К34	II	У-1	1500	2560	1800	СМ-2	1050	0,09	1							2					1					1	1		4		40/0,007	Т	С1-04	+
К36	II	У-1	1500	2530	1800	СМ-2	770	0,09	1							2					1					1	1		1			Т	С1-04	+
К40	II	У-1	1500	2650	1800	СМ-2	900	0,09	1							2					1					1	1		2		50/0,009	Т	С1-04	+
К42	II	У-1	1500	2510	1800	СМ-7	950	0,09	1							2				1							2		1	1		Л	С1-04	+
К48	II	У-1	1500	2490	1800	СМ-7	930	0,09	1							2				1							2		1			Л	С1-04	+
К54	II	У-1	1500	2250	1800	СМ-2	690	0,09	1							2				1							1		1	1		Л	С1-04	+
К55	II	У-1	1500	2480	1800	СМ-7	720	0,09	1							2				1							1		1	2		Л	С1-04	+
К59	II	У-1	1500	2250	1800	СМ-7	690	0,09	1							2				1							1		1	1		Л	С1-04	+
К65	II	У-1	1500	2500	1800	СМ-7	740	0,09	1							2					1					1			4		30/0,005	Т	С1-04	+
К67	II	У-1	1500	2440	1800	СМ-7	680	0,09	1							2					1					1			3		50/0,009	Т	С1-04	+

- Все сборные элементы выполнить на сульфатостойком цементе по ГОСТ 22266-94 с маркой по водонепроницаемости W6, F100., для монолитной поддетонки и заделки, раствор выполнять на сульфатостойком цементе ГОСТ 22266-94 с маркой по водонепроницаемости W6.
- Наружные ограждающие поверхности ж/б конструкций необходимо покрыть горячим битумом за 2 раза по слою грунтовки. Грунтовку выполнить из битума марки БН 90/10, растворенного в керосине в соотношении 1:2-1:3.
- Отверстия после установки труб в стенах колодцев заделать бетоном кл.В10 на сульфатостойком цементе, F50, W6.
- Сборные элементы горловин при монтаже устанавливаются на цементно-песчаном растворе М200, толщиной 10мм.
- Днище колодца устанавливается на слой щебня с пропиткой битума до полного насыщения, δ -100мм, слой песка 100мм, оклеечная гидроизоляция из 4-х слоев гидроизола ГИГ ГОСТ7415-86*

1800

Взам. инв. N

Подп. и дата

Инв. N подл.

Изм.	Кол.	Лист	N док.	Подпись	Дата
Разраб.		Утепкалиев			
ГИП		Табылдиев			
Проверил		Бисенов			
Н.контроль		Султанова			

12-23-2-1-НК

Строительство канализационных сетей в мкр. Жулдыз 1/2 г. Атырау

Наружные сети канализации

Стадия	Лист	Листов
РП	17.1	5

Таблица водопроводных колодцев КНС-1

ТОО "ШЫНДАУ"

Формат А3

Номер колодца по плану	Марка колодца по грунтовым условиям	№ схемы узла	Диаметр колодца Дк, мм	Полная глубина колодца по профилю, мм	Высота рабочей части Н, мм	№ строительно-монтажной схемы	Высота горловины с перекрытием hг, мм	Объем бетона на упоры, м3	Расход материалов																									Гидроизоляция
									Днище		Рабочая часть									Плита перекрытия					Горловина							Стремянка	
											Сборные железобетонные элементы серия 3.900.1-14 выпуск 1																			Кирпичная кладка/ряд	Бетон кл. В15 мм/м^3	Тип люка		
									ПН 15	ПН 10	КС 10.3	КС 10.6	КС 10.9	КС 15.3	КС 15.6	КС 15.9				1ПП15-1	1ПП15-2	ПП10-1	1ПП10-2			ПД6	КС7.3с	КС7.9с	КО6					
1	2	3	4	5	6	7	8	9	10	11	12	13	14	15	16	17	18	19	20	21	22	23	24	25	26	27	28	29	30	31	32	33	34	35
К69	II	У-1	1500	2510	1800	СМ-7	750	0,09	1							2					1					1			2		40/0,007	Т	С1-04	+
К80	II	У-1	1500	2680	1800	СМ-7	1170	0,09	1							2					1					1	2		2		20/0,004	Т	С1-04	+
К90	II	У-1	1500	2570	1800	СМ-7	1060	0,09	1							2					1					1	1		4		50/0,009	Т	С1-04	+
К92	II	У-1	1500	2580	1800	СМ-7	1270	0,09	1							2				1								1	1	1		Л	С1-04	+
К104	II	У-1	1500	2570	1800	СМ-2	1060	0,09	1							2					1					1	1		1		50/0,009	Т	С1-04	+
К110	II	У-1	1500	2250	1800	СМ-7	490	0,09	1							2				1									1	3		Л	С1-04	+
К117	II	У-1	1500	2250	1800	СМ-7	690	0,09	1							2				1									1	1		Л	С1-04	+
К123	II	У-1	1500	2250	1800	СМ-2	690	0,09	1							2				1							1		1	1		Л	С1-04	+
К125	II	У-3	1500	2060	1800	СМ-7	500	0,09	1							2				1							2		1	3		Л	С1-04	+
К134	II	У-1	1500	2330	1800	СМ-7	770	0,09	1							2				1							1		1	2		Л	С1-04	+
К135	II	У-3	1500	2120	1800	СМ-7	360	0,09	1							2				1							1		1	1		Л	С1-04	+
К144	II	У-1	1500	2370	1800	СМ-7	610	0,09	1							2					1						1		1		10/0,002	Т	С1-04	+
К145	II	У-3	1500	2330	1800	СМ-7	570	0,09	1							2				1							1		1	4		Л	С1-04	+
К154	II	У-1	1500	2700	1800	СМ-7	1140	0,09	1							2				1							1		1	3		Л	С1-04	+
К164	II	У-1	1500	2250	1800	СМ-7	690	0,09	1							2				1									4	1		Л	С1-04	+
К169	II	У-1	1500	2250	1800	СМ-7	690	0,09	1							2				1							1		3	1		Л	С1-04	+
К170	II	У-3	1500	2690	1800	СМ-7	1130	0,09	1							2				1									1	3		Л	С1-04	+
К188	II	У-1	1500	2430	1800	СМ-7	870	0,09	1							2				1									1	4		Л	С1-04	+
К190	II	У-3	1500	2680	1800	СМ-2	1120	0,09	1							2				1							2		1	3		Л	С1-04	+
К213	II	У-1	1500	2300	1800	СМ-7	740	0,09	1							2				1							1		1	2		Л	С1-04	+
К214	II	У-3	1500	2740	1800	СМ-7	1180	0,09	1							2				1							2		1	4		Л	С1-04	+
К220	II	У-3	1500	2490	1800	СМ-7	730	0,09	1							2					1						1		1		70/0,012	Т	С1-04	+
К232	II	У-3	1500	2650	1800	СМ-7	890	0,09	1							2					1						1		3		70/0,012	Т	С1-04	+
К234	II	У-3	1500	2560	1800	СМ-7	800	0,09	1							2					1						1		2		60/0,011	Т	С1-04	+

- Все сборные элементы выполнить на сульфатостойком цементе по ГОСТ 22266-94 с маркой по водонепроницаемости W6, F100., для монолитной подбетонки и заделки, раствор выполнять на сульфатостойком цементе ГОСТ 22266-94 с маркой по водонепроницаемости W6.
- Наружные ограждающие поверхности ж/б конструкций необходимо покрыть горячим битумом за 2 раза по слою грунтовки. Грунтовку выполнить из битума марки БН 90/10, растворенного в керосине в соотношении 1:2-1:3.
- Отверстия после установки труб в стенах колодцев заделать бетоном кл.В10 на сульфатостойком цементе, F50, W6.
- Сборные элементы горловин при монтаже устанавливаются на цементно-песчаном растворе М200, толщиной 10мм.
- Днище колодца устанавливается на слой щебня с пропиткой битума до полного насыщения, δ -100мм, слой песка 100мм, оклеечная гидроизоляция из 4-х слоев гидроизола ГИГ ГОСТ7415-86*

1800

Взам. инв. N

Подп. и дата

Инв. N подл.

Изм.	Кол.	Лист	N док.	Подпись	Дата
Разраб.		Утепкалиев			
ГИП		Табылдиев			
Проверил		Бисенов			
Н.контроль		Султанова			

12-23-2-1-НК

Строительство канализационных сетей в мкр. Жулдыз 1/2 г. Атырау

Наружные сети канализации

Стадия	Лист	Листов
РП	17.2	5

Таблица водопроводных колодцев КНС-1

ТОО "ШЫНДАУ"

Формат А3

Номер колодца по плану	Марка колодца по грунтовым условиям	№ схемы узла	Диаметр колодца Дк, мм	Полная глубина колодца по профилю, мм	Высота рабочей части Н, мм	№ строительно-монтажной схемы	Высота горловины с перекрытием hг, мм	Объем бетона на упоры, м3	Расход материалов																									
									Днище		Рабочая часть									Плита перекрытия						Горловина								
											Сборные железобетонные элементы серия 3.900.1-14 выпуск 1																				Кирпичная кладка/ряд	Бетон кл. В15 мм/м^3	Тип люка	Стремянка	Гидроизоляция
									ПН 15	ПН 10	КС 10.3	КС 10.6	КС 10.9	КС 15.3	КС 15.6	КС 15.9				1ПП15-1	1ПП15-2	ПП10-1	1ПП10-2			ПД6	КС7.3с	КС7.9с	КО6					
1	2	3	4	5	6	7	8	9	10	11	12	13	14	15	16	17	18	19	20	21	22	23	24	25	26	27	28	29	30	31	32	33	34	35
К239	II	У-1	1500	2350	1800	СМ-7	790	0,09	1							2				1							1		1	3		Л	С1-04	+
К240	II	У-1	1500	2380	1800	СМ-7	820	0,09	1							2				1							1		1	3		Л	С1-04	+
К244	II	У-1	1500	2250	1800	СМ-7	690	0,09	1							2				1							1		1	1		Л	С1-04	+
К249	II	У-11	1500	2570	1800	СМ-7	810	0,09	1							2				1							1		1	3		Л	С1-04	+
К267	II	У-1	1500	2330	1800	СМ-7	570	0,09	1							2					1								3		50/0,009	Т	С1-04	+
К269	II	У-1	1500	2530	1800	СМ-7	970	0,09	1							2				1							2		1	1		Л	С1-04	+
К278	II	У-11	1500	2750	1800	СМ-7	1190	0,09	1							2				1							2		1	4		Л	С1-04	+
К285	II	У-1	1500	2250	1800	СМ-7	490	0,09	1							2					1					1			1		20/0,004	Т	С1-04	+
К295	II	У-1	1500	2250	1800	СМ-7	690	0,09	1							2				1							1		1	1		Л	С1-04	+
К318	II	У-11	1500	2750	1800	СМ-7	990	0,09	1							2					1						2		1		30/0,005	Т	С1-04	+
К323	II	У-1	1500	2560	1800	СМ-7	800	0,09	1							2					1					1	1		1		30/0,005	Т	С1-04	+
К325	II	У-1	1500	2250	1800	СМ-7	690	0,09	1							2				1							1		1	1		Л	С1-04	+
К337	II	У-1	1500	2630	1800	СМ-7	870	0,09	1							2					1						1		3		50/0,009	Т	С1-04	+
К343	II	У-1	1500	2420	1800	СМ-7	660	0,09	1							2					1						1		1			Т	С1-04	+
К350	II	У-1	1500	2500	1800	СМ-7	940	0,09	1							2				1							2		1	1		Л	С1-04	+
К353	II	У-1	1500	2490	1800	СМ-7	730	0,09	1							2					1					1			4		20/0,004	Т	С1-04	+
К354	II	У-1	1500	2530	1800	СМ-7	770	0,09	1							2					1					1	1		1			Т	С1-04	+
К355	II	У-1	1500	2610	1800	СМ-7	850	0,09	1							2					1					1	1		2			Т	С1-04	+
К356	II	У-1	1500	2540	1800	СМ-7	1230	0,09	1							2				1								1	1			Л	С1-04	+
К370	II	У-1	1500	2310	1800	СМ-7	550	0,09	1							2					1					1			2			Т	С1-04	+
К372	II	У-1	1500	2270	1800	СМ-7	510	0,09	1							2					1					1			1		40/0,007	Т	С1-04	+
К374	II	У-1	1500	2350	1800	СМ-7	590	0,09	1							2					1					1			2		40/0,007	Т	С1-04	+
К376	II	У-1	1500	2250	1800	СМ-7	490	0,09	1							2					1					1			1		20/0,004	Т	С1-04	+
К378	II	У-1	1500	2250	1800	СМ-7	490	0,09	1						1	2					1					1			1		20/0,004	Т	С1-04	+

- Все сборные элементы выполнить на сульфатостойком цементе по ГОСТ 22266-94 с маркой по водонепроницаемости W6, F100., для монолитной подбетонки и заделки, раствор выполнять на сульфатостойком цементе ГОСТ 22266-94 с маркой по водонепроницаемости W6.
- Наружные ограждающие поверхности ж/б конструкций необходимо покрыть горячим битумом за 2 раза по слою грунтовки. Грунтовку выполнить из битума марки БН 90/10, растворенного в керосине в соотношении 1:2-1:3.
- Отверстия после установки труб в стенах колодцев заделать бетоном кл.В10 на сульфатостойком цементе, F50, W6.
- Сборные элементы горловин при монтаже устанавливаются на цементно-песчаном растворе М200, толщиной 10мм.
- Днище колодца устанавливается на слой щебня с пропиткой битума до полного насыщения, δ -100мм, слой песка 100мм, оклеечная гидроизоляция из 4-х слоев гидроизола ГИГ ГОСТ7415-86*

1800

Взам. инв. N

Подп. и дата

Инв. N подл.

Изм.	Кол.	Лист	N док.	Подпись	Дата
Разраб.		Утепкалиев			
ГИП		Табылдиев			
Проверил		Бисенов			
Н.контроль		Султанова			

12-23-2-1-НК

Строительство канализационных сетей в мкр. Жулдыз 1/2 г. Атырау

Наружные сети канализации

Стадия	Лист	Листов
РП	17.3	5

Таблица водопроводных колодцев КНС-1

ТОО "ШЫНДАУ"

Формат А3

Номер колодца по плану	Марка колодца по грунтовым условиям	№ схемы узла	Диаметр колодца Дк, мм	Полная глубина колодца по профилю, мм	Высота рабочей части Н, мм	№ строительно-монтажной схемы	Высота горловины с перекрытием hг, мм	Объем бетона на упоры, м3	Расход материалов																										
									Днище		Рабочая часть									Плита перекрытия					Горловина									
											Сборные железобетонные элементы серия 3.900.1-14 выпуск 1																				Кирпичная кладка/ряд	Бетон кл. В15 мм/м^3	Тип люка	Стремянка	Гидроизоляция
									ПН 15	ПН 10	КС 10.3	КС 10.6	КС 10.9	КС 15.3	КС 15.6	КС 15.9				1ПП15-1	1ПП15-2	ПП10-1	1ПП10-2			ПД6	КС7.3с	КС7.9с	КО6					
1	2	3	4	5	6	7	8	9	10	11	12	13	14	15	16	17	18	19	20	21	22	23	24	25	26	27	28	29	30	31	32	33	34	35
К380	II	У-1	1500	2250	1800	СМ-7	490	0,09	1							2					1					1			1		20/0,004	Т	С1-04	+
К382	II	У-1	1500	2250	1800	СМ-7	490	0,09	1							2					1					1			1		20/0,004	Т	С1-04	+
К1474	II	У-11	1500	2550	1800	СМ-7	990	0,09	1							2				1							2		1	1		Л	С1-04	+
К1475	II	У-11	1500	2650	1800	СМ-7	890	0,09	1							2					1					1	1		2		40/0,007	Т	С1-04	+
К1476	II	У-11	1500	2670	1800	СМ-7	910	0,09	1							2					1					1	1		2		60/0,011	Т	С1-04	+
К1477	II	У-11	1500	2920	1800	СМ-7	1160	0,09	1							2				1							2		1	4		Л	С1-04	+
К1478	II	У-11	1500	2740	1800	СМ-7	980	0,09	1							2				1							2		1	1	50/0,009	Л	С1-04	+
К1479	II	У-3	1500	2400	1800	СМ-7	840	0,09	1							2				1							1		1	3		Л	С1-04	+
К1480	II	У-3	1500	2510	1800	СМ-7	950	0,09	1							2				1							2		1	1		Л	С1-04	+
К1481	II	У-3	1500	2590	1800	СМ-7	830	0,09	1							2					1					1	1		1		60/0,011	Т	С1-04	+
К1482	II	У-3	1500	2760	1800	СМ-7	1000	0,09	1							2				1							2		1	1		Л	С1-04	+
К1483	II	У-3	1500	2750	1800	СМ-7	990	0,09	1							2				1							2		1	1		Л	С1-04	+
К1484	II	У-13	1500	2580	1800	СМ-7	1020	0,09	1							2				1							2		1	2		Л	С1-04	+
К1485	II	У-13	1500	2830	1800	СМ-7	1270	0,09	1							2				1									1	1		Л	С1-04	+
К1486	II	У-3	1500	2490	1800	СМ-7	730	0,09	1							2					1					1			4		20/0,004	Т	С1-04	+
К1487	II	У-3	1500	2510	1800	СМ-7	750	0,09	1							2					1					1			4		40/0,007	Т	С1-04	+
К1488	II	У-3	1500	2490	1800	СМ-7	730	0,09	1							2					1					1			4		20/0,004	Т	С1-04	+
К1489	II	У-11	1500	2750	1800	СМ-7	990	0,09	1							2					1					1	1		3		60/0,011	Т	С1-04	+
К1497	II	У-1	1500	2380	1800	СМ-7	820	0,09	1							2				1							1		1	3		Л	С1-04	+
МК2949	II	У-1	1500	3080	1800	СМ-7	1520	0,09	1							2				1									1	4		Л	С1-04	+
МК2950	II	У-1	1500	3250	1800	СМ-7	1490	0,09	1							2					1							1	3		70/0,012	Т	С1-04	+
МК2951	II	У-1	1500	3120	1800	СМ-7	1360	0,09	1							2				1								1	1	2		Л	С1-04	+

- Все сборные элементы выполнить на сульфатостойком цементе по ГОСТ 22266-94 с маркой по водонепроницаемости W6, F100., для монолитной подбетонки и заделки, раствор выполнять на сульфатостойком цементе ГОСТ 22266-94 с маркой по водонепроницаемости W6.
- Наружные ограждающие поверхности ж/б конструкций необходимо покрыть горячим битумом за 2 раза по слою грунтовки. Грунтовку выполнить из битума марки БН 90/10, растворенного в керосине в соотношении 1:2-1:3.
- Отверстия после установки труб в стенах колодцев заделать бетоном кл.В10 на сульфатостойком цементе, F50, W6.
- Сборные элементы горловин при монтаже устанавливаются на цементно-песчаном растворе М200, толщиной 10мм.
- Днище колодца устанавливается на слой щебня с пропиткой битума до полного насыщения, δ -100мм, слой песка 100мм, оклеечная гидроизоляция из 4-х слоев гидроизола ГИГ ГОСТ7415-86*

1800

Взам. инв. N

Подп. и дата

Инв. N подл.

Изм.	Кол.	Лист	N док.	Подпись	Дата
Разраб.		Утепкалиев			
ГИП		Табылдиев			
Проверил		Бисенов			
Н.контроль		Султанова			

12-23-2-1-НК

Строительство канализационных сетей в мкр. Жулдыз 1/2 г. Атырау

Наружные сети канализации

Стадия	Лист	Листов
РП	17.4	5

Таблица водопроводных колодцев КНС-1

ТОО "ШЫНДАУ"

Формат А3

Номер колодца по плану	Марка колодца по грунтовым условиям	№ схемы узла	Диаметр колодца Дк, мм	Полная глубина колодца по профилю, мм	Высота рабочей части Н, мм	№ строительно-монтажной схемы	Высота горловины с перекрытием hг, мм	Объем бетона на упоры, м3	Расход материалов																										
									Днище		Рабочая часть									Плита перекрытия						Горловина								
									Сборные железобетонные элементы серия 3.900.1-14 выпуск 1																										
									ПН 15	ПН 10	КС 10.3	КС 10.6	КС 10.9	КС 15.3	КС 15.6	КС 15.9				1ПП15-1	1ПП15-2	ПП10-1	1ПП10-2			ПД6	КС7,3с	КС7,9с	КО6	Кирпичная кладка/ряд	Бетон кл. В15 мм/м^3	Тип люка	Стремянка	Гидроизоляция
1	2	3	4	5	6	7	8	9	10	11	12	13	14	15	16	17	18	19	20	21	22	23	24	25	26	27	28	29	30	31	32	33	35	36
МК2952	II	У-1	1500	3250	1800	СМ-7	1490	0,09	1							2				1								1	1	4		Л	С1-04	+
МК2954	II	У-1	1500	3250	1800	СМ-7	1490	0,09	1							2				1								1	1	4		Л	С1-04	+
К1494	II	У-1	1500	2060	1800	СМ-7	500	0,09	1							2				1									1	3		Л	С1-04	+
								ИТОГО:	97							194				47	50					41	79	7	164	97	1760/0,313			

- Все сборные элементы выполнить на сульфатостойком цементе по ГОСТ 22266-94 с маркой по водонепроницаемости W6, F100., для монолитной подбетонки и заделки, раствор выполнять на сульфатостойком цементе ГОСТ 22266-94 с маркой по водонепроницаемости W6.
- Наружные ограждающие поверхности ж/б конструкций необходимо покрыть горячим битумом за 2 раза по слою грунтовки. Грунтовку выполнить из битума марки БН 90/10, растворенного в керосине в соотношении 1:2-1:3.
- Отверстия после установки труб в стенах колодцев заделать бетоном кл.В10 на сульфатостойком цементе, F50, W6.
- Сборные элементы горловин при монтаже устанавливаются на цементно-песчаном растворе М200, толщиной 10мм.
- Днище колодца устанавливается на слой щебня с пропиткой битума до полного насыщения, δ -100мм, слой песка 100мм, оклеечная гидроизоляция из 4-х слоев гидроизола ГИГ ГОСТ7415-86*

1800

Изм.	Кол.	Лист	N док.	Подпись	Дата
Разраб.		Утепкалиев			
ГИП		Табылдиев			
Проверил		Бисенов			
Н.контроль		Султанова			

12-23-2-1-НК

Строительство канализационных сетей в мкр. Жулдыз 1/2 г. Атырау

Наружные сети канализации

Стадия	Лист	Листов
РП	17.5	5

Таблица водопроводных колодцев КНС-1

ТОО "ШЫНДАУ"

Взам. инв. N

Подп. и дата

Инв. N подл.

Формат А3

ТАБЛИЦА КАНАЛИЗАЦИОННЫХ КОЛОДЦЕВ

№ колодца по плану	Марка колодца по грунтовым условиям	Марка колодца	Полная глубина колодца по профилю, мм	Диаметр колодца Д, мм	Глубина лотка, мм	Высота рабочей части, Нр	Высота горловины, Нг	Высота перепада, hл, мм	Объем бетона на лоток, м3	Расход материалов																								Примечание
										Днище		Рабочая часть												Горловина							Стремянка	Гидроизоляция	
										Сборные железобетонные элементы Серии 3.900-3 выпуск 7																				Тип люка ТУ 0218 142-01-89 Курганский завод			
										ПН-10	ПН -15	КС-10-3	КС-10-6	КС-10-9	КС-15-3	КС-15-6	КС-15-9			1ПП-10-1	1ПП-10-2	1ПП-15-1	1ПП-15-2	ПД6	КС-7-3	КС-7-9	КО6	Кирпичная кладка, ряд	Бетон кл. В15 мм/м^3				
1	2	3	4	5	6	7	8	9	10	11	12	13	14	15	16	17	18	19	20	21	22	23	24	25	26	27	28	29	30	31	32	33	34
КК1	II	КСЛ-7	1050	1000	300	300	640		0,48	1		1								1					1		1	1		ЛВК	С1-00	+	
КК2	II	КСЛ-7	1260	1000	300	600	350		0,48	1			1								1						1			ТВК	С1-00	+	
КК3	II	КСЛ-7	1600	1000	300	600	890		0,48	1			1							1					1		1	4		ЛВК	С1-00	+	
КК4	II	КСЛ-7	1740	1000	300	600	1030		0,48	1			1							1					2		1	2		ЛВК	С1-00	+	
								ИТОГО:	1,92	4		1	3							3	1				4		4	7					
КК5	II	КСУ1-7	1930	1500	350	900	870		0,49		1						1					1			1		1	4		ЛВК	С1-01	+	
КК6	II	КСЛ-12	1950	1500	350	900	890		0,52		1						1					1			1		1	4		ЛВК	С1-01	+	
КК7	II	КСЛ-12	1850	1500	350	600	1090		0,52		1					1						1			2		1	3		ЛВК	С1-00	+	
КК8	II	КСЛ-12	2150	1500	350	900	1090		0,52		1						1					1			2		1	3		ЛВК	С1-01	+	
КК9	II	КСЛ-12	2140	1500	350	900	880		0,52		1						1						1		1		1		30/0,005	ТВК	С1-01	+	
КК10	II	КСУ1-22	2140	1500	450	900	980		0,53		1						1					1			2		1	1		ЛВК	С1-01	+	
КК11	II	КСЛ-12	2040	1500	350	900	980		0,52		1						1					1			2		1	1		ЛВК	С1-01	+	
КК12	II	КСЛ-12	2120	1500	350	900	1060		0,52		1						1					1			2		1	2		ЛВК	С1-01	+	
КК13	II	КСЛ-12	2130	1500	350	900	1070		0,52		1						1					1			2		1	2		ЛВК	С1-01	+	
КК14	II	КСЛ-13	2450	1500	350	1200	1090		0,52		1				1		1					1			2		1	3		ЛВК	С1-02	+	
КК15	II	КСУ1-24	2610	1500	450	1500	850		0,53		1					1	1					1			1		1	3		ЛВК	С1-03	+	
КК16	II	КСП-14	2730	1500	350	1500	1070		0,52		1					1	1					1			2		1	2		ЛВК	С1-03	+	
КК17	II	КСЛ-15	2860	1500	350	1800	700		0,53		1						2						1		1		1		40/0,007	ТВК	С1-04	+	
КК18	II	КСЛ-14	2530	1500	350	1500	870		0,52		1					1	1					1			1		1	4		ЛВК	С1-03	+	
КК19	II	КСЛ-16	3140	1500	350	2100	880		0,52		1				1		2					1			1		1	4		ЛВК	С1-05	+	

Взам. инв. N

Подп. и дата

Инв. N подл.

Изм.	Кол.	Лист	N док.	Подпись	Дата
РАЗРАБ.		Отепкалиев			
ГИП		Табылдиев			
Проверил		Бисенов			
Н.контроль		Султанова			

12-23-2-1-НК

Строительство канализационных сетей в мкр. Жулдыз 1/2 г. Атырау

Наружные сети канализации

Стадия	Лист	Листов
РП	18.1	3

Таблица канализационных колодцев КНС-1

ТОО "ШЫНДАУ"

Формат А3

ТАБЛИЦА КАНАЛИЗАЦИОННЫХ КОЛОДЦЕВ

№ колодца по плану	Марка колодца по грунтовым условиям	Марка колодца	Полная глубина колодца по профилю, мм	Диаметр колодца Д, мм	Глубина лотка, мм	Высота рабочей части, Нр	Высота горловины, Нг	Высота перепада, hл, мм	Объем бетона на лоток, м3	Расход материалов																							
										Днище		Рабочая часть												Горловина						Стремянка	Гидроизоляция	Примечание
										Сборные железобетонные элементы Серии 3.900-3 выпуск 7																				Тип люка ТУ 0218 142-01-89 Курганский завод		
										ПН-10	ПН -15	КС-10-3	КС-10-6	КС-10-9	КС-15-3	КС-15-6	КС-15-9			1ПП-10-1	1ПП-10-2	1ПП-15-1	1ПП-15-2	ПД6	КС-7-3	КС-7-9	КО6	Кирпичная кладка, ряд	Бетон кл. В15 мм/м^3				
1	2	3	4	5	6	7	8	9	10	11	12	13	14	15	16	17	18	19	20	21	22	23	24	25	26	27	28	29	30	31	32	33	34
КК20	II	КСЛ-15	2900	1500	400	1800	890		0,53		1						2					1			1		1	4		ЛВК	С1-04	+	
КК21	II	КСЛ-2	2000	1500	200	900	1090		0,36		1						1					1			2		1	3		ЛВК	С1-01	+	
КК22	II	КСУ1-19	2760	1500	400	1500	1050		0,53		1					1	1					1			2		1	2		ЛВК	С1-03	+	
КК23	II	КСЛ-2	2010	1500	200	900	1100		0,36		1						1					1			2		1	3		ЛВК	С1-01	+	
КК24	II	КСУ2-24	2810	1500	450	1500	1050		0,49		1					1	1					1			2		1	2		ЛВК	С1-03	+	
КК25	II	КСУ1-19	2640	1500	400	1500	930		0,53		1					1	1					1			2		1			ЛВК	С1-03	+	
КК26	II	КСЛ-2	2000	1500	200	900	1090		0,36		1						1					1			2		1	3		ЛВК	С1-01	+	
КК27	II	КСУ1-24	2750	1500	450	1500	990		0,53		1					1	1					1			2		1	1		ЛВК	С1-03	+	
КК28	II	КСЛ-2	2010	1500	200	900	1100		0,36		1						1					1			2		1	3		ЛВК	С1-01	+	
КК29	II	КСУ2-25	2910	1500	450	1800	850		0,49		1						2					1			1		1	3		ЛВК	С1-04	+	
КК30	II	КСУ1-25	2910	1500	450	1800	850		0,53		1						2					1			1		1	3		ЛВК	С1-04	+	
КК31	II	КСЛ-12	2010	1500	350	900	950		0,52		1						1					1			2		1	1		ЛВК	С1-01	+	
КК32	II	КСУ1-24	2690	1500	450	1500	930		0,53		1					1	1					1			2		1			ЛВК	С1-03	+	
КК33	II	КСЛ-2	2000	1500	200	900	1090		0,36		1						1					1			2		1	3		ЛВК	С1-01	+	
КК34	II	КСУ2-24	2680	1500	450	1500	720		0,49		1					1	1							1	1		1			ТВК	С1-03	+	
КК35	II	КСУ1-23	2530	1500	450	1200	1070		0,53		1				1		1					1			2		1	2		ЛВК	С1-02	+	
КК36	II	КСЛ-2	2000	1500	200	900	1090		0,36		1						1					1			2		1	3		ЛВК	С1-01	+	
КК37	II	КСУ1-23	2500	1500	450	1200	1040		0,53		1				1		1					1			2		1	2		ЛВК	С1-02	+	
КК38	II	КСЛ-2	2000	1500	200	900	1090		0,36		1						1					1			2		1	3		ЛВК	С1-01	+	

Взам. инв. N

Подп. и дата

Инв. N подл.

Изм.	Кол.	Лист	N док.	Подпись	Дата
РАЗРАБ.		Отепкалиев			
ГИП		Табылдиев			
Проверил		Бисенов			
Н.контроль		Султанова			

12-23-2-1-НК

Строительство канализационных сетей в мкр. Жулдыз 1/2 г. Атырау

Наружные сети канализации

Стадия	Лист	Листов
РП	18.2	3

Таблица канализационных колодцев КНС-1

ТОО "ШЫНДАУ"

Формат А3

ТАБЛИЦА КАНАЛИЗАЦИОННЫХ КОЛОДЦЕВ

№ колодца по плану	Марка колодца по грунтовым условиям	Марка колодца	Полная глубина колодца по профилю, мм	Диаметр колодца Д, мм	Глубина лотка, мм	Высота рабочей части, Нр	Высота горловины, Нг	Высота перепада, hл, мм	Объем бетона на лоток, м3	Расход материалов																							
										Днище		Рабочая часть												Горловина							Стремянка	Гидроизоляция	Примечание
										Сборные железобетонные элементы Серии 3.900-3 выпуск 7																				Тип люка ТУ 0218 142-01-89 Курганский завод			
										ПН-10	ПН -15	КС-10-3	КС-10-6	КС-10-9	КС-15-3	КС-15-6	КС-15-9			1ПП-10-1	1ПП-10-2	1ПП-15-1	1ПП-15-2	ПД6	КС-7-3	КС-7-9	КО6	Кирпичная кладка, ряд	Бетон кл. В15 мм/м^3				
1	2	3	4	5	6	7	8	9	10	11	12	13	14	15	16	17	18	19	20	21	22	23	24	25	26	27	28	29	30	31	32	33	34
КГ1	II	КСЛ1-7	2110	1500	350	900	330		0,49		1						2					1					1			ЛВК	С1-04	+	
КГ2	II	КСЛ-13	2340	1500	350	1200	400		0,52		1						2					1					1	1		ЛВК	С1-04	+	
КГ3	II	КСЛ-12	2110	1500	350	900	330		0,52		1						2					1					1			ЛВК	С1-04	+	
КГ4	II	КСЛ-13	2250	1500	350	1200	330		0,52		1						2					1					1			ЛВК	С1-04	+	
КГ5	II	КСЛ-13	2440	1500	350	1200	330		0,52		1						2					1					1			ЛВК	С1-04	+	
КГ6	II	КСЛ-13	2500	1500	350	1200	540		0,52		1						2					1					1	3		ЛВК	С1-04	+	
КГ7	II	КСЛ-13	2480	1500	350	1200	330		0,52		1						2					1					1			ЛВК	С1-04	+	
КГ8	II	КСЛ-14	2610	1500	350	1500	700		0,52		1						2					1			1		1	1		ЛВК	С1-04	+	
КГ9	II	КСЛ-13	2450	1500	350	1200	540		0,52		1						2					1					1	3		ЛВК	С1-04	+	
КГ10	II	КСЛ-14	2550	1500	350	1500	610		0,52		1						2					1					1	4		ЛВК	С1-04	+	
КГ11	II	КСЛ-12	2110	1500	350	900	330		0,52		1						2					1					1			ЛВК	С1-04	+	
								ИТОГО:	24,5		45				4	10	60					33		1	41		45	77	70/0,013				

Взам. инв. N

Подп. и дата

Инв. N подл.

Изм.	Кол.	Лист	N док.	Подпись	Дата
РАЗРАБ.		Отепкалиев			
ГИП		Табылдиев			
Проверил		Бисенов			
Н.контроль		Султанова			

12-23-2-1-НК

Строительство канализационных сетей в мкр. Жулдыз 1/2 г. Атырау

Наружные сети канализации

Стадия	Лист	Листов
РП	18.3	3

Таблица канализационных колодцев КНС-1

ТОО "ШЫНДАУ"

Формат А3

Номер колодца по плану	Марка колодца по грунтовым условиям	№ схемы узла	Диаметр колодца Дк, мм	Полная глубина колодца по профилю Н, мм	Высота рабочей части Н, мм	№ строительно-монтажной схемы	Высота горловины с перекрытием hг, мм	Объем бетона на упоры, м3	Расход материалов																									Гидроизоляция
									Днище		Рабочая часть									Плита перекрытия						Горловина							Стремянка	
											Сборные железобетонные элементы серия 3.900.1-14 выпуск 1																			Кирпичная кладка/ряд	Бетон кл. В15 мм/м^3	Тип люка		
									ПН 15	ПН 10	КС 10.3	КС 10.6	КС 10.9	КС 15.3	КС 15.6	КС 15.9				1ПП15-1	1ПП15-2	ПП10-1	1ПП10-2			ПД6	КС7.3с	КС7.9с	КО6					
1	2	3	4	5	6	7	8	9	10	11	12	13	14	15	16	17	18	19	20	21	22	23	24	25	26	27	28	29	30	31	32	33	34	35
К34	II	У-13	1500	2730	1800	СМ-7	1170	0,09	1							2				1							2		1	4		Л	С1-04	+
К41	II	У-3	1500	2740	1800	СМ-7	1180	0,09	1							2				1							2		1	4		Л	С1-04	+
К45	II	У-1	1500	2870	1800	СМ-7	1110	0,09	1							2					1					1	2		1		40/0,007	Т	С1-04	+
К324	II	У-3	1500	2330	1800	СМ-2	770	0,09	1							2				1							1		1	2		Л	С1-04	+
К383	II	У-1	1500	2260	1800	СМ-2	700	0,09	1							2				1							1		1	1		Л	С1-04	+
К393	II	У-1	1500	2250	1800	СМ-2	490	0,09	1							2					1								2		50/0,009	Т	С1-04	+
К395	II	У-1	1500	2250	1800	СМ-2	490	0,09	1							2					1					1	1		1		20/0,004	Т	С1-04	+
К399	II	У-1	1500	2250	1800	СМ-2	490	0,09	1							2					1								2		50/0,009	Т	С1-04	+
К400	II	У-13	1500	2750	1800	СМ-7	1190	0,09	1							2				1							2		1	4		Л	С1-04	+
К404	II	У-1	1500	2620	1800	СМ-7	1060	0,09	1							2				1							2		1	2		Л	С1-04	+
К406	II	У-1	1500	2760	1800	СМ-7	1200	0,09	1							2				1							2		1	4		Л	С1-04	+
К410	II	У-1	1500	2250	1800	СМ-2	690	0,09	1							2				1							1		1	1		Л	С1-04	+
К411	II	У-13	1500	2720	1800	СМ-7	960	0,09	1							2					1					1	1		3		30/0,005	Т	С1-04	+
К418	II	У-3	1500	2250	1800	СМ-2	690	0,09	1							2				1							1		1	1		Л	С1-04	+
К422	II	У-1	1500	2250	1800	СМ-2	490	0,09	1							2					1								2		50/0,009	Т	С1-04	+
К437	II	У-1	1500	2250	1800	СМ-2	690	0,09	1							2				1							1		1	1		Л	С1-04	+
К438	II	У-1	1500	2250	1800	СМ-2	690	0,09	1							2				1							1		1	1		Л	С1-04	+
К442	II	У-1	1500	2600	1800	СМ-7	1040	0,09	1							2				1							2		1	2		Л	С1-04	+
К446	II	У-1	1500	2470	1800	СМ-7	910	0,09	1							2				1							1		1	4		Л	С1-04	+
К448	II	У-1	1500	2660	1800	СМ-7	1100	0,09	1							2				1							2		1	3		Л	С1-04	+
К455	II	У-1	1500	2290	1800	СМ-2	730	0,09	1							2				1							1		1	2		Л	С1-04	+
К459	II	У-1	1500	2250	1800	СМ-2	690	0,09	1							2				1							1		1	1		Л	С1-04	+
К460	II	У-1	1500	2800	1800	СМ-7	1240	0,09	1							2				1								1	1	1		Л	С1-04	+
К469	II	У-1	1500	2250	1800	СМ-2	690	0,09	1							2				1							1		1	1		Л	С1-04	+

- Все сборные элементы выполнить на сульфатостойком цементе по ГОСТ 22266-94 с маркой по водонепроницаемости W6, F100., для монолитной подбетонки и заделки, раствор выполнять на сульфатостойком цементе ГОСТ 22266-94 с маркой по водонепроницаемости W6.
- Наружные ограждающие поверхности ж/б конструкций необходимо покрыть горячим битумом за 2 раза по слою грунтовки. Грунтовку выполнить из битума марки БН 90/10, растворенного в керосине в соотношении 1:2-1:3.
- Отверстия после установки труб в стенах колодцев заделать бетоном кл.В10 на сульфатостойком цементе, F50, W6.
- Сборные элементы горловин при монтаже устанавливаются на цементно-песчаном растворе М200, толщиной 10мм.
- Днище колодца устанавливается на слой щебня с пропиткой битума до полного насыщения, δ -100мм, слой песка 100мм, оклеечная гидроизоляция из 4-х слоев гидроизола ГИГ ГОСТ7415-86*

1800

Взам. инв. N

Подп. и дата

Инв. N подл.

Изм.	Кол.	Лист	N док.	Подпись	Дата
РАЗРАБ.		Отепкалиев			
ГИП		Табылдиев			
Проверил		Бисенов			
Н.контроль		Султанова			

12-23-2-1-НК

Строительство канализационных сетей в мкр. Жулдыз 1/2 г. Атырау

Наружные сети канализации

Стадия	Лист	Листов
РП	19.1	3

Таблица водопроводных колодцев КНС-2

ТОО "ШЫНДАУ"

Формат А3

Номер колодца по плану	Марка колодца по грунтовым условиям	№ схемы узла	Диаметр колодца Дк, мм	Полная глубина колодца по профилю Н, мм	Высота рабочей части Н, мм	№ строительно-монтажной схемы	Высота горловины с перекрытием hг, мм	Объем бетона на упоры, м3	Расход материалов																										Гидроизоляция
									Днище		Рабочая часть								Плита перекрытия					Горловина											
									Сборные железобетонные элементы серия 3.900.1-14 выпуск 1																						Кирпичная кладка/ряд	Бетон кл. В15 мм/м^3	Тип люка	Стремянка	
									ПН 15	ПН 10	КС 10.3	КС 10.6	КС 10.9	КС 15.3	КС 15.6	КС 15.9				1ПП15-1	1ПП15-2	ПП10-1	1ПП10-2			ПД6	КС7.3с	КС7.9с	КО6					
1	2	3	4	5	6	7	8	9	10	11	12	13	14	15	16	17	18	19	20	21	22	23	24	25	26	27	28	29	30	31	32	33	34	35
К471	II	У-3	1500	2680	1800	СМ-7	920	0,09	1							2					1					1	1		2		70/0,012	Т	С1-04	+
К484	II	У-1	1500	2120	1800	СМ-2	360	0,09	1							2					1					1			3		30/0,005	Т	С1-04	+
К485	II	У-1	1500	2280	1800	СМ-2	520	0,09	1							2				1									1	3		Л	С1-04	+
К488	II	У-1	1500	2440	1800	СМ-7	880	0,09	1							2				1							1		1	4		Л	С1-04	+
К489	II	У-1	1500	2480	1800	СМ-7	720	0,09	1							2				1							1		1	2		Л	С1-04	+
К498	II	У-1	1500	2250	1800	СМ-2	690	0,09	1							2				1							1		1	1		Л	С1-04	+
К500	II	У-1	1500	2250	1800	СМ-2	690	0,09	1							2				1							1		1	1		Л	С1-04	+
К501	II	У-1	1500	2610	1800	СМ-7	1050	0,09	1							2				1							2		1	2		Л	С1-04	+
К514	II	У-13	1500	2810	1800	СМ-7	1050	0,09	1							2					1					1	1		4		40/0,007	Т	С1-04	+
К525	II	У-1	1500	2250	1800	СМ-2	690	0,09	1							2				1							1		1	1		Л	С1-04	+
К526	II	У-3	1500	2250	1800	СМ-2	690	0,09	1							2				1							1		1	1		Л	С1-04	+
К533	II	У-1	1500	2530	1800	СМ-7	970	0,09	1							2				1							2		1	1		Л	С1-04	+
К551	II	У-1	1500	2250	1800	СМ-2	690	0,09	1							2				1							1		1	1		Л	С1-04	+
К559	II	У-1	1500	2370	1800	СМ-2	810	0,09	1							2				1							1		1	3		Л	С1-04	+
К566	II	У-1	1500	2250	1800	СМ-2	690	0,09	1							2				1							1		1	1		Л	С1-04	+
К567	II	У-3	1500	2380	1800	СМ-2	820	0,09	1							2				1							1		1	3		Л	С1-04	+
К576	II	У-1	1500	2250	1800	СМ-2	690	0,09	1							2				1							1		1	1		Л	С1-04	+
К578	II	У-1	1500	2810	1800	СМ-7	1050	0,09	1							2					1					1	1		4		40/0,007	Т	С1-04	+
К581	II	У-3	1500	2940	1800	СМ-7	1180	0,09	1							2					1						2		3		60/0,011	Т	С1-04	+
К593	II	У-1	1500	2510	1800	СМ-7	950	0,09	1							2				1							2		1	1		Л	С1-04	+
К597	II	У-1	1500	2780	1800	СМ-7	1020	0,09	1							2				1							2		1	2		Л	С1-04	+
К603	II	У-1	1500	2750	1800	СМ-7	990	0,09	1							2					1						2		1		30/0,005	Т	С1-04	+
К605	II	У-1	1500	2380	1800	СМ-2	820	0,09	1							2				1							1		1	3		Л	С1-04	+
К607	II	У-1	1500	2610	1800	СМ-7	850	0,09	1							2					1					1	1		2			Л	С1-04	+

- Все сборные элементы выполнить на сульфатостойком цементе по ГОСТ 22266-94 с маркой по водонепроницаемости W6, F100., для монолитной подбетонки и заделки, раствор выполнять на сульфатостойком цементе ГОСТ 22266-94 с маркой по водонепроницаемости W6.
- Наружные ограждающие поверхности ж/б конструкций необходимо покрыть горячим битумом за 2 раза по слою грунтовки. Грунтовку выполнить из битума марки БН 90/10, растворенного в керосине в соотношении 1:2-1:3.
- Отверстия после установки труб в стенах колодцев заделать бетоном кл.В10 на сульфатостойком цементе, F50, W6.
- Сборные элементы горловин при монтаже устанавливаются на цементно-песчаном растворе М200, толщиной 10мм.
- Днище колодца устанавливается на слой щебня с пропиткой битума до полного насыщения, δ -100мм, слой песка 100мм, оклеечная гидроизоляция из 4-х слоев гидроизола ГИГ ГОСТ7415-86*

1800

Взам. инв. N

Подп. и дата

Инв. N подл.

Изм.	Кол.	Лист	N док.	Подпись	Дата
РАЗРАБ.		Отепкалиев			
ГИП		Табылдиев			
Проверил		Бисенов			
Н.контроль		Султанова			

12-23-2-1-НК

Строительство канализационных сетей в мкр. Жулдыз 1/2 г. Атырау

Наружные сети канализации

Стадия	Лист	Листов
РП	19.2	3

Таблица водопроводных колодцев КНС-2

ТОО "ШЫНДАУ"

Формат А3

Номер колодца по плану	Марка колодца по грунтовым условиям	№ схемы узла	Диаметр колодца Дк, мм	Полная глубина колодца по профилю Н, мм	Высота рабочей части Н, мм	№ строительно-монтажной схемы	Высота горловины с перекрытием hг, мм	Объем бетона на упоры, м3	Расход материалов																										
									Днище		Рабочая часть								Плита перекрытия					Горловина											
											Сборные железобетонные элементы серия 3.900.1-14 выпуск 1																				Кирпичная кладка/ряд	Бетон кл. В15 мм/м^3	Тип люка	Стремянка	Гидроизоляция
									ПН 15	ПН 10	КС 10.3	КС 10.6	КС 10.9	КС 15.3	КС 15.6	КС 15.9				1ПП15-1	1ПП15-2	ПП10-1	1ПП10-2			ПД6	КС7.3с	КС7.9с	КО6					
1	2	3	4	5	6	7	8	9	10	11	12	13	14	15	16	17	18	19	20	21	22	23	24	25	26	27	28	29	30	31	32	33	34	35
К611	II	У-1	1500	2250	1800	СМ-2	690	0,09	1							2				1							1		1	1		Л	С1-04	+
К615	II	У-1	1500	2250	1800	СМ-2	690	0,09	1							2				1							1		1	1		Л	С1-04	+
К1490	II	У-3	1500	2860	1800	СМ-7	1350	0,09	1							2					1					1	2		4		40/0,007	Т	С1-04	+
К1491	II	У-13	1500	3080	1800	СМ-7	1320	0,09	1							2					1					1	2		4		10/0,002	Т	С1-04	+
К1493	II	У-3	1500	2680	1800	СМ-7	1120	0,09	1							2				1							2		1	3		Л	С1-04	+
К1495	II	У-1	1500	3840	1800	СМ-7	2280	0,09	1							2				1								2	1	2		Л	С1-04	+
К1496	II	У-1	1500	2440	1800	СМ-7	880	0,09	1							2				1							1		1	4		Л	С1-04	+
К1712	II	У-1	1500	2510	1800	СМ-7	750	0,09	1							2					1					1			4		40/0,007	Т	С1-04	+
К2946	II	У-1	1500	2310	1800	СМ-2	750	0,09	1							2				1							1		1	2		Л	С1-04	+
К1495 (К1Н-2)	II	У-1	1500	3780	1800	СМ-7	2200	0,09	1							2				1								2	1	2		Л	С1-04	+
К324 (К1Н-2)	II	У-13	1500	2260	1800	СМ-7	700	0,09	1							2				1							1		1	1		Л	С1-04	+
К1496 (К1Н-2)	II	У-1	1500	2250	1800	СМ-7	690	0,09	1							2				1							1		1	1		Л	С1-04	+
К1494 (К1Н-2)	II	У-1	1500	2060	1800	СМ-7	500	0,09	1							2				1									1	3		Л	С1-04	+
								ИТОГО:	61							122				45	16					11	68	5	87	91	600/0,105			

- Все сборные элементы выполнить на сульфатостойком цементе по ГОСТ 22266-94 с маркой по водонепроницаемости W6, F100., для монолитной подбетонки и заделки, раствор выполнять на сульфатостойком цементе ГОСТ 22266-94 с маркой по водонепроницаемости W6.
- Наружные ограждающие поверхности ж/б конструкций необходимо покрыть горячим битумом за 2 раза по слою грунтовки. Грунтовку выполнить из битума марки БН 90/10, растворенного в керосине в соотношении 1:2-1:3.
- Отверстия после установки труб в стенах колодцев заделать бетоном кл.В10 на сульфатостойком цементе, F50, W6.
- Сборные элементы горловин при монтаже устанавливаются на цементно-песчаном растворе М200, толщиной 10мм.
- Днище колодца устанавливается на слой щебня с пропиткой битума до полного насыщения, δ -100мм, слой песка 100мм, оклеечная гидроизоляция из 4-х слоев гидроизола ГИГ ГОСТ7415-86*

1800

Взам. инв. N

Подп. и дата

Инв. N подл.

Изм.	Кол.	Лист	N док.	Подпись	Дата
РАЗРАБ.		Отепкалиев			
ГИП		Табылдиев			
Проверил		Бисенов			
Н.контроль		Султанова			

12-23-2-1-НК

Строительство канализационных сетей в мкр. Жулдыз 1/2 г. Атырау

Наружные сети канализации

Стадия	Лист	Листов
РП	19.3	3

Таблица водопроводных колодцев КНС-2

ТОО "ШЫНДАУ"

Формат А3

ТАБЛИЦА КАНАЛИЗАЦИОННЫХ КОЛОДЦЕВ

№ колодца по плану	Марка колодца по грунтовым условиям	Марка колодца	Полная глубина колодца по профилю, мм	Диаметр колодца Д, мм	Глубина лотка, мм	Высота рабочей части, Нр	Высота горловины, Нг	Высота перепада, hл, мм	Объем бетона на лоток, м3	Расход материалов																								Примечание
										Днище		Рабочая часть												Горловина						Стремянка	Гидроизоляция	
										Сборные железобетонные элементы Серии 3.900-3 выпуск 7																			Тип люка ТУ 0218 142-01-89 Курганский завод			
										ПН-10	ПН -15	КС-10-3	КС-10-6	КС-10-9	КС-15-3	КС-15-6	КС-15-9			1ПП-10-1	1ПП-10-2	1ПП-15-1	1ПП-15-2	ПД6	КС-7-3	КС-7-9	КО6	Кирпичная кладка, ряд	Бетон кл. В15 мм/м^3				
1	2	3	4	5	6	7	8	9	10	11	12	13	14	15	16	17	18	19	20	21	22	23	24	25	26	27	28	29	30	31	32	33	34
КК40	II	КСЛ-12	1720	1000	350	600	960		0,52	1			1							1					2		1	1		ЛВК	С1-00	+	
КК70	II	КСП-12	1790	1000	350	600	1030		0,52	1			1							1					2		1	2		ЛВК	С1-00	+	
								ИТОГО:	1,04	2			2							2					4		2	3					
КК41	II	КСЛ-12	2030	1500	350	900	970		0,52		1						1					1			2		1	1		ЛВК	С1-01	+	
КК42	II	КСЛ-13	2610	1500	350	1200	1250		0,52		1				1		1					1				1	1	1		ЛВК	С1-02	+	
КК43	II	КСУ1-23	2430	1500	450	1200	970		0,53		1				1		1					1			2		1	1		ЛВК	С1-02	+	
КК44	II	КСП-13	2360	1500	350	1200	1000		0,52		1				1		1					1			2		1	1		ЛВК	С1-02	+	
КК45	II	КСЛ-13	2460	1500	350	1200	1100		0,52		1				1		1					1			2		1	3		ЛВК	С1-02	+	
КК46	II	КСЛ-14	2520	1500	350	1500	860		0,52		1					1	1					1			1		1	4		ЛВК	С1-03	+	
КК47	II	КСУ1-24	2730	1500	450	1500	970		0,53		1					1	1					1			2		1	1		ЛВК	С1-03	+	
КК48	II	КСЛ-15	2810	1500	350	1800	850		0,52		1						2					1			1		1	3		ЛВК	С1-04	+	
КК49	II	КСЛ-16	3200	1500	350	2100	940		0,52		1				1		2					1			2		1	1		ЛВК	С1-05	+	
КК50	II	КСЛ-16	3420	1500	350	2400	860		0,52		1					1	2					1			1		1	4		ЛВК	С1-06	+	
КК51	II	КСУ1-26	3430	1500	450	2100	1070		0,53		1				1		2					1			2		1	2		ЛВК	С1-05	+	
КК52	II	КСЛ-16	3500	1500	350	2400	940		0,52		1					1	2					1				1	1	1		ЛВК	С1-05	+	
КК53	II	КСП-16	3580	1500	350	2400	1320		0,52		1					1	2					1				1	1	2		ЛВК	С1-05	+	
КК54	II	КСЛ-16	3530	1500	350	2400	1270		0,52		1					1	2					1				1	1	1		ЛВК	С1-05	+	
КК55	II	КСЛ-16	3760	1500	350	2700	1500		0,52		1						3					1				1	1	4		ЛВК	С1-05	+	
КК56	II	КСУ1-26	3880	1500	450	2700	1520		0,53		1						3					1				1	1	4		ЛВК	С1-05	+	
КК57	II	КСП-16	3900	1500	350	2700	1640		0,52		1						3					1			1	1	1	2		ЛВК	С1-05	+	

Взам. инв. N

Подп. и дата

Инв. N подл.

Изм.	Кол.	Лист	N док.	Подпись	Дата
РАЗРАБ.		Отепкалиев			
ГИП		Табылдиев			
Проверил		Бисенов			
Н.контроль		Султанова			

12-23-2-1-НК

Строительство канализационных сетей в мкр. Жулдыз 1/2 г. Атырау

Наружные сети канализации

Стадия	Лист	Листов
РП	20.1	2

Таблица канализационных колодцев КНС-2

ТОО "ШЫНДАУ"

Формат А3

№ колодца по плану	Марка колодца по грунтовым условиям	Марка колодца	Полная глубина колодца по профилю, мм	Диаметр колодца Д, мм	Глубина лотка, мм	Высота рабочей части, Нр	Высота горловины, Нг	Высота перепада, hл, мм	Объем бетона на лоток, м3	Расход материалов																								
										Днище		Рабочая часть												Горловина							Стремянка	Гидроизоляция	Примечание
										Сборные железобетонные элементы Серии 3.900-3 выпуск 7																				Тип люка ТУ 0218 142-01-89 Курганский завод			
										ПН-10	ПН -15	КС-10-3	КС-10-6	КС-10-9	КС-15-3	КС-15-6	КС-15-9			1ПП-10-1	1ПП-10-2	1ПП-15-1	1ПП-15-2	ПД6	КС-7-3	КС-7-9	КО6	Кирпичная кладка, ряд	Бетон кл. В15 мм/м^3				
1	2	3	4	5	6	7	8	9	10	11	12	13	14	15	16	17	18	19	20	21	22	23	24	25	26	27	28	29	30	31	32	33	34
КК58	II	КСЛ-16	3370	1500	350	2100	1110		0,52		1				1		2					1			2		1	3		ЛВК	С1-05	+	
КК59	II	КСЛ-16	3530	1500	350	2400	970		0,52		1					1	2					1				1	1	1		ЛВК	С1-05	+	
КК60	II	КСУ1-16	3370	1500	450	2100	810		0,53		1				1		2						1	1	1		1		40/0,007	ТВК	С1-05	+	
КК61	II	КСУ1-16	3070	1500	450	1800	1010		0,53		1						2					1			2		1	2		ЛВК	С1-04	+	
КК62	II	КСЛ-13	2230	1500	350	1200	870		0,52		1				1		1					1			1		1	4		ЛВК	С1-02	+	
КК63	II	КСЛ-16	3130	1500	350	2100	870		0,52		1				1		2					1			1		1	4		ЛВК	С1-05	+	
КК64	II	КСУ1-24	2880	1500	450	1500	1120		0,53		1					1	1					1			2		1	3		ЛВК	С1-03	+	
КК65	II	КСЛ-14	2550	1500	350	1500	890		0,52		1					1	1					1			1		1	4		ЛВК	С1-03	+	
КК66	II	КСЛ-14	2560	1500	350	1500	900		0,52		1					1	1					1			1		1	4		ЛВК	С1-03	+	
КК67	II	КСУ1-23	2400	1500	450	1200	940		0,53		1				1		1					1			2		1	1		ЛВК	С1-02	+	
КК68	II	КСЛ-12	2190	1500	350	900	1130		0,52		1						1					1			2		1	3		ЛВК	С1-01	+	
КК69	II	КСЛ-12	1950	1500	350	900	890		0,52		1						1					1			1		1	4		ЛВК	С1-01	+	
КГ12	II	КСУ1-10	2110	1500	350	1800	150		0,49		1						2					1					1			ЛВК	С1-04	+	
КГ13	II	КСЛ-15	2310	1500	350	1800	350		0,52		1						2					1					1	1		ЛВК	С1-04	+	
КГ14	II	КСЛ-15	2440	1500	350	1800	480		0,52		1						2					1					1	2		ЛВК	С1-04	+	
КГ15	II	КСЛ-15	2670	1500	350	1800	710		0,52		1						2					1			1		1	2		ЛВК	С1-04	+	
КГ17	II	КСЛ-15	2680	1500	350	1800	720		0,52		1						2					1			1		2	1		ЛВК	С1-04	+	
КГ18	II	КСЛ-15	2230	1500	350	1800	270		0,52		1						2					1					1			ЛВК	С1-04	+	
КГ19	II	КСЛ-15	2250	1500	350	1800	290		0,52		1						2					1					1			ЛВК	С1-04	+	
КГ20	II	КСЛ-15	2110	1500	350	1800	150		0,52		1						2					1					1			ЛВК	С1-04	+	
								ИТОГО:	19,29		37				11	10	63					36	1	1	47	1	38	75	40/0,007				

Взам. инв. N

Подп. и дата

Инв. N подл.

Изм.	Кол.	Лист	N док.	Подпись	Дата
РАЗРАБ.		Отепкалиев			
ГИП		Табылдиев			
Проверил		Бисенов			
Н.контроль		Султанова			

12-23-2-1-НК

Строительство канализационных сетей в мкр. Жулдыз 1/2 г. Атырау

Наружные сети канализации

Стадия	Лист	Листов
РП	20.2	2

Таблица канализационных колодцев КНС-2

ТОО "ШЫНДАУ"

Формат А3

Номер колодца по плану	Марка колодца по грунтовым условиям	№ схемы узла	Диаметр колодца Дк, мм	Полная глубина колодца по профилю, мм	Высота рабочей части Н, мм	№ строительно-монтажной схемы	Высота горловины с перекрытием hг, мм	Объем бетона на упоры, м3	Расход материалов																									Гидроизоляция
									Днище		Рабочая часть									Плита перекрытия						Горловина							Стремянка	
											Сборные железобетонные элементы серия 3.900.1-14 выпуск 1																			Кирпичная кладка/ряд	Бетон кл. В15 мм/	Тип люка		
									ПН 15	ПН 10	КС 10.3	КС 10.6	КС 10.9	КС 15.3	КС 15.6	КС 15.9				1ПП15-1	1ПП15-2	ПП10-1	1ПП10-2			ПД6	КС7.3с	КС7.9с	КО6					
1	2	3	4	5	6	7	8	9	10	11	12	13	14	15	16	17	18	19	20	21	22	23	24	25	26	27	28	29	30	31	32	33	34	35
К56	II	У-11	1500	2250	1800	СМ-7	690	0,09	1							2				1							1		1	1		Л	С1-04	+
К58	II	У-3	1500	2250	1800	СМ-7	690	0,09	1							2				1							1		1	1		Л	С1-04	+
К78	II	У-11	1500	2770	1800	СМ-7	1210	0,09	1							2				1							2		1	4		Л	С1-04	+
К80	II	У-11	1500	2740	1800	СМ-7	980	0,09	1							2					1					1	1		3		50/0,009	Т	С1-04	+
К81	II	У-13	1500	2540	1800	СМ-7	980	0,09	1							2				1							2		1	1		Л	С1-04	+
К612	II	У-1	1500	2250	1800	СМ-7	690	0,09	1							2				1							1		1	1		Л	С1-04	+
К614	II	У-1	1500	2250	1800	СМ-7	490	0,09	1							2					1								2		50/0,009	Т	С1-04	+
К617	II	У-1	1500	2540	1800	СМ-7	980	0,09	1							2				1							2		1	1		Л	С1-04	+
К618	II	У-3	1500	2490	1800	СМ-7	730	0,09	1							2					1					1			4		20/0,004	Т	С1-04	+
К620	II	У-3	1500	2740	1800	СМ-7	980	0,09	1							2					1						2		1		20/0,004	Т	С1-04	+
К621	II	У-1	1500	2250	1800	СМ-7	490	0,09	1							2					1								2		50/0,009	Т	С1-04	+
К626	II	У-11	1500	2740	1800	СМ-7	980	0,09	1							2					1					1	1		3		50/0,009	Т	С1-04	+
К628	II	У-3	1500	2510	1800	СМ-7	750	0,09	1							2					1					1			4		40/0,007	Т	С1-04	+
К636	II	У-1	1500	2250	1800	СМ-7	690	0,09	1							2				1							1		1	1		Л	С1-04	+
К637	II	У-3	1500	2640	1800	СМ-7	1080	0,09	1							2				1							2		1	2		Л	С1-04	+
К639	II	У-3	1500	2610	1800	СМ-7	850	0,09	1							2					1						1		3		30/0,005	Т	С1-04	+
К647	II	У-3	1500	2550	1800	СМ-7	790	0,09	1							2					1						1		2		50/0,009	Т	С1-04	+
К649	II	У-3	1500	2600	1800	СМ-7	840	0,09	1							2					1					1	1		1		70/0,012	Т	С1-04	+
К651	II	У-3	1500	2640	1800	СМ-7	880	0,09	1							2					1						1		3		60/0,011	Т	С1-04	+
К659	II	У-3	1500	2430	1800	СМ-7	670	0,09	1							2					1						1		1		10/0,002	Т	С1-04	+
К662	II	У-1	1500	2250	1800	СМ-7	490	0,09	1							2					1					1			1		20/0,004	Т	С1-04	+
К663	II	У-3	1500	2270	1800	СМ-7	710	0,09	1							2				1							1		1	2		Л	С1-04	+
К674	II	У-1	1500	2250	1800	СМ-7	690	0,09	1							2				1							1	1	1	1		Л	С1-04	+
К678	II	У-3	1500	2610	1800	СМ-7	1050	0,09	1							2				1							2		1	2		Л	С1-04	+

- Все сборные элементы выполнить на сульфатостойком цементе по ГОСТ 22266-94 с маркой по водонепроницаемости W6, F100., для монолитной подбетонки и заделки, раствор выполнять на сульфатостойком цементе ГОСТ 22266-94 с маркой по водонепроницаемости W6.
- Наружные ограждающие поверхности ж/б конструкций необходимо покрыть горячим битумом за 2 раза по слою грунтовки. Грунтовку выполнить из битума марки БН 90/10, растворенного в керосине в соотношении 1:2-1:3.
- Отверстия после установки труб в стенах колодцев заделать бетоном кл.В10 на сульфатостойком цементе, F50, W6.
- Сборные элементы горловин при монтаже устанавливаются на цементно-песчаном растворе М200, толщиной 10мм.
- Днище колодца устанавливается на слой щебня с пропиткой битума до полного насыщения, δ -100мм, слой песка 100мм, оклеечная гидроизоляция из 4-х слоев гидроизола ГИГ ГОСТ7415-86*

1800

Взам. инв. N

Подп. и дата

Инв. N подл.

Изм.	Кол.	Лист	N док.	Подпись	Дата
РАЗРАБ.		Отепкалиев			
ГИП		Табылдиев			
Проверил		Бисенов			
Н.контроль		Султанова			

12-23-2-1-НК

Строительство канализационных сетей в мкр. Жулдыз 1/2 г. Атырау

Наружные сети канализации

Стадия	Лист	Листов
РП	21.1	7

Таблица водопроводных колодцев КНС-3

ТОО "ШЫНДАУ"

Формат А3

Номер колодца по плану	Марка колодца по грунтовым условиям	№ схемы узла	Диаметр колодца Дк, мм	Полная глубина колодца по профилю, мм	Высота рабочей части Н, мм	№ строительно-монтажной схемы	Высота горловины с перекрытием hг, мм	Объем бетона на упоры, м3	Расход материалов																									Гидроизоляция
									Днище		Рабочая часть								Плита перекрытия					Горловина						Стремянка	
											Сборные железобетонные элементы серия 3.900.1-14 выпуск 1																	Кирпичная кладка/ряд	Бетон кл. В15 мм/м^3	Тип люка		
									ПН 15	ПН 10	КС 10.3	КС 10.6	КС 10.9	КС 15.3	КС 15.6	КС 15.9				1ПП15-1	1ПП15-2	ПП10-1	1ПП10-2			ПД6	КС7.3с	КС7.9с	КО6					
1	2	3	4	5	6	7	8	9	10	11	12	13	14	15	16	17	18	19	20	21	22	23	24	25	26	27	28	29	30	31	32	33	35	36
К679	II	У-3	1500	2270	1800	СМ-7	710	0,09	1							2				1							1		1	2		Л	С1-04	+
К685	II	У-1	1500	2250	1800	СМ-7	690	0,09	1							2				1							1		1	1		Л	С1-04	+
К693	II	У-3	1500	2280	1800	СМ-7	520	0,09	1							2					1								3			Т	С1-04	+
К695	II	У-1	1500	2310	1800	СМ-7	550	0,09	1							2					1								3		30/0,005	Т	С1-04	+
К698	II	У-3	1500	2250	1800	СМ-7	690	0,09	1							2				1							1		1	1		Л	С1-04	+
К713	II	У-1	1500	2250	1800	СМ-7	490	0,09	1							2					1					1			1		20/0,004	Т	С1-04	+
К727	II	У-3	1500	2250	1800	СМ-7	690	0,09	1							2				1							1		1	1		Л	С1-04	+
К737	II	У-1	1500	2310	1800	СМ-7	550	0,09	1							2					1								3		30/0,005	Т	С1-04	+
К739	II	У-3	1500	2350	1800	СМ-7	590	0,09	1							2					1								3		70/0,012	Т	С1-04	+
К742	II	У-3	1500	2250	1800	СМ-7	690	0,09	1							2				1							1		1	1		Л	С1-04	+
К743	II	У-1	1500	2690	1800	СМ-7	930	0,09	1							2					1					1	1		3			Т	С1-04	+
К749	II	У-1	1500	2570	1800	СМ-7	810	0,09	1							2					1					1	1		1		40/0,007	Т	С1-04	+
К750	II	У-3	1500	2400	1800	СМ-7	640	0,09	1							2					1					1			3		10/0,002	Т	С1-04	+
К753	II	У-1	1500	2250	1800	СМ-7	490	0,09	1							2					1								2		50/0,009	Т	С1-04	+
К756	II	У-1	1500	2250	1800	СМ-7	490	0,09	1							2					1								2		50/0,009	Т	С1-04	+
К758	II	У-3	1500	2250	1800	СМ-7	690	0,09	1							2				1							1		1	1		Л	С1-04	+
К762	II	У-3	1500	2460	1800	СМ-7	700	0,09	1							2					1					1			3		70/0,012	Т	С1-04	+
К763	II	У-1	1500	2740	1800	СМ-7	980	0,09	1							2					1					1	1		3		50/0,009	Т	С1-04	+
К764	II	У-1	1500	2670	1800	СМ-7	910	0,09	1							2					1						1		4		10/0,002	Т	С1-04	+

- Все сборные элементы выполнить на сульфатостойком цементе по ГОСТ 22266-94 с маркой по водонепроницаемости W6, F100., для монолитной подбетонки и заделки, раствор выполнять на сульфатостойком цементе ГОСТ 22266-94 с маркой по водонепроницаемости W6.
- Наружные ограждающие поверхности ж/б конструкций необходимо покрыть горячим битумом за 2 раза по слою грунтовки. Грунтовку выполнить из битума марки БН 90/10, растворенного в керосине в соотношении 1:2-1:3.
- Отверстия после установки труб в стенах колодцев заделать бетоном кл.В10 на сульфатостойком цементе, F50, W6.
- Сборные элементы горловин при монтаже устанавливаются на цементно-песчаном растворе М200, толщиной 10мм.
- Днище колодца устанавливается на слой щебня с пропиткой битума до полного насыщения, δ -100мм, слой песка 100мм, оклеечная гидроизоляция из 4-х слоев гидроизола ГИГ ГОСТ7415-86*

1800

Взам. инв. N

Подп. и дата

Инв. N подл.

Изм.	Кол.	Лист	N док.	Подпись	Дата
РАЗРАБ.		Отепкалиев			
ГИП		Табылдиев			
Проверил		Бисенов			
Н.контроль		Султанова			

12-23-2-1-НК

Строительство канализационных сетей в мкр. Жулдыз 1/2 г. Атырау

Наружные сети канализации

Стадия	Лист	Листов
РП	21.2	7

Таблица водопроводных колодцев КНС-3

ТОО "ШЫНДАУ"

Формат А3

Номер колодца по плану	Марка колодца по грунтовым условиям	№ схемы узла	Диаметр колодца Дк, мм	Полная глубина колодца по профилю, мм	Высота рабочей части Н, мм	№ строительно-монтажной схемы	Высота горловины с перекрытием hг, мм	Объем бетона на упоры, м3	Расход материалов																										Гидроизоляция
									Днище		Рабочая часть									Плита перекрытия					Горловина								
									Сборные железобетонные элементы серия 3.900.1-14 выпуск 1																					Кирпичная кладка/ряд	Бетон кл. В15 мм/	Тип люка	Стремянка	
									ПН 15	ПН 10	КС 10.3	КС 10.6	КС 10.9	КС 15.3	КС 15.6	КС 15.9				1ПП15-1	1ПП15-2	ПП10-1	1ПП10-2			ПД6	КС7.3с	КС7.9с	КО6					
1	2	3	4	5	6	7	8	9	10	11	12	13	14	15	16	17	18	19	20	21	22	23	24	25	26	27	28	29	30	31	32	33	34	35
К765	II	У-3	1500	2760	1800	СМ-7	1000	0,09	1							2					1					1			3		70/0,012	Т	С1-04	+
К767	II	У-3	1500	2680	1800	СМ-7	920	0,09	1							2					1					1			2		70/0,012	Т	С1-04	+
К769	II	У-13	1500	2500	1800	СМ-7	740	0,09	1							2					1					1			4		30/0,005	Т	С1-04	+
К771	II	У-13	1500	2540	1800	СМ-7	780	0,09	1							2					1					1			1		10/0,002	Т	С1-04	+
К773	II	У-1	1500	2510	1800	СМ-7	750	0,09	1							2					1					1	1		4		40/0,007	Т	С1-04	+
К775	II	У-1	1500	2270	1800	СМ-7	710	0,09	1							2				1							1		2	2		Л	С1-04	+
К780	II	У-1	1500	2250	1800	СМ-7	690	0,09	1							2				1							2		1	1		Л	С1-04	+
К786	II	У-1	1500	2250	1800	СМ-7	690	0,09	1							2				1									1	1		Л	С1-04	+
К787	II	У-1	1500	2250	1800	СМ-7	690	0,09	1							2				1							2		1	1		Л	С1-04	+
К788	II	У-3	1500	2020	1800	СМ-7	490	0,09	1							2					1						1		1		50/0,009	Т	С1-04	+
К789	II	У-3	1500	2250	1800	СМ-7	490	0,09	1							2					1								2		50/0,009	Т	С1-04	+
К790	II	У-3	1500	2250	1800	СМ-7	490	0,09	1							2					1					1			2		20/0,004	Т	С1-04	+
К791	II	У-1	1500	2250	1800	СМ-7	490	0,09	1							2					1					1			1		20/0,004	Т	С1-04	+
К792	II	У-3	1500	2250	1800	СМ-7	490	0,09	1							2					1					1			1		20/0,004	Т	С1-04	+
К793	II	У-1	1500	2250	1800	СМ-7	490	0,09	1							2					1					1	1		1		20/0,004	Т	С1-04	+
К794	II	У-1	1500	2270	1800	СМ-7	510	0,09	1							2					1					1			1		40/0,007	Т	С1-04	+
К796	II	У-3	1500	2270	1800	СМ-7	510	0,09	1							2					1					1	1		1		40/0,007	Т	С1-04	+
К797	II	У-1	1500	2250	1800	СМ-7	490	0,09	1							2					1					1			1		20/0,004	Т	С1-04	+
К798	II	У-1	1500	2340	1800	СМ-7	580	0,09	1							2					1					1	1		2		30/0,005	Т	С1-04	+
К799	II	У-1	1500	2260	1800	СМ-7	500	0,09	1							2					1					1			1		30/0,005	Т	С1-04	+
К801	II	У-1	1500	2250	1800	СМ-7	490	0,09	1							2					1					1			1		20/0,004	Т	С1-04	+
К813	II	У-1	1500	2410	1800	СМ-7	850	0,09	1							2				1									1	3		Л	С1-04	+
К818	II	У-1	1500	2390	1800	СМ-7	830	0,09	1							2				1								1	1	3		Л	С1-04	+
К820	II	У-1	1500	2250	1800	СМ-7	690	0,09	1							2				1									1	1		Л	С1-04	+

- Все сборные элементы выполнить на сульфатостойком цементе по ГОСТ 22266-94 с маркой по водонепроницаемости W6, F100., для монолитной подбетонки и заделки, раствор выполнять на сульфатостойком цементе ГОСТ 22266-94 с маркой по водонепроницаемости W6.
- Наружные ограждающие поверхности ж/б конструкций необходимо покрыть горячим битумом за 2 раза по слою грунтовки. Грунтовку выполнить из битума марки БН 90/10, растворенного в керосине в соотношении 1:2-1:3.
- Отверстия после установки труб в стенах колодцев заделать бетоном кл.В10 на сульфатостойком цементе, F50, W6.
- Сборные элементы горловин при монтаже устанавливаются на цементно-песчаном растворе М200, толщиной 10мм.
- Днище колодца устанавливается на слой щебня с пропиткой битума до полного насыщения, δ -100мм, слой песка 100мм, оклеечная гидроизоляция из 4-х слоев гидроизола ГИГ ГОСТ7415-86*

1800

Взам. инв. N

Подп. и дата

Инв. N подл.

Изм.	Кол.	Лист	N док.	Подпись	Дата
РАЗРАБ.		Отепкалиев			
ГИП		Табылдиев			
Проверил		Бисенов			
Н.контроль		Султанова			

12-23-2-1-НК

Строительство канализационных сетей в мкр. Жулдыз 1/2 г. Атырау

Наружные сети канализации

Стадия	Лист	Листов
РП	21.3	7

Таблица водопроводных колодцев КНС-3

ТОО "ШЫНДАУ"

Формат А3

Номер колодца по плану	Марка колодца по грунтовым условиям	№ схемы узла	Диаметр колодца Дк, мм	Полная глубина колодца по профилю, мм	Высота рабочей части Н, мм	№ строительно-монтажной схемы	Высота горловины с перекрытием hг, мм	Объем бетона на упоры, м3	Расход материалов																									Гидроизоляция
									Днище		Рабочая часть									Плита перекрытия					Горловина							Стремянка	
											Сборные железобетонные элементы серия 3.900.1-14 выпуск 1																			Кирпичная кладка/ряд	Бетон кл. В15 мм/м^3	Тип люка		
									ПН 15	ПН 10	КС 10.3	КС 10.6	КС 10.9	КС 15.3	КС 15.6	КС 15.9				1ПП15-1	1ПП15-2	ПП10-1	1ПП10-2			ПД6	КС7.3с	КС7.9с	КО6					
1	2	3	4	5	6	7	8	9	10	11	12	13	14	15	16	17	18	19	20	21	22	23	24	25	26	27	28	29	30	31	32	33	35	36
К823	II	У-3	1500	2250	1800	СМ-7	490	0,09	1							2					1								2		50/0,009	Т	С1-04	+
К829	II	У-1	1500	2250	1800	СМ-7	490	0,09	1							2					1					1			1		20/0,004	Т	С1-04	+
К832	II	У-3	1500	2400	1800	СМ-7	640	0,09	1							2					1								4		40/0,007	Т	С1-04	+
К839	II	У-1	1500	2460	1800	СМ-7	700	0,09	1							2					1					1			3		70/0,012	Т	С1-04	+
К840	II	У-3	1500	2290	1800	СМ-7	530	0,09	1							2					1					1			1		60/0,011	Т	С1-04	+
К841	II	У-1	1500	2250	1800	СМ-7	490	0,09	1							2					1					1			1		20/0,004	Т	С1-04	+
К842	II	У-3	1500	2260	1800	СМ-7	500	0,09	1							2					1					1			1		30/0,005	Т	С1-04	+
К849	II	У-1	1500	2610	1800	СМ-7	1050	0,09	1							2				1							2		1	2		Т	С1-04	+
К859	II	У-3	1500	2500	1800	СМ-7	940	0,09	1							2				1							2		1	1		Л	С1-04	+
К870	II	У-3	1500	2310	1800	СМ-7	750	0,09	1							2				1							1		1	2		Л	С1-04	+
К872	II	У-1	1500	2250	1800	СМ-7	690	0,09	1							2				1							1		1	1		Л	С1-04	+
К873	II	У-1	1500	2250	1800	СМ-7	690	0,09	1							2				1							1		1	1		Л	С1-04	+
К877	II	У-3	1500	2450	1800	СМ-7	690	0,09	1							2					1						1		1		30/0,005	Л	С1-04	+
К883	II	У-1	1500	2250	1800	СМ-7	690	0,09	1							2				1							1		1	1		Т	С1-04	+
К891	II	У-1	1500	2670	1800	СМ-7	910	0,09	1							2					1					1	1		2		60/0,011	Т	С1-04	+
К898	II	У-3	1500	2640	1800	СМ-7	880	0,09	1							2					1						1		3		60/0,011	Т	С1-04	+
К900	II	У-3	1500	2270	1800	СМ-7	510	0,09	1							2					1					1			1		40/0,007	Т	С1-04	+
К902	II	У-1	1500	2250	1800	СМ-7	490	0,09	1							2					1					1			1		20/0,004	Т	С1-04	+
К904	II	У-1	1500	2250	1800	СМ-7	490	0,09	1							2					1					1			1		20/0,004	Т	С1-04	+
К906	II	У-3	1500	2250	1800	СМ-7	490	0,09	1							2					1					1			1		20/0,004	Т	С1-04	+
К908	II	У-1	1500	2310	1800	СМ-7	550	0,09	1							2					1					1			2			Т	С1-04	+
К909	II	У-1	1500	2250	1800	СМ-7	490	0,09	1							2					1					1			1		20/0,004	Т	С1-04	+
К919	II	У-1	1500	2500	1800	СМ-7	740	0,09	1							2					1					1			4		30/0,005	Т	С1-04	+
К921	II	У-1	1500	2250	1800	СМ-2	790	0,09	1							2					1					1	1		1		20/0,004	Т	С1-04	+

- Все сборные элементы выполнить на сульфатостойком цементе по ГОСТ 22266-94 с маркой по водонепроницаемости W6, F100., для монолитной подбетонки и заделки, раствор выполнять на сульфатостойком цементе ГОСТ 22266-94 с маркой по водонепроницаемости W6.
- Наружные ограждающие поверхности ж/б конструкций необходимо покрыть горячим битумом за 2 раза по слою грунтовки. Грунтовку выполнить из битума марки БН 90/10, растворенного в керосине в соотношении 1:2-1:3.
- Отверстия после установки труб в стенах колодцев заделать бетоном кл.В10 на сульфатостойком цементе, F50, W6.
- Сборные элементы горловин при монтаже устанавливаются на цементно-песчаном растворе М200, толщиной 10мм.
- Днище колодца устанавливается на слой щебня с пропиткой битума до полного насыщения, δ -100мм, слой песка 100мм, оклеечная гидроизоляция из 4-х слоев гидроизола ГИГ ГОСТ7415-86*

1800

Взам. инв. N

Подп. и дата

Инв. N подл.

Изм.	Кол.	Лист	N док.	Подпись	Дата
РАЗРАБ.		Отепкалиев			
ГИП		Табылдиев			
Проверил		Бисенов			
Н.контроль		Султанова			

12-23-2-1-НК

Строительство канализационных сетей в мкр. Жулдыз 1/2 г. Атырау

Наружные сети канализации

Стадия	Лист	Листов
РП	21.4	7

Таблица водопроводных колодцев КНС-3

ТОО "ШЫНДАУ"

Формат А3

Номер колодца по плану	Марка колодца по грунтовым условиям	№ схемы узла	Диаметр колодца Дк, мм	Полная глубина колодца по профилю, мм	Высота рабочей части Н, мм	№ строительно-монтажной схемы	Высота горловины с перекрытием hг, мм	Объем бетона на упоры, м3	Расход материалов																									Гидроизоляция
									Днище		Рабочая часть								Плита перекрытия					Горловина							Стремянка	
											Сборные железобетонные элементы серия 3.900.1-14 выпуск 1																			Кирпичная кладка/ряд	Бетон кл. В15 мм/м^3	Тип люка		
									ПН 15	ПН 10	КС 10.3	КС 10.6	КС 10.9	КС 15.3	КС 15.6	КС 15.9				1ПП15-1	1ПП15-2	ПП10-1	1ПП10-2			ПД6	КС7.3с	КС7.9с	КО6					
1	2	3	4	5	6	7	8	9	10	11	12	13	14	15	16	17	18	19	20	21	22	23	24	25	26	27	28	29	30	31	32	33	34	35
К923	II	У-1	1500	2250	1800	СМ-2	490	0,09	1							2					1								2		50/0,009	Т	С1-04	+
К924	II	У-1	1500	2420	1800	СМ-2	660	0,09	1							2					1					1			3		30/0,005	Т	С1-04	+
К926	II	У-3	1500	2530	1800	СМ-2	770	0,09	1							2					1					1	1		1			Т	С1-04	+
К928	II	У-1	1500	2250	1800	СМ-2	890	0,09	1							2					1					1			1		20/0,004	Т	С1-04	+
К929А	II	У-13	1500	2700	1800	СМ-7	940	0,09	1							2					1					1	1		3		10/0,002	Т	С1-04	+
К929	II	У-1	1500	2240	1800	СМ-7	680	0,09	1							2				1							1		1	1		Л	С1-04	+
К930	II	У-3	1500	2700	1800	СМ-7	940	0,09	1							2					1					1	1		3		10/0,002	Т	С1-04	+
К932	II	У-3	1500	2720	1800	СМ-7	960	0,09	1							2					1					1	1		3		20/0,004	Т	С1-04	+
К934	II	У-3	1500	2490	1800	СМ-7	730	0,09	1							2					1					1			4		20/0,004	Т	С1-04	+
К939	II	У-1	1500	2500	1800	СМ-7	940	0,09	1							2				1							2		1	1		Л	С1-04	+
К940	II	У-11	1500	2790	1800	СМ-7	1030	0,09	1							2					1					1	1		4		20/0,004	Т	С1-04	+
К941	II	У-13	1500	2460	1800	СМ-7	900	0,09	1							2				1							1		1	4		Л	С1-04	+
К947	II	У-1	1500	2250	1800	СМ-7	690	0,09	1							2				1							1		1	1		Л	С1-04	+
К952	II	У-1	1500	2640	1800	СМ-7	1080	0,09	1							2				1							2		1	2		Л	С1-04	+
К959	II	У-3	1500	2290	1800	СМ-7	530	0,09	1							2					1					1			1		60/0,011	Т	С1-04	+
К964	II	У-1	1500	2490	1800	СМ-7	930	0,09	1							2				1							2		1			Л	С1-04	+
К975	II	У-1	1500	2250	1800	СМ-7	490	0,09	1							2					1								2		50/0,009	Т	С1-04	+
К976	II	У-1	1500	2250	1800	СМ-7	690	0,09	1							2				1							1	1	1	1		Л	С1-04	+
К992	II	У-1	1500	2400	1800	СМ-7	640	0,09	1							2					1					1			3		10/0,002	Т	С1-04	+
К996	II	У-1	1500	2580	1800	СМ-7	820	0,09	1							2					1						1		3			Т	С1-04	+
К1006	II	У-1	1500	2250	1800	СМ-7	690	0,09	1							2				1							1		1	1		Л	С1-04	+
К1007	II	У-1	1500	2780	1800	СМ-7	1220	0,09	1							2				1							2		1	4		Л	С1-04	+
К1014	II	У-1	1500	2250	1800	СМ-7	690	0,09	1							2				1							1		1	1		Л	С1-04	+
К1020	II	У-1	1500	2250	1800	СМ-7	690	0,09	1							2				1							1		1	1		Л	С1-04	+

- Все сборные элементы выполнить на сульфатостойком цементе по ГОСТ 22266-94 с маркой по водонепроницаемости W6, F100., для монолитной подбетонки и заделки, раствор выполнять на сульфатостойком цементе ГОСТ 22266-94 с маркой по водонепроницаемости W6.
- Наружные ограждающие поверхности ж/б конструкций необходимо покрыть горячим битумом за 2 раза по слою грунтовки. Грунтовку выполнить из битума марки БН 90/10, растворенного в керосине в соотношении 1:2-1:3.
- Отверстия после установки труб в стенах колодцев заделать бетоном кл.В10 на сульфатостойком цементе, F50, W6.
- Сборные элементы горловин при монтаже устанавливаются на цементно-песчаном растворе М200, толщиной 10мм.
- Днище колодца устанавливается на слой щебня с пропиткой битума до полного насыщения, δ -100мм, слой песка 100мм, оклеечная гидроизоляция из 4-х слоев гидроизола ГИГ ГОСТ7415-86*

1800

Взам. инв. N

Подп. и дата

Инв. N подл.

Изм.	Кол.	Лист	N док.	Подпись	Дата
РАЗРАБ.		Отепкалиев			
ГИП		Табылдиев			
Проверил		Бисенов			
Н.контроль		Султанова			

12-23-2-1-НК

Строительство канализационных сетей в мкр. Жулдыз 1/2 г. Атырау

Наружные сети канализации

Стадия	Лист	Листов
РП	21.5	7

Таблица водопроводных колодцев КНС-3

ТОО "ШЫНДАУ"

Формат А3

Номер колодца по плану	Марка колодца по грунтовым условиям	№ схемы узла	Диаметр колодца Дк, мм	Полная глубина колодца по профилю, мм	Высота рабочей части Н, мм	№ строительно-монтажной схемы	Высота горловины с перекрытием hг, мм	Объем бетона на упоры, м3	Расход материалов																									Гидроизоляция
									Днище		Рабочая часть									Плита перекрытия						Горловина							Стремянка	
											Сборные железобетонные элементы серия 3.900.1-14 выпуск 1																			Кирпичная кладка/ряд	Бетон кл. В15 мм/м^3	Тип люка		
									ПН 15	ПН 10	КС 10.3	КС 10.6	КС 10.9	КС 15.3	КС 15.6	КС 15.9				1ПП15-1	1ПП15-2	ПП10-1	1ПП10-2			ПД6	КС7.3с	КС7.9с	КО6					
1	2	3	4	5	6	7	8	9	10	11	12	13	14	15	16	17	18	19	20	21	22	23	24	25	26	27	28	29	30	31	32	33	34	35
К1023	II	У-1	1500	2250	1800	СМ-7	690	0,09	1							2				1							1		1	1		Л	С1-04	+
К1024	II	У-1	1500	2760	1800	СМ-7	1200	0,09	1							2				1							2		1	4		Л	С1-04	+
К1025	II	У-3	1500	2860	1800	СМ-7	1300	0,09	1							2				1									1	1		Л	С1-04	+
К1033	II	У-1	1500	2250	1800	СМ-7	690	0,09	1							2				1							1		1	1		Л	С1-04	+
К1035	II	У-3	1500	2620	1800	СМ-7	1060	0,09	1							2				1							2		1	2		Л	С1-04	+
К1043	II	У-1	1500	2250	1800	СМ-7	490	0,09	1							2					1					1			1		20/0,004	Т	С1-04	+
К1052	II	У-1	1500	2520	1800	СМ-7	920	0,09	1							2					1					1	1		2		70/0,012	Т	С1-04	+
К1060	II	У-1	1500	2250	1800	СМ-7	690	0,09	1							2				1							1		1	1		Л	С1-04	+
К1061	II	У-3	1500	2770	1800	СМ-7	1010	0,09	1							2					1						2		1		50/0,009	Т	С1-04	+
К1063	II	У-3	1500	2770	1800	СМ-7	1010	0,09	1							2					1					1	1		4			Т	С1-04	+
К1065	II	У-3	1500	2770	1800	СМ-7	1010	0,09	1							2					1					1	1		4			Т	С1-04	+
К1066	II	У-1	1500	2510	1800	СМ-7	750	0,09	1							2					1					1			4		40/0,007	Т	С1-04	+
К1067	II	У-1	1500	2380	1800	СМ-7	620	0,09	1							2					1					1			2		70/0,012	Т	С1-04	+
К1068	II	У-1	1500	2250	1800	СМ-7	490	0,09	1							2					1					1			1		20/0,004	Т	С1-04	+
К1069	II	У-3	1500	2530	1800	СМ-7	770	0,09	1							2					1					1	1		1			Т	С1-04	+
К1076	II	У-1	1500	2250	1800	СМ-7	490	0,09	1							2					1					1			1		20/0,004	Т	С1-04	+
К1436	II	У-1	1500	2250	1800	СМ-7	690	0,09	1							2				1							1		1	1		Л	С1-04	+
К1438	II	У-13	1500	2740	1800	СМ-7	1180	0,09	1							2				1							2		1	4		Л	С1-04	+
К1439	II	У-11	1500	2610	1800	СМ-7	1050	0,09	1							2				1							2		1	2		Л	С1-04	+
К1440	II	У-3	1500	2740	1800	СМ-7	1180	0,09	1							2				1							2		1	4		Л	С1-04	+
К1441	II	У-3	1500	2470	1800	СМ-7	910	0,09	1							2				1							1		1	4		Л	С1-04	+
К1442	II	У-3	1500	2420	1800	СМ-7	860	0,09	1							2				1							1		1	4		Л	С1-04	+
К1443	II	У-3	1500	2650	1800	СМ-7	1090	0,09	1							2				1							2		1	3		Л	С1-04	+
К1444	II	У-3	1500	2840	1800	СМ-7	1280	0,09	1							2				1								1	1	1		Л	С1-04	+

- Все сборные элементы выполнить на сульфатостойком цементе по ГОСТ 22266-94 с маркой по водонепроницаемости W6, F100., для монолитной подбетонки и заделки, раствор выполнять на сульфатостойком цементе ГОСТ 22266-94 с маркой по водонепроницаемости W6.
- Наружные ограждающие поверхности ж/б конструкций необходимо покрыть горячим битумом за 2 раза по слою грунтовки. Грунтовку выполнить из битума марки БН 90/10, растворенного в керосине в соотношении 1:2-1:3.
- Отверстия после установки труб в стенах колодцев заделать бетоном кл.В10 на сульфатостойком цементе, F50, W6.
- Сборные элементы горловин при монтаже устанавливаются на цементно-песчаном растворе М200, толщиной 10мм.
- Днище колодца устанавливается на слой щебня с пропиткой битума до полного насыщения, δ -100мм, слой песка 100мм, оклеечная гидроизоляция из 4-х слоев гидроизола ГИГ ГОСТ7415-86*

Взам. инв. N

Подп. и дата

Инв. N подл.

Изм.	Кол.	Лист	N док.	Подпись	Дата
РАЗРАБ.		Отепкалиев			
ГИП		Табылдиев			
Проверил		Бисенов			
Н.контроль		Султанова			

12-23-2-1-НК

Строительство канализационных сетей в мкр. Жулдыз 1/2 г. Атырау

Наружные сети канализации

Стадия	Лист	Листов
РП	21.6	7

Таблица водопроводных колодцев КНС-3

ТОО "ШЫНДАУ"

Формат А3

Номер колодца по плану	Марка колодца по грунтовым условиям	№ схемы узла	Диаметр колодца Дк, мм	Полная глубина колодца по профилю, мм	Высота рабочей части Н, мм	№ строительно-монтажной схемы	Высота горловины с перекрытием hг, мм	Объем бетона на упоры, м3	Расход материалов																									
									Днище		Рабочая часть									Плита перекрытия						Горловина								
											Сборные железобетонные элементы серия 3.900.1-14 выпуск 1																				Кирпичная кладка/ряд	Бетон кл. В15 мм/м^3	Тип люка	Стремянка	Гидроизоляция
									ПН 15	ПН 10	КС 10.3	КС 10.6	КС 10.9	КС 15.3	КС 15.6	КС 15.9				1ПП15-1	1ПП15-2	ПП10-1	1ПП10-2			ПД6	КС7.3с	КС7.9с	КО6					
1	2	3	4	5	6	7	8	9	10	11	12	13	14	15	16	17	18	19	20	21	22	23	24	25	26	27	28	29	30	31	32	33	34	35
К1445	II	У-3	1500	2250	1800	СМ-7	690	0,09	1							2				1							1		1	1		Л	С1-04	+
К1446	II	У-3	1500	2800	1800	СМ-7	1240	0,09	1							2				1								1	1	1		Л	С1-04	+
К1447	II	У-3	1500	2450	1800	СМ-7	890	0,09	1							2				1							1		1	4		Л	С1-04	+
К1448	II	У-11	1500	2510	1800	СМ-7	950	0,09	1							2				1							2		1	1		Л	С1-04	+
К1449	II	У-11	1500	2600	1800	СМ-7	1040	0,09	1							2				1							2		1	2		Л	С1-04	+
К1450	II	У-11	1500	2410	1800	СМ-7	650	0,09	1							2					1					1			3		20/0,004	Т	С1-04	+
К1451	II	У-11	1500	2540	1800	СМ-7	980	0,09	1							2				1							2		1	1		Л	С1-04	+
К1452	II	У-3	1500	2250	1800	СМ-7	490	0,09	1							2					1								2		50/0,009	Т	С1-04	+
К1453	II	У-3	1500	2330	1800	СМ-7	770	0,09	1							2				1							1		1	2		Л	С1-04	+
К1454	II	У-3	1500	2830	1800	СМ-7	1270	0,09	1							2				1								1	1	1		Л	С1-04	+
К1455	II	У-3	1500	2880	1800	СМ-7	1120	0,09	1							2					1					1	2		1		50/0,009	Т	С1-04	+
К1457	II	У-11	1500	2860	1800	СМ-7	1100	0,09	1							2					1					1	2		1		40/0,005	Т	С1-04	+
К1458	II	У-1	1500	2240	1800	СМ-7	480	0,09	1							2					1								2		30/0,007	Т	С1-04	+
МК5942	II	У-1	1500	2750	1800	СМ-7	1190	0,09	1							2				1							2		1	4		Л	С1-04	+
МК5943	II	У-1	1500	2840	1800	СМ-7	1080	0,09	1							2					1					1	2		1		10/0,002	Т	С1-04	+
МК5944	II	У-1	1500	3360	1800	СМ-7	1800	0,09	1							2				1							1	1	1	4		Л	С1-04	+
МК5947	II	У-1	1500	3110	1800	СМ-7	1550	0,09	1							2				1							1	1	1	1		Л	С1-04	+
МК5952	II	У-1	1500	3240	1800	СМ-7	1680	0,09	1							2				1							1	1	1	2		Л	С1-04	+
МК5954	II	У-1	1500	3240	1800	СМ-7	1680	0,09	1							2				1							1	1	1	2		Л	С1-04	+
МК5955	II	У-1	1500	3270	1800	СМ-7	1710	0,09	1							2				1							1	1	1	3		Л	С1-04	+
								ИТОГО:	159							318				69	90					64	124	11	258	123	2930/0,586			

- Все сборные элементы выполнить на сульфатостойком цементе по ГОСТ 22266-94 с маркой по водонепроницаемости W6, F100., для монолитной подбетонки и заделки, раствор выполнять на сульфатостойком цементе ГОСТ 22266-94 с маркой по водонепроницаемости W6.
- Наружные ограждающие поверхности ж/б конструкций необходимо покрыть горячим битумом за 2 раза по слою грунтовки. Грунтовку выполнить из битума марки БН 90/10, растворенного в керосине в соотношении 1:2-1:3.
- Отверстия после установки труб в стенах колодцев заделать бетоном кл.В10 на сульфатостойком цементе, F50, W6.
- Сборные элементы горловин при монтаже устанавливаются на цементно-песчаном растворе М200, толщиной 10мм.
- Днище колодца устанавливается на слой щебня с пропиткой битума до полного насыщения, δ -100мм, слой песка 100мм, оклеечная гидроизоляция из 4-х слоев гидроизола ГИГ ГОСТ7415-86*

1800

Взам. инв. N

Подп. и дата

Инв. N подл.

Изм.	Кол.	Лист	N док.	Подпись	Дата
РАЗРАБ.		Отепкалиев			
ГИП		Табылдиев			
Проверил		Бисенов			
Н.контроль		Султанова			

12-23-2-1-НК

Строительство канализационных сетей в мкр. Жулдыз 1/2 г. Атырау

Наружные сети канализации

Стадия	Лист	Листов
РП	21.7	7

Таблица водопроводных колодцев КНС-3

ТОО "ШЫНДАУ"

Формат А3

ТАБЛИЦА КАНАЛИЗАЦИОННЫХ КОЛОДЦЕВ

№ колодца по плану	Марка колодца по грунтовым условиям	Марка колодца	Полная глубина колодца по профилю, мм	Диаметр колодца Д, мм	Глубина лотка, мм	Высота рабочей части, Нр	Высота горловины, Нг	Высота перепада, hл, мм	Объем бетона на лоток, м3	Расход материалов																								
										Днище		Рабочая часть										Горловина						Стремянка	Гидроизоляция	Примечание
										Сборные железобетонные элементы Серии 3.900-3 выпуск 7																				Тип люка			
										ПН-10	ПН -15	КС-10-3	КС-10-6	КС-10-9	КС-15-3	КС-15-6	КС-15-9			1ПП-10-1	1ПП-10-2	1ПП-15-1	1ПП-15-2	ПД6	КС-7-3	КС-7-9	К06	Кирпичная кладка, ряд	Бетон кл. В15 мм/м^3				
1	2	3	4	5	6	7	8	9	10	11	12	13	14	15	16	17	18	19	20	21	22	23	24	25	26	27	28	29	30	31	32	33	34
КК73	II	КСЛ-2	1110	1000	200	600	500		0,36	1			1							1							1	3		Люк Л(А15)-К	С1-00	+	
КК74	II	КСУ1-7	1640	1000	350	600	880		0,49	1			1							1					1		1	4		Люк Л(А15)-К	С1-00	+	
КК75	II	КСЛ-7	1740	1000	300	600	1030		0,48	1			1							1					2		1	2		Люк Л(А15)-К	С1-00	+	
КК86	II	КСЛ-12	1700	1000	350	600	940		0,52	1			1							1					2		1	1		Люк Л(А15)-К	С1-00	+	
КК110	II	КСУ1-2	1530	1000	300	600	820		0,45	1			1							1					1		1	3		Люк Л(А15)-К	С1-00	+	
КК111	II	КСЛ-2	1330	1000	200	600	720		0,36	1			1							1					1		1	2		Люк Л(А15)-К	С1-00	+	
КК112	II	КСУ1-2	1140	1000	300	300	730		0,45	1		1								1					1		1	2		Люк Л(А15)-К		+	
КК113	II	КСЛ-2	970	1000	200	300	660		0,36	1		1								1					1		1	1		Люк Л(А15)-К		+	
КК114	II	КСЛ-2	920	1000	200	300	610		0,36	1		1								1							1	4		Люк Л(А15)-К		+	
								ИТОГО:	3,83	9		3	6							9					9		9	22					
КК76	II	КСУ1-22	2140	1500	450	600	1280		0,53		1					1						1			1	1	1	1		Люк Л(А15)-К	С1-00	+	
КК77	II	КСЛ-13	2250	1500	350	1200	890		0,52		1				1		1					1			2		1	4		Люк Л(А15)-К	С1-02	+	
КК78	II	КСУ1-23	2530	1500	450	1200	1070		0,53		1				1		1					1			2		1	2		Люк Л(А15)-К	С1-02	+	
КК79	II	КСЛ-13	2420	1500	350	1200	1060		0,52		1				1		1					1			2		1	2		Люк Л(А15)-К	С1-02	+	
КК80	II	КСЛ-14	2680	1500	350	1500	1020		0,52		1					1	1					1			2		1	2		Люк Л(А15)-К	С1-03	+	
КК81	II	КСУ1-24	2850	1500	450	1500	1090		0,53		1					1	1					1			2		1	3		Люк Л(А15)-К	С1-03	+	
КК82	II	КСП-15	3060	1500	350	1800	1100		0,52		1						2					1			2		1	3		Люк Л(А15)-К	С1-04	+	
КК83	II	КСП-14	2870	1500	350	1500	1210		0,52		1					1	1					1			1		1	4		Люк Л(А15)-К	С1-03	+	
КК84	II	КСЛ-16	3180	1500	350	2100	920		0,52		1				1		2					1			2		1	4		Люк Л(А15)-К	С1-05	+	
КК85	II	КСУ1-26	3390	1500	450	2100	1030		0,53		1				1		2					1			2		1	2		Люк Л(А15)-К	С1-05	+	

Взам. инв. N

Подп. и дата

Инв. N подл.

Изм.	Кол.	Лист	N док.	Подпись	Дата
РАЗРАБ.		Отепкалиев			
ГИП		Табылдиев			
Проверил		Бисенов			
Н.контроль		Султанова			

12-23-2-1-НК

Строительство канализационных сетей в мкр. Жулдыз 1/2 г. Атырау

Наружные сети канализации

Стадия	Лист	Листов
РП	22.1	3

Таблица канализационных колодцев КНС-3

ТОО "ШЫНДАУ"

Формат А3

ТАБЛИЦА КАНАЛИЗАЦИОННЫХ КОЛОДЦЕВ

№ колодца по плану	Марка колодца по грунтовым условиям	Марка колодца	Полная глубина колодца по профилю, мм	Диаметр колодца Д, мм	Глубина лотка, мм	Высота рабочей части, Нр	Высота горловины, Нг	Высота перепада, hл, мм	Объем бетона на лоток, м3	Расход материалов																							
										Днище		Рабочая часть												Горловина						Стремянка	Гидроизоляция	Примечание
										Сборные железобетонные элементы Серии 3.900-3 выпуск 7																				Тип люка			
										ПН-10	ПН -15	КС-10-3	КС-10-6	КС-10-9	КС-15-3	КС-15-6	КС-15-9			1ПП-10-1	1ПП-10-2	1ПП-15-1	1ПП-15-2	ПД6	КС-7-3	КС-7-9	К06	Кирпичная кладка, ряд	Бетон кл. В15 мм/м^3				
1	2	3	4	5	6	7	8	9	10	11	12	13	14	15	16	17	18	19	20	21	22	23	24	25	26	27	28	29	30	31	32	33	34
КК87	II	КСЛ-16	3580	1500	350	2100	1320		0,52		1				1		2					1				1	1	2		Люк Л(А15)-К	С1-05	+	
КК88	II	КСУ1-26	3500	1500	450	2100	1140		0,53		1				1		2					1			2		1	3		Люк Л(А15)-К	С1-05	+	
КК89	II	КСЛ-16	3510	1500	350	2100	1250		0,52		1				1		2					1				1	1	1		Люк Л(А15)-К	С1-05	+	
КК90	II	КСЛ-16	3610	1500	350	2100	1350		0,52		1				1		2					1				1	1	2		Люк Л(А15)-К	С1-05	+	
КК91	II	КСЛ-16	4020	1500	350	2100	1760		0,52		1				1		2					1			1	1	1	4		Люк Л(А15)-К	С1-05	+	
КК92	II	КСЛ-16	4220	1500	350	2100	1760		0,52		1				1		2						1	1	1	1	2		10/0,002	Люк ТМ(Д400)	С1-05	+	
КК93	II	КСЛ-14	2520	1500	350	1500	860		0,52		1					1	1					1			1		1	3		Люк Л(А15)-К	С1-03	+	
КК94	II	КСЛ-16	3900	1500	350	2100	1640		0,52		1				1		2					1			1	1	1	2		Люк Л(А15)-К	С1-05	+	
КК95	II	КСП-16	3920	1500	350	2100	1660		0,52		1				1		2					1			1	1	1	2		Люк Л(А15)-К	С1-05	+	
КК96	II	КСЛ-16	3760	1500	350	2100	1300		0,52		1				1		2						1			1	1		40/0,007	Люк Т(С250)-К	С1-05	+	
КК97	II	КСЛ-16	3360	1500	350	2100	1100		0,52		1				1		2					1			2		1	3		Люк Л(А15)-К	С1-05	+	
КК98	II	КСЛ-16	3410	1500	350	2100	1150		0,52		1				1		2					1			2		1	3		Люк Л(А15)-К	С1-05	+	
КК99	II	КСП-15	3180	1500	350	1800	1220		0,52		1						2					1			2		1	4		Люк Л(А15)-К	С1-04	+	
КК100	II	КСУ1-26	3340	1500	450	2100	980		0,53		1				1		2					1			2		1	1		Люк Л(А15)-К	С1-05	+	
КК101	II	КСУ1-25	2950	1500	450	1800	890		0,53		1						2					1			1		1	4		Люк Л(А15)-К	С1-04	+	
КК102	II	КСЛ-14	2640	1500	350	1500	980		0,52		1					1	1					1			2		1	1		Люк Л(А15)-К	С1-03	+	
КК103	II	КСУ1-24	2880	1500	450	1500	1120		0,53		1					1	1					1			2		1	3		Люк Л(А15)-К	С1-03	+	
КК104	II	КСУ1-24	2820	1500	450	1500	1060		0,53		1					1	1					1			2		1	2		Люк Л(А15)-К	С1-03	+	
КК105	II	КСЛ-13	2460	1500	350	1200	1100		0,52		1				1		1					1			2		1	3		Люк Л(А15)-К	С1-02	+	

Взам. инв. N

Подп. и дата

Инв. N подл.

Изм.	Кол.	Лист	N док.	Подпись	Дата
РАЗРАБ.		Отепкалиев			
ГИП		Табылдиев			
Проверил		Бисенов			
Н.контроль		Султанова			

12-23-2-1-НК

Строительство канализационных сетей в мкр. Жулдыз 1/2 г. Атырау

Наружные сети канализации

Стадия	Лист	Листов
РП	22.2	3

Таблица канализационных колодцев КНС-3

ТОО "ШЫНДАУ"

Формат А3

ТАБЛИЦА КАНАЛИЗАЦИОННЫХ КОЛОДЦЕВ

№ колодца по плану	Марка колодца по грунтовым условиям	Марка колодца	Полная глубина колодца по профилю, мм	Диаметр колодца Д, мм	Глубина лотка, мм	Высота рабочей части, Нр	Высота горловины, Нг	Высота перепада, hл, мм	Объем бетона на лоток, м3	Расход материалов																							
										Днище		Рабочая часть												Горловина						Стремянка	Гидроизоляция	Примечание
										Сборные железобетонные элементы Серии 3.900-3 выпуск 7																				Тип люка			
										ПН-10	ПН -15	КС-10-3	КС-10-6	КС-10-9	КС-15-3	КС-15-6	КС-15-9			1ПП-10-1	1ПП-10-2	1ПП-15-1	1ПП-15-2	ПД6	КС-7-3	КС-7-9	К06	Кирпичная кладка, ряд	Бетон кл. В15 мм/м^3				
1	2	3	4	5	6	7	8	9	10	11	12	13	14	15	16	17	18	19	20	21	22	23	24	25	26	27	28	29	30	31	32	33	34
КК106	II	КСЛ-13	2550	1500	350	1200	1190		0,52		1				1		1					1			2		1	4		Люк Л(А15)-К	С1-02	+	
КК107	II	КСУ1-18	2360	1500	400	1200	950		0,53		1				1		1					1			2		1	2		Люк Л(А15)-К	С1-02	+	
КК108	II	КСУ1-2	2060	1500	300	900	1050		0,45		1						1					1			2		1	2		Люк Л(А15)-К	С1-01	+	
КК109	II	КСЛ-2	2010	1500	200	900	1100		0,36		1						1					1			2		1	3		Люк Л(А15)-К	С1-01	+	
КГ21	II	КСЛ-12	2110	1500	200	1800	610		0,36		1						2					1					1			Люк Л(А15)-К	С1-04	+	
КГ22	II	КСЛ-12	2110	1500	200	1800	610		0,36		1						2					1					1			Люк Л(А15)-К	С1-04	+	
КГ23	II	КСЛ-12	2110	1500	200	1800	610		0,36		1						2					1					1			Люк Л(А15)-К	С1-04	+	
КГ24	II	КСЛ-13	2430	1500	200	1800	610		0,36		1						2					1					1	2		Люк Л(А15)-К	С1-04	+	
КГ25	II	КСЛ-12	2110	1500	200	1800	610		0,36		1						2					1					1			Люк Л(А15)-К	С1-04	+	
КГ26	II	КСУ1-7	2110	1500	200	1800	610		0,36		1						2					1					1			Люк Л(А15)-К	С1-04	+	
КГ27	II	КСУ1-8	2310	1500	200	1800	610		0,36		1						2						1	1			1			Люк ДМ(400)	С1-04	+	
КГ28	II	КСЛ-12	2110	1500	200	1800	610		0,36		1						2					1					1			Люк Л(А15)-К	С1-04	+	
КГ29	II	КСЛ-12	2110	1500	200	1800	610		0,36		1						2					1					1			Люк Л(А15)-К	С1-04	+	
КГ30	II	КСЛ-13	2410	1500	200	1800	610		0,36		1						2					1					1	2		Люк Л(А15)-К	С1-04	+	
								ИТОГО:	17,03		43				20	8	69					40	3	2	48	9	44	85	50/0,009				

Взам. инв. N

Подп. и дата

Инв. N подл.

Изм.	Кол.	Лист	N док.	Подпись	Дата
РАЗРАБ.		Отепкалиев			
ГИП		Табылдиев			
Проверил		Бисенов			
Н.контроль		Султанова			

12-23-2-1-НК

Строительство канализационных сетей в мкр. Жулдыз 1/2 г. Атырау

Наружные сети канализации

Стадия	Лист	Листов
РП	22.3	3

Таблица канализационных колодцев КНС-3

ТОО "ШЫНДАУ"

Формат А3

Номер колодца по плану	Марка колодца по грунтовым условиям	№ схемы узла	Диаметр колодца Дк, мм	Полная глубина колодца по профилю, мм	Высота рабочей части Н, мм	№ строительно-монтажной схемы	Высота горловины с перекрытием hг, мм	Объем бетона на упоры, м3	Расход материалов																									
									Днище		Рабочая часть									Плита перекрытия					Горловина								
											Сборные железобетонные элементы серия 3.900.1-14 выпуск 1																				Кирпичная кладка/ряд	Бетон кл. В15 мм/м^3	Тип люка	Стремянка	Гидроизоляция
									ПН 15	ПН 10	КС 10.3	КС 10.6	КС 10.9	КС 15.3	КС 15.6	КС 15.9				1ПП15-1	1ПП15-2	ПП10-1	1ПП10-2			ПД6	КС7.3с	КС7.9с	КО6					
1	2	3	4	5	6	7	8	9	10	11	12	13	14	15	16	17	18	19	20	21	22	23	24	25	26	27	28	29	30	31	32	33	34	35
К1077	II	У-3	1500	2520	1800	СМ-7	760	0,09	1							2					1					1			4		50/0,009	Т	С1-04	+
К1078	II	У-1	1500	2460	1800	СМ-7	700	0,09	1							2					1					1			3		70/0,012	Т	С1-04	+
К1079	II	У-3	1500	2670	1800	СМ-7	910	0,09	1							2					1					1	1		2		60/0,011	Т	С1-04	+
К1080	II	У-1	1500	2370	1800	СМ-7	610	0,09	1							2					1					1			2		60/0,011	Т	С1-04	+
К1083	II	У-1	1500	2470	1800	СМ-7	910	0,09	1							2				1							1		1	4		Л	С1-04	+
К1087	II	У-1	1500	2270	1800	СМ-7	910	0,09	1							2					1					1	1		2		60/0,011	Т	С1-04	+
К1089	II	У-1	1500	2490	1800	СМ-7	930	0,09	1							2				1							2		1			Л	С1-04	+
К1090	II	У-3	1500	2520	1800	СМ-7	760	0,09	1							2					1					1			4		50/0,009	Т	С1-04	+
К1091	II	У-1	1500	2540	1800	СМ-7	980	0,09	1							2				1							2		1	1		Л	С1-04	+
К1092	II	У-3	1500	2510	1800	СМ-7	750	0,09	1							2					1						1		2		10/0,002	Т	С1-04	+
К1094	II	У-3	1500	2340	1800	СМ-7	580	0,09	1							2					1					1			2		30/0,005	Т	С1-04	+
К1095	II	У-1	1500	2250	1800	СМ-7	490	0,09	1							2					1					1			1		20/0,004	Т	С1-04	+
К1096	II	У-1	1500	2260	1800	СМ-7	500	0,09	1							2					1					1			1		30/0,005	Т	С1-04	+
К1097	II	У-1	1500	2250	1800	СМ-7	490	0,09	1							2					1					1			1		20/0,004	Т	С1-04	+
К1098	II	У-3	1500	2570	1800	СМ-7	810	0,09	1							2					1					1	1		1		40/0,007	Т	С1-04	+
К1099	II	У-1	1500	2420	1800	СМ-7	660	0,09	1							2					1					1			3		30/0,005	Т	С1-04	+
К1100	II	У-11	1500	2530	1800	СМ-7	770	0,09	1							2					1					1	1		1			Т	С1-04	+
К1101	II	У-1	1500	2480	1800	СМ-7	720	0,09	1							2					1					1			4		10/0,002	Т	С1-04	+
К1102	II	У-3	1500	2550	1800	СМ-7	790	0,09	1							2					1					1	1		1		20/0,004	Т	С1-04	+
К1103	II	У-1	1500	2510	1800	СМ-7	750	0,09	1							2					1					1			4		40/0,007	Т	С1-04	+
К1104	II	У-3	1500	2470	1800	СМ-7	710	0,09	1							2					1					1			4			Т	С1-04	+
К1105	II	У-1	1500	2310	1800	СМ-7	550	0,09	1							2					1					1			2			Т	С1-04	+
К1106	II	У-3	1500	2510	1800	СМ-7	750	0,09	1							2					1					1		1	4		40/0,007	Т	С1-04	+
К1107	II	У-1	1500	2270	1800	СМ-7	510	0,09	1							2					1					1			1		40/0,007	Т	С1-04	+

- Все сборные элементы выполнить на сульфатостойком цементе по ГОСТ 22266-94 с маркой по водонепроницаемости W6, F100., для монолитной подбетонки и заделки, раствор выполнять на сульфатостойком цементе ГОСТ 22266-94 с маркой по водонепроницаемости W6.
- Наружные ограждающие поверхности ж/б конструкций необходимо покрыть горячим битумом за 2 раза по слою грунтовки. Грунтовку выполнить из битума марки БН 90/10, растворенного в керосине в соотношении 1:2-1:3.
- Отверстия после установки труб в стенах колодцев заделать бетоном кл.В10 на сульфатостойком цементе, F50, W6.
- Сборные элементы горловин при монтаже устанавливаются на цементно-песчаном растворе М200, толщиной 10мм.
- Днище колодца устанавливается на слой щебня с пропиткой битума до полного насыщения, δ -100мм, слой песка 100мм, оклеечная гидроизоляция из 4-х слоев гидроизола ГИГ ГОСТ7415-86*

1800

Взам. инв. N

Подп. и дата

Инв. N подл.

Изм.	Кол.	Лист	N док.	Подпись	Дата
РАЗРАБ.		Отепкалиев			
ГИП		Табылдиев			
Проверил		Бисенов			
Н.контроль		Султанова			

12-23-2-1-НК

Строительство канализационных сетей в мкр. Жулдыз 1/2 г. Атырау

Наружные сети канализации

Стадия	Лист	Листов
РП	23.1	8

Таблица водопроводных колодцев КНС-4

ТОО "ШЫНДАУ"

Формат А3

Номер колодца по плану	Марка колодца по грунтовым условиям	№ схемы узла	Диаметр колодца Дк, мм	Полная глубина колодца по профилю, мм	Высота рабочей части Н, мм	№ строительно-монтажной схемы	Высота горловины с перекрытием hг, мм	Объем бетона на упоры, м3	Расход материалов																									
									Днище		Рабочая часть									Плита перекрытия					Горловина								
											Сборные железобетонные элементы серия 3.900.1-14 выпуск 1																				Кирпичная кладка/ряд	Бетон кл. В15 мм/м^3	Тип люка	Стремянка	Гидроизоляция
									ПН 15	ПН 10	КС 10.3	КС 10.6	КС 10.9	КС 15.3	КС 15.6	КС 15.9				1ПП15-1	1ПП15-2	ПП10-1	1ПП10-2			ПД6	КС7.3с	КС7.9с	КО6					
1	2	3	4	5	6	7	8	9	10	11	12	13	14	15	16	17	18	19	20	21	22	23	24	25	26	27	28	29	30	31	32	33	34	35
К1108	II	У-3	1500	2460	1800	СМ-7	700	0,09	1							2					1					1			3		70/0,012	Т	С1-04	+
К1109	II	У-1	1500	2360	1800	СМ-7	600	0,09	1							2					1					1			2		50/0,009	Т	С1-04	+
К1110	II	У-3	1500	2740	1800	СМ-7	980	0,09	1							2					1					1	1		3		50/0,009	Т	С1-04	+
К1111	II	У-1	1500	2600	1800	СМ-7	840	0,09	1							2					1					1	1		1		70/0,012	Т	С1-04	+
К1112	II	У-3	1500	2580	1800	СМ-7	820	0,09	1							2					1					1	1		1		50/0,009	Т	С1-04	+
К1113	II	У-1	1500	2450	1800	СМ-7	690	0,09	1							2					1					1			3		60/0,011	Т	С1-04	+
К1114	II	У-3	1500	2780	1800	СМ-7	1020	0,09	1							2					1					1	1		4		10/0,002	Т	С1-04	+
К1115	II	У-1	1500	2410	1800	СМ-7	650	0,09	1							2					1					1			3		20/0,004	Т	С1-04	+
К1116	II	У-3	1500	2600	1800	СМ-7	840	0,09	1							2					1					1	1		1		70/0,012	Т	С1-04	+
К1118	II	У-3	1500	2460	1800	СМ-7	700	0,09	1							2					1					1			3		70/0,012	Т	С1-04	+
К1120	II	У-1	1500	2350	1800	СМ-7	790	0,09	1							2				1							1		1			Л	С1-04	+
К1121	II	У-1	1500	2410	1800	СМ-7	850	0,09	1							2				1							1		1	3		Л	С1-04	+
К1122	II	У-3	1500	2250	1800	СМ-7	690	0,09	1							2				1							1		1	1		Л	С1-04	+
К1123	II	У-1	1500	2250	1800	СМ-7	490	0,09	1							2					1					1			1		20/0,004	Т	С1-04	+
К1125	II	У-1	1500	2490	1800	СМ-7	930	0,09	1							2				1							2		1			Л	С1-04	+
К1129	II	У-3	1500	2520	1800	СМ-7	960	0,09	1							2				1							2		1	1		Л	С1-04	+
К1130	II	У-3	1500	2330	1800	СМ-7	570	0,09	1							2					1					1			2		20/0,004	Т	С1-04	+
К1131	II	У-1	1500	2630	1800	СМ-7	1070	0,09	1							2				1							2		1	2		Л	С1-04	+
К1133	II	У-1	1500	2250	1800	СМ-7	490	0,09	1							2					1					1			1		20/0,004	Т	С1-04	+
К1135	II	У-3	1500	2580	1800	СМ-7	820	0,09	1							2					1					1	1		1		50/0,009	Т	С1-04	+
К1136	II	У-1	1500	2380	1800	СМ-7	620	0,09	1							2					1					1			2		70/0,012	Т	С1-04	+
К1137	II	У-3	1500	2370	1800	СМ-7	610	0,09	1							2					1					1			2		60/0,011	Т	С1-04	+
К1138	II	У-1	1500	2300	1500	СМ-7	540	0,09	1							2					1					1			1		70/0,012	Т	С1-04	+
К1139	II	У-1	1500	2250	1800	СМ-7	490	0,09	1							2					1					1			1		20/0,004	Т	С1-04	+

- Все сборные элементы выполнить на сульфатостойком цементе по ГОСТ 22266-94 с маркой по водонепроницаемости W6, F100., для монолитной подбетонки и заделки, раствор выполнять на сульфатостойком цементе ГОСТ 22266-94 с маркой по водонепроницаемости W6.
- Наружные ограждающие поверхности ж/б конструкций необходимо покрыть горячим битумом за 2 раза по слою грунтовки. Грунтовку выполнить из битума марки БН 90/10, растворенного в керосине в соотношении 1:2-1:3.
- Отверстия после установки труб в стенах колодцев заделать бетоном кл.В10 на сульфатостойком цементе, F50, W6.
- Сборные элементы горловин при монтаже устанавливаются на цементно-песчаном растворе М200, толщиной 10мм.
- Днище колодца устанавливается на слой щебня с пропиткой битума до полного насыщения, δ -100мм, слой песка 100мм, оклеечная гидроизоляция из 4-х слоев гидроизола ГИГ ГОСТ7415-86*

1800

Взам. инв. N

Подп. и дата

Инв. N подл.

Изм.	Кол.	Лист	N док.	Подпись	Дата
РАЗРАБ.		Отепкалиев			
ГИП		Табылдиев			
Проверил		Бисенов			
Н.контроль		Султанова			

12-23-2-1-НК

Строительство канализационных сетей в мкр. Жулдыз 1/2 г. Атырау

Наружные сети канализации

Стадия	Лист	Листов
РП	23.2	8

Таблица водопроводных колодцев КНС-4

ТОО "ШЫНДАУ"

Формат А3

Номер колодца по плану	Марка колодца по грунтовым условиям	№ схемы узла	Диаметр колодца Дк, мм	Полная глубина колодца по профилю, мм	Высота рабочей части Н, мм	№ строительно-монтажной схемы	Высота горловины с перекрытием hг, мм	Объем бетона на упоры, м3	Расход материалов																									
									Днище		Рабочая часть									Плита перекрытия					Горловина								
											Сборные железобетонные элементы серия 3.900.1-14 выпуск 1																							
									ПН 15	ПН 10	КС 10.3	КС 10.6	КС 10.9	КС 15.3	КС 15.6	КС 15.9				1ПП15-1	1ПП15-2	ПП10-1	1ПП10-2			ПД6	КС7,3с	КС7,9с	КО6	Кирпичная кладка/ряд	Бетон кл. В15 мм/м^3	Тип люка	Стремянка	Гидроизоляция
1	2	3	4	5	6	7	8	9	10	11	12	13	14	15	16	17	18	19	20	21	22	23	24	25	26	27	28	29	30	31	32	33	34	35
К1140	II	У-1	1500	2360	1800	СМ-7	600	0,09	1							2					1					1			2		50/0,009	Т	С1-04	+
К1142	II	У-3	1500	2690	1800	СМ-7	1130	0,09	1							2				1							2		1	3		Л	С1-04	+
К1143	II	У-3	1500	2580	1800	СМ-7	1020	0,09	1							2				1							2		1	2		Л	С1-04	+
К1144	II	У-1	1500	2620	1800	СМ-7	860	0,09	1							2					1					1	1		2		10/0,002	Т	С1-04	+
К1145	II	У-3	1500	2270	1800	СМ-7	510	0,09	1							2					1					1			1		40/0,007	Т	С1-04	+
К1146	II	У-1	1500	2250	1800	СМ-7	490	0,09	1							2					1					1			1		20/0,004	Т	С1-04	+
К1147	II	У-1	1500	2450	1800	СМ-7	690	0,09	1							2					1					1			3		60/0,011	Т	С1-04	+
К1148	II	У-1	1500	2260	1800	СМ-7	500	0,09	1							2					1					1			1		30/0,005	Т	С1-04	+
К1150	II	У-3	1500	2420	1800	СМ-7	660	0,09	1							2					1					1			3		30/0,005	Т	С1-04	+
К1151	II	У-1	1500	2250	1800	СМ-7	490	0,09	1							2					1					1			1		20/0,004	Т	С1-04	+
К1152	II	У-3	1500	2250	1800	СМ-7	490	0,09	1							2					1					1			1		20/0,004	Т	С1-04	+
К1153	II	У-1	1500	2250	1800	СМ-7	690	0,09	1							2				1							1		1	1		Л	С1-04	+
К1154	II	У-1	1500	2250	1800	СМ-7	490	0,09	1							2					1					1			1		20/0,004	Т	С1-04	+
К1155	II	У-1	1500	2250	1800	СМ-7	490	0,09	1							2					1					1			1		20/0,004	Т	С1-04	+
К1157	II	У-1	1500	2250	1800	СМ-7	690	0,09	1							2				1							1		1	1		Л	С1-04	+
К1158	II	У-1	1500	2250	1800	СМ-7	690	0,09	1							2				1							1		1	1		Л	С1-04	+
К1161	II	У-3	1500	2410	1800	СМ-7	850	0,09	1							2				1							1		1	3		Л	С1-04	+
К1165	II	У-3	1500	2250	1800	СМ-7	690	0,09	1							2				1							1		1	1		Л	С1-04	+
К1166	II	У-1	1500	2260	1800	СМ-7	900	0,09	1							2				1							1		1	4		Л	С1-04	+
К1173	II	У-3	1500	2530	1800	СМ-7	970	0,09	1							2				1							2		1	1		Л	С1-04	+
К1174	II	У-1	1500	2540	1800	СМ-7	980	0,09	1							2				1							2		1	1		Л	С1-04	+
К1175	II	У-3	1500	2390	1800	СМ-7	630	0,09	1							2					1								4		30/0,005	Т	С1-04	+
К1176	II	У-1	1500	2230	1800	СМ-7	670	0,09	1							2				1							1		1	1		Л	С1-04	+
К1182	II	У-1	1500	2250	1800	СМ-7	690	0,09	1							2				1							1		1	1		Л	С1-04	+

- Все сборные элементы выполнить на сульфатостойком цементе по ГОСТ 22266-94 с маркой по водонепроницаемости W6, F100., для монолитной подбетонки и заделки, раствор выполнять на сульфатостойком цементе ГОСТ 22266-94 с маркой по водонепроницаемости W6.
- Наружные ограждающие поверхности ж/б конструкций необходимо покрыть горячим битумом за 2 раза по слою грунтовки. Грунтовку выполнить из битума марки БН 90/10, растворенного в керосине в соотношении 1:2-1:3.
- Отверстия после установки труб в стенах колодцев заделать бетоном кл.В10 на сульфатостойком цементе, F50, W6.
- Сборные элементы горловин при монтаже устанавливаются на цементно-песчаном растворе М200, толщиной 10мм.
- Днище колодца устанавливается на слой щебня с пропиткой битума до полного насыщения, δ -100мм, слой песка 100мм, оклеечная гидроизоляция из 4-х слоев гидроизола ГИГ ГОСТ7415-86*

1800

Взам. инв. N

Подп. и дата

Инв. N подл.

Изм.	Кол.	Лист	N док.	Подпись	Дата
РАЗРАБ.		Отепкалиев			
ГИП		Табылдиев			
Проверил		Бисенов			
Н.контроль		Султанова			

12-23-2-1-НК

Строительство канализационных сетей в мкр. Жулдыз 1/2 г. Атырау

Наружные сети канализации

Стадия	Лист	Листов
РП	23.3	8

Таблица водопроводных колодцев КНС-4

ТОО "ШЫНДАУ"

Формат А3

Номер колодца по плану	Марка колодца по грунтовым условиям	№ схемы узла	Диаметр колодца Дк, мм	Полная глубина колодца по профилю, мм	Высота рабочей части Н, мм	№ строительно-монтажной схемы	Высота горловины с перекрытием hг, мм	Объем бетона на упоры, м3	Расход материалов																									Гидроизоляция
									Днище		Рабочая часть									Плита перекрытия						Горловина							Стремянка	
											Сборные железобетонные элементы серия 3.900.1-14 выпуск 1																			Кирпичная кладка/ряд	Бетон кл. В15 мм/м^3	Тип люка		
									ПН 15	ПН 10	КС 10.3	КС 10.6	КС 10.9	КС 15.3	КС 15.6	КС 15.9				1ПП15-1	1ПП15-2	ПП10-1	1ПП10-2			ПД6	КС7.3с	КС7.9с	КО6					
1	2	3	4	5	6	7	8	9	10	11	12	13	14	15	16	17	18	19	20	21	22	23	24	25	26	27	28	29	30	31	32	33	34	35
К1183	II	У-3	1500	2640	1800	СМ-7	1080	0,09	1							2				1							2		1	2		Л	С1-04	+
К1184	II	У-1	1500	2630	1800	СМ-7	870	0,09	1							2					1					1	1		2		20/0,004	Т	С1-04	+
К1185	II	У-3	1500	2770	1800	СМ-7	1210	0,09	1							2				1							2		1	4		Л	С1-04	+
К1186	II	У-1	1500	2770	1800	СМ-7	1010	0,09	1							2					1					1	1		4			Т	С1-04	+
К1188	II	У-1	1500	2570	1800	СМ-7	810	0,09	1							2					1					1	1		1		40/0,007	Т	С1-04	+
К1189	II	У-3	1500	2530	1800	СМ-7	970	0,09	1							2				1							2		1	1		Л	С1-04	+
К1190	II	У-1	1500	2520	1800	СМ-7	760	0,09	1							2					1					1			4		50/0,009	Т	С1-04	+
К1198	II	У-1	1500	2250	1800	СМ-7	690	0,09	1							2				1							1		1	1		Л	С1-04	+
К1199	II	У-1	1500	2300	1800	СМ-7	740	0,09	1							2				1							1		1	2		Л	С1-04	+
К1200	II	У-1	1500	2620	1800	СМ-7	1060	0,09	1							2				1							2		1	2		Л	С1-04	+
К1203	II	У-3	1500	2570	1800	СМ-7	1010	0,09	1							2				1							2		1	2		Л	С1-04	+
К1209	II	У-3	1500	2610	1800	СМ-7	850	0,09	1							2					1					1	1		2			Т	С1-04	+
К1211	II	У-1	1500	2310	1800	СМ-7	550	0,09	1							2					1					1			2			Т	С1-04	+
К1213	II	У-1	1500	2300	1800	СМ-7	740	0,09	1							2				1							1		1	2		Л	С1-04	+
К1214	II	У-1	1500	2250	1800	СМ-7	690	0,09	1							2				1							1	1	1	1		Л	С1-04	+
К1215	II	У-3	1500	2440	1800	СМ-7	880	0,09	1							2				1							1		1	4		Л	С1-04	+
К1216	II	У-1	1500	2300	1800	СМ-7	740	0,09	1							2				1							1		1	2		Л	С1-04	+
К1218	II	У-1	1500	2260	1800	СМ-7	500	0,09	1							2					1					1			1		30/0,005	Т	С1-04	+
К1223	II	У-13	1500	2620	1800	СМ-7	1060	0,09	1							2				1							2		1	2		Л	С1-04	+
К1230	II	У-1	1500	2250	1800	СМ-7	690	0,09	1							2				1							1		1	1		Л	С1-04	+
К1231	II	У-3	1500	2490	1800	СМ-7	930	0,09	1							2				1							2		1			Л	С1-04	+
К1233	II	У-3	1500	2710	1800	СМ-7	950	0,09	1							2					1					1	1		3		20/0,004	Т	С1-04	+
К1241	II	У-3	1500	2440	1800	СМ-7	680	0,09	1							2					1					1			3		50/0,009	Т	С1-04	+
К1242	II	У-1	1500	2360	1800	СМ-7	800	0,09	1							2				1							1		1	3		Л	С1-04	+

- Все сборные элементы выполнить на сульфатостойком цементе по ГОСТ 22266-94 с маркой по водонепроницаемости W6, F100., для монолитной подбетонки и заделки, раствор выполнять на сульфатостойком цементе ГОСТ 22266-94 с маркой по водонепроницаемости W6.
- Наружные ограждающие поверхности ж/б конструкций необходимо покрыть горячим битумом за 2 раза по слою грунтовки. Грунтовку выполнить из битума марки БН 90/10, растворенного в керосине в соотношении 1:2-1:3.
- Отверстия после установки труб в стенах колодцев заделать бетоном кл.В10 на сульфатостойком цементе, F50, W6.
- Сборные элементы горловин при монтаже устанавливаются на цементно-песчаном растворе М200, толщиной 10мм.
- Днище колодца устанавливается на слой щебня с пропиткой битума до полного насыщения, δ -100мм, слой песка 100мм, оклеечная гидроизоляция из 4-х слоев гидроизола ГИГ ГОСТ7415-86*

1800

Взам. инв. N

Подп. и дата

Инв. N подл.

Изм.	Кол.	Лист	N док.	Подпись	Дата
РАЗРАБ.		Отепкалиев			
ГИП		Табылдиев			
Проверил		Бисенов			
Н.контроль		Султанова			

12-23-2-1-НК

Строительство канализационных сетей в мкр. Жулдыз 1/2 г. Атырау

Наружные сети канализации

Стадия	Лист	Листов
РП	23.4	8

Таблица водопроводных колодцев КНС-4

ТОО "ШЫНДАУ"

Формат А3

Номер колодца по плану	Марка колодца по грунтовым условиям	№ схемы узла	Диаметр колодца Дк, мм	Полная глубина колодца по профилю, мм	Высота рабочей части Н, мм	№ строительно-монтажной схемы	Высота горловины с перекрытием hг, мм	Объем бетона на упоры, м3	Расход материалов																									
									Днище		Рабочая часть								Плита перекрытия					Горловина								
											Сборные железобетонные элементы серия 3.900.1-14 выпуск 1																			Кирпичная кладка/ряд	Бетон кл. В15 мм/м^3	Тип люка	Стремянка	Гидроизоляция
									ПН 15	ПН 10	КС 10.3	КС 10.6	КС 10.9	КС 15.3	КС 15.6	КС 15.9				1ПП15-1	1ПП15-2	ПП10-1	1ПП10-2			ПД6	КС7.3с	КС7.9с	КО6					
1	2	3	4	5	6	7	8	9	10	11	12	13	14	15	16	17	18	19	20	21	22	23	24	25	26	27	28	29	30	31	32	33	34	35
К1243	II	У-1	1500	2750	1800	СМ-7	990	0,09	1							2					1					1	1		3		60/0,011	Т	С1-04	+
К1244	II	У-1	1500	2360	1800	СМ-7	800	0,09	1							2				1							1		1	3		Л	С1-04	+
К1250	II	У-1	1500	2250	1800	СМ-7	690	0,09	1							2				1							1		1	1		Л	С1-04	+
К1257	II	У-1	1500	2250	1800	СМ-7	690	0,09	1							2				1							1		1	1		Л	С1-04	+
К1258	II	У-1	1500	2490	1800	СМ-7	930	0,09	1							2				1							2		1			Л	С1-04	+
К1263	II	У-3	1500	2840	1800	СМ-7	1280	0,09	1							2				1								1	1	1		Л	С1-04	+
К1271	II	У-1	1500	2250	1800	СМ-7	690	0,09	1							2				1							1		1	1		Л	С1-04	+
К1272	II	У-3	1500	2690	1800	СМ-7	930	0,09	1							2					1					1	1		3			Т	С1-04	+
К1274	II	У-3	1500	2490	1800	СМ-7	730	0,09	1							2					1					1			4		20/0,004	Т	С1-04	+
К1276	II	У-1	1500	2280	1800	СМ-7	620	0,09	1							2					1					1			2		70/0,012	Т	С1-04	+
К1277	II	У-1	1500	2230	1800	СМ-7	470	0,09	1							2					1					1			1			Т	С1-04	+
К1278	II	У-3	1500	2650	1800	СМ-7	890	0,09	1							2					1					1	1		2		40/0,007	Т	С1-04	+
К1279	II	У-1	1500	2610	1800	СМ-7	850	0,09	1							2					1					1	1		2			Т	С1-04	+
К1280	II	У-3	1500	2460	1800	СМ-7	700	0,09	1							2					1					1			3		70/0,012	Т	С1-04	+
К1281	II	У-1	1500	2460	1800	СМ-7	700	0,09	1							2					1					1			3		70/0,012	Т	С1-04	+
К1282	II	У-3	1500	2300	1800	СМ-7	540	0,09	1							2					1					1			1		70/0,012	Т	С1-04	+
К1283	II	У-1	1500	2460	1800	СМ-7	700	0,09	1							2					1					1			3		70/0,012	Т	С1-04	+
К1284	II	У-1	1500	2230	1800	СМ-7	470	0,09	1							2					1					1			1			Т	С1-04	+
К1285	II	У-1	1500	2250	1800	СМ-7	690	0,09	1							2				1							1		1	1		Л	С1-04	+
К1286	II	У-3	1500	2820	1800	СМ-7	1260	0,09	1							2				1								1	1	1		Л	С1-04	+
К1292	II	У-1	1500	2310	1800	СМ-7	750	0,09	1							2				1							1		1	2		Л	С1-04	+
К1300	II	У-3	1500	2570	1800	СМ-7	1010	0,09	1							2				1							2		1	2		Л	С1-04	+
К1305	II	У-1	1500	2250	1800	СМ-7	690	0,09	1							2				1							1		1	1		Л	С1-04	+
К1306	II	У-1	1500	2170	1800	СМ-7	410	0,09	1							2					1					1			1			Т	С1-04	+

- Все сборные элементы выполнить на сульфатостойком цементе по ГОСТ 22266-94 с маркой по водонепроницаемости W6, F100., для монолитной подбетонки и заделки, раствор выполнять на сульфатостойком цементе ГОСТ 22266-94 с маркой по водонепроницаемости W6.
- Наружные ограждающие поверхности ж/б конструкций необходимо покрыть горячим битумом за 2 раза по слою грунтовки. Грунтовку выполнить из битума марки БН 90/10, растворенного в керосине в соотношении 1:2-1:3.
- Отверстия после установки труб в стенах колодцев заделать бетоном кл.В10 на сульфатостойком цементе, F50, W6.
- Сборные элементы горловин при монтаже устанавливаются на цементно-песчаном растворе М200, толщиной 10мм.
- Днище колодца устанавливается на слой щебня с пропиткой битума до полного насыщения, δ -100мм, слой песка 100мм, оклеечная гидроизоляция из 4-х слоев гидроизола ГИГ ГОСТ7415-86*

1800

Взам. инв. N

Подп. и дата

Инв. N подл.

Изм.	Кол.	Лист	N док.	Подпись	Дата
РАЗРАБ.		Отепкалиев			
ГИП		Табылдиев			
Проверил		Бисенов			
Н.контроль		Султанова			

12-23-2-1-НК

Строительство канализационных сетей в мкр. Жулдыз 1/2 г. Атырау

Наружные сети канализации

Стадия	Лист	Листов
РП	23.5	8

Таблица водопроводных колодцев КНС-4

ТОО "ШЫНДАУ"

Формат А3

Номер колодца по плану	Марка колодца по грунтовым условиям	№ схемы узла	Диаметр колодца Дк, мм	Полная глубина колодца по профилю, мм	Высота рабочей части Н, мм	№ строительно-монтажной схемы	Высота горловины с перекрытием hг, мм	Объем бетона на упоры, м3	Расход материалов																									
									Днище		Рабочая часть									Плита перекрытия					Горловина								
											Сборные железобетонные элементы серия 3.900.1-14 выпуск 1																							
									ПН 15	ПН 10	КС 10.3	КС 10.6	КС 10.9	КС 15.3	КС 15.6	КС 15.9				1ПП15-1	1ПП15-2	ПП10-1	1ПП10-2			ПД6	КС7,3с	КС7,9с	КО6	Кирпичная кладка/ряд	Бетон кл. В15 мм/м^3	Тип люка	Стремянка	Гидроизоляция
1	2	3	4	5	6	7	8	9	10	11	12	13	14	15	16	17	18	19	20	21	22	23	24	25	26	27	28	29	30	31	32	33	34	35
К1308	II	У-1	1500	2120	1800	СМ-7	360	0,09	1							2					1					1			1			Т	С1-04	+
К1310	II	У-1	1500	2190	1800	СМ-7	630	0,09	1							2				1							1		1			Л	С1-04	+
К1312	II	У-1	1500	2420	1800	СМ-7	660	0,09	1							2					1					1			3		30/0,005	Т	С1-04	+
К1314	II	У-1	1500	2440	1800	СМ-7	680	0,09	1							2					1					1			3		50/0,009	Т	С1-04	+
К1316	II	У-1	1500	2410	1800	СМ-7	650	0,09	1							2					1					1			3		20/0,004	Т	С1-04	+
К1318	II	У-1	1500	2380	1800	СМ-7	620	0,09	1							2					1					1			2		70/0,012	Т	С1-04	+
К1320	II	У-1	1500	2580	1800	СМ-7	820	0,09	1							2					1					1	1		1		50/0,009	Т	С1-04	+
К1322	II	У-1	1500	2560	1800	СМ-7	800	0,09	1							2					1					1	1		1		30/0,005	Т	С1-04	+
К1324	II	У-1	1500	2640	1800	СМ-7	1080	0,09	1							2				1							2		1	2		Л	С1-04	+
К1326	II	У-1	1500	2340	1800	СМ-7	980	0,09	1							2				1							2		1	2		Л	С1-04	+
К1328	II	У-1	1500	2250	1800	СМ-7	1000	0,09	1							2					1					1	2		1		20/0,004	Т	С1-04	+
К1330	II	У-1	1500	2250	1800	СМ-7	1130	0,09	1							2				1							2		1	1		Л	С1-04	+
К1332	II	У-1	1500	2470	1800	СМ-7	1360	0,09	1							2				1								1	1	4		Л	С1-04	+
К1334	II	У-1	1500	2290	1800	СМ-7	1620	0,09	1							2				1							1	1	1	2		Л	С1-04	+
К1336	II	У-1	1500	2320	1800	СМ-7	1290	0,09	1							2				1								1	1	2		Л	С1-04	+
К1338	II	У-1	1500	2320	1800	СМ-7	920	0,09	1							2				1							1		1	2		Л	С1-04	+
К1340	II	У-1	1500	2130	1800	СМ-7	940	0,09	1							2					1					1	2		1			Т	С1-04	+
К1342	II	У-1	1500	2050	1800	СМ-7	410	0,09	1							2				1									1	3		Л	С1-04	+
К1344	II	У-1	1500	2200	1800	СМ-7	410	0,09	1							2					1								2			Т	С1-04	+
К1350	II	У-1	1500	2250	1800	СМ-7	410	0,09	1							2					1					1			1		20/0,004	Т	С1-04	+
К1358	II	У-1	1500	2020	1800	СМ-7	410	0,09	1							2				1									1	2		Л	С1-04	+
К1360	II	У-1	1500	2020	1800	СМ-7	410	0,09	1							2					1					1			1			Т	С1-04	+
К1362	II	У-1	1500	2250	1800	СМ-7	410	0,09	1							2					1					1			1		20/0,004	Т	С1-04	+
К1364	II	У-1	1500	2250	1800	СМ-7	410	0,09	1							2					1					1			1		20/0,004	Т	С1-04	+

- Все сборные элементы выполнить на сульфатостойком цементе по ГОСТ 22266-94 с маркой по водонепроницаемости W6, F100., для монолитной подбетонки и заделки, раствор выполнять на сульфатостойком цементе ГОСТ 22266-94 с маркой по водонепроницаемости W6.
- Наружные ограждающие поверхности ж/б конструкций необходимо покрыть горячим битумом за 2 раза по слою грунтовки. Грунтовку выполнить из битума марки БН 90/10, растворенного в керосине в соотношении 1:2-1:3.
- Отверстия после установки труб в стенах колодцев заделать бетоном кл.В10 на сульфатостойком цементе, F50, W6.
- Сборные элементы горловин при монтаже устанавливаются на цементно-песчаном растворе М200, толщиной 10мм.
- Днище колодца устанавливается на слой щебня с пропиткой битума до полного насыщения, δ -100мм, слой песка 100мм, оклеечная гидроизоляция из 4-х слоев гидроизола ГИГ ГОСТ7415-86*

1800

Взам. инв. N

Подп. и дата

Инв. N подл.

Изм.	Кол.	Лист	N док.	Подпись	Дата
РАЗРАБ.		Отепкалиев			
ГИП		Табылдиев			
Проверил		Бисенов			
Н.контроль		Султанова			

12-23-2-1-НК

Строительство канализационных сетей в мкр. Жулдыз 1/2 г. Атырау

Наружные сети канализации

Стадия	Лист	Листов
РП	23.6	8

Таблица водопроводных колодцев КНС-4

ТОО "ШЫНДАУ"

Формат А3

Номер колодца по плану	Марка колодца по грунтовым условиям	№ схемы узла	Диаметр колодца Дк, мм	Полная глубина колодца по профилю, мм	Высота рабочей части Н, мм	№ строительно-монтажной схемы	Высота горловины с перекрытием hг, мм	Объем бетона на упоры, м3	Расход материалов																									
									Днище		Рабочая часть									Плита перекрытия					Горловина								
											Сборные железобетонные элементы серия 3.900.1-14 выпуск 1																			Кирпичная кладка/ряд	Бетон кл. В15 мм/м^3	Тип люка	Стремянка	Гидроизоляция
									ПН 15	ПН 10	КС 10.3	КС 10.6	КС 10.9	КС 15.3	КС 15.6	КС 15.9				1ПП15-1	1ПП15-2	ПП10-1	1ПП10-2			ПД6	КС7.3с	КС7.9с	КО6					
1	2	3	4	5	6	7	8	9	10	11	12	13	14	15	16	17	18	19	20	21	22	23	24	25	26	27	28	29	30	31	32	33	34	35
К1366	II	У-1	1500	2600	1800	СМ-7	840	0,09	1							2					1					1	2		1		70/0,012	Т	С1-04	+
К1368	II	У-1	1500	2250	1800	СМ-7	690	0,09	1							2				1							2		1	1		Л	С1-04	+
К1369	II	У-1	1500	2250	1800	СМ-7	690	0,09	1							2				1							1		1	1		Л	С1-04	+
К1371	II	У-1	1500	2250	1800	СМ-7	690	0,09	1							2				1							2		1	1		Л	С1-04	+
К1373	II	У-1	1500	2250	1800	СМ-7	490	0,09	1							2					1					1	2		1		20/0,004	Т	С1-04	+
К1375	II	У-1	1500	2250	1800	СМ-7	490	0,09	1							2					1					1		2	1		20/0,004	Т	С1-04	+
К1379	II	У-1	1500	2360	1800	СМ-7	800	0,09	1							2				1							1		1	3		Л	С1-04	+
К1380	II	У-1	1500	2770	1800	СМ-7	1210	0,09	1							2				1									1	4		Л	С1-04	+
К1381	II	У-1	1500	2650	1800	СМ-7	1090	0,09	1							2				1							2		1	3		Л	С1-04	+
К1382	II	У-1	1500	2690	1800	СМ-7	1130	0,09	1							2				1							2		1	3		Л	С1-04	+
К1386	II	У-1	1500	2860	1800	СМ-7	1100	0,09	1							2					1					1	2		1		30/0,005	Т	С1-04	+
К1388	II	У-1	1500	2600	1800	СМ-7	840	0,09	1							2					1					1	2		1		70/0,012	Т	С1-04	+
К1390	II	У-1	1500	2710	1800	СМ-7	950	0,09	1							2					1					1		1	3		20/0,004	Т	С1-04	+
К1396	II	У-1	1500	2650	1800	СМ-7	1090	0,09	1							2				1							1	1	1	3		Л	С1-04	+
К1398	II	У-3	1500	2740	1800	СМ-7	1180	0,09	1							2				1								1	1	4		Л	С1-04	+
К1406	II	У-1	1500	2250	1800	СМ-7	690	0,09	1							2				1							1		1	1		Л	С1-04	+
К1408	II	У-3	1500	2750	1800	СМ-7	1190	0,09	1							2				1							2		1	4		Л	С1-04	+
К1415	II	У-1	1500	2250	1800	СМ-7	690	0,09	1							2				1									1	1		Л	С1-04	+
К1427	II	У-1	1500	2280	1800	СМ-7	520	0,09	1							2				1									1	3		Л	С1-04	+
К1438	II	У-3	1500	2600	1800	СМ-7	1040	0,09	1							2				1							2		1	2		Л	С1-04	+
К1460	II	У-3	1500	2800	1800	СМ-7	1040	0,09	1							2					1					1	1		4		30/0,005	Т	С1-04	+
К1461	II	У-3	1500	2600	1800	СМ-7	840	0,09	1							2					1					1			1		70/0,012	Т	С1-04	+
К1463	II	У-11	1500	2760	1800	СМ-7	1200	0,09	1							2				1									1	4		Л	С1-04	+
К1464	II	У-11	1500	2780	1800	СМ-7	1020	0,09	1							2					1					1			4		10/0,002	Т	С1-04	+

- Все сборные элементы выполнить на сульфатостойком цементе по ГОСТ 22266-94 с маркой по водонепроницаемости W6, F100., для монолитной подбетонки и заделки, раствор выполнять на сульфатостойком цементе ГОСТ 22266-94 с маркой по водонепроницаемости W6.
- Наружные ограждающие поверхности ж/б конструкций необходимо покрыть горячим битумом за 2 раза по слою грунтовки. Грунтовку выполнить из битума марки БН 90/10, растворенного в керосине в соотношении 1:2-1:3.
- Отверстия после установки труб в стенах колодцев заделать бетоном кл.В10 на сульфатостойком цементе, F50, W6.
- Сборные элементы горловин при монтаже устанавливаются на цементно-песчаном растворе М200, толщиной 10мм.
- Днище колодца устанавливается на слой щебня с пропиткой битума до полного насыщения, δ -100мм, слой песка 100мм, оклеечная гидроизоляция из 4-х слоев гидроизола ГИГ ГОСТ7415-86*

1800

Взам. инв. N

Подп. и дата

Инв. N подл.

Изм.	Кол.	Лист	N док.	Подпись	Дата
РАЗРАБ.		Отепкалиев			
ГИП		Табылдиев			
Проверил		Бисенов			
Н.контроль		Султанова			

12-23-2-1-НК

Строительство канализационных сетей в мкр. Жулдыз 1/2 г. Атырау

Наружные сети канализации

Стадия	Лист	Листов
РП	23.7	8

Таблица водопроводных колодцев КНС-4

ТОО "ШЫНДАУ"

Формат А3

Номер колодца по плану	Марка колодца по грунтовым условиям	№ схемы узла	Диаметр колодца Дк, мм	Полная глубина колодца по профилю, мм	Высота рабочей части Н, мм	№ строительно-монтажной схемы	Высота горловины с перекрытием hг, мм	Объем бетона на упоры, м3	Расход материалов																										
									Днище		Рабочая часть									Плита перекрытия					Горловина										
											Сборные железобетонные элементы серия 3.900.1-14 выпуск 1																				Кирпичная кладка/ряд	Бетон кл. В15 мм/м^3	Тип люка	Стремянка	Гидроизоляция
									ПН 15	ПН 10	КС 10.3	КС 10.6	КС 10.9	КС 15.3	КС 15.6	КС 15.9				1ПП15-1	1ПП15-2	ПП10-1	1ПП10-2			ПД6	КС7.3с	КС7.9с	КО6					
1	2	3	4	5	6	7	8	9	10	11	12	13	14	15	16	17	18	19	20	21	22	23	24	25	26	27	28	29	30	31	32	33	34	35
К1465	II	У-11	1500	2730	1800	СМ-7	970	0,09	1							2					1					1	2		3		40/0,007	Т	С1-04	+
К1466	II	У-11	1500	2400	1800	СМ-7	640	0,09	1							2					1					1	2		3		10/0,002	Т	С1-04	+
К1467	II	У-11	1500	2590	1800	СМ-7	830	0,09	1							2				1							1		1	3		Л	С1-04	+
К1468	II	У-11	1500	2640	1800	СМ-7	880	0,09	1							2					1					1	2		2		30/0,005	Т	С1-04	+
К1469	II	У-11	1500	2540	1800	СМ-7	780	0,09	1							2					1					1	1		1		10/0,002	Т	С1-04	+
К1470	II	У-11	1500	2630	1800	СМ-7	2280	0,09	1							2					1					1	1		2		20/0,004	Т	С1-04	+
К1471	II	У-13	1500	2600	1800	СМ-7	880	0,09	1							2				1							2		1	2		Л	С1-04	+
К1472	II	У-3	1500	2680	1800	СМ-7	750	0,09	1							2				1							2		1	3		Л	С1-04	+
К1473	II	У-13	1500	2720	1800	СМ-7	750	0,09	1							2					1					1	1		3		30/0,005	Т	С1-04	+
К1437	II	У-13	1500	2490	1800	СМ-7	630	0,09	1							2				1							2		1			Л	С1-04	+
К1460	II	У-1	1500	2770	1800	СМ-7	910	0,09	1							2				1							2		1		40/0,007	Л	С1-04	+
К1459	II	У-1	1500	2760	1800	СМ-7	900	0,09	1							2				1							2		1		40/0,007	Л	С1-04	+
								ИТОГО:	180							360				78	102					98	139	2	284	143	3370/0,592			

- Все сборные элементы выполнить на сульфатостойком цементе по ГОСТ 22266-94 с маркой по водонепроницаемости W6, F100., для монолитной подбетонки и заделки, раствор выполнять на сульфатостойком цементе ГОСТ 22266-94 с маркой по водонепроницаемости W6.
- Наружные ограждающие поверхности ж/б конструкций необходимо покрыть горячим битумом за 2 раза по слою грунтовки. Грунтовку выполнить из битума марки БН 90/10, растворенного в керосине в соотношении 1:2-1:3.
- Отверстия после установки труб в стенах колодцев заделать бетоном кл.В10 на сульфатостойком цементе, F50, W6.
- Сборные элементы горловин при монтаже устанавливаются на цементно-песчаном растворе М200, толщиной 10мм.
- Днище колодца устанавливается на слой щебня с пропиткой битума до полного насыщения, δ -100мм, слой песка 100мм, оклеечная гидроизоляция из 4-х слоев гидроизола ГИГ ГОСТ7415-86*

1800

Взам. инв. N

Подп. и дата

Инв. N подл.

Изм.	Кол.	Лист	N док.	Подпись	Дата
РАЗРАБ.		Отепкалиев			
ГИП		Табылдиев			
Проверил		Бисенов			
Н.контроль		Султанова			

12-23-2-1-НК

Строительство канализационных сетей в мкр. Жулдыз 1/2 г. Атырау

Наружные сети канализации

Стадия	Лист	Листов
РП	23.8	8

Таблица водопроводных колодцев КНС-4

ТОО "ШЫНДАУ"

Формат А3

ТАБЛИЦА КАНАЛИЗАЦИОННЫХ КОЛОДЦЕВ

№ колодца по плану	Марка колодца по грунтовым условиям	Марка колодца	Полная глубина колодца по профилю, мм	Диаметр колодца Д, мм	Глубина лотка, мм	Высота рабочей части, Нр	Высота горловины, Нг	Высота перепада, hл, мм	Объем бетона на лоток, м3	Расход материалов																						Примечание
										Днище		Рабочая часть										Горловина						Стремянка	Гидроизоляция	
										Сборные железобетонные элементы Серии 3.900-3 выпуск 7																				Тип люка			
										ПН-10	ПН -15	КС-10-3	КС-10-6	КС-10-9	КС-15-3	КС-15-6	КС-15-9			1ПП-10-1	1ПП-10-2	1ПП-15-1	1ПП-15-2	ПД6	КС-7-3	КС-7-9	К06	Кирпичная кладка, ряд	Бетон кл. В15 мм/м^3				
1	2	3	4	5	6	7	8	9	10	11	12	13	14	15	16	17	18	19	20	21	22	23	24	25	26	27	28	29	30	31	32	33	34
КК115	II	КСЛ-12	1380	1000	350	300	920		0,52	1		1								1					1		1	4		Люк Л(А15)-К		+	
КК116	II	КСУ1-17	1790	1000	400	600	980		0,53	1			1							1					2		1	1		Люк Л(А15)-К	С1-00	+	
КК144	II	КСЛ-7	1690	1000	300	600	980		0,48	1			1							1					2		1	1		Люк Л(А15)-К	С1-00	+	
КК145	II	КСУ1-7	1500	1000	350	300	1040		0,49	1		1								1					2		1	2		Люк Л(А15)-К		+	
КК146	II	КСЛ-2	1300	1000	200	300	990		0,36	1		1								1					2		1	1		Люк Л(А15)-К		+	
КК147	II	КСЛ-2	1150	1000	200	600	540		0,36	1			1							1							1	3		Люк Л(А15)-К	С1-00	+	
КК148	II	КСЛ-2	1260	1000	200	300	950		0,36	1		1								1					2		1	1		Люк Л(А15)-К		+	
КК149	II	КСЛ-2	1070	1000	200	600	460		0,36	1			1							1							1	2		Люк Л(А15)-К	С1-00	+	
КК150	II	КСЛ-2	1600	1000	200	600	990		0,36	1			1							1					2		1	1		Люк Л(А15)-К	С1-00	+	
								ИТОГО:	3,82	9		4	5							9					13		9	16					
КК117	II	КСЛ-7	2090	1500	300	900	1080		0,48		1						1					1			2		1	2		Люк Л(А15)-К	С1-01	+	
КК118	II	КСУ1-7	2270	1500	350	900	1210		0,49		1						1					1			2		1	4		Люк Л(А15)-К	С1-01	+	
КК119	II	КСУ1-23	2350	1500	450	1200	890		0,53		1				1		1					1			1		1	4		Люк Л(А15)-К	С1-02	+	
КК120	II	КСЛ-13	2330	1500	350	1200	970		0,52		1				1		1					1			2		1	1		Люк Л(А15)-К	С1-02	+	
КК121	II	КСЛ-13	2210	1500	350	1200	850		0,52		1				1		1					1			1		1	3		Люк Л(А15)-К	С1-02	+	
КК122	II	КСУ1-23	2540	1500	450	1200	1080		0,53		1				1		1					1			2		1	2		Люк Л(А15)-К	С1-02	+	
КК123	II	КСЛ-13	2480	1500	350	1200	1120		0,52		1				1		1					1			2		1	3		Люк Л(А15)-К	С1-02	+	
КК124	II	КСУ1-24	2640	1500	450	1500	880		0,53		1					1	1					1			1		1	4		Люк Л(А15)-К	С1-03	+	
КК125	II	КСП-14	2600	1500	350	1500	940		0,52		1					1	1					1			2		1	1		Люк Л(А15)-К	С1-03	+	
КК126	II	КСУ1-18	2410	1500	400	1200	1000		0,53		1				1		1					1			2		1	1		Люк Л(А15)-К	С1-02	+	

Взам. инв. N

Подп. и дата

Инв. N подл.

Изм.	Кол.	Лист	N док.	Подпись	Дата
РАЗРАБ.		Отепкалиев			
ГИП		Табылдиев			
Проверил		Бисенов			
Н.контроль		Султанова			

12-23-2-1-НК

Строительство канализационных сетей в мкр. Жулдыз 1/2 г. Атырау

Наружные сети канализации

Стадия	Лист	Листов
РП	24.1	3

Таблица канализационных колодцев КНС-4

ТОО "ШЫНДАУ"

Формат А3

ТАБЛИЦА КАНАЛИЗАЦИОННЫХ КОЛОДЦЕВ

№ колодца по плану	Марка колодца по грунтовым условиям	Марка колодца	Полная глубина колодца по профилю, мм	Диаметр колодца Д, мм	Глубина лотка, мм	Высота рабочей части, Нр	Высота горловины, Нг	Высота перепада, hл, мм	Объем бетона на лоток, м3	Расход материалов																							
										Днище		Рабочая часть												Горловина						Стремянка	Гидроизоляция	Примечание
										Сборные железобетонные элементы Серии 3.900-3 выпуск 7																				Тип люка			
										ПН-10	ПН -15	КС-10-3	КС-10-6	КС-10-9	КС-15-3	КС-15-6	КС-15-9			1ПП-10-1	1ПП-10-2	1ПП-15-1	1ПП-15-2	ПД6	КС-7-3	КС-7-9	К06	Кирпичная кладка, ряд	Бетон кл. В15 мм/м^3				
1	2	3	4	5	6	7	8	9	10	11	12	13	14	15	16	17	18	19	20	21	22	23	24	25	26	27	28	29	30	31	32	33	34
КК127	II	КСУ1-23	2470	1500	450	1200	1010		0,53		1				1		1					1			2		1	2		Люк Л(А15)-К	С1-02	+	
КК128	II	КСЛ-13	2630	1500	350	1200	1270		0,52		1				1		1					1			2		1	1		Люк Л(А15)-К	С1-02	+	
КК129	II	КСУ1-24	2780	1500	450	1500	1020		0,53		1					1	1					1				1	1	2		Люк Л(А15)-К	С1-03	+	
КК130	II	КСЛ-15	3070	1500	350	1800	1110		0,52		1						2					1			2		1	3		Люк Л(А15)-К	С1-04	+	
КК131	II	КСЛ-16	3210	1500	350	2100	950		0,52		1				1		2					1			2		1	1		Люк Л(А15)-К	С1-05	+	
КК132	II	КСЛ-13	2310	1500	350	1200	950		0,52		1				1		1					1			2		1	1		Люк Л(А15)-К	С1-02	+	
КК133	II	КСЛ-16	3810	1500	350	2400	1240		0,52		1					1	2					1				1	1	1		Люк Л(А15)-К	С1-06	+	
КК134	II	КСП-16	3430	1500	350	2400	870		0,52		1					1	2					1			1		1	4		Люк Л(А15)-К	С1-06	+	
КК135	II	КСУ1-21	3480	1500	400	2100	1170		0,53		1				1		2					1			2		1	4		Люк Л(А15)-К	С1-05	+	
КК136	II	КСЛ-16	3320	1500	350	2100	1060		0,52		1				1		2					1			2		1	2		Люк Л(А15)-К	С1-05	+	
КК137	II	КСУ1-25	3090	1500	450	1800	1030		0,53		1						2					1			2		1	2		Люк Л(А15)-К	С1-04	+	
КК138	II	КСЛ-15	2850	1500	350	1800	890		0,52		1						2					1			1		1	4		Люк Л(А15)-К	С1-04	+	
КК139	II	КСЛ-15	2830	1500	350	1800	870		0,52		1						2					1			1		1	4		Люк Л(А15)-К	С1-04	+	
КК140	II	КСУ1-24	2740	1500	450	1500	980		0,53		1					1	1					1			2		1	1		Люк Л(А15)-К	С1-03	+	
КК141	II	КСЛ-9	2470	1500	300	1500	860		0,48		1					1	1					1			1		1	4		Люк Л(А15)-К	С1-03	+	
КК142	II	КСУ1-8	2370	1500	350	1200	1010		0,49		1				1		1					1			2		1	2		Люк Л(А15)-К	С1-02	+	
КК143	II	КСЛ-7	1920	1500	300	900	910		0,48		1						1					1			1		1	4		Люк Л(А15)-К	С1-01	+	
КК151	II	КСЛ-3	2070	1500	200	1200	860		0,36		1				1		1					1			1		1	4		Люк Л(А15)-К	С1-02	+	
КК152	II	КСЛ-4	2580	1500	200	1500	1070		0,36		1					1	1					1			2		1	2		Люк Л(А15)-К	С1-03	+	

Взам. инв. N

Подп. и дата

Инв. N подл.

Изм.	Кол.	Лист	N док.	Подпись	Дата
РАЗРАБ.		Отепкалиев			
ГИП		Табылдиев			
Проверил		Бисенов			
Н.контроль		Султанова			

12-23-2-1-НК

Строительство канализационных сетей в мкр. Жулдыз 1/2 г. Атырау

Наружные сети канализации

Стадия	Лист	Листов
РП	24.2	3

Таблица канализационных колодцев КНС-4

ТОО "ШЫНДАУ"

Формат А3

ТАБЛИЦА КАНАЛИЗАЦИОННЫХ КОЛОДЦЕВ

№ колодца по плану	Марка колодца по грунтовым условиям	Марка колодца	Полная глубина колодца по профилю, мм	Диаметр колодца Д, мм	Глубина лотка, мм	Высота рабочей части, Нр	Высота горловины, Нг	Высота перепада, hл, мм	Объем бетона на лоток, м3	Расход материалов																							
										Днище		Рабочая часть												Горловина						Стремянка	Гидроизоляция	Примечание
										Сборные железобетонные элементы Серии 3.900-3 выпуск 7																				Тип люка			
										ПН-10	ПН -15	КС-10-3	КС-10-6	КС-10-9	КС-15-3	КС-15-6	КС-15-9			1ПП-10-1	1ПП-10-2	1ПП-15-1	1ПП-15-2	ПД6	КС-7-3	КС-7-9	К06	Кирпичная кладка, ряд	Бетон кл. В15 мм/м^3				
1	2	3	4	5	6	7	8	9	10	11	12	13	14	15	16	17	18	19	20	21	22	23	24	25	26	27	28	29	30	31	32	33	34
КГ31	II	КСЛ-12	2110	1500	350	1800	150		0,52		1						2					1					1			Люк Л(А15)-К	С1-04	+	
КГ32	II	КСЛ-2	2110	1500	200	1800	300		0,36		1						2					1					1			Люк Л(А15)-К	С1-04	+	
КГ33	II	КСЛ-12	2170	1500	350	1800	210		0,52		1						2					1					1			Люк Л(А15)-К	С1-04	+	
КГ34	II	КСЛ-13	2340	1500	350	1800	380		0,52		1						2					1					1	1		Люк Л(А15)-К	С1-04	+	
КГ35	II	КСЛ-3	2160	1500	200	1800	350		0,36		1						2					1					1	1		Люк Л(А15)-К	С1-04	+	
КГ36	II	КСЛ-13	2300	1500	350	1800	340		0,52		1						2					1					1	1		Люк Л(А15)-К	С1-04	+	
КГ37	II	КСЛ-13	2410	1500	350	1800	450		0,52		1						2					1					1	2		Люк Л(А15)-К	С1-04	+	
КГ38	II	КСЛ-13	2240	1500	350	1800	280		0,52		1						2					1					1			Люк Л(А15)-К	С1-04	+	
КГ39	II	КСЛ-3	2250	1500	200	1800	440		0,36		1						2					1					1	2		Люк Л(А15)-К	С1-04	+	
КГ40	II	КСЛ-13	2340	1500	350	1800	180		0,52		1						2						1	1			1			Люк ТМ(Д400)	С1-04	+	
КГ41	II	КСЛ-13	2460	1500	350	1800	500		0,52		1						2					1					1	3		Люк Л(А15)-К	С1-04	+	
								ИТОГО:	19,91		40				14	8	60					39	1	1	45	2	40	83					

Взам. инв. N

Подп. и дата

Инв. N подл.

Изм.	Кол.	Лист	N док.	Подпись	Дата
РАЗРАБ.		Отепкалиев			
ГИП		Табылдиев			
Проверил		Бисенов			
Н.контроль		Султанова			

12-23-2-1-НК

Строительство канализационных сетей в мкр. Жулдыз 1/2 г. Атырау

Наружные сети канализации

Стадия	Лист	Листов
РП	24.3	3

Таблица канализационных колодцев КНС-4

ТОО "ШЫНДАУ"

Формат А3

В мокрых грунтах
Вакуумное водопонижение иглофильтрами

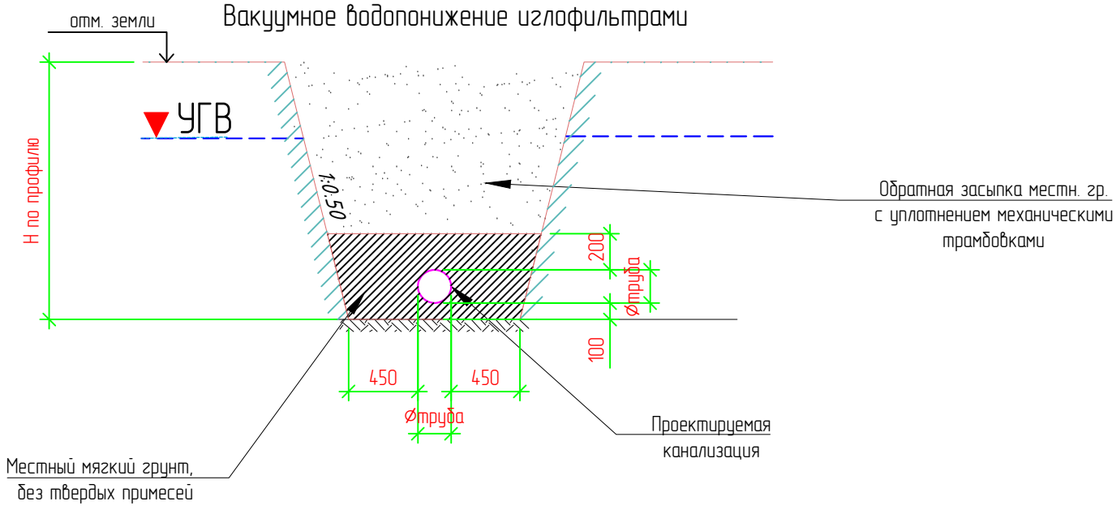

В мокрых грунтах
Вакуумное водопонижение иглофильтрами

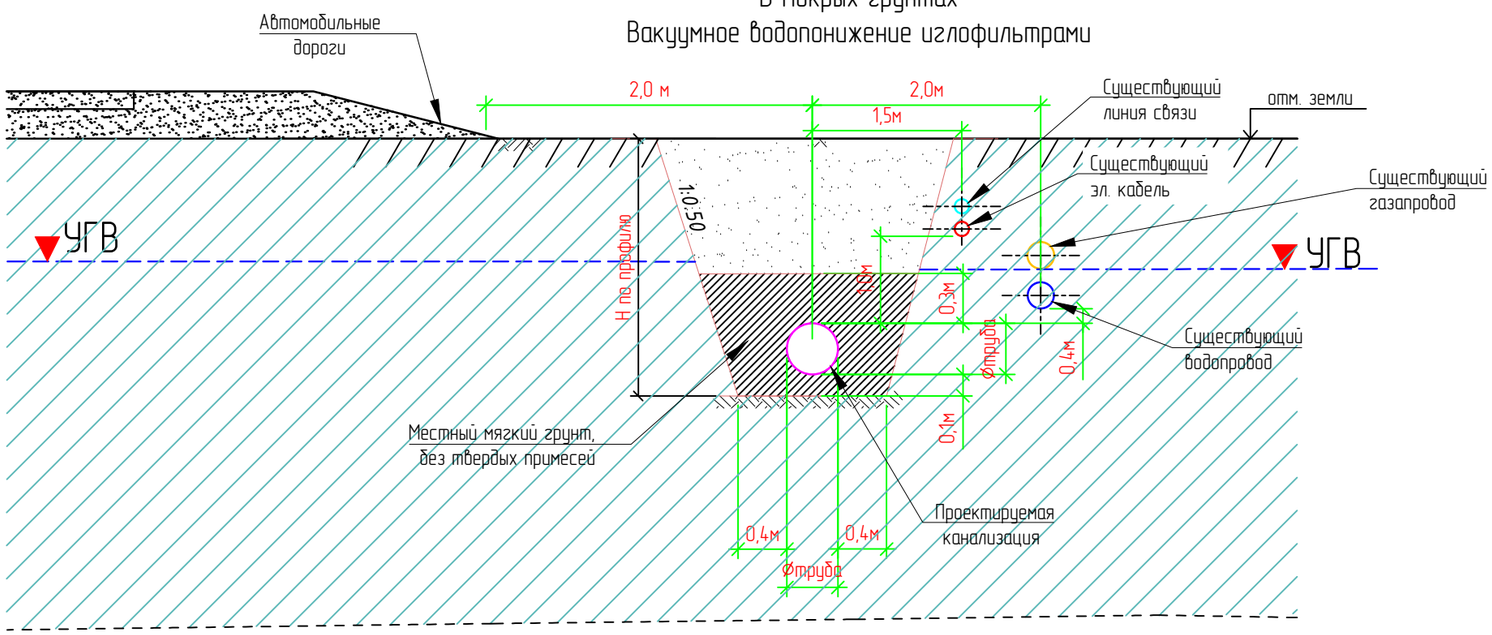

Условные обозначения

Суглинок легкий песчанистый., серо-бурый, (тонкое переслаивание супеси и глины), от полутвердого до мягкопластичного, с включением ракуши, с пятнами ожелезнений

Супесь песчанистая, коричневая, пластичная

Уровень грунтовых вод

Изм.	Кол.	Лист	N док.	Подпись	Дата
РАЗРАБ.		Отепкалиев			
ГИП		Таабылдиев			
Проверил		Бисенов			
Н.контроль		Султанова			

12-23-2-1-НК

Строительство канализационных сетей
в мкр. Жулдыз 1/2 г. Атырау

Наружные сети канализации	Стадия	Лист	Листов
	РП	25	1
Сечение траншеи	ТОО "ШЫНДАУ"		

Взам. инв. N

Подп. и дата

Инв. N подл.

Формат А3

Позиция	Наименование и техническая характеристика	Тип, марка, обозначение документа, опросного листа	Код продукции	Поставщик	Единица измерения	Количество	Масса единицы кг	Примечания
1	2	3	4	5	6	7	8	9
	Хозяйственно-бытовая канализация КНС-1							
	Внутриплощадочные напорные линии КНС-1							
1	Трубы полиэтиленовые PE 100 SDR 17 Ø75x4,5мм	ГОСТ 18599-2001	241-201-0611		м	15,0		
2	Трубы полиэтиленовые PE 100 SDR 17 Ø110x6,6мм	ГОСТ 18599-2001	241-201-0613		м	12355,0		
3	Трубы полиэтиленовые PE 100 SDR 17 Ø160x9,5мм	ГОСТ 18599-2001	241-201-0616		м	1606,5		
4	Футляры из полиэтиленовой трубы PE 100 SDR 11 Ø315x28,6мм	ГОСТ 18599-2001	241-201-0422		м	2014,0		
5	Футляры из полиэтиленовой трубы PE 100 SDR 11 Ø355x32,2мм	ГОСТ 18599-2001	241-201-0423		м	154,5		
6	Футляры разрезные из полиэтиленовой трубы PE 100 SDR 21 Ø200x9,6мм	ГОСТ 18599-2001	241-201-0817		м	898,5		
7	Футляры разрезные из полиэтиленовой трубы PE 100 SDR 21 Ø315x15,0мм	ГОСТ 18599-2001	241-201-0821		м	10,0		
8	Гильзы ПЭ 100 SDR17 Ø160 L=100мм	ГОСТ 18599-2001	241-201-0616		шт.	10		
9	Гильзы ПЭ 100 SDR17 Ø200 L=100мм	ГОСТ 18599-2001	241-201-0618		шт.	126		
10	Гильзы ПЭ 100 SDR17 Ø250 L=100мм	ГОСТ 18599-2001	241-201-0620		шт.	35		
11	Хомут оцинкованный для разрезных труб		261-301-0221		шт.	1837		
12	Колодцы водопроводные Ø1500 из сборные ж/б.	Серия 3.900.3-7			шт.	97		
13	Люк чугунный тип "Л"	ГОСТ 3634-2019	244-202-0101		шт.	50		
14	Люк чугунный тип "Т"	ГОСТ 3634-2019	244-202-0102		шт.	47		
15	Тройник сегментный равнопоходной с патрубком на 45° ПЭ 100 SDR 17, PN 10 Ø110		241-209-1006		шт.	137		
16	Тройник сегментный равнопоходной с патрубком на 45° ПЭ 100 SDR 17, PN 10 Ø160		241-209-1009		шт.	45		
17	Тройник полиэтиленовый литой 90° ПЭ 100 SDR 17 PN 10 Ø110		241-209-0202		шт.	3		
18	Тройник полиэтиленовый литой 90° ПЭ 100 SDR 17 PN 10 Ø160		241-209-0205		шт.	3		
19	Отвод полиэтиленовый литой 45° ПЭ 100 SDR 17, PN 10 Ø110		241-208-0210		шт.	147		
20	Отвод полиэтиленовый литой 90° ПЭ 100 SDR 17, PN 10 Ø110		241-208-0407		шт.	37		
21	Отвод полиэтиленовый сварной от 45° до 60° ПЭ 100 SDR 17, PN 10 Ø110		241-208-1206		шт.	2		
22	Отвод полиэтиленовый литой 45° ПЭ 100 SDR 17, PN 10 Ø160		241-208-0213		шт.	47		

Взам. инв. N

Подп. и дата

Инв. N подл.

Изм.	Кол.	Лист	N док.	Подпись	Дата
РАЗРАБ.		Отепкалиев			
ГИП		Табылдиев			
Проверил		Бисенов			
Н.контроль		Султанова			

12-23-2-1-НК

Строительство канализационных сетей в мкр. Жулдыз 1/2 г. Атырау

Наружные сети канализации

Стадия	Лист	Листов
РП	1	17

Спецификация оборудования, изделий и материалов

ТОО "ШЫНДАУ"

Формат А3

Позиция	Наименование и техническая характеристика	Тип, марка, обозначение документа, опросного листа	Код продукции	Поставщик	Единица измерения	Количество	Масса единицы кг	Примечания
1	2	3	4	5	6	7	8	9
23	Отвод полиэтиленовый литой 90° ПЭ 100 SDR 17, PN 10 Ø160		241-208-0410		шт.	9		
24	Переход полиэтиленовый литой ПЭ 100 SDR 17, PN 10 Ø110xØ75		241-210-0207		шт.	2		
25	Переход полиэтиленовый литой ПЭ 100 SDR 17, PN 10 Ø160xØ75		241-210-0218		шт.	3		
26	Переход полиэтиленовый литой ПЭ 100 SDR 17, PN 10 Ø160xØ110		241-210-0220		шт.	52		
27	Заглушка полиэтиленовая литая ПЭ 100 SDR 17, PN 10 Ø110		241-213-0107		шт.	174		
28	Задвижка чугунная шиберная ножевая межфланцевая DN65 PN10	ГОСТ 5762-2002	242-102-0702		шт.	5		
29	Втулка под фланец литая ПЭ 100 SDR 17, PN 10 Ø75		241-214-0106		шт.	10		
30	Фланец стальной ответный DN65 PN16	ГОСТ 33259-2015	241-116-1108		шт.	10		
31	Задвижка чугунная шиберная ножевая межфланцевая DN100 PN10	ГОСТ 5762-2002	242-102-0704		шт.	29		
32	Втулка под фланец литая ПЭ 100 SDR 17, PN 10 Ø110		241-214-0108		шт.	58		
33	Фланец стальной ответный DN100 PN16	ГОСТ 33259-2015	241-116-1110		шт.	58		
34	Задвижка чугунная шиберная ножевая межфланцевая DN150 PN10	ГОСТ 5762-2002	242-102-0706		шт.	1		
35	Втулка под фланец литая ПЭ 100 SDR 17, PN 10 Ø160		241-214-0111		шт.	2		
36	Фланец стальной ответный DN150 PN16	ГОСТ 33259-2015	241-116-1112		шт.	2		
37	Швеллер горячекатный из углеродистой стали [16У L=4.00м	ГОСТ 8240-97	214-203-0102-0003		шт.	52		
	Самотечная линия КНС-1							
1	Трубы полиэтиленовые PE 100 SDR 17 Ø160x9,5мм	ГОСТ 18599-2001	241-201-0616		м	150,0		
2	Трубы полиэтиленовые PE 100 SDR 17 Ø250x14,8мм	ГОСТ 18599-2001	241-201-0620		м	152,0		
3	Трубы полиэтиленовые PE 100 SDR 17 Ø315x18,7мм	ГОСТ 18599-2001	241-201-0622		м	812,0		
4	Футляры из полиэтиленовой трубы PE 100 SDR 11 Ø355x32,2мм	ГОСТ 18599-2001	241-201-0423		м	82,0		
5	Футляры из полиэтиленовой трубы PE 100 SDR 11 Ø500x45,4мм	ГОСТ 18599-2001	241-201-0426		м	104,0		
6	Футляры разрезные из полиэтиленовой трубы PE 100 SDR 21 Ø160x7,7мм	ГОСТ 18599-2001	241-201-0815		м	20,0		
7	Футляры разрезные из полиэтиленовой трубы PE 100 SDR 21 Ø200x9,6мм	ГОСТ 18599-2001	241-201-0817		м	28,0		
8	Гильзы ПЭ 100 SDR17 Ø250 L=100мм	ГОСТ 18599-2001	241-201-0620		шт.	16		
9	Гильзы ПЭ 100 SDR17 Ø355 L=100мм	ГОСТ 18599-2001	241-201-0623		шт.	8		
10	Гильзы ПЭ 100 SDR17 Ø400 L=100мм	ГОСТ 18599-2001	241-201-0624		шт.	74		
11	Задвижка чугунная шиберная ножевая с удлиненным штоком DN300 PN10	ГОСТ 5762-2002	519-102-0101 242-108-0603		шт.	3		
12	Фланец стальной ответный DN300 PN16	ГОСТ 33259-2015	241-116-1115		шт.	6		
13	Втулка под фланец литая ПЭ 100 SDR 17, PN 10 Ø315		241-214-0117		шт.	6		

Взам. инв. N

Подп. и дата

Инв. N подл.

Позиция	Наименование и техническая характеристика	Тип, марка, обозначение документа, опросного листа	Код продукции	Поставщик	Единица измерения	Количество	Масса единицы кг	Примечания
1	2	3	4	5	6	7	8	9
14	Колодцы канализационные Ø1000 из сборные ж/б.	Серия 3.900.3-7			шт.	4		
15	Люк чугунный тип "Л"	ГОСТ 3634-2019	244-202-0101		шт.	3		
16	Люк чугунный тип "Т"	ГОСТ 3634-2019	244-202-0102		шт.	1		
17	Колодцы канализационные Ø1500 из сборные ж/б.	Серия 3.900.3-7			шт.	45		
18	Люк чугунный тип "Л"	ГОСТ 3634-2019	244-202-0101		шт.	42		
19	Люк чугунный тип "Т"	ГОСТ 3634-2019	244-202-0102		шт.	3		
20	Хомут оцинкованный для разрезных труб		261-301-0221		шт.	96		
21	Швеллер горячекатный из углеродистой стали [16У L=4.00м	ГОСТ 8240-97	214-203-0102-0003		шт.	14		
	Колодцы-гасители (КГ1-КГ11)							
1	Отвод стальной бесшовный приварной 90° Ø159х8.0мм	ГОСТ 17380-2001	241-112-0217		шт.	6		
2	Заглушка стальная фланцевая PN 16 Ø150		241-117-0206		шт.	6		
3	Втулка под фланец ПЭ 100 SDR 17, PN 10, Ø160		241-214-0111		шт.	6		
4	Отвод стальной бесшовный приварной 90° Ø108х8.0мм	ГОСТ 17380-2001	241-112-0151		шт.	7		
5	Заглушка стальная фланцевая PN 16 Ø100		241-117-0204		шт.	7		
6	Втулка под фланец ПЭ 100 SDR 17, PN 10, Ø110		241-214-0108		шт.	7		
7	Болт М16х260	ГОСТ 28778-90	217-101-0303		шт.	128		
8	Гайка М16	ГОСТ 1759.0-87	251-102-0605		шт.	384		
9	Бетон В10	ГОСТ 7473-2010	212-101-0401		м3	18,26		
10	Щебень	СТ РК 1284-2004	211-201-0405		м3	10,78		
	Канализационная насосная станция КНС-1			ТОО "Аквастория-Актобе"	компл.	1		ТКП/КН.24-540 от 27.08.2024
	в том числе:							
	Емкость для канализационной насосной станции Akva-KNS							
1.1	Корпус для канализационной насосной станции H-6600мм, D-2400мм				шт.	1		
1.2	Насос канализационный SEV.80.80.75.2.51D (1 раб. + 1 рез.) (Q=54,46м3/ч, H-18,62м)				шт.	2		
1.3	Стенд для сухой вертикальной установки для крепления насоса				шт.	2		
1.4	Поплавковый датчик уровня комплект 2 шт				шт.	1		
1.5	Аналоговый датчик уровня				шт.	1		
1.6	Напорный трубопровод диаметром D-110/225/-2/2 ПЭ фланцевое				шт.	1		
1.7	Всасывающий трубопровод DN 159х3				шт.	2		

Взам. инв. N

Подп. и дата

Инв. N подл.

Позиция	Наименование и техническая характеристика	Тип, марка, обозначение документа, опросного листа	Код продукции	Поставщик	Единица измерения	Количество	Масса единицы кг	Примечания
1	2	3	4	5	6	7	8	9
1.8	Задвижка клиновая DN 150				шт.	2		
1.9	Задвижка клиновая DN 100				шт.	2		
2	Обратный клапан DN 100				шт.	2		
2.1	Рама основание для крепления насоса (материал: углеродистая сталь)				шт.	1		
2.2	Дренажный насос				шт.	1		
2.3	Лестница обслуживания из материал (нержавеющая сталь)				шт.	1		
2.4	Площадка обслуживания из (нержавеющая сталь)				шт.	1		
2.5	Вентиляционная труба DN-110 материал (НПВХ) с угольным фильтром				шт.	1		
2.6	Кабель канал для ввода кабеля в корпус КНС				шт.	1		
2.7	Шкаф управления двумя насосами Control DC 2x13-18SD 3x400 IM				шт.	1		
2.8	Отвод от напорного коллектора Ду50 до приемного резервуара для взмучивания осадка				шт.	1		
	Емкость для приема сточных вод AKVA-AR							
1.1	Корпус вертикального исполнения Akva-KNS из стеклопластика размерами H-7000мм, D-3000мм				шт.	1		
1.2	Подводящий трубопровод 315 материал НПВХ Раструбное соединение				шт.	3		
1.3	Лестница обслуживания из материала (нержавеющая сталь)				шт.	1		
1.4	Вентиляционная труба DN-110 материал (НПВХ) с угольным фильтром				шт.	1		
1.5	Корзина для улавливание мусора материал (нержавеющая сталь)				шт.	3		
1.6	Направляющие для корзины материал (нержавеющая сталь)				шт.	6		
	Напорная линия К1Н-1, К1Н-2							
1	Трубы полиэтиленовые PE 100 SDR 17 Ø110x6,6мм	ГОСТ 18599-2001	241-201-0613		м	2,0		
2	Трубы полиэтиленовые PE 100 SDR 17 Ø180x10,7мм	ГОСТ 18599-2001	241-201-0617		м	667,0		
3	Трубы полиэтиленовые PE 100 SDR 17 Ø225x13,4мм	ГОСТ 18599-2001	241-201-0619		м	570,0		
4	Трубы полиэтиленовые PE 100 SDR 17 Ø250x14,8мм	ГОСТ 18599-2001	241-201-0620		м	630,0		
5	Футляры из полиэтиленовой трубы PE 100 SDR 11 Ø400x36,3мм	ГОСТ 18599-2001	241-201-0424		м	43,0		
6	Футляры из полиэтиленовой трубы PE 100 SDR 11 Ø450x40,9мм	ГОСТ 18599-2001	241-201-0425		м	51,0		
7	Гильзы ПЭ 100 SDR17 Ø200 L=100мм	ГОСТ 18599-2001	241-201-0618		шт.	2		
8	Гильзы ПЭ 100 SDR17 Ø280 L=100мм	ГОСТ 18599-2001	241-201-0621		шт.	3		
9	Гильзы ПЭ 100 SDR17 Ø315 L=100мм	ГОСТ 18599-2001	241-201-0622		шт.	3		
10	Гильзы ПЭ 100 SDR17 Ø355 L=100мм	ГОСТ 18599-2001	241-201-0623		шт.	3		

Взам. инв. N

Подп. и дата

Инв. N подл.

Позиция	Наименование и техническая характеристика	Тип, марка, обозначение документа, опросного листа	Код продукции	Поставщик	Единица измерения	Количество	Масса единицы кг	Примечания
1	2	3	4	5	6	7	8	9
11	Отвод полиэтиленовый литой 45° ПЭ 100 SDR 17, PN 10 Ø110		241-208-0210		шт.	1		
12	Отвод полиэтиленовый литой 45° ПЭ 100 SDR 17, PN 10 Ø180		241-208-0214		шт.	3		
13	Отвод полиэтиленовый сварной от 45° до 60° ПЭ 100 SDR 17, PN 10 Ø180		241-208-1210		шт.	1		
14	Отвод полиэтиленовый литой 45° ПЭ 100 SDR 17, PN 10 Ø225		241-208-0216		шт.	1		
15	Отвод полиэтиленовый литой 90° ПЭ 100 SDR 17, PN 10 Ø225		241-208-0413		шт.	2		
16	Отвод полиэтиленовый литой 45° ПЭ 100 SDR 17, PN 10 Ø250		241-208-0217		шт.	1		
17	Отвод полиэтиленовый литой 90° ПЭ 100 SDR 17, PN 10 Ø250		241-208-0414		шт.	1		
18	Тройник сегментный равнопоходной с патрубком на 45° ПЭ 100 SDR 17, PN 10 Ø250		241-209-1013		шт.	1		
19	Тройник полиэтиленовый литой 90° ПЭ 100 SDR 17 PN 10 Ø180		241-209-0206		шт.	1		
20	Тройник полиэтиленовый литой 90° ПЭ 100 SDR 17 PN 10 Ø225		241-209-0208		шт.	1		
21	Тройник полиэтиленовый литой 90° ПЭ 100 SDR 17 PN 10 Ø250		241-209-0209		шт.	1		
22	Переход полиэтиленовый литой ПЭ 100 SDR 17, PN 10 Ø180xØ110		241-210-0224		шт.	2		
23	Переход полиэтиленовый литой ПЭ 100 SDR 17, PN 10 Ø225xØ110		241-210-0232		шт.	1		
24	Переход полиэтиленовый литой ПЭ 100 SDR 17, PN 10 Ø225xØ180		241-210-0235		шт.	1		
25	Переход полиэтиленовый литой ПЭ 100 SDR 17, PN 10 Ø250xØ180		241-210-0238		шт.	2		
26	Переход полиэтиленовый литой ПЭ 100 SDR 17, PN 10 Ø250xØ225		241-210-0240		шт.	1		
27	Переход полиэтиленовый литой ПЭ 100 SDR 17, PN 10 Ø315xØ250		241-210-0247		шт.	1		
28	Задвижка чугунная шиберная ножевая межфланцевая DN100 PN10	ГОСТ 5762-2002	242-102-0704		шт.	3		
29	Втулка под фланец литая ПЭ 100 SDR 17, PN 10 Ø110		241-214-0108		шт.	6		
30	Фланец стальной ответный DN100 PN16	ГОСТ 33259-2015	241-116-1110		шт.	6		
31	Задвижка чугунная шиберная ножевая межфланцевая DN150 PN10	ГОСТ 5762-2002	242-102-0706		шт.	1		
32	Втулка под фланец литая ПЭ 100 SDR 17, PN 10 Ø160		241-214-0111		шт.	2		
33	Фланец стальной ответный DN150 PN16	ГОСТ 33259-2015	241-116-1112		шт.	2		
34	Задвижка чугунная шиберная ножевая межфланцевая DN200 PN10	ГОСТ 5762-2002	242-102-0707		шт.	1		
35	Втулка под фланец литая ПЭ 100 SDR 17, PN 10 Ø225		241-214-0114		шт.	2		
36	Фланец стальной ответный DN200 PN16	ГОСТ 33259-2015	241-116-1113		шт.	2		
37	Вантуз чугунный фланцевый, укороченный, с защитой от гидроудара, PN 10, DN 100		242-402-1600		шт.	2		
41	Швеллер горячекатный из углеродистой стали [16У L=4.00м	ГОСТ 8240-97	214-203-0102-0003		шт.	6		

Взам. инв. N

Подп. и дата

Инв. N подл.

Позиция	Наименование и техническая характеристика	Тип, марка, обозначение документа, опросного листа	Код продукции	Поставщик	Единица измерения	Количество	Масса единицы кг	Примечания
1	2	3	4	5	6	7	8	9
	Хозяйственно-бытовая канализация КНС-2							
	Внутриплощадочные напорные линии КНС-2							
1	Трубы полиэтиленовые PE 100 SDR 17 Ø75х4,5мм	ГОСТ 18599-2001	241-201-0611		м	18,0		
2	Трубы полиэтиленовые PE 100 SDR 17 Ø110х6,6мм	ГОСТ 18599-2001	241-201-0613		м	8796,0		
3	Трубы полиэтиленовые PE 100 SDR 17 Ø160х9,5мм	ГОСТ 18599-2001	241-201-0616		м	67,0		
4	Футляры из полиэтиленовой трубы PE 100 SDR 11 Ø315х28,6мм	ГОСТ 18599-2001	241-201-0422		м	1337,5		
5	Футляры разрезные из полиэтиленовой трубы PE 100 SDR 21 Ø200х9,6мм	ГОСТ 18599-2001	241-201-0817		м	381,0		
6	Футляры разрезные из полиэтиленовой трубы PE 100 SDR 21 Ø315х15,0мм	ГОСТ 18599-2001	241-201-0821		м	36,5		
7	Гильзы ПЭ 100 SDR17 Ø160 L=100мм	ГОСТ 18599-2001	241-201-0616		шт.	12		
8	Гильзы ПЭ 100 SDR17 Ø200 L=100мм	ГОСТ 18599-2001	241-201-0618		шт.	195		
9	Гильзы ПЭ 100 SDR17 Ø250 L=100мм	ГОСТ 18599-2001	241-201-0620		шт.	4		
10	Хомут оцинкованный для разрезных труб		261-301-0221		шт.	835		
11	Колодцы водопроводные Ø1500 из сборные ж/б.	Серия 3.900.3-7			шт.	61		
12	Люк чугунный тип "Л"	ГОСТ 3634-2019	244-202-0101		шт.	46		
13	Люк чугунный тип "Т"	ГОСТ 3634-2019	244-202-0102		шт.	15		
14	Тройник сегментный равнопоходной с патрубком на 45° ПЭ 100 SDR 17, PN 10 Ø110		241-209-1006		шт.	103		
15	Тройник сегментный равнопоходной с патрубком на 45° ПЭ 100 SDR 17, PN 10 Ø160		241-209-1009		шт.	1		
16	Тройник полиэтиленовый литой 90° ПЭ 100 SDR 17 PN 10 Ø110		241-209-0202		шт.	6		
17	Отвод полиэтиленовый литой 45° ПЭ 100 SDR 17, PN 10 Ø110		241-208-0210		шт.	132		
18	Отвод полиэтиленовый литой 90° ПЭ 100 SDR 17, PN 10 Ø110		241-208-0407		шт.	26		
19	Отвод полиэтиленовый сварной от 15° до 30° ПЭ 100 SDR 17, PN 10 Ø110		241-208-0901		шт.	13		
20	Отвод полиэтиленовый сварной от 45° до 60° ПЭ 100 SDR 17, PN 10 Ø110		241-208-1206		шт.	4		
21	Отвод полиэтиленовый литой 45° ПЭ 100 SDR 17, PN 10 Ø160		241-208-0213		шт.	1		
22	Отвод полиэтиленовый литой 90° ПЭ 100 SDR 17, PN 10 Ø160		241-208-0410		шт.	1		
23	Переход полиэтиленовый литой ПЭ 100 SDR 17, PN 10 Ø110хØ75		241-210-0207		шт.	6		
24	Переход полиэтиленовый литой ПЭ 100 SDR 17, PN 10 Ø160хØ110		241-210-0220		шт.	2		
25	Заглушка полиэтиленовая литая ПЭ 100 SDR 17, PN 10 Ø110		241-213-0107		шт.	109		
26	Задвижка чугунная шиберная ножевая межфланцевая DN65 PN10	ГОСТ 5762-2002	242-102-0702		шт.	6		
27	Втулка под фланец литая ПЭ 100 SDR 17, PN 10 Ø75		241-214-0106		шт.	12		

Взам. инв. N

Подп. и дата

Инв. N подл.

Позиция	Наименование и техническая характеристика	Тип, марка, обозначение документа, опросного листа	Код продукции	Поставщик	Единица измерения	Количество	Масса единицы кг	Примечания
1	2	3	4	5	6	7	8	9
28	Фланец стальной ответный DN65 PN16	ГОСТ 33259-2015	241-116-1108		шт.	12		
29	Задвижка чугунная шиберная ножевая межфланцевая DN100 PN10	ГОСТ 5762-2002	242-102-0704		шт.	16		
30	Втулка под фланец литая ПЭ 100 SDR 17, PN 10 Ø110		241-214-0108		шт.	16		
31	Фланец стальной ответный DN100 PN16	ГОСТ 33259-2015	241-116-1110		шт.	16		
32	Швеллер горячекатный из углеродистой стали [16У L=4.00м	ГОСТ 8240-97	214-203-0102-0003		шт.	72		
	Самотечная линия КНС-2							
1	Трубы полиэтиленовые PE 100 SDR 17 Ø160x9,5мм	ГОСТ 18599-2001	241-201-0616		м	26,5		
2	Трубы полиэтиленовые PE 100 SDR 17 Ø315x18,7мм	ГОСТ 18599-2001	241-201-0622		м	1136,5		
3	Футляры из полиэтиленовой трубы PE 100 SDR 11 Ø500x45,4мм	ГОСТ 18599-2001	241-201-0426		м	111,5		
4	Футляры разрезные из полиэтиленовой трубы PE 100 SDR 21 Ø200x9,6мм	ГОСТ 18599-2001	241-201-0817		м	36,5		
5	Хомут оцинкованный для разрезных труб		261-301-0221		шт.	73		
6	Гильзы ПЭ 100 SDR17 Ø250 L=100мм	ГОСТ 18599-2001	241-201-0620		шт.	2		
7	Гильзы ПЭ 100 SDR17 Ø400 L=100мм	ГОСТ 18599-2001	241-201-0624		шт.	74		
8	Задвижка чугунная шиберная ножевая с удлиненным штоком DN300 PN10	ГОСТ 5762-2002	519-102-0101 242-108-0603		шт.	2		
9	Фланец стальной ответный DN300 PN16	ГОСТ 33259-2015	241-116-1115		шт.	4		
10	Втулка под фланец литая ПЭ 100 SDR 17, PN 10 Ø315		241-214-0117		шт.	4		
11	Колодцы канализационные Ø1500 из сборные ж/б.	Серия 3.900.3-7			шт.	37		
12	Люк чугунный тип "Л"	ГОСТ 3634-2019	244-202-0101		шт.	36		
13	Люк чугунный тип "Т"	ГОСТ 3634-2019	244-202-0102		шт.	1		
14	Колодцы канализационные Ø1000 из сборные ж/б.	Серия 3.900.3-7			шт.	2		
15	Люк чугунный тип "Л"	ГОСТ 3634-2019	244-202-0101		шт.	2		
	Колодцы-гасители (КГ12-КГ20)							
1	Отвод стальной бесшовный приварной 90° Ø159x8.0мм	ГОСТ 17380-2001	241-112-0217		шт.	1		
2	Заглушка стальная фланцевая PN 16 Ø150		241-117-0206		шт.	1		
3	Втулка под фланец ПЭ 100 SDR 17, PN 10, Ø160		241-214-0111		шт.	1		
4	Отвод стальной бесшовный приварной 90° Ø108x8.0мм	ГОСТ 17380-2001	241-112-0151		шт.	9		
5	Заглушка стальная фланцевая PN 16 Ø100		241-117-0204		шт.	9		
6	Втулка под фланец ПЭ 100 SDR 17, PN 10, Ø110		241-214-0108		шт.	9		
7	Болт M16x260	ГОСТ 28778-90	217-101-0303		шт.	80		

Взам. инв. N

Подп. и дата

Инв. N подл.

Позиция	Наименование и техническая характеристика	Тип, марка, обозначение документа, опросного листа	Код продукции	Поставщик	Единица измерения	Количество	Масса единицы кг	Примечания
1	2	3	4	5	6	7	8	9
8	Гайка М16	ГОСТ 1759.0-87	251-102-0605		шт.	240		
9	Бетон В10	ГОСТ 7473-2010	212-101-0401		м3	14,94		
10	Щебень	СТ РК 1284-2004	211-201-0405		м3	8,82		
	Канализационная насосная станция КНС-2			ТОО "Аквatория-Актобе"	компл.	1		ТКП/КН.24-541 от 27.08.2024
	в том числе:							
	Емкость для канализационной насосной станции Akva-KNS							
1.1	Корпус для канализационной насосной станции Н-6600мм, D-2400мм				шт.	1		
1.2	Насос канализационный SEV.80.80.40.4.51D (1 раб. + 1 рез.) (Q=54,09м3/ч, Н=11,64м)				шт.	2		
1.3	Стенд для сухой вертикальной установки для крепления насоса				шт.	2		
1.4	Поплаковый датчик уровня комплект 2 шт				шт.	1		
1.5	Аналоговый датчик уровня				шт.	1		
1.6	Напорный трубопровод диаметром D-110/225/-2/2 ПЭ фланцевое				шт.	1		
1.7	Всасывающий трубопровод DN 159х3				шт.	2		
1.8	Задвижка клиновая DN 150				шт.	2		
1.9	Задвижка клиновая DN 100				шт.	2		
2	Обратный клапан DN 100				шт.	2		
2.1	Рама основание для крепления насоса (материал: углеродистая сталь)				шт.	1		
2.2	Лестница обслуживания из материал (нержавеющая сталь)				шт.	1		
2.3	Дренажный насос				шт.	1		
2.4	Площадка обслуживания из (нержавеющая сталь)				шт.	1		
2.5	Вентиляционная труба DN-110 материал (НПХВ) с угольным фильтром				шт.	1		
2.6	Кабель канал для ввода кабеля в корпус КНС				шт.	1		
2.7	Шкаф управления двумя насосами Contrat DC 2х9.0-14SD 3х400 IM				шт.	1		
2.8	Отвод от напорного коллектора Ду50 до приемного резервуара для взмучивания осадка				шт.	1		
	Емкость для приема сточных вод AKVA-KNS							
1.1	Корпус вертикального исполнения Akva-KNS стеклопластика разрезами. Н-7000мм, D-3000мм				шт.	1		
1.2	Подводящий трубопровод 315 материал НПВХ Раструбное соединение				шт.	2		
1.3	Лестница обслуживания из материала (нержавеющая сталь)				шт.	1		
1.4	Вентиляционная труба DN-110 материал (НПВХ) с угольным фильтром				шт.	1		

Взам. инв. N

Подп. и дата

Инв. N подл.

Позиция	Наименование и техническая характеристика	Тип, марка, обозначение документа, опросного листа	Код продукции	Поставщик	Единица измерения	Количество	Масса единицы кг	Примечания
1	2	3	4	5	6	7	8	9
1.5	Корзина для улавливание мусора материал (нержавеющая сталь)				шт.	2		
1.6	Направляющие для корзины материал (нержавеющая сталь)				шт.	4		
	Хозяйственно-бытовая канализация КНС-3							
	Внутриплощадочные напорные линии КНС-3							
1	Трубы полиэтиленовые PE 100 SDR 17 Ø75х4,5мм	ГОСТ 18599-2001	241-201-0611		м	21,0		
2	Трубы полиэтиленовые PE 100 SDR 17 Ø110х6,6мм	ГОСТ 18599-2001	241-201-0613		м	16270,0		
3	Трубы полиэтиленовые PE 100 SDR 17 Ø160х9,5мм	ГОСТ 18599-2001	241-201-0616		м	3116,0		
4	Футляры из полиэтиленовой трубы PE 100 SDR 11 Ø315х28,6мм	ГОСТ 18599-2001	241-201-0422		м	2086,0		
5	Футляры из полиэтиленовой трубы PE 100 SDR 11 Ø355х32,2мм	ГОСТ 18599-2001	241-201-0423		м	242,5		
6	Футляры разрезные из полиэтиленовой трубы PE 100 SDR 21 Ø200х9,6мм	ГОСТ 18599-2001	241-201-0817		м	683,0		
7	Футляры разрезные из полиэтиленовой трубы PE 100 SDR 21 Ø315х15,0мм	ГОСТ 18599-2001	241-201-0821		м	20,0		
8	Гильзы ПЭ 100 SDR17 Ø160 L=100мм	ГОСТ 18599-2001	241-201-0616		шт.	14		
9	Гильзы ПЭ 100 SDR17 Ø200 L=100мм	ГОСТ 18599-2001	241-201-0618		шт.	255		
10	Гильзы ПЭ 100 SDR17 Ø250 L=100мм	ГОСТ 18599-2001	241-201-0620		шт.	67		
11	Хомут оцинкованный для разрезных труб		261-301-0221		шт.	1406		
12	Колодцы водопроводные Ø1500 из сборные ж/б.	Серия 3.900.3-7			шт.	159		
13	Люк чугунный тип "Л"	ГОСТ 3634-2019	244-202-0101		шт.	68		
14	Люк чугунный тип "Т"	ГОСТ 3634-2019	244-202-0102		шт.	91		
15	Тройник сегментный равнопоходной с патрубком на 45° ПЭ 100 SDR 17, PN 10 Ø110		241-209-1006		шт.	178		
16	Тройник сегментный равнопоходной с патрубком на 45° ПЭ 100 SDR 17, PN 10 Ø160		241-209-1009		шт.	39		
17	Тройник полиэтиленовый литой 90° ПЭ 100 SDR 17 PN 10 Ø110		241-209-0202		шт.	3		
18	Тройник полиэтиленовый литой 90° ПЭ 100 SDR 17 PN 10 Ø160		241-209-0205		шт.	4		
19	Отвод полиэтиленовый литой 45° ПЭ 100 SDR 17, PN 10 Ø110		241-208-0210		шт.	230		
20	Отвод полиэтиленовый литой 90° ПЭ 100 SDR 17, PN 10 Ø110		241-208-0407		шт.	46		
21	Отвод полиэтиленовый сварной от 15° до 30° ПЭ 100 SDR 17, PN 10 Ø110		241-208-0901		шт.	15		
22	Отвод полиэтиленовый сварной от 45° до 60° ПЭ 100 SDR 17, PN 10 Ø110		241-208-1206		шт.	16		
23	Отвод полиэтиленовый литой 45° ПЭ 100 SDR 17, PN 10 Ø160		241-208-0213		шт.	44		
24	Отвод полиэтиленовый литой 90° ПЭ 100 SDR 17, PN 10 Ø160		241-208-0410		шт.	5		
25	Переход полиэтиленовый литой ПЭ 100 SDR 17, PN 10 Ø110хØ75		241-210-0207		шт.	3		

Взам. инв. N

Подп. и дата

Инв. N подл.

Позиция	Наименование и техническая характеристика	Тип, марка, обозначение документа, опросного листа	Код продукции	Поставщик	Единица измерения	Количество	Масса единицы кг	Примечания
1	2	3	4	5	6	7	8	9
26	Переход полиэтиленовый литой ПЭ 100 SDR 17, PN 10 Ø160xØ75		241-210-0218		шт.	4		
27	Переход полиэтиленовый литой ПЭ 100 SDR 17, PN 10 Ø160xØ110		241-210-0220		шт.	43		
28	Заглушка полиэтиленовая литая ПЭ 100 SDR 17, PN 10 Ø110		241-213-0107		шт.	222		
29	Задвижка чугунная шиберная ножевая межфланцевая DN65 PN10	ГОСТ 5762-2002	242-102-0702		шт.	7		
30	Втулка под фланец литая ПЭ 100 SDR 17, PN 10 Ø75		241-214-0106		шт.	14		
31	Фланец стальной ответный DN65 PN16	ГОСТ 33259-2015	241-116-1108		шт.	14		
32	Задвижка чугунная шиберная ножевая межфланцевая DN100 PN10	ГОСТ 5762-2002	242-102-0704		шт.	41		
33	Втулка под фланец литая ПЭ 100 SDR 17, PN 10 Ø110		241-214-0108		шт.	82		
34	Фланец стальной ответный DN100 PN16	ГОСТ 33259-2015	241-116-1110		шт.	82		
35	Задвижка чугунная шиберная ножевая межфланцевая DN150 PN10	ГОСТ 5762-2002	242-102-0706		шт.	10		
36	Втулка под фланец литая ПЭ 100 SDR 17, PN 10 Ø160		241-214-0111		шт.	20		
37	Фланец стальной ответный DN150 PN16	ГОСТ 33259-2015	241-116-1112		шт.	20		
38	Швеллер горячекатный из углеродистой стали [16У L=4.00м	ГОСТ 8240-97	214-203-0102-0003		шт.	188		
	Самотечная линия КНС-3							
1	Трубы полиэтиленовые PE 100 SDR 17 Ø160x9,5мм	ГОСТ 18599-2001	241-201-0616		м	333,5		
2	Трубы полиэтиленовые PE 100 SDR 17 Ø250x14,8мм	ГОСТ 18599-2001	241-201-0620		м	74,5		
3	Трубы полиэтиленовые PE 100 SDR 17 Ø315x18,7мм	ГОСТ 18599-2001	241-201-0622		м	957,5		
4	Футляры из полиэтиленовой трубы PE 100 SDR 11 Ø355x32,2мм	ГОСТ 18599-2001	241-201-0423		м	73,5		
5	Футляры из полиэтиленовой трубы PE 100 SDR 11 Ø500x45,4мм	ГОСТ 18599-2001	241-201-0426		м	128,5		
6	Футляры разрезные из полиэтиленовой трубы PE 100 SDR 21 Ø200x9,6мм	ГОСТ 18599-2001	241-201-0817		м	94,0		
7	Гильзы ПЭ 100 SDR17 Ø250 L=100мм	ГОСТ 18599-2001	241-201-0620		шт.	20		
8	Гильзы ПЭ 100 SDR17 Ø355 L=100мм	ГОСТ 18599-2001	241-201-0623		шт.	12		
9	Гильзы ПЭ 100 SDR17 Ø400 L=100мм	ГОСТ 18599-2001	241-201-0624		шт.	96		
10	Хомут оцинкованный для разрезных труб		261-301-0221		шт.	179		
11	Задвижка чугунная шиберная ножевая с удлиненным штоком DN300 PN10	ГОСТ 5762-2002	519-102-0101 242-108-0603		шт.	3		
12	Фланец стальной ответный DN300 PN16	ГОСТ 33259-2015	241-116-1115		шт.	6		
13	Втулка под фланец литая ПЭ 100 SDR 17, PN 10 Ø315		241-214-0117		шт.	6		
14	Колодцы канализационные Ø1000 из сборные ж/б.	Серия 3.900.3-7			шт.	9		
15	Люк чугунный тип "Л"	ГОСТ 3634-99	244-202-0101		шт.	9		

Взам. инв. N

Подп. и дата

Инв. N подл.

Позиция	Наименование и техническая характеристика	Тип, марка, обозначение документа, опросного листа	Код продукции	Поставщик	Единица измерения	Количество	Масса единицы кг	Примечания
1	2	3	4	5	6	7	8	9
16	Колодцы канализационные Ø1500 из сборные ж/б.	Серия 3.900.3-7			шт.	43		
17	Люк чугунный тип "Л"	ГОСТ 3634-99	244-202-0101		шт.	40		
18	Люк чугунный тип "Т"	ГОСТ 3634-99	244-202-0102		шт.	3		
	Колодцы-гасители (КГ21-КГ30)							
1	Отвод стальной бесшовный приварной 90° Ø159х8.0мм	ГОСТ 17380-2001	241-112-0217		шт.	6		
2	Заглушка стальная фланцевая PN 16 Ø150		241-117-0206		шт.	6		
3	Втулка под фланец ПЭ 100 SDR 17, PN 10, Ø160		241-214-0111		шт.	6		
4	Отвод стальной бесшовный приварной 90° Ø108х8.0мм	ГОСТ 17380-2001	241-112-0151		шт.	6		
5	Заглушка стальная фланцевая PN 16 Ø100		241-117-0204		шт.	6		
6	Втулка под фланец ПЭ 100 SDR 17, PN 10, Ø110		241-214-0108		шт.	6		
7	Болт М16х260	ГОСТ 28778-90	217-101-0303		шт.	112		
8	Гайка М16	ГОСТ 1759.0-87	251-102-0605		шт.	336		
9	Бетон В10	ГОСТ 7473-2010	212-101-0401		м3	16,6		
10	Щебень	СТ РК 1284-2004	211-201-0405		м3	9,8		
	Канализационная насосная станция КНС-3			ТОО "Акватория-Актобе"	комп.	1		ТКП/КН.24-542 от 27.08.2024
	в том числе:							
	Емкость для канализационной насосной станции Akva-KNS							
1.1	Корпус для канализационной насосной станции Н-6600мм, D-2400мм				шт.	1		
1.2	Насос канализационный SEV.80.80.92.2.51D (1 раб. + 1 рез.) (Q=66,36м3/ч, Н=18,48м)				шт.	2		
1.3	Стенд для сухой вертикальной установки для крепления насоса				шт.	2		
1.4	Поплаковый датчик уровня комплект 2 шт				шт.	1		
1.5	Аналоговый датчик уровня				шт.	1		
1.6	Напорный трубопровод диаметром D-110/225/-2/2 ПЭ фланцевое				шт.	1		
1.7	Всасывающий трубопровод DN 159х3				шт.	2		
1.8	Задвижка клиновая DN 150				шт.	2		
1.9	Задвижка клиновая DN 100				шт.	2		
2	Обратный клапан DN 100				шт.	2		
2.1	Рама основание для крепления насоса (материал: углеродистая сталь)				шт.	1		
2.2	Дренажный насос				шт.	1		

Взам. инв. N

Подп. и дата

Инв. N подл.

Позиция	Наименование и техническая характеристика	Тип, марка, обозначение документа, опросного листа	Код продукции	Поставщик	Единица измерения	Количество	Масса единицы кг	Примечания
1	2	3	4	5	6	7	8	9
2.3	Лестница обслуживания из материал (нержавеющая сталь)				шт.	1		
2.4	Площадка обслуживания из (нержавеющая сталь)				шт.	1		
2.5	Вентиляционная труба DN-110 материал (НПХВ) с угольным фильтром				шт.	1		
2.6	Кабель канал для ввода кабеля в корпус КНС				шт.	1		
2.7	Шкаф управления двумя насосами Control DC 2x17-23 SD 3x400 IM				шт.	1		
2.8	Отвод от напорного коллектора Ду50 до приемного резервуара для взмучивания осадка				шт.	1		
	Емкость для приема сточных вод AKVA-KNS							
1.1	Корпус вертикального исполнения Akva-KNS стеклопластика разрезами. H-7000мм, D-3000мм				шт.	1		
1.2	Подводящий трубопровод 315 материал НПВХ Раструбное соединение				шт.	3		
1.3	Лестница обслуживания из материала (нержавеющая сталь)				шт.	1		
1.4	Вентиляционная труба DN-110 материал (НПВХ) с угольным фильтром				шт.	1		
1.5	Корзина для улавливание мусора материал (нержавеющая сталь)				шт.	3		
1.6	Направляющие для корзины материал (нержавеющая сталь)				шт.	6		
	Напорная линия К1Н-3, К1Н-4							
1	Трубы полиэтиленовые PE 100 SDR 17 Ø110x6,6мм	ГОСТ 18599-2001	241-201-0613		м	2,0		
2	Трубы полиэтиленовые PE 100 SDR 17 Ø180x10,7мм	ГОСТ 18599-2001	241-201-0617		м	27,0		
3	Трубы полиэтиленовые PE 100 SDR 17 Ø200x11,9мм	ГОСТ 18599-2001	241-201-0618		м	983,5		
4	Трубы полиэтиленовые PE 100 SDR 17 Ø250x14,8мм	ГОСТ 18599-2001	241-201-0620		м	1362,0		
5	Трубы полиэтиленовые PE 100 SDR 17 Ø315x18,7мм	ГОСТ 18599-2001	241-201-0622		м	234,5		
6	Футляры из полиэтиленовой трубы PE 100 SDR 11 Ø400x36,3мм	ГОСТ 18599-2001	241-201-0424		м	114,5		
7	Футляры из полиэтиленовой трубы PE 100 SDR 11 Ø450x40,9мм	ГОСТ 18599-2001	241-201-0425		м	51,5		
8	Футляры разрезные из полиэтиленовой трубы PE 100 SDR 21 Ø200x9,6мм	ГОСТ 18599-2001	241-201-0817		м	92,0		
9	Футляры разрезные из полиэтиленовой трубы PE 100 SDR 21 Ø315x15,0мм	ГОСТ 18599-2001	241-201-0821		м	16,0		
10	Футляры разрезные из полиэтиленовой трубы PE 100 SDR 21 Ø500x23,9мм	ГОСТ 18599-2001	241-201-0825		м	4,0		
11	Гильзы ПЭ 100 SDR17 Ø200 L=100мм	ГОСТ 18599-2001	241-201-0618		шт.	2		
12	Гильзы ПЭ 100 SDR17 Ø280 L=100мм	ГОСТ 18599-2001	241-201-0621		шт.	1		
13	Гильзы ПЭ 100 SDR17 Ø315 L=100мм	ГОСТ 18599-2001	241-201-0622		шт.	3		
14	Гильзы ПЭ 100 SDR17 Ø355 L=100мм	ГОСТ 18599-2001	241-201-0623		шт.	3		
15	Отвод полиэтиленовый литой 90° ПЭ 100 SDR 17, PN 10 Ø180		241-208-0411		шт.	1		

Взам. инв. N

Подп. и дата

Инв. N подл.

Позиция	Наименование и техническая характеристика	Тип, марка, обозначение документа, опросного листа	Код продукции	Поставщик	Единица измерения	Количество	Масса единицы кг	Примечания
1	2	3	4	5	6	7	8	9
16	Отвод полиэтиленовый литой 45° ПЭ 100 SDR 17, PN 10 Ø200		241-208-0215		шт.	6		
17	Отвод полиэтиленовый сварной от 15° до 30° ПЭ 100 SDR 17, PN 10 Ø200		241-208-0906		шт.	2		
18	Отвод полиэтиленовый литой 45° ПЭ 100 SDR 17, PN 10 Ø250		241-208-0217		шт.	4		
19	Отвод полиэтиленовый сварной от 15° до 30° ПЭ 100 SDR 17, PN 10 Ø250		241-208-0908		шт.	2		
20	Отвод полиэтиленовый литой 90° ПЭ 100 SDR 17, PN 10 Ø315		241-208-0416		шт.	2		
21	Тройник полиэтиленовый литой 90° ПЭ 100 SDR 17 PN 10 Ø250		241-209-0209		шт.	1		
22	Тройник полиэтиленовый литой 90° ПЭ 100 SDR 17 PN 10 Ø315		241-209-0211		шт.	1		
23	Тройник сегментный равнопоходной с патрубком на 45° ПЭ 100 SDR 17, PN 10 Ø200		241-209-1011		шт.	1		
24	Тройник сегментный равнопоходной с патрубком на 45° ПЭ 100 SDR 17, PN 10 Ø250		241-209-1013		шт.	1		
25	Переход полиэтиленовый литой ПЭ 100 SDR 17, PN 10 Ø200xØ110		241-210-0228		шт.	1		
26	Переход полиэтиленовый литой ПЭ 100 SDR 17, PN 10 Ø200xØ180		241-210-0231		шт.	1		
27	Переход полиэтиленовый литой ПЭ 100 SDR 17, PN 10 Ø180xØ110		241-210-0224		шт.	1		
28	Переход полиэтиленовый литой ПЭ 100 SDR 17, PN 10 Ø250xØ180		241-210-0238		шт.	2		
29	Переход полиэтиленовый литой ПЭ 100 SDR 17, PN 10 Ø315xØ250		241-210-0247		шт.	1		
30	Задвижка чугунная шиберная ножевая межфланцевая DN100 PN10	ГОСТ 5762-2002	242-102-0704		шт.	2		
31	Втулка под фланец литая ПЭ 100 SDR 17, PN 10 Ø110		241-214-0108		шт.	4		
32	Фланец стальной ответный DN100 PN16	ГОСТ 33259-2015	241-116-1110		шт.	4		
33	Задвижка чугунная шиберная ножевая межфланцевая DN150 PN10	ГОСТ 5762-2002	242-102-0706		шт.	2		
34	Втулка под фланец литая ПЭ 100 SDR 17, PN 10 Ø160		241-214-0111		шт.	4		
35	Фланец стальной ответный DN150 PN16	ГОСТ 33259-2015	241-116-1112		шт.	4		
36	Швеллер горячекатный из углеродистой стали [16У L=4.00м	ГОСТ 8240-97	214-203-0102-0003		шт.	14		

Взам. инв. N

Подп. и дата

Инв. N подл.

Позиция	Наименование и техническая характеристика	Тип, марка, обозначение документа, опросного листа	Код продукции	Поставщик	Единица измерения	Количество	Масса единицы кг	Примечания
1	2	3	4	5	6	7	8	9
	Хозяйственно-бытовая канализация КНС-4							
	Внутриплощадочные напорные линии КНС-4							
1	Трубы полиэтиленовые PE 100 SDR 17 Ø75x4,5мм	ГОСТ 18599-2001	241-201-0611		м	39,0		
2	Трубы полиэтиленовые PE 100 SDR 17 Ø110x6,6мм	ГОСТ 18599-2001	241-201-0613		м	12632,0		
3	Трубы полиэтиленовые PE 100 SDR 17 Ø160x9,5мм	ГОСТ 18599-2001	241-201-0616		м	1462,5		
4	Футляры из полиэтиленовой трубы PE 100 SDR 11 Ø315x28,6мм	ГОСТ 18599-2001	241-201-0422		м	1670,0		
5	Футляры из полиэтиленовой трубы PE 100 SDR 11 Ø355x32,2мм	ГОСТ 18599-2001	241-201-0423		м	157,0		
6	Футляры разрезные из полиэтиленовой трубы PE 100 SDR 21 Ø160x7,7мм	ГОСТ 18599-2001	241-201-0815		м	38,5		
7	Футляры разрезные из полиэтиленовой трубы PE 100 SDR 21 Ø200x9,6мм	ГОСТ 18599-2001	241-201-0817		м	462,5		
8	Футляры разрезные из полиэтиленовой трубы PE 100 SDR 21 Ø315x15,0мм	ГОСТ 18599-2001	241-201-0821		м	78,5		
9	Футляры разрезные из полиэтиленовой трубы PE 100 SDR 21 Ø500x23,9мм	ГОСТ 18599-2001	241-201-0825		м	16,0		
10	Гильзы ПЭ 100 SDR17 Ø160 L=100мм	ГОСТ 18599-2001	241-201-0616		шт.	26		
11	Гильзы ПЭ 100 SDR17 Ø200 L=100мм	ГОСТ 18599-2001	241-201-0618		шт.	302		
12	Гильзы ПЭ 100 SDR17 Ø250 L=100мм	ГОСТ 18599-2001	241-201-0620		шт.	32		
13	Хомут оцинкованный для разрезных труб		261-301-0221		шт.	1159		
14	Колодцы водопроводные Ø1500 из сборные ж/б.	Серия 3.900.3-7			шт.	180		
15	Люк чугунный тип "Л"	ГОСТ 3634-99	244-202-0101		шт.	78		
16	Люк чугунный тип "Т"	ГОСТ 3634-99	244-202-0102		шт.	102		
17	Заглушка полиэтиленовая литая ПЭ 100 SDR 17, PN 10 Ø110		241-213-0107		шт.	146		
18	Тройник сегментный равнопоходной с патрубком на 45° ПЭ 100 SDR 17, PN 10 Ø110		241-209-1006		шт.	106		
19	Тройник сегментный равнопоходной с патрубком на 45° ПЭ 100 SDR 17, PN 10 Ø160		241-209-1009		шт.	25		
20	Тройник полиэтиленовый литой 90° ПЭ 100 SDR 17 PN 10 Ø110		241-209-0202		шт.	13		
21	Тройник полиэтиленовый литой 90° ПЭ 100 SDR 17 PN 10 Ø160		241-209-0205		шт.	1		
22	Отвод полиэтиленовый литой 45° ПЭ 100 SDR 17, PN 10 Ø110		241-208-0210		шт.	129		
23	Отвод полиэтиленовый литой 90° ПЭ 100 SDR 17, PN 10 Ø110		241-208-0407		шт.	36		
24	Отвод полиэтиленовый сварной от 15° до 30° ПЭ 100 SDR 17, PN 10 Ø110		241-208-0901		шт.	15		
25	Отвод полиэтиленовый сварной от 45° до 60° ПЭ 100 SDR 17, PN 10 Ø110		241-208-1206		шт.	4		
26	Отвод полиэтиленовый литой 45° ПЭ 100 SDR 17, PN 10 Ø160		241-208-0213		шт.	29		
27	Отвод полиэтиленовый литой 90° ПЭ 100 SDR 17, PN 10 Ø160		241-208-0410		шт.	2		

Взам. инв. N

Подп. и дата

Инв. N подл.

Позиция	Наименование и техническая характеристика	Тип, марка, обозначение документа, опросного листа	Код продукции	Поставщик	Единица измерения	Количество	Масса единицы кг	Примечания
1	2	3	4	5	6	7	8	9
28	Отвод полиэтиленовый сварной от 15° до 30° ПЭ 100 SDR 17, PN 10 Ø160		241-208-0904		шт.	3		
29	Переход полиэтиленовый литой ПЭ 100 SDR 17, PN 10 Ø110xØ75		241-210-0207		шт.	12		
30	Переход полиэтиленовый литой ПЭ 100 SDR 17, PN 10 Ø160xØ75		241-210-0218		шт.	1		
31	Переход полиэтиленовый литой ПЭ 100 SDR 17, PN 10 Ø160xØ110		241-210-0220		шт.	29		
32	Задвижка чугунная шиберная ножевая межфланцевая DN65 PN10	ГОСТ 5762-2002	242-102-0702		шт.	13		
33	Втулка под фланец литая ПЭ 100 SDR 17, PN 10 Ø75		241-214-0106		шт.	26		
34	Фланец стальной ответный DN65 PN16	ГОСТ 33259-2015	241-116-1108		шт.	26		
35	Задвижка чугунная шиберная ножевая межфланцевая DN100 PN10	ГОСТ 5762-2002	242-102-0704		шт.	37		
36	Втулка под фланец литая ПЭ 100 SDR 17, PN 10 Ø110		241-214-0108		шт.	74		
37	Фланец стальной ответный DN100 PN16	ГОСТ 33259-2015	241-116-1110		шт.	74		
38	Задвижка чугунная шиберная ножевая межфланцевая DN150 PN10	ГОСТ 5762-2002	242-102-0706		шт.	3		
39	Втулка под фланец литая ПЭ 100 SDR 17, PN 10 Ø160		241-214-0111		шт.	6		
40	Фланец стальной ответный DN150 PN16	ГОСТ 33259-2015	241-116-1112		шт.	6		
41	Швеллер горячекатный из углеродистой стали [16У L=4.00м	ГОСТ 8240-97	214-203-0102-0003		шт.	124		
	Самотечная линия КНС-4							
1	Трубы полиэтиленовые PE 100 SDR 17 Ø160x9,5мм	ГОСТ 18599-2001	241-201-0616		м	309,5		
2	Трубы полиэтиленовые PE 100 SDR 17 Ø250x14,8мм	ГОСТ 18599-2001	241-201-0620		м	269,0		
3	Трубы полиэтиленовые PE 100 SDR 17 Ø315x18,7мм	ГОСТ 18599-2001	241-201-0622		м	718,0		
4	Футляры из полиэтиленовой трубы PE 100 SDR 11 Ø355x32,2мм	ГОСТ 18599-2001	241-201-0423		м	31,0		
5	Футляры из полиэтиленовой трубы PE 100 SDR 11 Ø450x40,9мм	ГОСТ 18599-2001	241-201-0425		м	29,5		
6	Футляры из полиэтиленовой трубы PE 100 SDR 11 Ø500x45,4мм	ГОСТ 18599-2001	241-201-0426		м	120,0		
7	Футляры разрезные из полиэтиленовой трубы PE 100 SDR 21 Ø200x9,6мм	ГОСТ 18599-2001	241-201-0817		м	35,0		
8	Футляры разрезные из полиэтиленовой трубы PE 100 SDR 21 Ø315x15,0мм	ГОСТ 18599-2001	241-201-0821		м	17,5		
9	Гильзы ПЭ 100 SDR17 Ø250 L=100мм	ГОСТ 18599-2001	241-201-0620		шт.	18		
10	Гильзы ПЭ 100 SDR17 Ø355 L=100мм	ГОСТ 18599-2001	241-201-0623		шт.	18		
10	Гильзы ПЭ 100 SDR17 Ø400 L=100мм	ГОСТ 18599-2001	241-201-0624		шт.	60		
11	Задвижка чугунная шиберная ножевая с удлиненным штоком DN300 PN10	ГОСТ 5762-2002	519-102-0101 242-108-0603		шт.	3		
12	Фланец стальной ответный DN300 PN16	ГОСТ 33259-2015	241-116-1115		шт.	6		
13	Втулка под фланец литая ПЭ 100 SDR 17, PN 10 Ø315		241-214-0117		шт.	6		

Взам. инв. N

Подп. и дата

Инв. N подл.

Позиция	Наименование и техническая характеристика	Тип, марка, обозначение документа, опросного листа	Код продукции	Поставщик	Единица измерения	Количество	Масса единицы кг	Примечания
1	2	3	4	5	6	7	8	9
14	Колодцы канализационные Ø1000 из сборные ж/б.	Серия 3.900.3-7			шт.	9		
15	Люк чугунный тип "Л"	ГОСТ 3634-99	244-202-0101		шт.	9		
16	Колодцы канализационные Ø1500 из сборные ж/б.	Серия 3.900.3-7			шт.	40		
17	Люк чугунный тип "Л"	ГОСТ 3634-99	244-202-0101		шт.	39		
	Люк чугунный тип "Т"	ГОСТ 3634-99	244-202-0102		шт.	1		
18	Хомут оцинкованный для разрезных труб		261-301-0221		шт.	105		
19	Швеллер горячекатный из углеродистой стали [16У L=4.00м	ГОСТ 8240-97	214-203-0102-0003		шт.	64		
	Колодцы-гасители (КГ31-КГ41)							
1	Отвод стальной бесшовный приварной 90° Ø159х8.0мм	ГОСТ 17380-2001	241-112-0217		шт.	4		
2	Заглушка стальная фланцевая PN 16 Ø150		241-117-0206		шт.	4		
3	Втулка под фланец ПЭ 100 SDR 17, PN 10, Ø160		241-214-0111		шт.	4		
4	Отвод стальной бесшовный приварной 90° Ø108х8.0мм	ГОСТ 17380-2001	241-112-0151		шт.	10		
5	Заглушка стальная фланцевая PN 16 Ø100		241-117-0204		шт.	10		
6	Втулка под фланец ПЭ 100 SDR 17, PN 10, Ø110		241-214-0108		шт.	10		
7	Болт М16х260	ГОСТ 28778-90	217-101-0303		шт.	120		
8	Гайка М16	ГОСТ 1759.0-87	251-102-0605		шт.	360		
9	Бетон В10	ГОСТ 7473-2010	212-101-0401		м3	18,26		
10	Щебень	СТ РК 1284-2004	211-201-0405		м3	10,78		
	Канализационная насосная станция КНС-4			ТОО "Акватория-Актобе"	компл.	1		ТКП/КН.24-543 от 27.08.2024
	в том числе:							
	Емкость для канализационной насосной станции Akva-KNS							
1.1	Корпус для канализационной насосной станции Н-6600мм, D-2400мм				шт.	1		
1.2	Насос канализационный SEV.80.80.60.2.51D (1 раб. + 1 рез.) (Q=44,82м3/ч, Н-15,49м)				шт.	2		
1.3	Стенд для сухой вертикальной установки для крепления насоса				шт.	2		
1.4	Поплаковый датчик уровня комплект 2 шт				шт.	1		
1.5	Аналоговый датчик уровня				шт.	1		
1.6	Напорный трубопровод диаметром D-110/225/-2/2 ПЭ фланцевое				шт.	1		
1.7	Всасывающий трубопровод DN 159х3				шт.	2		
1.8	Задвижка клиновая DN 150				шт.	2		

Взам. инв. N

Подп. и дата

Инв. N подл.

Позиция	Наименование и техническая характеристика	Тип, марка, обозначение документа, опросного листа	Код продукции	Поставщик	Единица измерения	Количество	Масса единицы кг	Примечания
1	2	3	4	5	6	7	8	9
1.9	Задвижка клиновая DN 100				шт.	2		
2	Обратный клапан DN 100				шт.	2		
2.1	Рама основание для крепления насоса (материал: углеродистая сталь)				шт.	1		
2.2	Дренажный насос				шт.	1		
2.3	Лестница обслуживания из материал (нержавеющая сталь)				шт.	1		
2.4	Площадка обслуживания из (нержавеющая сталь)				шт.	1		
2.5	Вентиляционная труба DN-110 материал (НПВХ) с угольным фильтром				шт.	1		
2.6	Кабель канал для ввода кабеля в корпус КНС				шт.	1		
2.7	Шкаф управления двумя насосами Control DC 2x13-18 SD 3x400 IM				шт.	1		
2.8	Отвод от напорного коллектора Ду50 до приемного резервуара для взмучивания осадка				шт.	1		
	Емкость для приема сточных вод AKVA-AR							
1.1	Корпус вертикального исполнения Akva-KNS стеклопластика размерами H-7000мм, D-3000мм				шт.	1		
1.2	Подводящий трубопровод 315 материал НПВХ Раструбное соединение				шт.	3		
1.3	Лестница обслуживания из материала (нержавеющая сталь)				шт.	1		
1.4	Вентиляционная труба DN-110 материал (НПВХ) с угольным фильтром				шт.	1		
1.5	Корзина для улавливание мусора материал (нержавеющая сталь)				шт.	3		
1.6	Направляющие для корзины материал (нержавеющая сталь)				шт.	6		

Взам. инв. N

Подп. и дата

Инв. N подл.

Изм.	Кол.	Лист	N°док.	Подпись	Дата

Формат А3

ВЕДОМОСТЬ ОБЪЕМОВ РАБОТ

Поз	Наименование	Ед.изм	Кол-во	Примеч
	Монтаж подземных трубопроводов			
1	Трубы полиэтиленовые PE 100 SDR 17 Ø75x4,5мм	м	15	
2	Трубы полиэтиленовые PE 100 SDR 17 Ø110x6,6мм	м	12355	
3	Трубы полиэтиленовые PE 100 SDR 17 Ø160x9,5мм	м	1606,5	
	Промывка и гидравлическое испытание Рисп=1,25 трубопроводов диаметорм			
1	Трубы полиэтиленовые PE 100 SDR 17 Ø110x6,6мм	м	12355	
2	Трубы полиэтиленовые PE 100 SDR 17 Ø160x9,5мм	м	1606,5	
	Земляные работы			
1	Разработка грунта траншеи механизированным способом	$м^3$	74747,06	
2	Засыпка траншеи механизированным способом	$м^3$	63307,83	
3	Обратная засыпка траншеи из них:	$м^3$	11289,63	
3.1	Постель под трубопровод h=10 см мягким местным грунтом без твердых включений	$м^3$	2381,64	
3.2	Присыпка трубы h=20 см мягким местным грунтом без твердых включений (в том числе присыпка боков трубопровода)	$м^3$	8907,89	
4	Вывоз грунта вытесненного грунта (трубопроводы)	$м^3$	149,7	
	Монтаж футляров			
1	методом ГНБ PE 100 SDR 11 Ø315x28,6мм	м	1891,0	
2	методом ГНБ PE 100 SDR 11 Ø355x32,2мм	м	153,0	
	Земляные работы на колодцы			
1	Разработка грунта траншеи	$м^3$	2102,96	
2	Засыпка траншеи механизированным способом	$м^3$	1708,91	
3	Вывоз грунта вытесненного грунта	$м^3$	394,05	

Взам. инв. N

Подп. и дата

Инв. N подл.

Изм.	Кол.	Лист	N док.	Подпись	Дата
РАЗРАБ.		Отепкалиев			
ГИП		Табылдиев			
Проверил		Бисенов			
Н.контроль		Султанова			

12-23-2-1-НК.ВР

Строительство канализационных сетей в мкр. Жулдыз 1/2 г. Атырау

Наружные сети канализации

Стадия	Лист	Листов
РП	1	9

Ведомость обьемов работ КНС-1

ТОО "ШЫНДАУ"

Формат А4

ВЕДОМОСТЬ ОБЪЕМОВ РАБОТ

Поз	Наименование	Ед.изм	Кол-во	Примеч
	Монтаж подземных трубопроводов			
1	Трубы полиэтиленовые PE 100 SDR 17 Ф75х4,5мм	м	18	
2	Трубы полиэтиленовые PE 100 SDR 17 Ф110х6,6мм	м	8796	
3	Трубы полиэтиленовые PE 100 SDR 17 Ф160х9,5мм	м	67	
	Промывка и гидравлическое испытание Рисп=1,25 трубопроводов диаметорм			
2	Трубы полиэтиленовые PE 100 SDR 17 Ф110х6,6мм	м	8796	
3	Трубы полиэтиленовые PE 100 SDR 17 Ф160х9,5мм	м	67	
	Земляные работы			
1	Разработка грунта траншеи механизированным способом	$м^3$	31662,84	
2	Засыпка траншеи механизированным способом	$м^3$	31577,87	
3	Обратная засыпка траншеи из них:	$м^3$	3487,45	
3.1	Постель под трубопровод h=10 см мягким местным грунтом без твердых включений	$м^3$	721,69	
3.2	Присыпка трубы h=20 см мягким местным грунтом без твердых включений (в том числе присыпка боков трубопровода)	$м^3$	2765,76	
4	Вывоз грунта вытесненного грунта (трубопроводы)	$м^3$	84,97	
	Монтаж футляров			
1	методом ГНБ PE 100 SDR 11 Ф315х28,6мм	м	1324,0	
	Земляные работы на колодцы			
1	Разработка грунта траншеи	$м^3$	1430,88	
2	Засыпка траншеи механизированным способом	$м^3$	1162,76	
3	Вывоз грунта вытесненного грунта	$м^3$	268,12	

Взам. инв. N

Подп. и дата

Инв. N подл.

Изм.	Кол.	Лист	N док.	Подпись	Дата
РАЗРАБ.		Отепкалиев			
ГИП		Табылдиев			
Проверил		Бисенов			
Н.контроль		Султанова			

12-23-2-1-НК.ВР

Строительство канализационных сетей в мкр. Жулдыз 1/2 г. Атырау

Наружные сети канализации

Стадия	Лист	Листов
РП	2	9

Ведомость обьемов работ КНС-2

ТОО "ШЫНДАУ"

Формат А4

ВЕДОМОСТЬ ОБЪЕМОВ РАБОТ

Поз	Наименование	Ед.изм	Кол-во	Примеч
	Монтаж подземных трубопроводов			
1	Трубы полиэтиленовые PE 100 SDR 17 Ø75х4,5мм	м	15	
2	Трубы полиэтиленовые PE 100 SDR 17 Ø110х6,6мм	м	12355	
3	Трубы полиэтиленовые PE 100 SDR 17 Ø160х9,5мм	м	1606,5	
	Промывка и гидравлическое испытание Рисп=1,25 трубопроводов диаметорм			
2	Трубы полиэтиленовые PE 100 SDR 17 Ø110х6,6мм	м	12355	
3	Трубы полиэтиленовые PE 100 SDR 17 Ø160х9,5мм	м	1606,5	
	Земляные работы			
1	Разработка грунта траншеи механизированным способом	$м^3$	118485,68	
2	Засыпка траншеи механизированным способом	$м^3$	99171,25	
3	Обратная засыпка траншеи из них:	$м^3$	19097,18	
3.1	Постель под трубопровод h=10 см мягким местным грунтом без твердых включений	$м^3$	4041,81	
3.2	Присыпка трубы h=20 см мягким местным грунтом без твердых включений (в том числе присыпка боков трубопровода)	$м^3$	15055,37	
4	Вывоз грунта вытесненного грунта (трубопроводы)	$м^3$	217,25	
	Монтаж футляров			
1	методом ГНБ PE 100 SDR 11 Ø315х28,6мм	м	1805,95	
2	методом ГНБ PE 100 SDR 11 Ø355х32,2мм	м	275,60	
	Земляные работы на колодцы	$м^3$	2514,88	
1	Разработка грунта траншеи	$м^3$	2043,64	
2	Засыпка траншеи механизированным способом	$м^3$	471,24	
3	Вывоз грунта вытесненного грунта			

Взам. инв. N

Подп. и дата

Инв. N подл.

Изм.	Кол.	Лист	N док.	Подпись	Дата

РАЗРАБ.	Отепкалиев	
ГИП	Табылдиев	
Проверил	Бисенов	
Н.контроль	Султанова	

12-23-2-1-НК.ВР

Строительство канализационных сетей в мкр. Жулдыз 1/2 г. Атырау

Наружные сети канализации

Стадия	Лист	Листов
РП	3	9

Ведомость обьемов работ КНС-3

ТОО "ШЫНДАУ"

Формат А4

ВЕДОМОСТЬ ОБЪЕМОВ РАБОТ

Поз	Наименование	Ед.изм	Кол-во	Примеч
	Монтаж подземных трубопроводов			
1	Трубы полиэтиленовые PE 100 SDR 17 Ø75х4,5мм	м	15	
2	Трубы полиэтиленовые PE 100 SDR 17 Ø110х6,6мм	м	12355	
3	Трубы полиэтиленовые PE 100 SDR 17 Ø160х9,5мм	м	1606,5	
	Промывка и гидравлическое испытание Рисп=1,25 трубопроводов диаметорм			
2	Трубы полиэтиленовые PE 100 SDR 17 Ø110х6,6мм	м	12355	
3	Трубы полиэтиленовые PE 100 SDR 17 Ø160х9,5мм	м	1606,5	
	Земляные работы			
1	Разработка грунта траншеи механизированным способом	$м^3$	72896,74	
2	Засыпка траншеи механизированным способом	$м^3$	61957,88	
3	Обратная засыпка траншеи из них:	$м^3$	10789,31	
3.1	Постель под трубопровод h=10 см мягким местным грунтом без твердых включений	$м^3$	2279,89	
3.2	Присыпка трубы h=20 см мягким местным грунтом без твердых включений (в том числе присыпка боков трубопровода)	$м^3$	8515,42	
4	Вывоз грунта вытесненного грунта (трубопроводы)	$м^3$	149,55	
	Монтаж футляров			
1	методом ГНБ PE 100 SDR 11 Ø315х28,6мм	м	1536,5	
2	методом ГНБ PE 100 SDR 11 Ø355х32,2мм	м	155,5	
	Земляные работы на колодцы			
1	Разработка грунта траншеи	$м^3$	3837,36	
2	Засыпка траншеи механизированным способом	$м^3$	3188,32	
3	Вывоз грунта вытесненного грунта	$м^3$	719,045	

Взам. инв. N

Подп. и дата

Инв. N подл.

Изм.	Кол.	Лист	N док.	Подпись	Дата

12-23-2-1-НК.ВР

Строительство канализационных сетей в мкр. Жулдыз 1/2 г. Атырау

РАЗРАБ.	Отепкалиев	
ГИП	Табылдиев	
Проверил	Бисенов	
Н.контроль	Султанова	

Наружные сети канализации

Стадия	Лист	Листов
РП	4	9

Ведомость объемов работ КНС-4

ТОО "ШЫНДАУ"

Формат А4

ВЕДОМОСТЬ ОБЪЕМОВ РАБОТ

Поз	Наименование	Ед.изм	Кол-во	Примеч
	Монтаж подземных трубопроводов			
1	Трубы полиэтиленовые PE 100 SDR 17 Ø160x9,5мм	м	150	
2	Трубы полиэтиленовые PE 100 SDR 17 Ø250x14,8мм	м	152	
3	Трубы полиэтиленовые PE 100 SDR 17 Ø315x18,7мм	м	812	
	Земляные работы			
1	Разработка грунта траншеи механизированным способом	$м^3$	17311,36	
2	Засыпка траншеи механизированным способом	$м^3$	12513,19	
3	Обратная засыпка траншеи из них:	$м^3$	4724,45	
3.1	Постель под трубопровод h=10 см мягким местным грунтом без твердых включений	$м^3$	757,51	
3.2	Присыпка трубы h=20 см мягким местным грунтом без твердых включений (в том числе присыпка боков трубопровода)	$м^3$	3966,94	
4	Вывоз грунта вытесненного грунта (трубопроводы)	$м^3$	73,72	
	Монтаж футляров			
1	методом ГНБ PE 100 SDR 11 Ø355x32,2мм	м	81,0	
2	методом ГНБ PE 100 SDR 11 Ø500x45,4мм	м	104,0	
	Земляные работы на колодцы			
1	Разработка грунта траншеи	$м^3$	1056,2	
2	Засыпка траншеи механизированным способом	$м^3$	169,99	
3	Вывоз грунта вытесненного грунта	$м^3$	886,21	

Взам. инв. N

Подп. и дата

Инв. N подл.

Изм.	Кол.	Лист	N док.	Подпись	Дата
РАЗРАБ.		Отепкалиев			
ГИП		Табылдиев			
Проверил		Бисенов			
Н.контроль		Султанова			

12-23-2-1-НК.ВР

Строительство канализационных сетей в мкр. Жулдыз 1/2 г. Атырау

Наружные сети канализации

Стадия	Лист	Листов
РП	5	9

Ведомость обьемов работ КНС-1 самотечный

ТОО "ШЫНДАУ"

Формат А4

ВЕДОМОСТЬ ОБЪЕМОВ РАБОТ

Поз	Наименование	Ед.изм	Кол-во	Примеч
	Монтаж подземных трубопроводов			
1	Трубы полиэтиленовые PE 100 SDR 17 Ø160x9,5мм	м	26,5	
2	Трубы полиэтиленовые PE 100 SDR 17 Ø315x18,7мм	м	1136,5	
	Земляные работы			
1	Разработка грунта траншеи механизированным способом	$м^3$	22866,62	
2	Засыпка траншеи механизированным способом	$м^3$	16344,52	
3	Обратная засыпка траншеи из них:	$м^3$	6433,04	
3.1	Постель под трубопровод h=10 см мягким местным грунтом без твердых включений	$м^3$	1030,52	
3.2	Присыпка трубы h=20 см мягким местным грунтом без твердых включений (в том числе присыпка боков трубопровода)	$м^3$	5402,52	
4	Вывоз грунта вытесненного грунта (трубопроводы)	$м^3$	89,06	
	Монтаж футляров			
1	методом ГНБ PE 100 SDR 11 Ø500x45,4мм	м	110,5	
	Земляные работы на колодцы			
1	Разработка грунта траншеи	$м^3$	897,76	
2	Засыпка траншеи механизированным способом	$м^3$	749,92	
3	Вывоз грунта вытесненного грунта	$м^3$	147,84	

Взам. инв. N

Подп. и дата

Инв. N подл.

Изм.	Кол.	Лист	N док.	Подпись	Дата
РАЗРАБ.		Отепкалиев			
ГИП		Табылдиев			
Проверил		Бисенов			
Н.контроль		Султанова			

12-23-2-1-НК.ВР

Строительство канализационных сетей в мкр. Жулдыз 1/2 г. Атырау

Наружные сети канализации

Стадия	Лист	Листов
РП	6	9

Ведомость объемов работ КНС-2 самотечный

ТОО "ШЫНДАУ"

Формат А4

ВЕДОМОСТЬ ОБЪЕМОВ РАБОТ

Поз	Наименование	Ед.изм	Кол-во	Примеч
	Монтаж подземных трубопроводов			
1	Трубы полиэтиленовые PE 100 SDR 17 Ø160x9,5мм	м	333,5	
2	Трубы полиэтиленовые PE 100 SDR 17 Ø250x14,8мм	м	74,5	
3	Трубы полиэтиленовые PE 100 SDR 17 Ø315x18,7мм	м	957,5	
	Земляные работы			
1	Разработка грунта траншеи механизированным способом	$м^3$	20591,82	
2	Засыпка траншеи механизированным способом	$м^3$	14922,97	
3	Обратная засыпка траншеи из них:	$м^3$	5583,91	
3.1	Постель под трубопровод h=10 см мягким местным грунтом без твердых включений	$м^3$	897,14	
3.2	Присыпка трубы h=20 см мягким местным грунтом без твердых включений (в том числе присыпка боков трубопровода)	$м^3$	4686,77	
4	Вывоз грунта вытесненного грунта (трубопроводы)	$м^3$	84,94	
	Монтаж футляров			
1	методом ГНБ PE 100 SDR 11 Ø355x32,2мм	м	73,0	
2	методом ГНБ PE 100 SDR 11 Ø500x45,4мм	м	127,5	
	Земляные работы на колодцы			
1	Разработка грунта траншеи	$м^3$	1205,25	
2	Засыпка траншеи механизированным способом	$м^3$	1007,76	
3	Вывоз грунта вытесненного грунта	$м^3$	197,49	

Взам. инв. N

Подп. и дата

Инв. N подл.

Изм.	Кол.	Лист	N док.	Подпись	Дата
РАЗРАБ.		Отепкалиев			
ГИП		Табылдиев			
Проверил		Бисенов			
Н.контроль		Султанова			

12-23-2-1-НК.ВР

Строительство канализационных сетей в мкр. Жулдыз 1/2 г. Атырау

Наружные сети канализации

Стадия	Лист	Листов
РП	7	9

Ведомость обьемов работ КНС-3 самотечный

ТОО "ШЫНДАУ"

Формат А4

ВЕДОМОСТЬ ОБЪЕМОВ РАБОТ

Поз	Наименование	Ед.изм	Кол-во	Примеч
	Монтаж подземных трубопроводов			
1	Трубы полиэтиленовые PE 100 SDR 17 Ø160x9,5мм	м	309,5	
2	Трубы полиэтиленовые PE 100 SDR 17 Ø250x14,8мм	м	269	
3	Трубы полиэтиленовые PE 100 SDR 17 Ø315x18,7мм	м	718	
	Земляные работы			
1	Разработка грунта траншеи механизированным способом	$м^3$	16377,04	
2	Засыпка траншеи механизированным способом	$м^3$	1985,93	
3	Обратная засыпка траншеи из них:	$м^3$	4315,78	
3.1	Постель под трубопровод h=10 см мягким местным грунтом без твердых включений	$м^3$	693,15	
3.2	Присыпка трубы h=20 см мягким местным грунтом без твердых включений (в том числе присыпка боков трубопровода)	$м^3$	3622,63	
4	Вывоз грунта вытесненного грунта (трубопроводы)	$м^3$	75,33	
	Монтаж футляров			
1	методом ГНБ PE 100 SDR 11 Ø355x32,2мм	м	30,5	
2	методом ГНБ PE 100 SDR 11 Ø500x45,4мм	м	118,5	
	Земляные работы на колодцы			
1	Разработка грунта траншеи	$м^3$	1089,41	
2	Засыпка траншеи механизированным способом	$м^3$	911	
3	Вывоз грунта вытесненного грунта	$м^3$	178,41	

Взам. инв. N

Подп. и дата

Инв. N подл.

Изм.	Кол.	Лист	N док.	Подпись	Дата
РАЗРАБ.		Отепкалиев			
ГИП		Табылдиев			
Проверил		Бисенов			
Н.контроль		Султанова			

12-23-2-1-НК.ВР

Строительство канализационных сетей в мкр. Жулдыз 1/2 г. Атырау

Наружные сети канализации

Стадия	Лист	Листов
РП	8	9

Ведомость обьемов работ КНС-4 самотечный

ТОО "ШЫНДАУ"

Формат А4

ВЕДОМОСТЬ ОБЪЕМОВ РАБОТ

Поз	Наименование	Ед.изм	Кол-во	Примеч
	Монтаж подземных трубопроводов			
1	Трубы полиэтиленовые PE 100 SDR 17 Ф110х6,6мм	м	4	
2	Трубы полиэтиленовые PE 100 SDR 17 Ø180х10,7мм	м	694	
3	Трубы полиэтиленовые PE 100 SDR 17 Ø200х11,9мм	м	983,5	
4	Трубы полиэтиленовые PE 100 SDR 17 Ø225х13,4мм	м	570	
5	Трубы полиэтиленовые PE 100 SDR 17 Ø250х14,8мм	м	1992	
6	Трубы полиэтиленовые PE 100 SDR 17 Ø315х18,7мм	м	234,5	
	Промывка и гидравлическое испытание Рисп=1,25 трубопроводов диаметорм			
1	Трубы полиэтиленовые PE 100 SDR 17 Ф110х6,6мм	м	4	
2	Трубы полиэтиленовые PE 100 SDR 17 Ø180х10,7мм	м	694	
3	Трубы полиэтиленовые PE 100 SDR 17 Ø200х11,9мм	м	983,5	
4	Трубы полиэтиленовые PE 100 SDR 17 Ø225х13,4мм	м	570	
5	Трубы полиэтиленовые PE 100 SDR 17 Ø250х14,8мм	м	1992	
6	Трубы полиэтиленовые PE 100 SDR 17 Ø315х18,7мм	м	234,5	
	Земляные работы			
1	Разработка грунта траншеи механизированным способом	$м^3$	31730,42	
2	Засыпка траншеи механизированным способом	$м^3$	25352,64	
3	Обратная засыпка траншеи из них:	$м^3$	6190,56	
3.1	Постель под трубопровод h=10 см мягким местным грунтом без твердых включений	$м^3$	1152,16	
3.2	Присыпка трубы h=20 см мягким местным грунтом без твердых включений (в том числе присыпка боков трубопровода)	$м^3$	5038,4	
4	Вывоз грунта вытесненного грунта (трубопроводы)	$м^3$	187,22	
	Монтаж футляров			
1	методом ГНБ PE 100 SDR 11 Ф400х36,3мм	м	156,0	
2	методом ГНБ PE 100 SDR 11 Ф450х40,9мм	м	102,0	

Взам. инв. N

Подп. и дата

Инв. N подл.

Изм.	Кол.	Лист	N док.	Подпись	Дата

РАЗРАБ.	Отепкалиев	
ГИП	Табылдиев	
Проверил	Бисенов	
Н.контроль	Султанова	

12-23-2-1-НК.ВР

Строительство канализационных сетей в мкр. Жулдыз 1/2 г. Атырау

Наружные сети канализации

Стадия	Лист	Листов
РП	9	9

Ведомость объемов работ КНС до ГКНС

ТОО "ШЫНДАУ"

Формат А4