Приложение к приказу
Министра индустрии и
инфраструктурного развития
Республики Казахстан
от 8 февраля 2021 года № 53
Приложение 2 к перечню
некоторых приказов в сфере
строительной деятельности, в
которые вносятся
изменения и дополнения
Утвержден приказом
Министра по инвестициям и развитию
Республики Казахстан
от 24 апреля 2017 года № 234
форма

Акт приемки объекта в эксплуатацию

"20" 12 2024 года

Заказчик: **Коммунальное государственное учреждение «Управление строительства, архитектуры и градостроительства акимата Северо-Казахстанской области», БИН 030140002400, Тел.: 8-7152-36-01-70, Северо-Казахстанская область, г. Петропавловск, Конституции Казахстана, 23**

фамилия, имя, отчество (при его наличии) ИИН, телефон – для физических лиц, наименование организации – для юридических лиц, БИН, телефон, почтовый индекс, область, город, район, населенный пункт, наименование улицы, номер дома/здания (стационарного помещения)

на основании:

Декларации о соответствии (прилагается) «20» 12 **2024 года ТОО «ЛивКос-Север», Семахин Андрей Викторович, Северо-Казахстанская область, г. Петропавловск, Надежды, 24А, БИН 030140001690, тел.: 8 (7152) 52 62 94**

дата подписания декларации, наименование подрядной (генподрядной) организации, фамилия, имя, отчество (при его наличии) руководителя, юридический адрес, БИН, телефон

Заключения о качестве строительно-монтажных работ (прилагается) «20» 12 2024 года

Шевелёв Сергей Иванович, №KZ96VJE00024465 от 31.03.2017г; №KZ51VJE00050301, №KZ08VJE00050299 от 25.10.2019г; эксперт Брыксин Александр Иванович, №KZ67VJE00050304, №KZ40VJE00050305, №KZ24VJE00050302 от 25.10.2019г; БИН 000440004135, тел.: 8(715)2 50-10-15 8-715(2)-50-72-09

дата подписания заключения, наименование организации, фамилия, имя, отчество (при его наличии) экспертов технического надзора, № и дата получения аттестатов, БИН, телефон

Заключения о соответствии выполненных работ проекту (прилагается) «20» 12 **2024 года ТОО «Севгражданпроект», главный инженер проекта Хуснутдинов Радмир Камильевич, приказ №119 от 19.07.2024 года, лицензия №12013109, БИН 980340001576; тел.: 87152366610**

дата подписания заключения, наименование организации, фамилия, имя, отчество (при его наличии) экспертов авторского надзора, № и дата получения аттестатов, БИН, телефон

произведя осмотр готовности предъявленного подрядчиком (генеральным подрядчиком) к приемке в эксплуатацию объекта:
«Реконструкция стадиона «Карасай», расположенного по адресу: СКО; г. Петропавловск, ул. Ж. Жабаева, 173 (2 этап). Вынос сетей.» - объект строительства II (нормального) уровня ответственности- технически несложный

наименование объекта, вид строительства (новое, расширение, реконструкция, техническое перевооружение, модернизация, капитальный ремонт), уровень ответственности, техническая и технологическая сложность объекта по адресу

Республика Казахстан, Северо-Казахстанская область, г. Петропавловск, ул. Ж. Жабаева, 173

(область, район, населенный пункт, микрорайон, квартал, улица, номер дома (корпуса)

проверив комплектность исполнительной технической документации, в том числе посредством электронного модуля исполнительной технической документации "__"_____20__ года, дата ознакомления подтверждает, что:

1. Строительство объекта осуществлено на основании:

1) правоустанавливающего документа на земельный участок
постановление акимата г. Петропавловска Северо-Казахстанской области от 13.08.2015 г. № 1445 о предоставлении права постоянного землепользования на земельный участок; акт на право постоянного землепользования от 29.08.2016 года № 0820944 на земельный участок общей площадью 2,5351 га (кадастровый номер 15-234-017-1642), расположенный по адресу: Северо-Казахстанская область, г. Петропавловск, ул. Ж. Жабаева, 173, выданный Департаментом земельного кадастра и технического обследования недвижимости – филиалом НАО «Государственная корпорация «Правительство для граждан» по Северо-Казахстанской области
документ, подтверждающий наступление юридических фактов (юридических составов), на основании которых возникают, изменяются или прекращаются права на земельный участок, в том числе договоры, решения судов, правовые акты исполнительных органов, свидетельство о праве на наследство, передаточный акт или разделительный баланс при реорганизации негосударственных юридических лиц, владеющих земельным участком на праве собственности или выкупивших право временного возмездного землепользования (аренды) либо решения о реконструкции (перепланировке, переоборудовании) помещений (отдельных частей) существующих зданий от "_-_"_____-_____20__-_года
архитектурно-планировочное задание (АПЗ) на проектирование от 14.02.2024 г. № KZ58VUA01075444, выданное КГУ «Отдел строительства, архитектуры и градостроительства акимата г. Петропавловска»
наименование органа, вынесшего решение

2) талона о приеме уведомления о начале строительно-монтажных работ
КГУ «Управление государственного архитектурно-строительного контроля и лицензирования акимата Северо-Казахстанской области», KZ31REA00420418 от 26.09.2024
наименование органа, принявшего уведомление, дата и № принятия талона

3) проекта (проектно-сметной документации)
ИП «Севгражданпроект», номер проекта № 4501-л-1
наименование проектной организации, номер проекта

утверждённого(й)
экспертное заключение ТОО «KazEngineeringExpert» № KazEE-0040/24 от 11.07.2024 г., утвержденное приказом Коммунальное государственное учреждение «Управление строительства, архитектуры и градостроительства акимата Северо-Казахстанской области» № 296 от 29.07.2024 года
дата и номер проекта, наименование организации, утвердившей (переутвердившей) проект и дата утверждения

2. Строительно-монтажные работы осуществлены в сроки:

начало работ "_26_" __сентября____ 20_24_ года;

окончание работ "_31_" __декабря___ 20_24_ года;

при продолжительности строительства, месяц:

по норме или по проекту организации строительства, месяц: **3 месяца**

фактически, месяц: **3 месяца**

3. Объект (комплекс) имеет следующие основные технико-экономические показатели (мощность, производительность, производственная площадь, протяженность, вместимость, объем, пропускная способность, провозная способность, число рабочих мест и тому подобное, заполняется по всем объектам (кроме жилых домов) в единицах измерения соответственно целевой продукции или основным видам услуг):

Мощность, производительность и так далее	Единица измерения	По проекту		Фактически	
		общая (с учетом ранее принятых)	в том числе пускового комплекса или очереди	общая (с учетом ранее принятых)	в том числе пускового комплекса или очереди
Водопровод В1	м. п.	159		0	
Канализация К1	м. п.	153		153,59	
Канализация К2	м. п.	54		53,9	
Канализация дополнительная К2	м. п.	0		68,11	
Тепловые сети	м. п.	354,8		371,75	
Сети электроснабжения КЛ-10КВ-1	м.	96		96	
Сети электроснабжения КЛ-10КВ-2	м.	57		57	

Выпуск продукции (оказания услуг), предусмотренной проектом в объеме, соответствующем нормам освоения проектных мощностей в начальный период

отсутствует

факт начала выпуска продукции с указанием объема

Жилой дом имеет следующие показатели:

Показатели	Единица измерения	По проекту	Фактически
Общая площадь	метр в квадрате (далее – м2)	-	-
Число этажей	этаж	-	-
Общий строительный объем	метр в кубе (далее – м3)	-	-
В том числе подземной части	м3	-	-
Площадь встроенных, встроенно-пристроенных и пристроенных помещений	м2	-	-

Показатели	По проекту			Фактически		
	число квартир	площадь квартир, м2		число квартир	площадь квартир, м2	
		общая	жилая		общая	жилая
Всего квартир, в том числе: однокомнатных двухкомнатных трехкомнатных четырехкомнатных и более	-	-	-	-	-	-

4. Технологические и архитектурно-строительные решения по объекту характеризуются следующими данными:

Бытовая канализация выполнена методом горизонтального направленного бурения из полиэтиленовой трубы PE 100 SDR 17 диаметром 250мм. Устройство канализации выполнена от существующего колодца до существующего колодца с переключением в существующий трубопровод. Смотровые колодцы выполнены из сборных железобетонных элементов.

Отвод дождевых вод производится в существующую сеть канализации диаметром 800мм по ул. Ж. Жабаева. Сеть самотечной канализации выполнена из трубы PE 100 SDR 17 диаметром 315 мм методом горизонтального направленного бурения. Смотровые и дождеприемные колодцы выполнены из сборных железобетонных элементов. Дождевые и талые стоки с площадки удаляются по спланированной поверхности в сторону существующей ливневой канализации, расположенной на ул. Жамбыла.

Дополнительная канализационная сеть выполнена из трубы PE 100 SDR 17 диаметром 160 мм методом горизонтального направленного бурения. Лотки выполнены из сборных железобетонных элементов.

Схема тепловой сети - двухтрубная с качественно-количественным регулированием отпуска тепла. Теплотрасса проложена подземно бесканально и под разгрузочными плитами в ППУ изоляции. Прокладка теплосети выполнена из труб диаметром 108, 133, 273, 325 мм с индустриальной изоляцией при подземной прокладке в непроходных каналах. Компенсация температурных удлинений трубопроводов предусмотрена П -образным компенсатором и углами поворота теплосети. Амортизирующие прокладки устанавливаются в местах углов поворотов и компенсатора. Для спуска сетевой воды в сбросной колодец проектом предусмотрены спускные устройства с последующей перекачкой насосами и вывозом асс машинами. Каналы теплосети шириной 1780 мм с высотой 1060 мм (КЛ 178х106) выполнены из сборных железобетонных элементов. Смотровые и дренажные колодцы запроектированы из сборных железобетонных элементов. Для контроля за влажностным состоянием изоляционного слоя, при подземной прокладке, выполнена система оперативного дистанционного контроля.

Произведен вынос КЛ-10кВ РП10/0,4кВ №2-ТП-10/0,4кВ №55В кабелем марки АСБл-3х150мм2; КЛ-10кВ РП-10/0,4 кВ №2-ТП-10/0,4 кВ №58 кабелем марки АСБл-3х120мм2; вынос произведен цельным кабельным участком от точки выноса(муфта 1, муфта 4) до РП-10/0,4кВ №2. Прокладка кабеля произведена в земле.

краткие технические характеристики по особенностям его размещения, по основным материалам и конструкциям, инженерному и технологическому оборудованию

5. На объекте установлено предусмотренное проектом оборудование в количестве согласно актам о его приемке после индивидуального испытания и комплексного опробования;

6. Наружные инженерные коммуникации (холодное и горячее водоснабжение, канализация, теплоснабжение, газоснабжение, электроснабжение и связь) обеспечивают нормальную эксплуатацию объекта (здания, сооружения, помещения) и приняты городскими эксплуатационными организациями;

7. Сметная стоимость по утверждённому проекту (проектно-сметной документации):
всего 280 137,732 тысяч тенге, в том числе строительно-монтажных работ 250 122,975 тысяч тенге, оборудования, инструмента и инвентаря 0 тысяч тенге, прочие затраты 30 014,757 тысяч тенге;

8. Сметная стоимость основных фондов, принимаемых в эксплуатацию 274 534,977 тысяч тенге, в том числе: стоимость строительно-монтажных работ 245 120,516 тысяч тенге; стоимость оборудования, инструмента и инвентаря 0 тысяч тенге, прочие затраты 29 414,461 тысяч тенге;

9. Доля местного содержания предусмотрена в проектно-сметной документации 97,6 % и фактически применено _____% (на объектах, финансируемых за счет государственных инвестиций и средств квазигосударственного сектора);

10. Класс энергоэффективности здания _____-_____;

11. Объект построен в соответствии с утвержденным проектом (проектно-сметной документацией) и требованиями государственных нормативных документов в области архитектуры, градостроительства и строительства.

РЕШИЛ: **Реконструкция стадиона «Карасай», расположенного по адресу: СКО; г. Петропавловск, ул. Ж. Жабаева, 173 (2 этап). Вынос сетей** принять в эксплуатацию.

наименование объекта (комплекса)

Заказчик: **Коммунальное государственное учреждение «Управление строительства, архитектуры и градостроительства акимата Северо-Казахстанской области», Галеев Кайрола Тюлюевич**

фамилия, имя, отчество (при его наличии), подпись руководителя

Место печати (при наличии)

Технический надзор:

1) аттестованный (-ые) эксперт (-ы)

(фамилия, имя, отчество (при его наличии) эксперта, специализация аттестата, подпись, дата

Место печати (при наличии)

2) аккредитованная организация **ТОО «Стадия», директор Шевелёв Сергей Иванович**

(наименование организации) имеющей в своем составе аттестованного (-ых) эксперта (-ов), фамилия, имя, отчество (при его наличии) руководителя, подпись, дата

Место печати (при наличии)

Шевелёв Сергей Иванович № KZ96VJE00024465 от 31.03.2017г; № KZ51VJE00050301, №KZ08VJE00050299 от 25.10.2019г

Брыксин Александр Иванович № KZ67VJE00050304, № KZ40VJE00050305, № KZ24VJE00050302 от 25.10.2019г

(фамилия, имя, отчество (при его наличии) эксперта, специализация аттестата), подпись, дата

Место печати (при наличии)

Авторский надзор:

1) разработчик проекта

(наименование организации, фамилия, имя, отчество (при его наличии), должность), подпись, дата

Место печати (при наличии)

2) организация **ТОО «Севгражданпроект» директор Бралин К.Е.**

(наименование организации) имеющей в своем составе аттестованного (-ых) эксперта (-ов), фамилия, имя, отчество (при его наличии) руководителя, подпись, дата

Место печати (при наличии)

главный инженер проекта Хуснутдинов Радмир Камильевич

(фамилия, имя, отчество (при его наличии) эксперта, специализация аттестата), подпись, дата

Место печати (при наличии)

3) аттестованный (-ые) эксперт (-ы)

(фамилия, имя, отчество (при его наличии) эксперта, специализация аттестата), подпись, дата

Место печати (при наличии)

Подрядчик (генеральный подрядчик) **ТОО «ЛивКос-Север», директор Семахин Андрей Викторович**

фамилия, имя, отчество (при его наличии), подпись руководителя

Место печати (при наличии)

Приложение 3 к акту приемки
объекта в эксплуатацию
форма

Технические характеристики объекта (линии электропередач)

№ п/п	Наименование	Единица измерения	Количество
1	2	3	4
1	Воздушные ЛЭП низкого напряжения …	киломерт (далее – км)	
2	Воздушные ЛЭП Высокого напряжения 10 кВ	км	
3	Кабельные ЛЭП низкого напряжения …	км	
4	Кабельные ЛЭП высокого напряжения…	км	
5	Площадь опор	м 2	
6	Опоры:		
	1) металлические	штук (далее – шт)	
	2) деревянные с деревянными приставками	шт	
	3) деревянные с железобетонными приставками	шт	
	4) железобетонные	шт	
	5) тросовые подвесы	шт	
7	Провода:		
	1) медные	км	
	2) алюминиевые	км	
	3) сталеалюминиевые	км	
8	Кронштейны для светильников:		
	1) железобетонные	шт	
	2) металлические	шт	
9	Арматура уличного освещения:		
	1) светильники с лампами накаливания	шт	
	2) светильники с ртутными лампами	шт	
	3) светильники с люминесцетными лампами	шт	
10	Кабели:		
	1) марки АСБл3х150 напряжением 10кВ	км	0,096
	2) марки АСБл3х120 напряжением 10кВ	км	0,057
11	Муфты соединительные...	шт	2
12	Муфты концевые	шт	4
13	Контуры заземления	шт	
14	Устройства грозозащиты	шт	

15	Дорожные покрытия кабельных сетей:		
	1) асфальтобетонные	м 2	
	2) булыжные	м 2	
	3) тротуары	м 2	

Заказчик

фамилия, имя, отчество (при его наличии), подпись руководителя

Место печати (при наличии)

Авторский надзор

фамилия, имя, отчество (при его наличии), подпись эксперта

Место печати (при наличии)

Приложение 12 к акту приемки
объекта в эксплуатацию
форма

Технические характеристики объекта (зеленые насаждения)

№ п.п.	Наименование	Единица измерение	Количество	Примечание
1	2	3	4	5
1	Длина улицы	м		
2	В том числе озелененная часть	м2		
3	Средняя ширина проезда	м		
4	Общая площадь объекта (проезд, сквер, парк, бульвар)	м2		
5	Под зелеными насаждениями, из них			
	под деревьями	м2		
	под кустарниками	м2		
	под цветниками	м2		
	под газонами	м2		
	в т.ч. - обыкновенные	м2		
	- партерные	м2		
	- луговые	м2		
6	Под замощением, из них			
	асфальтовое покрытие	м2		
	щебеночное покрытие	м2		
	плитами	м2		
	грунтовые улучшенные	м2		
	грунтовые	м2		
7	Под строениями	м2		
8	Под сооружениями	м2		
9	Под водоемами	м2		
10	Прочие	м2		
11	деревья	шт	70	
12	кусты	шт		
13	кустарники	шт		
14	цветники	м2		

Приложение 13 к акту приемки
объекта в эксплуатацию
форма

Технические характеристики объекта (сети, водопровод, коллекторы и тому подобное)

№ п/п	Наименование	Единицы измерения	Количество, протяженность	Примечание
1	2	3	4	5
	Водопровод			
1	Водоводы (общая протяженность)	м		
	1) из стальных труб	м		
	2) из чугунных труб	м		
	3) из асбестоцементных труб	м		
	4) из железобетонных труб	м		
	5) из полиэтиленованных труб	м		
2	Распределительная сеть (общая протяженность)	м		
	1) из стальных труб	м		
	2) из чугунных труб	м		
	3) из асбестоцементных труб	м		
	4) из полиэтиленовых труб	м		
	5)	м		
3	Прочие устройства			
	Смотровой колодец	шт		
	Задвижка d-150	шт		
	" d-100	шт		
	" d-	шт		
	Вентили d-32	шт		
	" d-	шт		
	" d-	шт		
	Кран d-15	шт		

	" d-	шт		
	" d-	шт		
	Гидрант	шт		
	Водопроводный ввод	шт		
	Водоразборная колонка	шт		
	Стальной футляр	шт		
	Питьевой фонтанчик	шт		
	Канализация			
1	Коллекторы (общая протяженность)	м		
	1) из керамических труб	м		
	2) из чугунных труб	м		
	3) из бетонных труб	м		
	4) из асбестоцементных труб	м		
	5) из железобетонных труб	м		
	6)	м		
	7)	м		
2	Канализационная сеть (общая протяженность)	м	277,49	
	1) из керамических труб	м		
	2) из чугунных труб	м		
	3) из бетонных труб	м		
	4) из асбестоцементных труб	м		
	5) из железобетонных труб	м		
	6) из полиэтиленованных труб	м	277,49	
3	Прочие устройства			
	Смотровой колодец	шт		
	Выпуск	шт		

Вертикальный разрез колодца

Масштаб _____

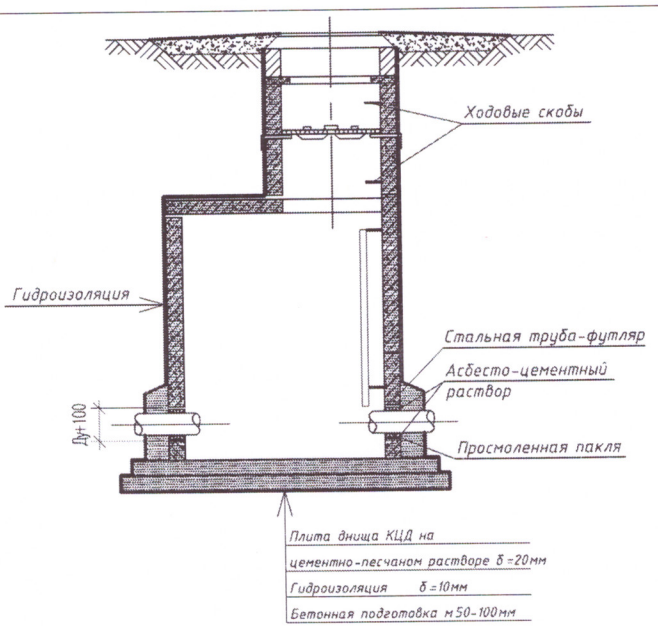

Спецификация

№ п/п	Наименование	Марка	Материал	Диаметр (мм) (размеры)	Количество	Примечание
1	Канализационный колодец	К1, К2, К3, К4, К5	ж/б	1500	5	К1
2	Ливневый колодец	1	ж/б	2000	1	К2
3	Дренажный колодец	ДК1, ДК2	ж/б	700	2	К2

Заказчик

_____

фамилия, имя, отчество (при его наличии), подпись руководителя

Место печати (при наличии)

Авторский надзор

_____

фамилия, имя, отчество (при его наличии), подпись эксперта

Место печати (при наличии)

Приложение 14 к акту приемки
объекта в эксплуатацию
форма

Технические характеристики объекта (тепловая трасса)

№ п/п	Наименование	Единицы измерения	Количество, протяженность	Примечание
1	Протяженность тепловой трассы	м	371,75	
	Протяженность воздушной прокладки:	м		
	1) на эстакадах	м		
	2) на опорах	м		
	Количество опор	шт		
	Протяженность подземной прокладки:	м	371,75	
	1) в проходных каналах	м		
	2) в полупроходных каналах	м		
	3) бесканальная прокладка	м	209,69	
	4) в непроходных каналах	м	162,06	
2	Количество колодцев (камер)	шт	16	
3	Количество компенсаторов	шт	2	
4	Количество вводов	шт		
5	Количество задвижек	шт	50	

Спецификация

№ п/п	Наименование	Марка	Материал	Диаметр (мм) (размеры)	Количество	Примечание
1	Смотровой колодец	СК-1 – СК-9	ж/б	700	11	АСТ
2	Дренажный колодец	ДК1 – ДК3	ж/б	1000	3	АСТ

3	Смотровой колодец	Доп. потребитель	ж/б	700	2	АСТ

Горизонтальный разрез колодца	Вертикальный разрез колодца
Масштаб _____	Масштаб _____

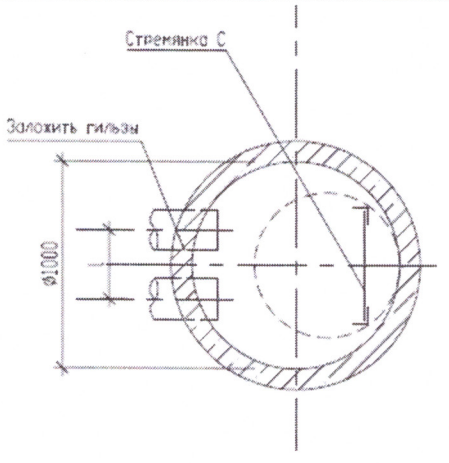

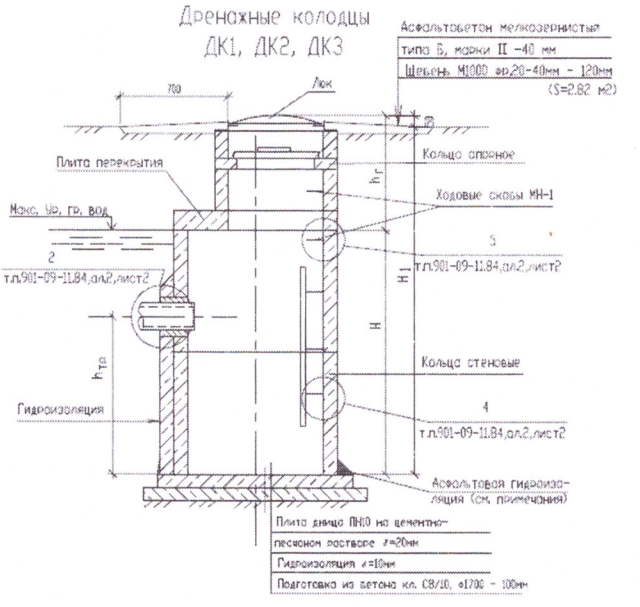

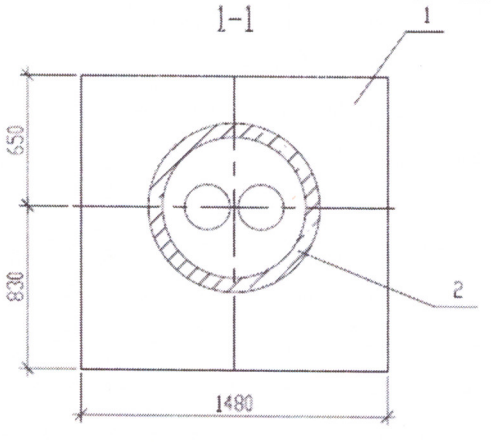

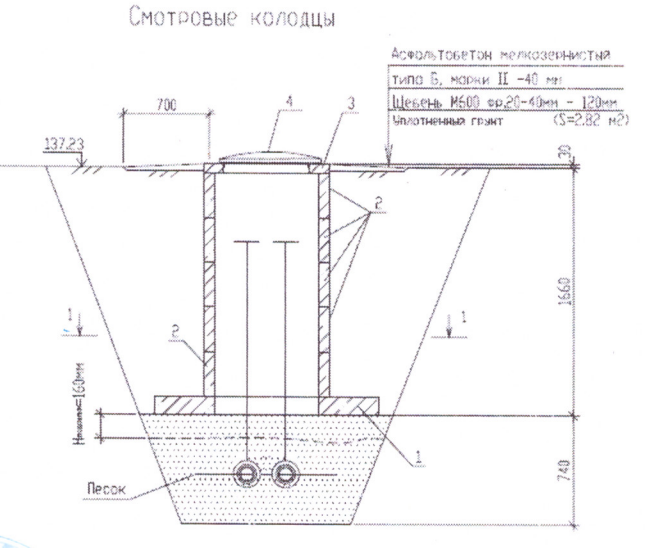

Заказчик

_____

фамилия, имя, отчество (при его наличии), подпись руководителя

Место печати (при наличии)

Авторский надзор

_____

фамилия, имя, отчество (при его наличии), подпись эксперта

Место печати (при наличии)