Утвержден приказом Министра
индустрии и инфраструктурного
развития Республики Казахстан
от 8 февраля 2021 года № 53

Акт приемки объекта в эксплуатацию

"27" декабрь 2024 года

Заказчик ГУ "Отдел культуры, развития языков, физической культуры и спорта Балхашского района", БИН 230840006282, тел.: 8 707 127 80 19, 040300, Алматинская область, Балхашский район, Баканасский с.о., с. Баканас, ул. Д. Конаева, 66

фамилия, имя, отчество (при его наличии) ИИН, телефон - для физических лиц, наименование организации - для юридических лиц, БИН, телефон, почтовый индекс, область, город, район, населенный пункт, наименование улицы, номер дома/здания (стационарного помещения)

на основании:

Декларации о соответствии (прилагается) от «27» декабрь 2024 г., ТОО «Бауыр Құрылыс Компаниясы», Сатыбалдиева Эльмира Абдималиковна, Алматинская обл., Жамбылский р-н, с. Сарыбай би, 78А, БИН 100340020392, тел.: 8 705 399 77 99,

дата подписания декларации, наименование подрядной (генподрядной) организации, фамилия, имя, отчество (при его наличии) руководителя, юридический адрес, БИН, телефон

Заключения о качестве строительно-монтажных работ (прилагается) от «27» декабрь 2024 г., ТОО "RIZIM engineering", Мамадияров Дастан Табылдыевич, №KZ89VJE00068823 от 09.09.2021 г., №KZ62VJE00068824 от 09.09.2021 г., №KZ08VJE00068826 от 09.09.2021 г., БИН 130140019139, тел.: 8 707 815 00 85,

дата подписания заключения, наименование организации, фамилия, имя, отчество (при его наличии) экспертов технического надзора, № и дата получения аттестатов, БИН, телефон

Заключения о соответствии выполненных работ проекту (прилагается) от «27» декабрь 2024 г., ТОО "ДИАС-проект", Нуралиев Ермек Абсаматович, приказ №20 от 09.04.2024 г., БИН 030640000046, тел.: 8 701 188 57 77

дата подписания заключения, наименование организации, фамилия, имя, отчество (при его наличии) экспертов авторского надзора, № и дата получения аттестатов, БИН, телефон

произведя осмотр готовности предъявленного подрядчиком (генеральным подрядчиком) к приемке в эксплуатацию объекта: «Капитальный ремонт здании сельского клуба в с. Акжар, Балхашского района, Алматинской области», новое строительство, II (нормальный) уровень ответственности, технически и технологически не сложный объект

наименование объекта, вид строительства (новое, расширение, реконструкция, техническое перевооружение, модернизация, капитальный ремонт), уровень ответственности, техническая и технологическая сложность объекта

по адресу Республика Казахстан, Алматинская область, Балхашский район, Акжарский с.о., с. Акжар, ул. Т. Бокин 1,

(область, район, населенный пункт, микрорайон, квартал, улица, номер дома (корпуса)

проверив комплектность исполнительной технической документации, в том числе посредством электронного модуля исполнительной технической документации "____"_____20___ года, дата ознакомления подтверждает, что:

1. Строительство объекта осуществлено на основании:

1) правоустанавливающего документа на земельный участок от "12" июня 2014 года №6-6, решение о предоставлении соответствующего права на землю, выданное Акиматом Акжарского сельского округа;

документ, подтверждающий наступление юридических фактов (юридических составов), на основании которых возникают, изменяются или прекращаются права на земельный участок, в том числе договоры, решения судов, правовые акты исполнительных органов, свидетельство о праве на наследство, передаточный акт или разделительный баланс при реорганизации негосударственных юридических лиц, владеющих земельным участком на праве собственности или выкупивших право временного возмездного землепользования (аренды)

либо решения о реконструкции (перепланировке, переоборудовании) помещений (отдельных частей) существующих зданий от "___"_____20___ года №_____;

наименование органа, вынесшего решение

2) талона о приеме уведомления о начале строительно-монтажных работ
ГУ «Управление государственного архитектурно-строительного контроля Алматинской области»,

17.10.2024 г., KZ25REA00425473

наименование органа, принявшего уведомление, дата и № принятия талона

3) проекта (проектно-сметной документации) ТОО "ДИАС-проект", №105-2022

наименование проектной организации, номер проекта

утвержденного(й) 19.05.2022 г., №105-2022, ГУ "Отдел культуры, развития языков, физической культуры и спорта Балхашского района", 29.12.2023 г.;

дата и номер проекта, наименование организации, утвердившей (переутвердившей) проект и дата утверждения

2. Строительно-монтажные работы осуществлены в сроки:
начало работ "____" _____ 20____ года;
окончание работ "____" _____ 20____ года;
при продолжительности строительства, месяц:
по норме или по проекту организации строительства, месяц:_____;
фактически, месяц: _____.

3. Объект (комплекс) имеет следующие основные технико-экономические показатели (мощность, производительность, производственная площадь, протяженность, вместимость, объем, пропускная способность, провозная способность, число рабочих мест и тому подобное, заполняется по всем объектам (кроме жилых домов) в единицах измерения соответственно целевой продукции или основным видам услуг):

Мощность, производительность и так далее	Единица измерения	По проекту		Фактически	
		общая (с учетом ранее принятых)	в том числе пускового комплекса или очереди	общая (с учетом ранее принятых)	в том числе пускового комплекса или очереди
Наружные сети водопровода					
Труба Ст. Ø244,5х9,0	м	6	-	6	-
Труба Ст. Ø325х9,0	м	23	-	23	-
Труба ПЭ Ø32х2,0	м	5	-	5	-
Труба ПЭ Ø50х3,0	м	12	-	12	-
Труба ПЭ Ø63х3,8	м	0,3	-	0,3	-
Труба ПЭ Ø110х6,6	м	74	-	74	-
Труба ПЭ Ø110х6,6	м	0,3	-	0,3	-
Труба ПЭ Ø200х11,9	м	0,6	-	0,6	-
Труба ПЭ Ø244,5х9,0	м	6	-	6	-
Наружные сети канализации					
Труба Ст. Ø356,5х9,0	м	11	-	11	-
Труба ПВХ Ø160	м	17,5	-	17,5	-
Наружные сети теплоснабжения					
Труба Ст. Ø57х3,0	м	30	-	30	-
Наружные сети электроснабжения					
Провод СИП3 1х50-20	м	875	-	875	-
Кабель АВБбШв 4х10	м	47	-	47	-
Кабель АВБбШв 4х4	м	204	-	204	-
Кабель КВВБГ 4х2,5	м	22	-	22	-

Выпуск продукции (оказания услуг), предусмотренной проектом в объеме, соответствующем нормам освоения проектных мощностей в начальный период _____;
факт начала выпуска продукции с указанием объема _____.

4. Технологические и архитектурно-строительные решения по объекту характеризуются следующими данными:

ГЕНЕРАЛЬНЫЙ ПЛАН. В процессе капитального ремонта проектом предусматривается: разборка покрытия из бетонных плиток с бортовыми камнями, демонтаж существующего металлического ограждения, устройство противопожарного проезда вокруг здания, установка МАФ (урна, скамейка), устройство площадки ТБО, устройства ограждения по периметру участка с воротами и калиткой. Вокруг зданий предусмотрено устройство а/бетонной отмостки шириной 1,0 м. Покрытие проезда на проектируемом участке запроектировано асфальтобетонным, с бортовым камнем, а пешеходные дорожки и площадки бетонными тротуарными плитками. Мероприятия для доступности здания

маломобильными группами населения разработаны в соответствии с требованиями нормативной документацией РК

КОНСТРУКТИВНЫЕ РЕШЕНИЯ Здание имеет жёсткую конструктивную схему с опиранием сборных железобетонных плит и деревянных конструкций перекрытия на несущие кирпичные стены; Фундаменты - ленточные, столбчатые железобетонные; Наружные стены - кирпичные, выполненные из жженого кирпича толщиной 510 и 380 мм; Перегородки - кирпичные, толщиной 250 и 120 мм; Перекрытия - железобетонные многопустотные плиты и деревянные конструкции; Кровля - чердачная, покрытие кровли - из профилированных листов по деревянной обрешетке и деревянным стропилам; Полы - линолеум, керемические плитки, керамогранитные плиты; Внутренняя отделка - известковая покраска, масляная панель, керемические плитки; Окна - ПВХ с двойным остеклением; Двери наружные -металлические; Двери внутренние - ПВХ; Наружная отделка – металлосайдинг, керамогранитные плиты

ОТОПЛЕНИЕ. Система теплоснабжения здания - горизонтальная двухтрубная с нижней разводкой. Параметры теплоносителя в системе отопления 90°- 70°С. В здании приняты трубопроводы из полипропилена. В качестве отопительных приборов приняты алюминиевые радиаторы CAL SU 500/100. Для автоматического регулирования температуры внутреннего воздуха помещений на подводке отопительных приборов установлены термостатические клапаны фирмы Danfoss. Удаление воздуха предусмотрено в верхних точках радиаторов через краны Маевского. Дренаж предусмотрен арматурой, установленной в нижних точках системы отопления

ВЕНТИЛЯЦИЯ. Воздуховоды систем вентиляции приняты из оцинкованной стали класса «Н». Нормируемая огнестойкость воздуховодов 0,25 часа. Приточные установки систем вентиляции оборудованы водяным калорифером, для нагрева воздуха, поступающего в помещения в зимний период. В помещениях блока предусмотрена приточная вентиляция с механическим побуждением. Вытяжные системы предусмотрены механические. К установке в приточных системах П-1 приняты приточные агрегаты "VTS KAZAHSTAN" моноблочной конструкции с системой автоматики. Приточные установки установлены в тепловом пункте. Удаление воздуха осуществляется вентиляторами. Вытяжные установки расположены на чердаке и оборудованы канальными вытяжными вентиляторами

ВОДОСНАБЖЕНИЕ И КАНАЛИЗАЦИЯ. В проекте разработаны следующие системы: хозяйственно-питьевое и противопожарное водоснабжение В1; горячее водоснабжение Т3; бытовая канализация К1. Водоснабжение В1 предусмотрено от существующих городских сетей водопровода и оборудуется системой хозяйственно-питьевого водопровода одним вводом Ø57 мм. Магистральные трубопроводы заменены на стальные трубы Ø57х3,0 и Ø20х2,0 мм, для разводки до санитарных приборов используются полиэтиленовые трубы. Внутреннее пожаротушение осуществляется пожарными кранами диаметром 50 мм. Рядом с пожарными шкафами проектом предусмотрена установка 2-х ручных порошковых огнетушителей марки ОП-5. Для поддержания напора на противопожарные нужды проектом предусмотрена установка насосной станции (2-а насоса) серии HELIX V, марки CO 2 HELIX V 1602/SK-FFS-R-TESCO-05-TESCO Q-18 $м^3$/ч, Н-17 м вод. ст. Горячее водоснабжение Т3 предусмотрено от бытовых емкостных электроводонагревателей типа "ARISTON". Внутренняя сеть горячего водопровода запроектирована из полипропиленовых труб марки PP-R PN20. Система канализации здании К1 принята бытовая. Отвод сточных вод от санитарных приборов осуществляется самотеком в наружную канализационную сеть. Внутренние сети канализации выполнены из полиэтиленовых канализационных труб ПНД 110 и ПНД 50. Вентиляция внутренних и наружных сетей канализации производится через вентиляционные стояки, выводимые на 0,5 м выше кровли здания.

ЭЛЕКТРОТЕХНИЧЕСКАЯ ЧАСТЬ. Проектом предусмотрено рабочее (общее, ремонтное) и аварийное освещение. Групповая сеть освещения выполняется скрытой кабелем ВВГнг в пустотах плит перекрытия и под слоем штукатурки в трубах ПВХ. Осветительные щиты приняты ЩРВ. Управление рабочим освещением осуществляется выключателями, установленными на входе в помещение. Аварийное (эвакуационное) освещение для эвакуации людей предусматривается по линиям проходов и выходов из здания. Включение светильников общего и аварийного освещения раздельное. Ремонтное освещение предусматривается в технических помещениях и осуществляется путем подключения переносных светильников к сети 12В через штепсельные розетки, питаемые от понизительных трансформаторов ЯТП-0.25-220/12В (розетка установлена на ЯТП). Для приема электроэнергии в электрощитовой предусмотрен ВРУ1(ВРУ1-21-10 УХЛ4). Учет электроэнергии осуществляется счетчиком установленным на панели ВРУ-1. Подключение силовых электроприемников осуществляется от силовых щитов типа ЩРв. Силовые распределительные сети выполнены кабелем не распространяющие горение ВВГнг-(А)-LS с медными жилами. Сети проложены скрыто в самозатухающих гофрированных ПВХ трубах по стене под слоем штукатурки в штрабах и в слое подготовки пола и в отверстиях железобетонных плит перекрытий. Для защиты от поражения

электрическим током в случае повреждения изоляции запроектированы защитное заземление и уравнивание потенциалов. Основной контур заземляющего устройства располагается вокруг ТП с использованием вертикальных и горизонтальных заземлителей и обязательным присоединением к нему нейтрали трансформатора. Проектом также предусмотрена молниезащита здания путем соединения металлической кровли здания с заземлителями

НАРУЖНОЕ ЭЛЕКТРОСНАБЖЕНИЕ. Электроснабжение объекта выполнено от комплектной трансформаторной подстанции КТПН-40/10/0,4 кВ, установленной на территории объекта. Подключение проектируемой подстанции КТПН-40/10/0,4 кВ выполнено строительством ВЛЗ-10 кВ на типовых железобетонных опорах на базе стоек С110 с применением самонесущих изолированных проводов СИП-3 1х50-20 отпайкой от ближайшей ВЛ-10 кВ фидер 2 108А. Ввод в проектируемую подстанцию воздушный. В качестве второго независимого резервного источника питания принята ДЭС (дизельная электростанция) типа APD-13A мощностью 13 кВА в закрытом шумозащитном кожухе. Электропитания всех здании объекта от РУ-0,4кВ КТПН и от ДЭС осуществляется кабельной линией с использованием кабелей АВБбШв, прокладываемых в траншее. Освещение дорог выполнены светодиодными светильниками на опорах конических 8-гранных оцинкованных с кронштейном. Сети наружного освещения выполнены кабелями АВБбШв проложенными в траншее. В местах пересечения с подземными коммуникациями и под проезжей частью дороги кабели прокладываются в трубе ПНД диаметром 110 мм. Питание сетей наружного освещения и управление наружным освещением предусмотрено из проектируемой трансформаторной подстанции. Электроснабжение светильников наружного освещения выполнено трехфазное. Заземление металлических опор и светильников осуществляется PE проводником. Система заземления TN-C-S

НАРУЖНОЕ ВОДОСНАБЖЕНИЕ. Источником водоснабжения являются наружные сети централизованного водопровода поселка. Точкой подключения служит водопроводный колодец на существующей сети диаметром Ø110 мм. Сеть водопровода запроектирована из полиэтиленовых труб марки ПЭ 100 SDR17 PN10 "питьевая" Ø110х6,0 мм. Трубопроводная арматура в колодце - чугунная, фасонные части - чугунные и полиэтиленовые. Наружное пожаротушение осуществляется от проектируемого пожарного гидранта, установленного в колодце В-1/ПГ1 на водопроводной сети

НАРУЖНАЯ КАНАЛИЗАЦИЯ. В виду отсутствия поселковой канализации проектом предусматриваются выгреб для сбора бытовых сточных вод. Выгреб устанавливается в виде круглого колодца из сборных железобетонных элементов. Отвод сточных вод от зданий предусматривается самотеком. Сети канализации проектируются из полимерных труб Д=160 мм. Для наблюдения за канализационной сетью и для прочистки труб, а также в местах поворота трассы сооружаются смотровые колодцы из сборных железобетонных элементов Ø1000 мм

НАРУЖНОЕ ТЕПЛОСНАБЖЕНИЕ. Теплоснабжение дома культуры принято от существующей модернизированной собственной водогрейной котельной. Схема теплоснабжения закрытая. Трубопроводы тепловых сетей - двухтрубные, прокладываемые в подземных железобетонных каналах с гидроизоляцией лоткового типа КЛ 72х37. Трубопроводы теплотрассы приняты из стальных электросварных труб. Для компенсации тепловых удлинений трубопроводов используются компенсаторы и естественные углы поворота трассы. Опорожнение сети предусматривается в самых нижних точках трассы, с установкой сбросных вентилей в дренажные колодцы

СИСТЕМА СВЯЗИ. Для приема телевизионного сигнала на крыше здания устанавливается антенна эфирная телевизионная коллективного приема МВ ДМВ DVB-T2 Дельта Н375. Коробка распределительная телевизионная устанавливается в шкафу телевидения ШТВ, предусматриваемого в лестничной клетке второго этажа. От коробки распределительной телевизионной осуществляется разводка по телевизионным розеткам. Распределительная сеть выполняется кабелем марки RG-11, абонентская проводка-кабелями марки RG-6. Абонентская проводка прокладывается скрыто под слоем штукатурки. Локальная сеть выполняется с использованием коммутаторов разных портов и информационных розеток. Информационные розетки подключаются к коммутаторам кабелем типа "витая пара" UTP Cat.6. Для подключения компьютеров к розеткам предусмотрены коммутационные кабели (патчкорды). Кабели локальной сети UTP Cat.6 прокладываются по стене скрыто под слоем штукатурки. Выход в интернет осуществляется подключением коммутаторов к беспроводному маршрутизатору. Для визуального контроля обстановкой внутри и вне помещения принято цифровое онлайн-видеонаблюдение с возможностью доступа органов внутренних дел к просмотру видеоданных в онлайн-режиме. Для этого IP видеорегистратор подключается к беспроводному маршрутизатору. Проектом предусмотрены сетевые IP видеокамеры внутренней и наружной установки подключаемые к IP видеорегистратору с монитором, устанавливаемых в помещение охраны. Сети системы видеонаблюдения выполняются кабелями марки UTP Cat.5e, прокладываемыми по внутренней стене и по наружной стене скрыто под слоем штукатурки

ПОЖАРНАЯ СИГНАЛИЗАЦИЯ. Сигнал о пожаре осуществляется от автоматических пожарных извещателей дымовых типа ИП 212-45, тепловых типа ИП 101-1А и ручных пожарных извещателей типа ИПР 513-10. Автоматические пожарные извещатели устанавливаются на потолке. Ручные пожарные извещатели устанавливаются на стене. В качестве приемно-контрольного прибора используется прибор ППКОП "Гранит-8", устанавливаемый в помещении службы охраны. Основное электропитание прибора ППКОП "Гранит-8"осуществляется напряжением ~220 В от шита ШР, предусмотренного разделом ЭОМ, резервное напряжением =12 В от аккумуляторной батареи, встроенной в прибор. Шлейфы пожарной сигнализации выполняются кабелем марки КСВВнг (А) FRLS 2х0,5 , проложенным по стене и потолку защищаемых помещений скрыто под слоем штукатурки. В помещениях с подвесным потолком кабели прокладываются открыто за подвесным потолком. Проектом предусмотрена система оповещения 2-го типа (звуковое оповещение). Оповещение о пожаре осуществляется от звуковых оповещателей типа Маяк-12КП. Сети системы оповещения выполняются кабелем марки КСВВнг (А) FRLS 2х0,8, проложенным по стене скрыто под слоем штукатурки. Прибором предусмотрено отключение системы вентиляции при пожаре. Для этого пускатель ПМВ, предусмотренный подключается к прибору "Гранит". Кабель марки КВВГнг (А) FRLS 4х1,5 для подключения ПМВ прокладывается по стене скрыто под слоем штукатурки ;

краткие технические характеристики по особенностям его размещения, по основным материалам и конструкциям, инженерному и технологическому оборудованию

5. На объекте установлено предусмотренное проектом оборудование в количестве согласно актам о его приемке после индивидуального испытания и комплексного опробования;

6. Наружные инженерные коммуникации (холодное и горячее водоснабжение, канализация, теплоснабжение, газоснабжение, электроснабжение и связь) обеспечивают нормальную эксплуатацию объекта (здания, сооружения, помещения) и приняты городскими эксплуатационными организациями;

7. Сметная стоимость по утвержденному проекту (проектной-сметной документации):

всего 265309,696 тысяч тенге, в том числе строительно-монтажных работ 190107,634 тысяч тенге, оборудования, инструмента и инвентаря 46776,023 тысяч тенге;

8. Сметная стоимость основных фондов, принимаемых в эксплуатацию 236 883,657 тысяч тенге, в том числе: стоимость строительно-монтажных работ 190107,634 тысяч тенге; стоимость оборудования, инструмента и инвентаря 46776,023 тысяч тенге;

9. Доля местного содержания предусмотрена в проектно-сметной документации ____% и фактически применено ____% (на объектах, финансируемых за счет государственных инвестиций и средств квазигосударственного сектора);

10. Класс энергоэффективности здания _____;

11. Объект построен в соответствии с утвержденным проектом (проектно-сметной документацией) и требованиями государственных нормативных документов в области архитектуры, градостроительства и строительства.

РЕШИЛ: «Капитальный ремонт здании сельского клуба в с. Акжар, Балхашского района, Алматинской области

наименование объекта (комплекса)

принять в эксплуатацию.

Заказчик Шайбаев Даулет Абилкадирович

фамилия, имя, отчество (при его наличии), подпись руководителя

Место печати (при наличии)

Технический надзор:

1) аттестованный (-ые) эксперт (-ы) _____

фамилия, имя, отчество (при его наличии) эксперта, специализация аттестата, подпись, дата

Место печати (при наличии)

2) аккредитованная организация ТОО "RIZIM engineering", Мамадияров Дастан Табылдыевич

наименование организации, имеющей в своем составе аттестованного (-ых) эксперта (-ов), фамилия, имя, отчество (при его наличии) руководителя, подпись, дата

Место печати (при наличии)

Мамадияров Дастан Табылдыевич, технический надзор по объектам второго и третьего уровней ответственности: - в части несущих и ограждающих конструкций; - в части технологического оборудования; - в части инженерных сетей.

(фамилия, имя, отчество (при его наличии) эксперта, специализация аттестата), подпись, дата

Место печати (при наличии)

Авторский надзор:

1) разработчик проекта ТОО "ДИАС-проект", Нуралиев Ермек Абсаматович

(наименование организации, фамилия, имя, отчество (при его наличии), должность), подпись, дата

Место печати (при наличии)

2) организация _____,

(наименование организации) имеющей в своем составе аттестованного (-ых) эксперта (-ов),

фамилия, имя, отчество (при его наличии) руководителя, подпись, дата

Место печати (при наличии)

_____.

(фамилия, имя, отчество (при его наличии) эксперта, специализация аттестата), подпись, дата

Место печати (при наличии)

3) аттестованный (-ые) эксперт (-ы)_____.

(фамилия, имя, отчество (при его наличии) эксперта, специализация аттестата), подпись, дата

Место печати (при наличии)

Подрядчик (генеральный подрядчик) Сатыбалдиева Эльмира Абдималиковна _____.

фамилия, имя, отчество (при его наличии), подпись руководителя

Место печати (при наличии)

Приложение 3 к акту приемки
объекта в эксплуатацию
форма

Технические характеристики объекта (многоквартирные жилые дома, промышленные, торговые объекты и тому подобное)

Наименование (многоквартирный жилой дом, промышленные, торговые объекты и т.п.)	Общие сведения									
	количество этажей (этаж)	количество квартир	количество помещений, комнат	площадь застройки ($м^2$)	объем здания ($м^3$)	общая площадь ($м^2$)	жилая площадь ($м^2$)	площадь нежилых помещений ($м^2$)	площадь парковочных мест ($м^2$)	площадь балкона, лоджии ($м^2$)
1	2	3	4	5	6	7	8	9	10	11
Здание сельского клуба (дом культуры)	1	-	23	699,08	2155,27	549,7	-	549,7	-	-

продолжение таблицы

Описание конструктивных элементов			Благоустройство					
фундамент	стены	кровля	вид отопления	электроснабжение	водоснабжение	горячее водоснабжение	канализация	газоснабжение
12	13	14	15	16	17	18	19	20
ленточные, столбчатые железобетонные	наружные стены -кирпичные толщиной 510-380 мм, перегородки - кирпичные, толщиной 250-120 мм;	чердачная, покрытие кровли из профилированных листов по деревянной обрешетке и деревянным стропилам	от существующей модернизируемой собственной водогрейной котельной	от комплектной трансформаторной подстанции КТПН-40/10/0,4 кВ, установленной на территории	наружные сети централизованного водопровода	от бытовых емкостных электроводонагревателей типа "ARISTON"	выгреб для сбора бытовых сточных вод	отсутствует

Нежилые помещения

Площадь ($м^2$)	Жилая площадь в нежилых помещениях	Торговая	Промышленно-производственных зданий и сооружений	Складская	Бытового обслуживания	Гаражи	Организаций и учреждений управления, научных, банковских, общественных и т.п.	Общественного питания
1	2	3	4	5	6	7	8	9
Основная	-	-	-	35,7	16,5	-	20	-
Вспомогательная	-	-	-	-	5,2	-	11,9	-

продолжение таблицы

Учреждений образования	Транспортных зданий и сооружений	Здравоохранения, лечебного назначения	Физкультуры и спорта	Учреждений культуры и искусства	Сооружений инженерных сетей	Прочие	Всего
10	11	12	13	14	15	16	17
-	-	-	-	298,7	21,4	19,7	412
-	-	-	-	28,1	-	92,5	137,7

Перечень документов, прилагаемых к техническим характеристикам объекта:

1. Поэтажные планы: План первого этажа на отм. 0.000 – 1 лист;
2. Экспликация к поэтажным планам: Экспликация к плану первого этажа на отм. 0.000 – 1 лист

Экспликация земельного участка ($м^2$)

Общая площадь земельного участка	Застроенная площадь			Незастроенная площадь ($м^2$)		
				оборудованные площадки		
				асфальтовые покрытия	прочие замощения	грунт
	всего	под основными строениями	под прочими постройками и сооружениями			
1	2	3	4	5	6	7
2348	748,37	699,08	49,29	1103	15	-

продолжение таблицы

Незастроенная площадь (м^2)									
оборудованные площадки				зеленые насаждения					
					в том числе				
всего	спортивные	детские	хозяйственные	всего	газон с деревьями	плодовый сад	газоны, цветочные клумбы	огород	прочие
8	9	10	11	12	13	14	15	16	17
1118	-	-	-	-	-	-	481,63	-	-

Экспликация к плану объекта

Этаж	Номер помещения, квартиры	Номера частей помещения, квартиры	Назначение частей помещения, квартиры	Площадь по внутреннему обмеру (м^2), в том числе			
				Общая	Полезная	Жилая	Нежилая
1	2	3	4	5	6	7	8
1	1	общий	Библиотека	51,3	-	-	51,3
1	2	общий	Артистическая	11,8	-	-	11,8
1	3	общий	Книгохранилище	29,2	-	-	29,2
1	4	общий	Холл	31,1	-	-	31,1
1	5	общий	Методический кабинет	32,7	-	-	32,7
1	6	общий	Санузел муж	7	-	-	7
1	7	общий	Приемная	11,9	-	-	11,9
1	8	общий	Санузел жен	7	-	-	7
1	9	общий	Санузел для МГН	5,7	-	-	5,7
1	10	общий	Подготовочная	16,3	-	-	16,3
1	11	общий	Сцена	51,6	-	-	51,6
1	12	общий	Актовый зал	163,1	-	-	163,1
1	13	общий	Коридор	8,7	-	-	8,7
1	14	общий	Тепловой пункт	14,4	-	-	14,4
1	15	общий	Тамбур	29,2	-	-	29,2
1	16	общий	Помещение службы охраны	6,7	-	-	6,7
1	17	общий	Коридор	19,8	-	-	19,8
1	18	общий	Коридор	3,7	-	-	3,7
1	19	общий	Гардеробная	9,8	-	-	9,8
1	20	общий	Кладовая сценической аппаратуры	6,5	-	-	6,5
1	21	общий	Электрощитовая	7	-	-	7
1	22	общий	ПУИ	5,2	-	-	5,2
1	23	общий	Кабинет заведующего	20	-	-	20

продолжение таблицы

Площадь по внутреннему обмеру (м^2), в том числе								
В отдельных квартирах	В общежитиях	В гостиницах	Торговая	Промышленно-производственных зданий и сооружений	Складская	Учреждений образования	Предприятий бытового обслуживания	Организаций и учреждений управления, научных, банковских, общественных и т.п.
9	10	11	12	13	14	15	16	17
-	-	-	-	-	-	-	-	-
-	-	-	-	-	-	-	-	-
-	-	-	-	-	29,2	-	-	-
-	-	-	-	-	-	-	-	-
-	-	-	-	-	-	-	-	-
-	-	-	-	-	-	-	-	-
-	-	-	-	-	-	-	-	11,9
-	-	-	-	-	-	-	-	-
-	-	-	-	-	-	-	-	-
-	-	-	-	-	-	-	-	-
-	-	-	-	-	-	-	-	-
-	-	-	-	-	-	-	-	-
-	-	-	-	-	-	-	-	-
-	-	-	-	-	-	-	-	-
-	-	-	-	-	-	-	-	-
-	-	-	-	-	-	-	6,7	-
-	-	-	-	-	-	-	-	-
-	-	-	-	-	-	-	-	-
-	-	-	-	-	-	-	9,8	-
-	-	-	-	-	6,5	-	-	-
-	-	-	-	-	-	-	-	-
-	-	-	-	-	-	-	5,2	-
-	-	-	-	-	-	-	-	20

продолжение таблицы

Площадь по внутреннему обмеру (м^2), в том числе							
Предприятий общественного питания	Организации здравоохранения	Физкультурно-спортивная	Учреждений культуры и искусства	Транспортных зданий и сооружений	Сооружений инженерных сетей	Гаражей	Прочие
18	19	20	21	22	23	24	25
-	-	-	51,3	-	-	-	-

-	-	-	11,8	-	-	-	-
-	-	-	-	-	-	-	-
-	-	-	-	-	-	-	31,1
-	-	-	32,7	-	-	-	-
-	-	-	-	-	-	-	7
-	-	-	-	-	-	-	-
-	-	-	-	-	-	-	7
-	-	-	-	-	-	-	5,7
-	-	-	16,3	-	-	-	-
-	-	-	51,6	-	-	-	-
-	-	-	163,1	-	-	-	-
-	-	-	-	-	-	-	8,7
-	-	-	-	-	14,4	-	-
-	-	-	-	-	-	-	29,2
-	-	-	-	-	-	-	-
-	-	-	-	-	-	-	19,8
-	-	-	-	-	-	-	3,7
-	-	-	-	-	-	-	-
-	-	-	-	-	-	-	-
-	-	-	-	-	7	-	-
-	-	-	-	-	-	-	-
-	-	-	-	-	-	-	-

Техническое описание конструктивных элементов основного строения

№ п.п.	Наименование конструктивных элементов		Описание конструктивных элементов (материал, отделка и т.д.)
1	2		3
1	Фундамент		ленточные, столбчатые железобетонные
2	1) наружные и внутренние капитальные стены		кирпичные, выполненные из жженого кирпича толщиной 510 и 380 мм
	2) перегородки		кирпичные, толщиной 250 и 120 мм
3	Перекрытия	чердачное	железобетонные многопустотные плиты и деревянные конструкции
		междуэтажное	-
4	Крыша		чердачная, покрытие кровли - из профилированных листов по деревянной обрешетке и деревянным стропилам
5	Полы	1-го этажа	линолеум, керемические плитки, керамогранитные плиты

		последующих этажей		-
6	Проемы	окна		ПВХ с двойным остеклением
		двери		наружные - металлические; внутренние - ПВХ
7	Отделочные работы	внутренние		известковая покраска, масляная панель, керемические плитки
		наружные		металлосайдинг, керамогранитные плиты
8	Горячее водоснабжение			от бытовых емкостных электроводонагревателей типа "ARISTON" из полипропиленовых труб марки PP-R PN20
9	Водопровод			от существующих городских сетей водопровода из стальных труб Ø57х3,0 и Ø20х2,0 мм, для разводки до санитарных приборов используются полиэтиленовые трубы. Для поддержания напора на противопожарные нужды установлена насосная станция (2-а насоса)
10	Канализация			бытовая из полиэтиленовых канализационных труб ПНД 110 и ПНД 50 самотеком в наружный сборный железобетонный выгреб
11	Электроосвещение			рабочее (общее, ремонтное) и аварийное освещение, учет электроэнергии осуществляется счетчиком установленным на панели ВРУ-1
12	Отопление	печное		-
13		печное - газовое		-
14		от ТЭЦ		-
15		от АГВ		-
16		от индивидуальной отопительной установки	на газе	-
17			на жидком топливе	от существующей модернизированной собственной водогрейной котельной
18		от районной котельной	на газе	-
19			на твердом топливе	-
20	Вентиляция	естественная		-
21		принудительная		воздуховоды из оцинкованной стали класса «Н», приточная вентиляция с механическим побуждением от приточного агрегата "VTS KAZAHSTAN" моноблочной конструкции с системой автоматики, вытяжные установки оборудованы канальными вытяжными вентиляторами
22	Разные работы			
23	Слаботочные сети	Система связи		для приема телевизионного сигнала на крыше здания устанавливается антенна эфирная телевизионная коллективного приема МВ ДМВ
24		Локальная сеть		с использованием коммутаторов разных портов и информационных розеток, подключенных к беспроводному маршрутизатору
25		Видеонаблюдение		цифровое онлайн-видеонаблюдение с возможностью доступа органов внутренних дел к просмотру видеоданных в онлайн-режиме
26		Пожарная сигнализация		от автоматических пожарных извещателей дымовых типа ИП 212-45, тепловых типа ИП 101-1А и ручных пожарных извещателей типа ИПР 513-10

Техническое описание внутридворовых сооружений

Наименование сооружений	Размер в метрах				Объем ($м^3$)	Материал
	длина	ширина	площадь	высота или глубина		
1	2	3	4	5	6	7
Навес над мусорными баками	-	-	-	-	По УСН РК 8.02-03-2022 8601-0307-0103	металлический профиль
Ограждение территории (секции, калитки, ворота)	-	-	-	-	По УСН РК 8.02-03-2022 8601-0307-0103 8601-0307-0103 8601-0307-0103	металлический профиль
Скамья	-	-	-	-	По УСН РК 8.02-03-2022 8601-0302-0313	металлический профиль, лесоматериалы
Урна	-	-	-	-	По УСН РК 8.02-03-2022 8601-0303-0204	металлический профиль

Заказчик Шайбаев Даулет Абилкадирович

фамилия, имя, отчество (при его наличии), подпись руководителя

Место печати (при наличии)

Авторский надзор Нуралиев Ермек Абсаматович

фамилия, имя, отчество (при его наличии), подпись эксперта

Место печати (при наличии)

Приложение 3 к акту приемки
объекта в эксплуатацию
форма

Технические характеристики объекта (линии электропередач)

№ п/п	Наименование	Единица измерения	Количество
1	2	3	4
1	Воздушные ЛЭП низкого напряжения 0,4 кВ	Км	-
2	Воздушные ЛЭП высокого напряжения 10 кВ	Км	0,875
3	Кабельные ЛЭП низкого напряжения 0,4 кВ	Км	-
4	Кабельные ЛЭП высокого напряжения 10 кВ	Км	-
5	Площадь опор	$м^2$	0,38
6	Опоры:		
	1) металлические СГКФ 6-3 70/136-А	Шт	4
	2) железобетонные СВ 105-3,5	Шт	8
7	Провода:		
	1) алюминиевые СИП3 1х50-20	Км	0,875
8	Кронштейны для светильников:		
	1) металлические	Шт	4
9	Арматура уличного освещения:		
	1) светильники светодиодные	Шт	4
10	Кабели:		
	1) марки АВБбШв 4х10 напряжением 0,66 кВ	Км	0,047
	2) марки АВБбШв 4х4 напряжением 0,66 кВ	Км	0,204
	3) марки КВВБГ 4х2,5 напряжением 0,66 кВ	Км	0,022
11	Муфты соединительные...	Шт	-
12	Муфты концевые	Шт	-
13	Контуры заземления	Шт	12
14	Устройства грозозащиты	Шт	-
15	Дорожные покрытия кабельных сетей:		
	1) асфальтобетонные	$м^2$	-
	2) булыжные	$м^2$	-
	3) тротуары	$м^2$	-

Заказчик Шайбаев Даулет Абилкадирович
фамилия, имя, отчество (при его наличии), подпись руководителя

Место печати (при наличии)

Авторский надзор Нуралиев Ермек Абсаматович
фамилия, имя, отчество (при его наличии), подпись эксперта

Место печати (при наличии)

«ДИАС-проект»
БСН/БИН 030640000046
ДЛЯ ПСД
РЕСПУБЛИКА КАЗАХСТАН

Схема привязки колодца к постоянным точкам-ориентирам

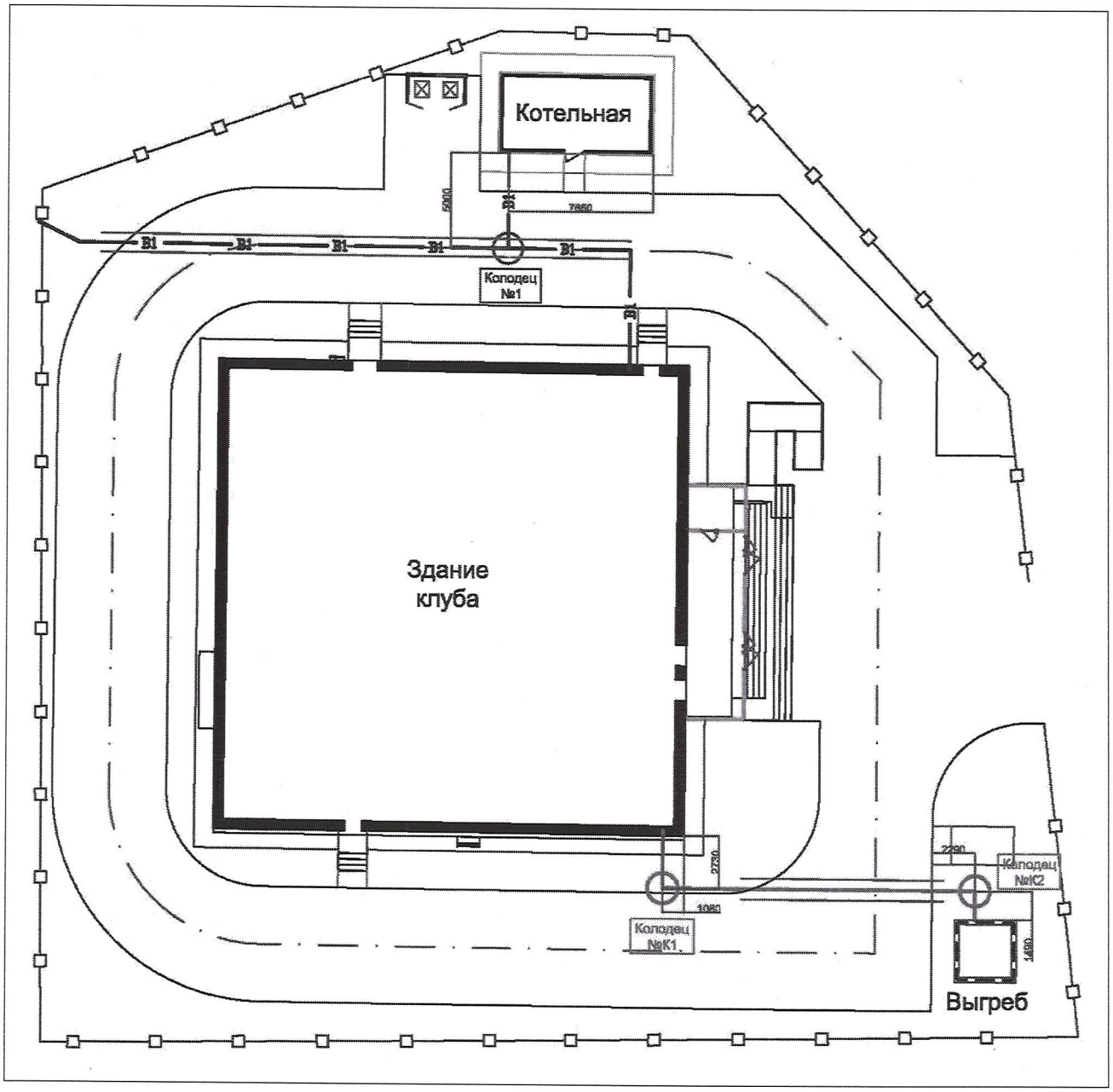

Заказчик Шайбаев Даулет Абилкадирович

фамилия, имя, отчество (при его наличии), подпись руководителя

Место печати (при наличии)

Авторский надзор Нуралиев Ермек Абсаматович

фамилия, имя, отчество (при его наличии), подпись эксперта

Место печати (при наличии)

Приложение 13 к акту приемки
объекта в эксплуатацию
форма

Технические характеристики объекта (сети, водоводы, коллекторы и тому подобное)

№ п/п	Наименование	Единицы измерения	Количество, протяженность	Примечание
1	2	3	4	5
	Водопровод			
1	Водоводы (общая протяженность):	м	-	-
2	Распределительная сеть (общая протяженность):	м	91	-
	1) из стальных труб Ø244,5x9,0	м	6	футляр
	2) из стальных труб Ø325x9,0	м	23	футляр
	3) из полиэтиленовых труб Ø32x2,0	м	5	-
	4) из полиэтиленовых труб Ø50x3,0	м	12	-
	5) из полиэтиленовых труб Ø63x3,8	м	0,3	гильза
	6) из полиэтиленовых труб Ø110x6,6	м	74	-
	7) из полиэтиленовых труб Ø110x6,6	м	0,3	гильза
	8) из полиэтиленовых труб Ø200x11,9	м	0,6	гильза
3	Прочие устройства:			
	Смотровой колодец Ø1500	шт	1	-
	Задвижка Ø50	шт	1	-
	Задвижка Ø100	шт	2	-
	Вентили Ø32	шт	2	-
	Кран шаровой Ø25	шт	1	узел учета
	Кран шаровой Ø32	шт	2	узел учета
	Счетчик холодной воды турбинный Ø32	шт	1	узел учета
	Регулятор давления "после себя" Ø32	шт	1	узел учета
	Гидрант Н=1250	шт	1	-
	Водопроводный ввод	шт	2	котельная, здание клуба
	Водоразборная колонка	шт	-	-
	Стальной футляр	шт	2	-
	Полиэтиленовый футляр (гильза)	шт	4	-
	Питьевой фонтанчик	шт	-	-
	Канализация			
1	Коллекторы (общая протяженность):	м	-	-
2	Канализационная сеть (общая протяженность):	м	17,5	-
	1) из стальных труб Ø356x9,0	м	11	футляр
	2) из ПВХ труб Ø160	м	17,5	-
3	Прочие устройства:			
	Смотровой колодец Ø1000	шт	2	-
	Выпуск	шт	1	-

Горизонтальный разрез колодца В-1	Вертикальный разрез колодца В-1
Масштаб: произвольный	Масштаб: произвольный
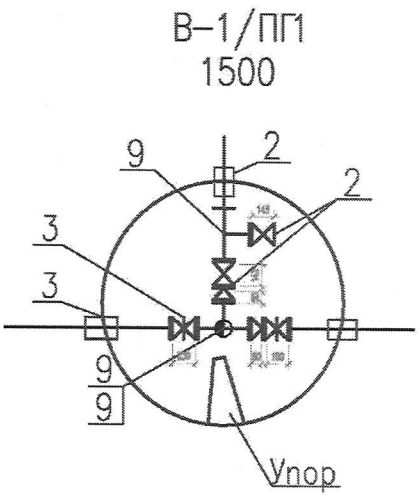	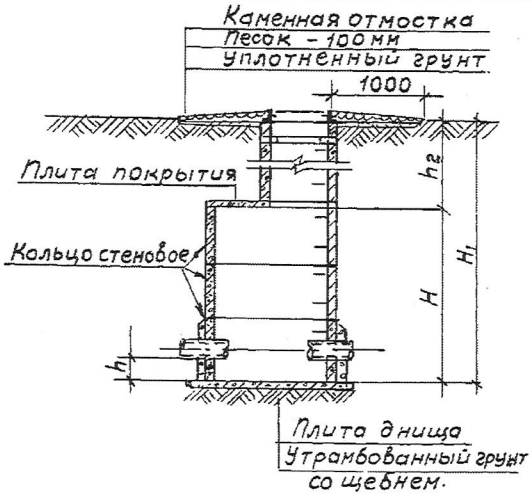
Горизонтальный разрез колодца К-1, К-2	Вертикальный разрез колодца К-1, К-2
Масштаб: произвольный	Масштаб: произвольный
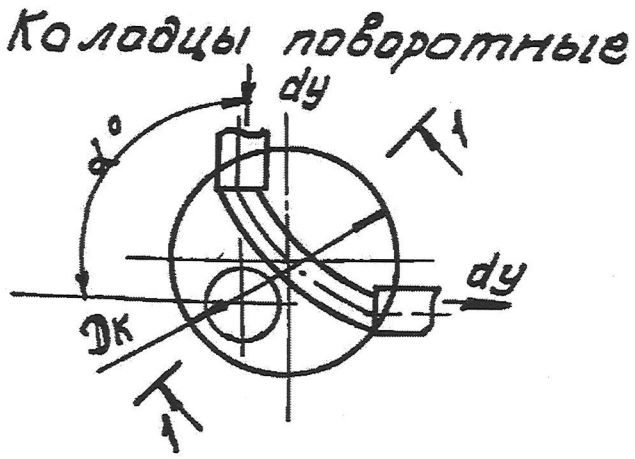	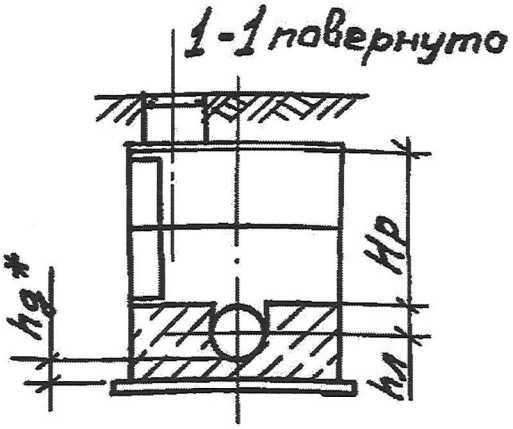

Спецификация

№ п/п	Наименование	Марка	Материал	Диаметр (мм), (размеры)	Количество	Примечание
В-1	днище	КЦД-15	бетон	Ø1500	1	-
В-1	кольцо стеновое	КЦ-15-9	бетон	Ø1500	2	-
В-1	плита перекрытия	КЦП1-15-1	бетон	Ø1500	1	-
В-1	горловина	КЦО-1	бетон	Ø840	1	-
В-1	люк	Тип «Т»	чугун	Ø870	1	-
В-1	стремянка	С2	сталь	А=1500, b=500	1	-
КСП-3	днище	КЦД-10	бетон	Ø1000	2	-
КСП-3	кольцо стеновое	КЦ-10-9	бетон	Ø1000	2	-
КСП-3	плита перекрытия	КЦП1-10-1	бетон	Ø1000	2	-
КСП-3	горловина	КЦО-1	бетон	Ø840	2	-
КСП-3	люк	Тип «Л»	чугун	Ø870	2	-
КСП-3	стремянка	С1-01	сталь	А=900, b=500	2	-

Приложение 14 к акту приемки
объекта в эксплуатацию
форма

Технические характеристики объекта (тепловая трасса)

№ п/п	Наименование	Единицы измерения	Количество, протяженность	Примечание
1	Протяженность тепловой трассы	м	15	-
	Протяженность воздушной прокладки:	м	-	-
	1) на эстакадах	м	-	-
	2) на опорах	м	-	-
	Количество опор	шт	-	-
	Протяженность подземной прокладки:	м	15	-
	1) в проходных каналах	м	-	-
	2) в полупроходных каналах Ø50	м	15	-
	3) бесканальная прокладка	м	-	-
2	Количество колодцев (камер) Ø1000	шт	1	дренажный
3	Количество компенсаторов Ø50	шт	2	-
4	Количество вводов Ø50	шт	4	1
5	Количество задвижек	шт	-	-
6	Количество шаровых кранов Ø25	шт	2	дренажный

Горизонтальный разрез колодца (камеры) ДК-1	Вертикальный разрез колодца (камеры) ДК-1
Масштаб: произвольный	Масштаб: произвольный

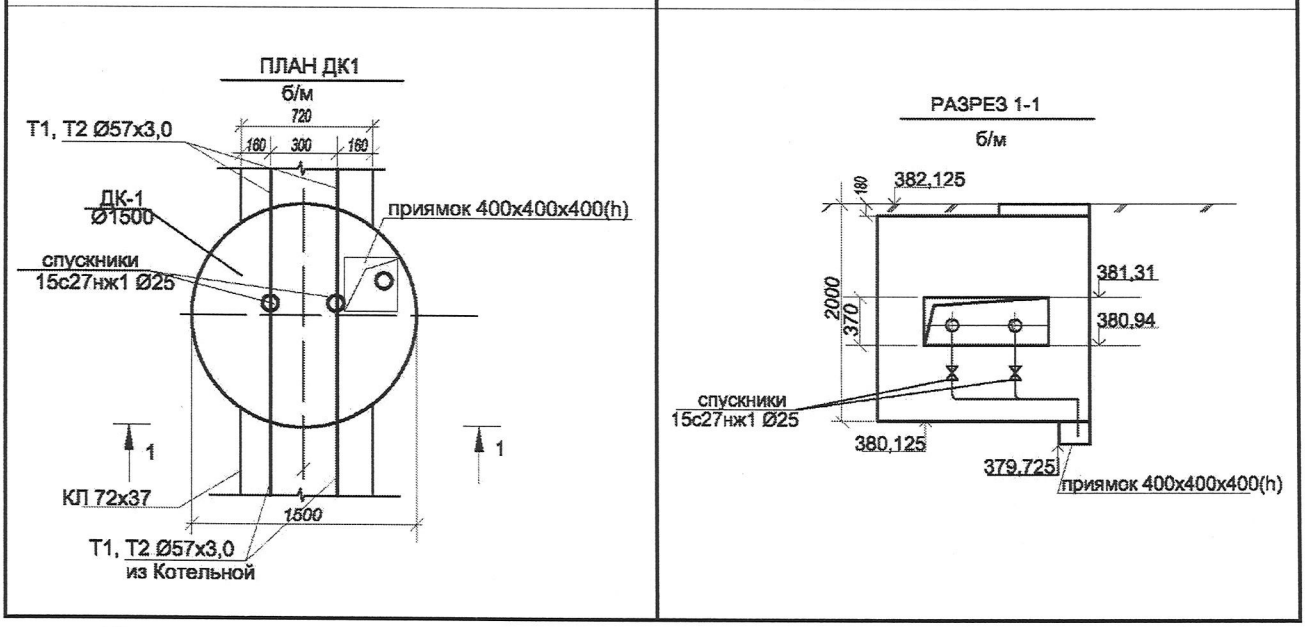

Спецификация

№ п/п	Наименование	Марка	Материал	Диаметр (мм) (размеры)	Количество	Примечание
ДК-1	плита днища	КЦД-10	бетон	Ø1000	1	-
ДК-1	кольцо стеновое	КЦ-10-3	бетон	Ø1000	3	-

ДК-1	кольцо стеновое	КЦ-10-6	бетон	Ø1000	2	-
ДК-1	плита перекрытия	КЦП1-10-1	бетон	Ø1000	1	-
ДК-1	горловина	КС 7.3	бетон	Ø840	1	-
ДК-1	люк	Тип «Т»	чугун	Ø870	1	-

Схема привязки колодца (камеры) ДК-1 к постоянным точкам-ориентирам

Заказчик Шайбаев Даулет Абилкадирович

фамилия, имя, отчество (~~при его наличии~~), подпись руководителя

Место печати (при наличии)

Авторский надзор Нуралиев Ермек Абсаматович

фамилия, имя, отчество (при его наличии), подпись эксперта

Место печати (при наличии)

Приложение 1
к приказу Министра индустрии
и инфраструктурного развития
Республики Казахстан
от 08 февраля 2021 года № 53

Заключение о качестве строительно-монтажных работ

"27" декабрь 2024 года

Технический надзор ТОО "RIZIM engineering", Мамадияров Дастан Табылдыевич, г. Шымкент, район Каратау, мкр. Туран, ул. Новостройки, д. 103
наименование организации, фамилия, имя, отчество (при наличии) руководителя, юридический адрес

в лице Мамадияров Дастан Табылдыевич, №KZ89VJE00068823 от 09.09.2021 г., №KZ62VJE00068824 от 09.09.2021 г., №KZ08VJE00068826 от 09.09.2021 г.
фамилия, имя, отчество (при наличии) экспертов, № аттестатов, дата получения

действующего на основании договора №13 от 05.04.2024 г.
№ договора и дата

по объекту: «Капитальный ремонт здании сельского клуба в с. Акжар, Балхашского района, Алматинской области», Республика Казахстан, Алматинская область, Балхашский район, Акжарский с.о., с. Акжар, ул. Т. Бокин 1
наименование и местонахождение объекта

заказчиком которого является ГУ "Отдел культуры, развития языков, физической культуры и спорта Балхашского района", Шайбаев Даулет Абилкадирович
наименование организации, фамилия, имя, отчество (при наличии) руководителя

подтверждает, что:

1. Строительство объекта осуществлялось

1) подрядчиком (генеральным подрядчиком) ТОО "Бауыр Курылыс Компаниясы", №24002647 от 30.01.2024 г.
наименование организации, № лицензии и дата получения

в лице Сатыбалдиева Эльмира Абдималиковна
фамилия, имя, отчество (при наличии) руководителя

2) субподрядными организациями **ТОО «Карат-Z», Лицензия №18005198 от 12.03.2018 года**
наименование организации, № лицензии и дата получения

в лице _____;
фамилия, имя, отчество (при наличии) руководителя

2. Строительно-монтажные работы осуществлены в сроки:
начало работ апрель 2024;
месяц, год

окончание работ декабрь 2024;
месяц, год

при продолжительности строительства, месяц:
по норме или по проекту организации строительства 4 месяц;
фактически 9 месяц;

3. Сметная стоимость по утвержденному проекту (проектно-сметной документации):
всего 265309,696 тысяч тенге, в том числе строительно-монтажных работ 190107,634 тысяч тенге, оборудования, инструмента и инвентаря 46776,023 тысяч тенге;

4. Сметная стоимость основных фондов, принимаемых в эксплуатацию 236 883,657 тысяч тенге, в том числе:
стоимость строительно-монтажных работ 190107,634 тысяч тенге;
стоимость оборудования, инструмента и инвентаря 46776,023 тысяч тенге;

5. Объект построен в соответствии с проектом (проектно-сметной документацией) ТОО "ДИАС-проект", №105-2022
наименование проектной организации, номер проекта

утвержденным(ой) ГУ "Отдел культуры, развития языков, физической культуры и спорта Балхашского района", 29.12.2023 г.
наименование организации, утвердившей (переутвердившей) проект и дата утверждения

и требованиями государственных нормативных документов в области архитектуры, градостроительства и строительства;

6. Примененные строительные материалы, конструкции, оборудование и изделия соответствуют проекту и требованиям государственных нормативов;

6-1. Доля местного содержания предусмотрена в проектно-сметной документации ____ % и фактически применено ____ % (на объектах финансируемых за счет государственных инвестиций и средств квазигосударственного сектора);

7. Исполнительная техническая документация имеется в полном объеме, в том числе в электронном модуле;

8. Замечания, выданные техническим надзором в процессе строительства, устранены;

9. Завершенный строительством объект обеспечивает прочность, устойчивость и надежность на протяжении всего срока службы (эксплуатации, использования, применения) и соответствует требованиям государственных нормативов направленных на обеспечение интересов и безопасности собственников (пользователей) и общества в целом.

Технический надзор:
организация ТОО "RIZIM engineering", Мамадияров Дастан Табылдыевич
наименование организации, фамилия, имя, отчество (при наличии) руководителя, подпись, дата

Место печати (при наличии)

эксперт(ы) по техническому надзору Мамадияров Дастан Табылдыевич, №KZ89VJE00068873 от 09.09.2021 г., №KZ62VJE00068824 от 09.09.2021 г., №KZ08VJE00068826 от 09.09.2021 г.
фамилия, имя, отчество (при наличии) эксперта (экспертов) № аттестатов, подпись, дата

Место печати (при наличии)

Приложение 2
к приказу Министра
по инвестициям и развитию
Республики Казахстан
от 24 апреля 2017 года № 235

Заключение о соответствии выполненных работ проекту

"27" декабря 2024 года

Авторский надзор ТОО "ДИАС-проект", Оспанкулов Байдос Амантайулы
наименование организации, фамилия, имя, отчество (при наличии) руководителя

в лице Нуралиев Ермек Абсаматович
фамилия, имя, отчество (при наличии) экспертов, № аттестатов и дата получения

действующего на основании приказ №20 от 09.04.2024 г.
№ договора и дата

по объекту: «Капитальный ремонт здании сельского клуба в с. Акжар, Балхашского района, Алматинской области», Республика Казахстан, Алматинская область, Балхашский район, Акжарский с.о., с. Акжар, ул. Т. Бокин 1,
наименование и местонахождение объекта

заказчиком которого является ГУ "Отдел культуры, развития языков, физической культуры и спорта Балхашского района", Шайбаев Даулет Абилкадирович
наименование организации, фамилия, имя, отчество (при наличии) руководителя

подтверждает, что:

1. Строительство объекта осуществлялось

1) подрядчиком (генеральным подрядчиком) ТОО «Бауыр Құрылыс Компаниясы», №24002647 от 30.01.2024 г.
наименование организации, № лицензии и дата получения

в лице Сатыбалдиева Эльмира Абдималиковна
фамилия, имя, отчество (при наличии) руководителя

2) субподрядными организациями ТОО «Карат-Z», Лицензия №18005198 от 12.03.2018 года
наименование организации, № лицензии и дата получения

в лице _____;
фамилия, имя, отчество (при наличии) руководителя

2. Строительно-монтажные работы осуществлены в сроки:
начало работ апрель 2024;
месяц, год

окончание работ декабрь 2024;
месяц, год

при продолжительности строительства, месяц:
по норме или по проекту организации строительства 4 месяц;
фактически 9 месяц;

3. Примененные строительные материалы, конструкции, оборудование и изделия соответствуют требованиям проекта;

4. Замечания, выданные авторским надзором в процессе строительства, устранены;

5. Внесенные изменения в проект (проектно-сметную документацию) в процессе строительства выполнены в соответствии с требованиями нормативов в области архитектуры, градостроительства и строительства;

6. Объект построен в соответствии с проектом (проектно-сметной документацией) ТОО "ДИАС-проект", №105-2022,
наименование проектной организации, номер проекта

утвержденным (ой) ГУ "Отдел культуры, развития языков, физической культуры и спорта Балхашского района", 29.12.2023 г.

наименование организации, утвердившей (переутвердившей) проект и дата утверждения

Авторский надзор:

организация ТОО "ДИАС-проект", Оспанкулов Байдос Амантайулы

наименование организации, фамилия, имя, отчество (при наличии) руководителя, подпись, дата

Место печати (при наличии)

эксперт(ы) по авторскому надзору Нуралиев Ермек Абсаматович

фамилия, имя, отчество (при наличии) эксперта (экспертов), № аттестатов, подпись, дата

Место печати (при наличии)