Приложение 3
к приказу Министра
по инвестициям и развитию
Республики Казахстан
от 24 апреля 2017 года № 235
форма

Декларация о соответствии

"24" декабря 2020года

Подрядчик(генеральный подрядчик)**ТОО «Темир Арка», Казахстан,г. Караганда,ул. Олимпийская, д. 3**

наименование организации, юридический адрес

в лице **генеральный директор ЖансакаловБагит Какенович**

фамилия, имя, отчество (при наличии) руководителя организации

по объекту: **Строительство тепловых сетей микрорайона «Панель-Центр» от ЦТП до УТ9, г.Караганда, район им.Казыбек би**

наименование, местонахождения объекта

заказчиком которого является **ГУ «Отдел строительства г. Караганда», и.о. руководителя Абжанов Нұрлан Дүйсембайұлы**

наименование организации, фамилия, имя, отчество(при наличии) руководителя

удостоверяет, что:

1.Строительно–монтажные работы на объекте выполнены в соответствии с утвержденным проектом (проектно–сметной документацией), государственными нормативами в сфере архитектурной, градостроительной и строительной деятельности;

2.Субподрядные организации:

ТОО «Kaz Stroy AST», №18010498 от 25.05.2018 года

наименование организации

в лице **директора Булгакова Евгения Викторовича**

фамилия, имя, отчество (при наличии) руководителя

3. Проект (проектно-сметная документация)

ТОО«АПМ-1», шифр ЕВ/04/29/19

наименование проектной организации, номер проекта

утвержден(а);**ГУ«Отдел строительства г.Караганда»,11.12.2019 г.**

наименование организации утвердившей (переутвердившей) проект и дата утверждения

4. Объект (комплекс) имеет следующие основные технико-экономические показатели (мощность, производительность, производственная площадь, протяженность, вместимость, объем, пропускная способность, провозная способность, число рабочих мест и тому подобное, заполняется по всем объектам (кроме жилых домов) в единицах измерения соответственно целевой продукции или основным видам услуг):

Мощность, производительность и так далее	Единица измерения	По проекту		Фактически	
		общая (с учетом ранее принятых)	в том числе пускового комплекса или очереди	общая (с учетом ранее принятых)	в том числе пускового комплекса или очереди
Протяженность тепловой сети	**м**	**1394,5**		**2 602,4**	

Выпуск продукции (оказания услуг), предусмотренной проектом в объеме, соответствующем нормам освоения проектных мощностей в начальный период_____;

(факт начала выпуска продукции с указанием объема)

Жилой дом имеет следующие показатели:

Показатели	Единица измерения	По проекту	Фактически
Общая площадь	$м^2$		
Число этажей	этаж		
Общий строительный объём	$м^3$		
В том числе подземной части	$м^3$		
Площадь встроенных, встроенно-пристроенных и пристроенных помещений	$м^2$		

Показатели	По проекту			Фактически		
	Число квартир	Площадь квартир, м2		Число квартир	Площадь квартир, м2	
		общая	жилая		общая	жилая
Всего квартир, в том числе: однокомнатных двухкомнатных трехкомнатных четырехкомнатных и более						

5. Технологические и архитектурно-строительные решения по объекту характеризуется следующимиданными:

Продолжительность отопительного периода - 207 суток; расчетная средняя температура наружного воздуха за отопительный период – минус 4,8 °С. Источник теплоснабжения – ТЭЦ-3. Теплоноситель - вода с параметрами 120-70 °С. Схема теплоснабжения – открытая, двухтрубная. Тепловые сети приняты из стальных электросварных труб по ГОСТ 10704-91, гр. Виз стали марки 20 по ГОСТ 380-71* с индустриальной тепловой

изоляцией из пенополиуретана по ГОСТ 30732-2006 в защитной оболочке из полиэтилена. Прокладка сетей - подземная бесканальная, под дорогами – в стальных футлярах с весьма усиленной антикоррозийной изоляцией. Трубопроводы проложены в траншее с соблюдением рекомендаций СП РК 4.02-04-2003 «Тепловые сети. Проектирование и строительство сетей бесканальной прокладки стальных труб с пенополиуретановой изоляцией индустриального производства». Трубопроводы, расположенные в теплофикационных камерах выполнены из стальных электросварных труб по ГОСТ 10704-91, термообработанных, из стали марки 10 по ГОСТ 1050-88* с техническим требованиями по ГОСТ 10705-80*. Теплоизоляция труб (втепловых камерах) предусмотрена теплоизоляционными матами из стеклянного штапельного волокна в футлярах из тонколистовой оцинкованной стали. Неподвижные опоры бесканальной прокладки – монолитные железобетонные, избетона класса В20 на портландцементе, марки по водонепроницаемости W6, марки поморозостойкости F50, с рабочей арматурой класса А400 по ГОСТ 34028-2016, с размерамиоснований 3300х3000 мм, 2700х2700 мм, 3900х3600 мм, высотой 2500 мм, 2750 мм, 2000мм, шириной щитов 800 мм, 1200 мм, 400 мм.Смотровые колодцы выполнены из сборных железобетонных колец по серии 3.900.1-14 вып. Средняя глубина заложения конструкций трассы составляет 2,0 м.

краткие технические характеристики по особенностям его размещения по основным материалам и конструкциям, инженерному и технологическому оборудованию

6. На объекте установлено предусмотренное проектом оборудование в количестве согласно актам о его приемке после индивидуального испытания и комплексного опробования;

7. Мероприятия по охране труда, обеспечению взрывобезопасности, пожаробезопасности, охране окружающей природной среды и антисейсмические мероприятия, предусмотренные проектом выполнены;

8. Строительно-монтажные работы осуществлены в сроки:

начало работ**июнь 2020 года**;

месяц, год

окончание работ **декабрь 2020 года**;

месяц, год

при продолжительности строительства, месяц:

по норме или по проекту организации строительства, месяц: **5 месяцев**;

фактически, месяц: **6 месяцев**;

9. Примененные строительные материалы, конструкции, оборудование и изделия соответствуют требованиям проекта и государственных нормативов;

10. Исполнительная геодезическая съемка фактического положения подземных инженерных сетей и/или зданий (сооружений) выполнена (обязательное приложение к декларации о соответствии);

11. Наружные инженерные коммуникации (холодное и горячее водоснабжение, канализация, теплоснабжение, газоснабжение, электроснабжение и связь) обеспечивают нормальную эксплуатацию объекта, что подтверждается поставщиками услуг по инженерному и коммунальному обеспечению.

Поставщики услуг по инженерному и коммунальному обеспечению:

ТОО «Теплотранзит Караганда» Ибрагимов Алишер Сраилжанович

наименование организации, фамилия, имя, отчество(при наличии) *подпись руководителя, дата Место печати*

12. Шумоизоляция здания соответствует проекту и подтверждается экспертным заключением, выдаваемым государственной организацией осуществляющей санитарно-

эпидемиологическую экспертизу по результатам лабораторных замеров, проведенных аккредитованными испытательными лабораториями (центрами) (экспертное заключение прилагается);

Подрядчик (генеральный подрядчик) считает объект **Строительство тепловых сетей микрорайона «Панель-Центр» от ЦТП до УТ9**

наименование объекта (комплекса)

готовым к приемке в эксплуатацию, гарантирует качество выполненных строительно-монтажных и специальных работ, и принимает на себя обязательство устранять дефекты, возникшие по его вине при строительстве объекта согласно гарантийного срока в соответствии с законодательством Республики Казахстан.

Подрядчик (генеральный подрядчик)

генеральный директор Жансакалов Багит Какенович

фамилия, имя, отчество (при наличии) руководителя *подпись, дата Место печати*

"Темір-Арқа"

Приложение 14
к акту приемки объекта
в эксплуатацию
форма

Технические характеристики объекта
(тепловая трасса)

№ п/п	Наименование	Единицыизмерения	Количество, протяженность	Примечание
1	Протяженность тепловой трассы	м	2 602,4	
	Протяженность воздушной прокладки:	м	-	
	1) на эстакадах	м	-	
	2) на опорах	м	-	
	Количество опор	шт	-	
	Протяженность подземной прокладки:	м	2 602,4	
	1) в проходных каналах	м	-	
	2) в полупроходных каналах	м	-	
	3) бесканальная прокладка	м	-	
2	Количество колодцев (камер)	шт	7	
3	Количество компенсаторов	шт	15	
4	Количество вводов	шт	15	
5	Количество задвижек	шт	33	

Горизонтальный разрез колодца (камеры)	Вертикальный разрез колодца (камеры)
Масштаб 1500мм	Масштаб 3660мм
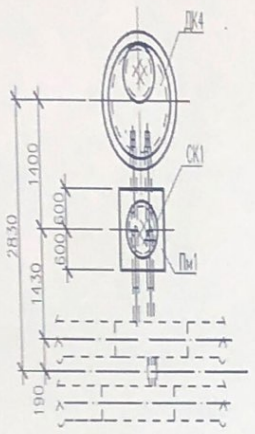	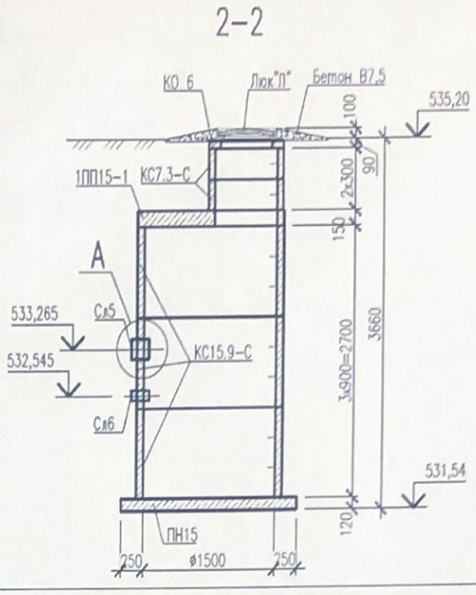

Спецификация

№ п/п	Наименование	Марка	Материал	Диаметр (мм) (размеры)	Количество	Примечание
3.900.1-14	Кольцо опор-ное	КО 6	Бетон	Ø600 мм	7шт	
3.900.1-14	Кольцо стеновое	КС7.3-с	Бетон	Ø700 мм	14шт	
3.900.1-14	Кольцо стеновое	КС15.9-с	Бетон	Ø 1500 мм	21шт	
3.900.1-14	Плита днище	ПН15	Бетон	Ø 2000 мм	7шт	
3.900.1-14	Плита пере-крытие	1ПП15-1	Бетон	Ø 1500 мм	7шт	

Схема привязки колодца (камеры) к постоянным точкам-ориентирам

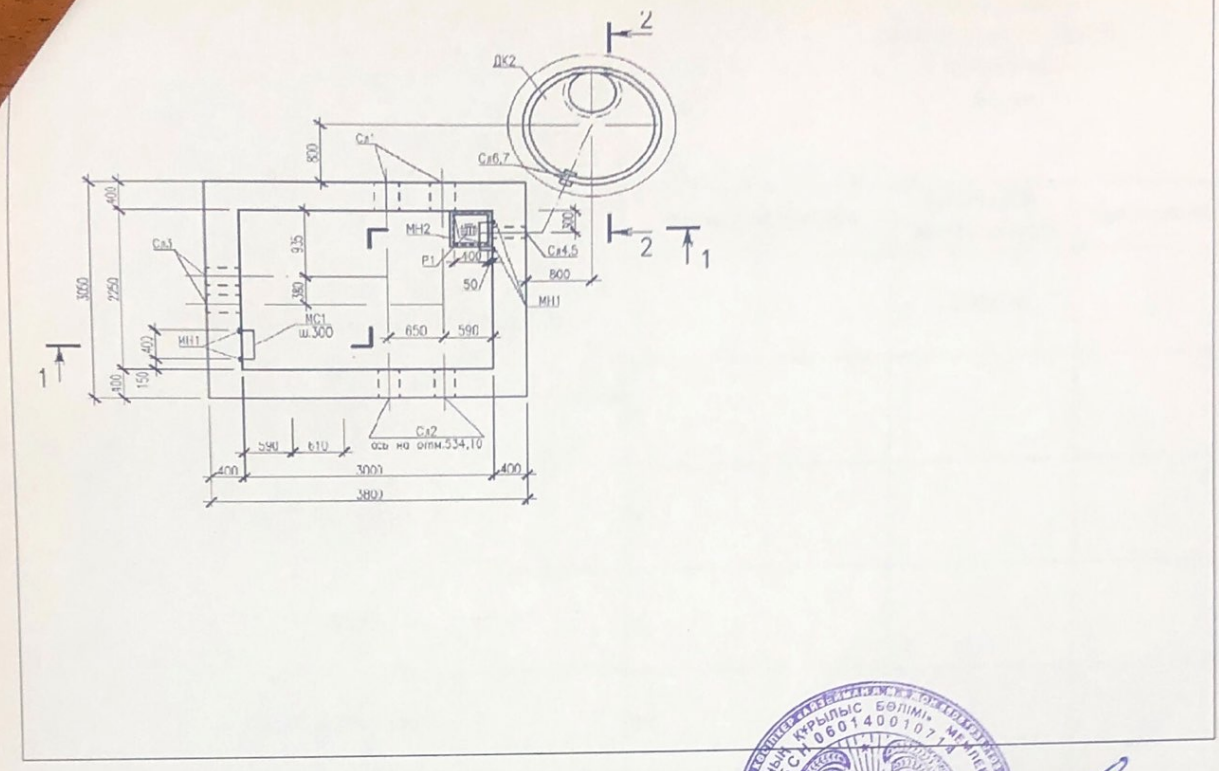

Заказчик

ГУ«Отдел строительства г. Караганда»,

и. о. руководителя Абжанов Нұрлан Дүйсембайұлы

фамилия, имя, отчество (при наличии) *подпись руководителя, место печати*

Авторский надзор:

ТОО «АПМ-1» Путилин Игорь Александрович

фамилия, имя, отчество (при наличии) *подпись эксперта, место печати*