РЕСПУБЛИКА КАЗАХСТАН

ТОО"Научно-исследовательский институт "АЛМАТЫГЕНПЛАН"

ALMATYGENPLAN

научно-исследовательский институт

Корректировка по проекту «Разработка проекта преобразования территории (мастер-план) вдоль автомобильной дороги улицы Пушкина от проспекта Райымбека батыра до улицы Гоголя, на основе комплексного анализа, с реорганизацией жилищно-гражданских объектов и пешеходно-транспортных связей. Корректировка»

РАБОЧИЙ ПРОЕКТ

Лестница, пандус, подъемная платформа, подпорная стена, реконструкция существующего ж/б фундамента

Шифр: 153-01/25-АР

Алматы, 2025 г.

РЕСПУБЛИКА КАЗАХСТАН

ТОО"Научно-исследовательский институт "АЛМАТЫГЕНПЛАН"

ALMATYGENPLAN

научно-исследовательский институт

Корректировка по проекту «Разработка проекта преобразования территории (мастер-план) вдоль автомобильной дороги улицы Пушкина от проспекта Райымбека батыра до улицы Гоголя, на основе комплексного анализа, с реорганизацией жилищно-гражданских объектов и пешеходно-транспортных связей. Корректировка»

РАБОЧИЙ ПРОЕКТ

ТОМ IV

Альбом №4.1

Лестница, пандус, подъемная платформа, подпорная стена, реконструкция существующего ж/б фундамента

Шифр: 153-01/25-АР

Генеральный директор
ТОО "НИИ "Алматыгенплан"_____Садуов А.К.

Главный архитектор проекта_____Кошкарбаева К.К.

Алматы, 2025 г.

ВЕДОМОСТЬ ОСНОВНЫХ КОМПЛЕКТОВ ЧЕРТЕЖЕЙ

Обозначение	Наименование	Примечание
ГП	Генеральный план	
АР	Архитектурные решения	
КЖ	Конструкции железобетонные	
СМ	Сметная документация	

ОСНОВНЫЕ ТЕХНИКО-ЭКОНОМИЧЕСКИЕ ПОКАЗАТЕЛИ

№ п/п	Наименование показателей	Ед. изм.	Кол-во	Приме-чание
1	Площадь застройки	$м^2$	392,1	
	- проектируемая площадка	$м^2$	157,4	
	- лестница	м2	101,1	
	- пандус	м2	177,7	
	- подпорная стена	п.м.	47,5	
	- подпорная стена (реконструкция)	п.м.	155,1	

ВЕДОМОСТЬ ССЫЛОЧНЫХ И ПРИЛАГАЕМЫХ ДОКУМЕНТОВ

Обозначение	Наименование	Примечание
СН РК 3.01-01-2013*	Градостроительство. Планировка и застройка городских и сельских поселений.	
СП РК 3.01-101-2013*		
СН РК 3.01-05-2013	Благоустройство территорий населенных пунктов	
СП РК 3.01-105-2013		
СП РК 2.03-30-2017 *	Строительство в сейсмических зонах.	
СП РК 2.04-01-2017*	Строительная климатология	
СП РК 3.06-15-2005*	Проектирование зданий и сооружений с учетом доступности групп населения. Общие положения.	
СН РК 3.06-01-2011	Доступность зданий и сооружений для маломобильных групп населения.	
ГОСТ 27772-2015*	Металлические конструкции.	
СН РК 2.01-101-2013*	"Защита строительных конструкций и сооружений от коррозии".	
СП РК 3.06-101-2012*	Маломобильные группы	

Настоящий проект разработан в соответствии с действующими в Республике Казахстан нормами и правилами, и предусматривает мероприятия, обеспечивающие взрывобезопасность, пожаробезопасность, экологические и санитарно - гигиенические требования при эксплуатации.

Главный архитектор проекта: _____

ОБЩИЕ ДАННЫЕ

Архитектурное решение

1. Рабочие чертежи - раздел АР "Разработка проекта преобразования территории (мастер-план) вдоль автомобильной дороги улицы Пушкина от проспекта Райымбек батыра до улицы Гоголя, на основе комплексного анализа, с реорганизацией жилищно-гражданских объектов и пешеходно-транспортных связей" разработаны на основании:

- Архитектурно-планировочное задание (АПЗ) выданного КГУ "Управление городского планирования и урбанистики г. Алматы", Номер: KZ86VUA00841073 от 17.02.2023 г.
- Задание на проектирование _____
- Топографической съемки, выполненной ТОО "Научно-исследовательский институт "АЛМАТЫГЕНПЛАН", №26 от 10.01.2025г.

В геологическом строении района принимают участие рыхлые четвертичные отложения, залегающие на породах коренной основы палеозойского возраста. Коренные отложения представлены гранитоидными, гранодиоритовыми и порфиритовыми интрузиями в бассейнах рек, пересекающих хребет Заилийский Алатау. Рельеф поверхности земли на участке проектируемой площадки имеет общий уклон с востока в западном направлении. Абсолютные отметки поверхности земли изменяются в пределах 853,77 - 816,60м. Плановую привязку объекта вести от системы координат, высотную - от ближайших реперов.

2. Характеристики здания:

- Уровень ответственности сооружения - III;
- Степень огнестойкости - не нормируется.

3. Работы по благоустройству территории включают в себя:

- Установку пандуса и лестницу для маломобильных групп населения;
- Ремонт или замена существующих асфальтовых покрытий, бордюрных камней и поребриков.

4. В соответствии со СП РК 2.04-01-2017* участок проектируемых работ расположен:

- Климатический район: III-В;
- Сейсмической зоне с сейсмической опасностью- 9 (девять) баллов;
- Снеговой район - II;
- Снеговая нагрузка 1,2(120) кПа(кгс/м2);
- Ветровой район скоростных напоров – II;
- Ветровая нагрузка 0,39(39) кПа(кгс/м2).

Нормативная глубина промерзания грунтов определена по СП РК 5.01-102-2013*, составляет:

- Для суглинка - 0,79м;
- Для крупнообломочных- 1,17м.

Глубина нулевой изотермы в грунте по СП РК 2.04 - 01 - 2017* (ОГМС Алматы):

- Средняя из максимальных – 43см;
- Максимум обеспеченностью 0,90 - 64см;
- Обеспеченностью 0,98 – 76см.

По сводке Казгидромет (Каменское плато):

- Максимальная наблюденная глубина - 120см;
- Нулевая изотерма возможная 1 раз в 100лет (По Гумбелю) -135см.

МЕРОПРИЯТИЯ ДЛЯ ДОСТУПА МАЛОМОБИЛЬНЫХ ГРУПП

В проекте благоустройство территорий предусмотрены условия беспрепятственного и удобного передвижения маломобильных групп населения согласно СН РК 3.06-101-2017. Замечания по созданию полноценной среды жизнедеятельности инвалидов и маломобильных групп населения приняты частично:

- Лестницы;
- Тактильные направляющие плиты;
- Указательные знаки для слабовидящих;
- Подъемники для инвалидов.

Для людей с недостатками зрения применяется изменение фактуры поверхностного слоя дорожек применением яркой контрастной окраски. В темное время суток применяются световые знаки и указатели.

В проекте предусмотрен пандус с нормативным уклоном 1:12 согласно СН РК 3.06-101-2012*, см. раздел АР и раздел ГП.

изм.	Nуч.	лист	Nдок.	подпись	дата	153-01/25-АР
						«Разработка проекта преобразования территории (мастер-план) вдоль автомобильной дороги улицы Пушкина от пр Райымбека батыра до улицы Гоголя, на основе комплексного анализа, с реорганизацией жилищно-гражданских объектов и пешеходно-транспортных связей. Корректировка»
ГАП	Кошкарбаева				2025г.	ул. Пушкина — стадия: РП; лист: 1; листов: 30
Выполнил	Нуржигит				2025г.	
Проверил	Ященко				2025г.	ОБЩИЕ ДАННЫЕ (Начало)
ГИП	Ергалиева Ж.				2025г.	ТОО Научно-исследовательский институт "АЛМАТЫГЕНПЛАН" 2025г.
Н.контроль	Ященко				2025г.	

ПВ	Ибраимжанов	Ибраимжанов	2025 г.
ЭЛ			2025 г.
ГАП	Кошкарбаева		2025 г.
	АС	Абжанова	

Взам. инв.N° | Подп. и дата | Инв. N° подл.

ВЕДОМОСТЬ РАБОЧИХ ЧЕРТЕЖЕЙ ОСНОВНОГО КОМПЛЕКТА МАРКИ АР

Лист	Наименование	Примечание
АР - 1	Общие данные(Начало)	
АР - 2	Общие данные(Окончание)	
АР - 3	Лестница Л-1; Лестница Л-2; Пандус П-1; Площадка ПЛ-1; Сечение а-а; Спецификации	
АР - 4	Пандус П-1; Сечение б-б; Спецификации	
АР - 5	Лестница Л-2; Сечение в-в; Фрагмент "А"; Узел "а"; Спецификации	
АР - 6	Подпорная стена ПС-1; Лестница Л-3; Пандус П-2; Сечение а-а; Спецификации	
АР - 7	Лестница Л-3; Пандус П-2; Подпорная стена ПС-1; Сечение а-а	
АР - 8	Лестница Л-3; Пандус П-2; Сечение б-б; Узел "а"; Спецификации	
АР - 9	Подпорная стена ПС-2; Вид А	
АР - 10	Лестница Л-4; Подпорная стена ПС-2; Сечение а-а	
АР - 11	Лестница Л-4; Сечение б-б; Фрагмент "А"; Узел "а"; Спецификации	
АР - 12	Лестница Л-5; Подпорная стена ПС-2; Сечение а-а	
АР - 13	Лестница Л-5; Сечение б-б; Фрагмент "А"; Узел "а"; Спецификации	
АР - 14	Подпорная стена ПС-3; Сечение а-а; Спецификации	
АР - 15	Лестница Л-6; Подпорная стена ПС-3; Сечение а-а	
АР - 16	Лестница Л-6; Сечение б-б; Фрагмент "А"; Узел "а"; Спецификации	
АР - 17	Подпорная стена ПС-4; Сечение а-а; Спецификации	
АР - 18	Подпорная стена ПС-5; Вид А; Сечение а-а; Спецификации	
АР - 19	Лестница Л-7; Подпорная стена ПС-5; Сечение а-а	
АР - 20	Лестница Л-7; Сечение б-б; Фрагмент "А"; Узел "а"; Спецификации	
АР - 21	Лестница Л-8; Подпорная стена ПС-5; Сечение а-а	
АР - 22	Лестница Л-8; Сечение б-б; Фрагмент "А"; Узел "а"; Спецификации	
АР - 23	Лестница Л-9; Подпорная стена ПС-5; Сечение а-а	
АР - 24	Лестница Л-9; Сечение б-б; Фрагмент "А"; Узел "а"; Спецификации	
АР - 25	Лестница Л-10; Лестница Л-11; Проектируемая площадка ПЛ-2; Сечение а-а	

ВЕДОМОСТЬ РАБОЧИХ ЧЕРТЕЖЕЙ ОСНОВНОГО КОМПЛЕКТА МАРКИ АР

Лист	Наименование	Примечание
АР - 26	Лестница Л-10; Сечение б-б; Узел "а"; Спецификации	
АР - 27	Лестница Л-11; Сечение в-в; Сечение г-г; Узел "а"; Спецификации	
АР - 28	Подпорная стена ПС-6; Вид А; Сечение а-а; Спецификации	
АР - 29	Лестница Л-12; Пандуса П-3; Сечение а-а; Сечение б-б	
АР - 30	Лестница Л-12; Пандуса П-3; Сечение в-в; Узел "а"; Спецификации	

Взам. инв.N°

Подп. и дата

Инв. N° подл.

изм.	Nуч.	лист	Nдок.	подпись	дата
ГАП	Кошкарбаева				2025г.
Выполнил	Нуржигит				2025г.
Проверил	Ященко				2025г.
ГИП	Ергалиева Ж.				2025г.
Н.контроль	Ященко				2025г.

153-01/25-АР

Корректировка по проекту «Разработка проекта преобразования территории (мастер-план) вдоль автомобильной дороги улицы Пушкина от проспекта Райымбек батыра до улицы Гоголя, на основе комплексного анализа, с реорганизацией жилищно-гражданских объектов и пешеходно-транспортных связей»

ул. Пушкина

стадия	лист	листов
РП	2	30

ОБЩИЕ ДАННЫЕ (Окончание)

ТОО Научно-исследовательский институт "АЛМАТЫГЕНПЛАН" 2025г.

Лестница Л-1; Лестница Л-2; Пандус П-1; Проектируемая площадка ПЛ-1; План.
Масштаб 1:50

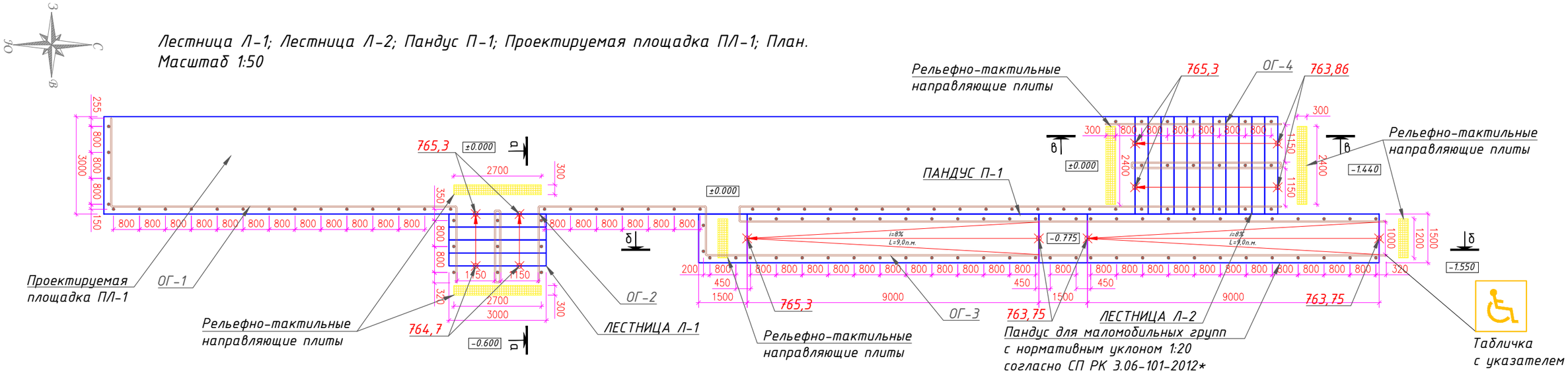

Лестница Л-1. Сечение а-а
Масштаб 1:50

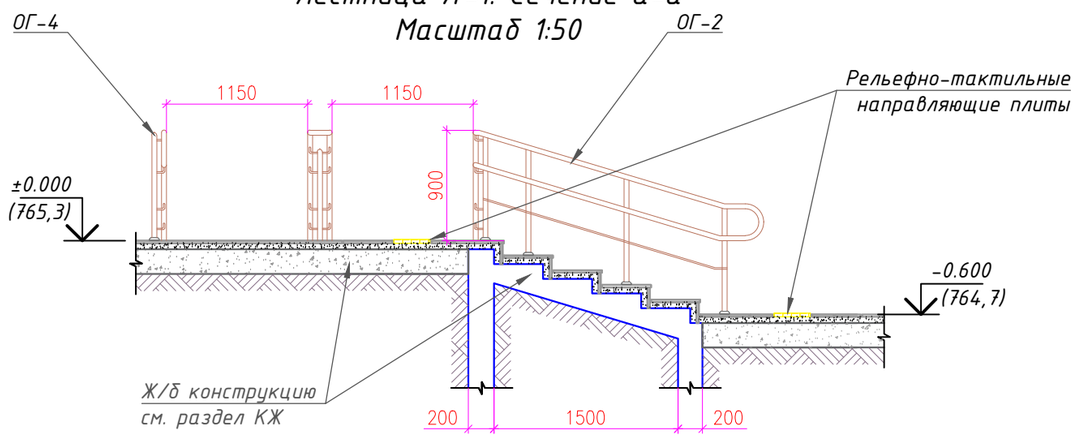

Спецификация элементов на площадку ПЛ-1

Марка, поз.	Обозначение	Наименование	Ед. изм.	Кол-во	Приме-чание
1	Площадка(покрытие)	Гранит с рифлёной поверхностью (400x400x20)	$м^2$	95,5	
2	Облицовка боковых стен	Гранитная плитка термообработанная (400x400x20)	$м^2$	27,74	
3	ГОСТ 23279-2012*	Сетка 5Вр 200x200	$м^2$	27,74	42,72
4	СТ РК 2591-2014	Штырь, Ф10 AI (ш.400 в шахм.пор.) L=0,15	шт.	532	49,24

Спецификация элементов ограждения площадки ОГ-1

Марка, поз.	Обозначение	Наименование	Ед. изм.	Кол-во	Приме-чание
1	ОГ-1	Из хромированного металла	п.м.	30,8	
2	ГОСТ 10704-91*	Ф 38x1,6(декорат.элемент) L=17мм	шт.	40	2,16
3	ГОСТ 8639-82	☐ 30x3, L=30мм	шт.	40	3,04
4	ГОСТ 103 - 2006	- 4x100, L=100мм	шт.	40	12,56
5	Fix-анкер	Ф10, L=100мм	шт.	40	2,47

ПРИМЕЧАНИЕ:
1. Данный лист читать совместно с листами ГП и КЖ;
2. За условную отметку ±0,000 принят уровень чистого покрытия площадки, что соответствует абсолютной отметке 765,30;
3. Крепление ограждения осуществлять к закладным деталям см. раздел КЖ;
4. Узлы сопряжения элементов ограждения уточнить с фирмой изготовителем;
5. Размеры изделий уточнить по месту после монтажа строительных конструкций;
6. Сварные швы зачистить, обработать ножданчным камнем, поверхности окрасить эмалью ПФ-115 по грунтовке ГФ-020;
7. Нестандартные размеры облицовочных плит обрезать и крепить по месту;
8. Состав пандуса идентично покрытию площадки;
9. Ограждения пандуса может изменится при разработке дизайн-проекта;
10. При устройстве пандуса строго соблюдать требования производства работ и в соответствии с СП РК 3.06-101-2012* "Проектирование зданий и сооружений с учетом доступности для маломобильных групп населения.Общие положения.» и и СНиП РК 1.01-02-2003
11. Поверхности покрытий должны быть твердыми,не допускать скольжения при намокании и иметь поперечный уклон в пределах 1%.

Инв. N° подл. | Подп. и дата | Взам. инв.N°

изм.	Nуч.	лист	Nдок.	подпись	дата	153-01/25-АР
						Корректировка по проекту «Разработка проекта преобразования территории (мастер-план) вдоль автомобильной дороги улицы Пушкина от проспекта Райымбек батыра до улицы Гоголя, на основе комплексного анализа, с реорганизацией жилищно-гражданских объектов и пешеходно-транспортных связей»

					стадия	лист	листов
ГАП	Кошкардаева		2025г.	ул. Пушкина	РП	3	30
Выполнил	Нуржигит		2025г.				
Проверил	Ященко		2025г.	Лестница Л-1; Лестница Л-2; Пандус П-1; Площадка ПЛ-1; План; М 1:100 Сечение а-а; М 1:50 Спецификации	ТОО Научно-исследовательский институт "АЛМАТЫГЕНПЛАН" 2025г.		
ГИП	Ергалиева Ж.		2025г.				
Н.контроль	Ященко		2025г.				

Пандус П-1. Сечение б-б
Масштаб 1:100

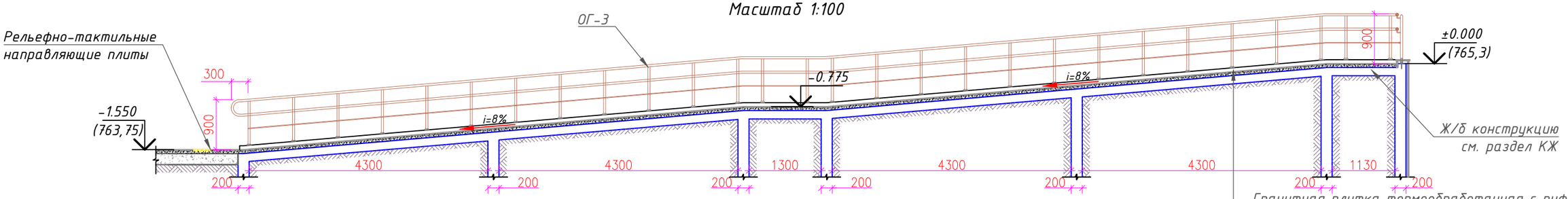

- Гранитная плитка термообработанная с рифленой поверхностью -0,02 м
- выравнивающий слой из отсева -0,05 м
- монолитная плита (В20) -150мм (арм.сетки,Ф16ВрI,200х200)
- подготовка из бетона кл.В7,5 см. раздел КЖ

Спецификация облицовочных материалов лестницы Л-1

Марка, поз.	Обозначение	Наименование	Ед. изм.	Кол-во	Приме-чание
1	Ступени и площадка	Гранит с рифлёной поверхностью (400х400х20)	$м^2$	4,8	
2	Подступенки	Бортовой камень термообработанный (Гранит 400х170х20)	$м^2$	2,55	
3	Облицовка боковых стен	Гранитная плитка термообработанная (400х400х20)	$м^2$	1,44	
4	ГОСТ 34028-2016	Сетка 5Вр1 200х200	$м^2$	1,44	2,22
5	СТ РК 2591-2014	Штырь, Ф10 АI (ш.400 в шахм.пор.) L=0,15	шт.	20	1,85
6	Рельефно-тактильные плиты	Плита 300х300	$м^2$	1,62	

Спецификация элементов ограждения лестницы ОГ-2

Марка, поз.	Обозначение	Наименование	Ед. изм.	Кол-во	Приме-чание
1	ОГ-2	Из хромированного металла	п.м.	9,6	
2	ГОСТ 10704-91*	Ф 38х1,6(декорат.элемент) L=17мм	шт.	9	0,49
3	ГОСТ 8639-82	☐ 30х3, L=30мм	шт.	9	0,68
4	ГОСТ 103 - 2006	- 4х100, L=100мм	шт.	9	2,83
5	Fix-анкер	Ф10, L=100мм	шт.	9	0,56

Спецификация облицовочных материалов на пандус- П-1

Марка, поз.	Обозначение	Наименование	Ед. изм.	Кол-во	Приме-чание
1	Пандус(покрытие)	Гранит с рифлёной поверхностью (400х400х20)	$м^2$	31,5	
2	Парапетн.элемент	Накрывочный камень гранит (400х250х20)	$м^2$	10,6	
3	СТ РК 2591-2014	Штырь, Ф10 АI L=0,15	шт.	424	39,24
4	Облицовка боковых стен	Гранитная плитка термообработанная (400х400х20)	$м^2$	36,56	
5	ГОСТ 34028-2016	Сетка 5Вр1 200х200	$м^2$	36,56	56,30
6	СТ РК 2591-2014	Штырь, Ф10 АI(ш.400 в шахм.пор.) L=0,15	шт.	448	41,46
7	Рельефно-тактильные плиты	Плита 300х300	$м^2$	1,08	

Спецификация элементов ограждения пандуса ОГ-3

Марка, поз.	Обозначение	Наименование	Ед. изм.	Кол-во	Приме-чание
1	ОГ-3	Из хромированного металла	п.м.	42,9	
2	ГОСТ 10704-91*	Ф 38х1,6(декорат.элемент) L=17мм	шт.	56	3,02
3	ГОСТ 8639-82	☐ 30х3, L=30мм	шт.	56	4,26
4	ГОСТ 103 - 2006	- 4х100, L=100мм	шт.	56	17,58
5	Fix-анкер	Ф10, L=100мм	шт.	56	3,46

ПРИМЕЧАНИЕ:
1. Данный лист читать совместно с листами ГП и КЖ;
2. За условную отметку ±0,000 принят уровень чистого покрытия площадки, что соответствует абсолютной отметке 765,30;
3. Крепление ограждения осуществлять к закладным деталям см. раздел КЖ;
4. Узлы сопряжения элементов ограждения уточнить с фирмой изготовителем;
5. Размеры изделий уточнить по месту после монтажа строительных конструкций;
6. Сварные швы зачистить, обработать ножданым камнем, поверхности окрасить эмалью ПФ-115 по грунтовке ГФ-020;
7. Нестандартные размеры облицовочных плит обрезать и крепить по месту;
8. Состав пандуса идентично покрытию площадки;
9. Ограждения пандуса может изменится при разработке дизайн-проекта;

При устройстве пандуса строго соблюдать требования производства работ и в соответствии с СП РК 3.06-101-2012* "Проектирование зданий и сооружений с учетом доступности для маломобильных групп населения.Общие положения.» и и СНиП РК 1.01-02-2003;

10. Поверхности покрытий должны быть твердыми,не допускать скольжения при намокании и иметь поперечный уклон в пределах 1%.

Взам. инв.№ | Подп. и дата | Инв. № подл.

изм.	Nуч.	лист	Nдок.	подпись	дата

153-01/25-АР

Корректировка по проекту «Разработка проекта преобразования территории (мастер-план) вдоль автомобильной дороги улицы Пушкина от проспекта Райымбек батыра до улицы Гоголя, на основе комплексного анализа, с реорганизацией жилищно-гражданских объектов и пешеходно-транспортных связей»

ГАП	Кошкардаева		2025г.
Выполнил	Нуржигит		2025г.
Проверил	Ященко		2025г.
ГИП	Ергалиева Ж.		2025г.
Н.контроль	Ященко		2025г.

ул. Пушкина

стадия	лист	листов
РП	4	30

Пандус П-1; Сечение б-б; М1:100
Спецификации

ТОО Научно-исследовательский институт "АЛМАТЫГЕНПЛАН" 2025г.

Лестница Л-2. Сечение в-в
Масштаб 1:50

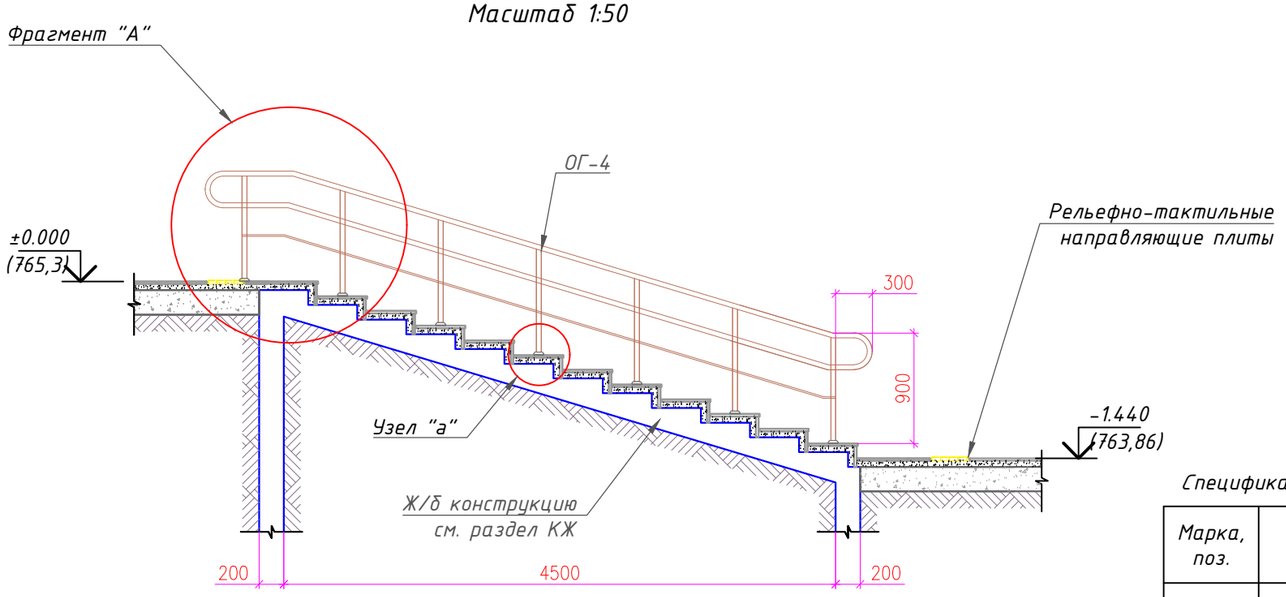

Узел "а"

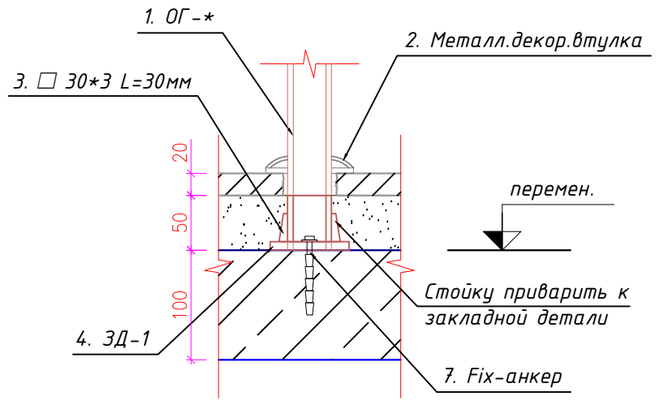

Фрагмент "А". Лестница Л-2
Масштаб 1:30

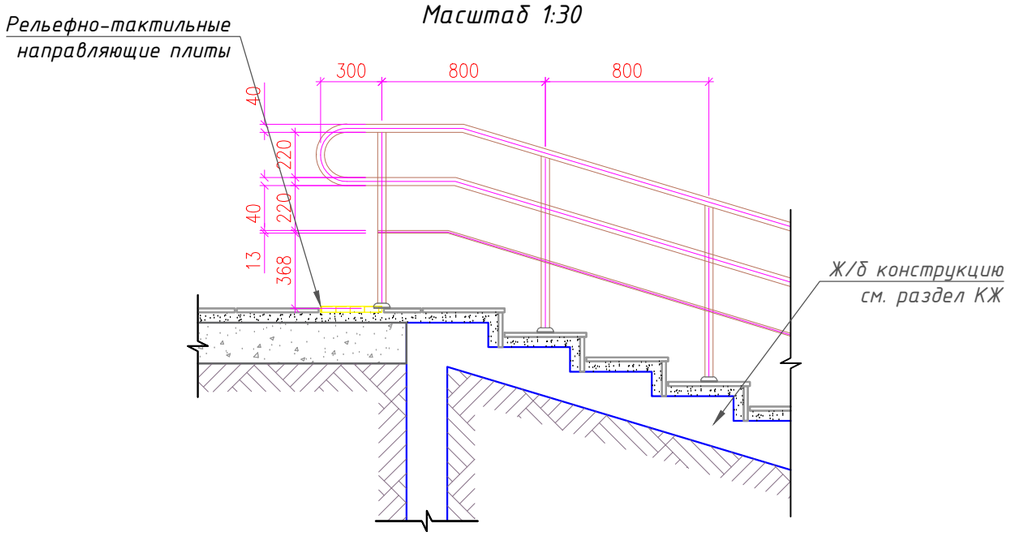

Спецификация облицовочных материалов лестницы Л-2

Марка, поз.	Обозначение	Наименование	Ед. изм.	Кол-во	Приме-чание
1	Ступени и площадка	Гранит с рифлёной поверхностью (400x400x20)	$м^2$	13,2	
2	Подступенки	Бортовой камень термообработанный (Гранит 400x170x20)	$м^2$	6,12	
3	Облицовка боковых стен	Гранитная плитка термообработанная (400x400x20)	$м^2$	7,72	
4	ГОСТ 34028-2016	Сетка 5Вр1 200x200	$м^2$	7,72	11,89
5	СТ РК 2591-2014	Штырь, Ф10 AI (ш.400 в шахм.пор.) L=0,15	шт.	104	9,63
6	Рельефно-тактильные плиты	Плита 300x300	$м^2$	1,44	

Спецификация элементов ограждения лестницы ОГ-4

Марка, поз.	Обозначение	Наименование	Ед. изм.	Кол-во	Приме-чание
1	ОГ-4	Из хромированного металла	п.м.	20,5	
2	ГОСТ 10704-91*	Ф 38x1,6(декорат.элемент) L=17мм	шт.	20	1.08
3	ГОСТ 8639-82	☐ 30x3, L=30мм	шт.	20	1.52
4	ГОСТ 103 - 2006	- 4x100, L=100мм	шт.	20	6.28
5	Fix-анкер	Ф10, L=100мм	шт.	20	1.23

ПРИМЕЧАНИЕ:
1. Данный лист читать совместно с листами ГП;
2. За условную отметку ±0,000 принят уровень чистого покрытия площадки, что соответствует абсолютной отметке 765,30;
3. Крепление ограждения осуществлять к закладным деталям см. раздел КЖ;
4. Узлы сопряжения элементов ограждения уточнить с фирмой изготовителем;
5. Размеры изделий уточнить по месту после монтажа строительных конструкций;
6. Сварные швы зачистить, обработать ножданчым камнем, поверхности окрасить эмалью ПФ-115 по грунтовке ГФ-020;
7. Нестандартные размеры облицовочных плит обрезать и крепить по месту;
8. Состав площадки идентично покрытию лестницы;
9. Ограждения лестницы может изменится при разработке дизайн-проекта;
10. Поверхности покрытий должны быть твердыми,не допускать скольжения при намокании.

изм.	Nуч.	лист	Nдок.	подпись	дата	153-01/25-АР		
						Корректировка по проекту «Разработка проекта преобразования территории (мастер-план) вдоль автомобильной дороги улицы Пушкина от проспекта Райымбек батыра до улицы Гоголя, на основе комплексного анализа, с реорганизацией жилищно-гражданских объектов и пешеходно-транспортных связей»		
ГАП	Кошкардбаева				2025г.	ул. Пушкина	стадия	лист	листов
Выполнил	Нуржигит				2025г.		РП	5	30
Проверил	Ященко				2025г.	Лестница Л-2; Сечение в-в; М1:50 Фрагмент "А"; Узел "а"; Спецификации	ТОО Научно-исследовательский институт "АЛМАТЫГЕНПЛАН" 2025г.	
ГИП	Ергалиева Ж.				2025г.			
Н.контроль	Ященко				2025г.			

Взам. инв.N° | Подп. и дата | Инв. N° подл.

Подпорная стена ПС-1; Лестница Л-3; Пандус П-2; План
Масштаб 1:100

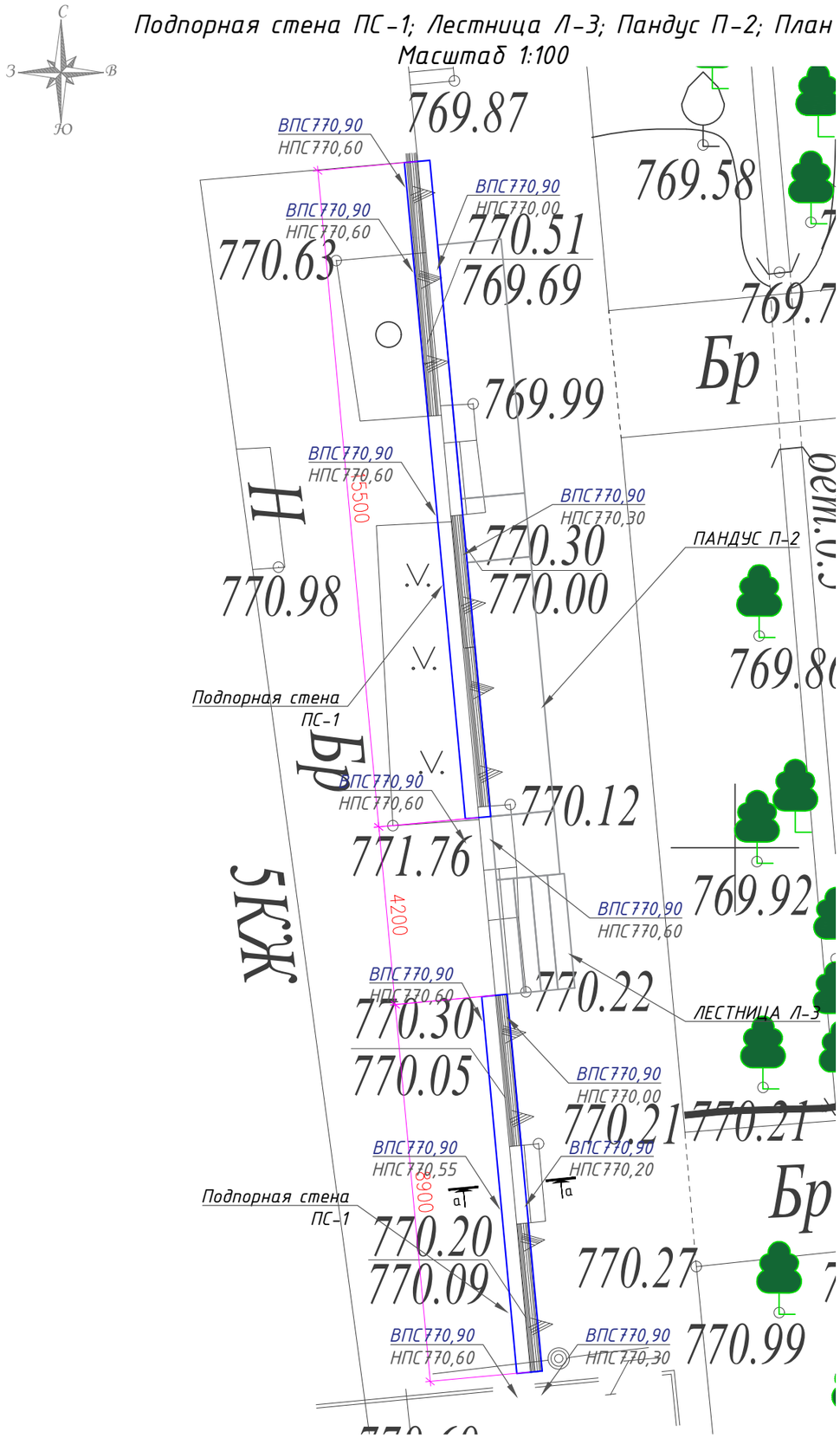

Подпорная стена ПС-1; Сечение а-а
Масштаб 1:50

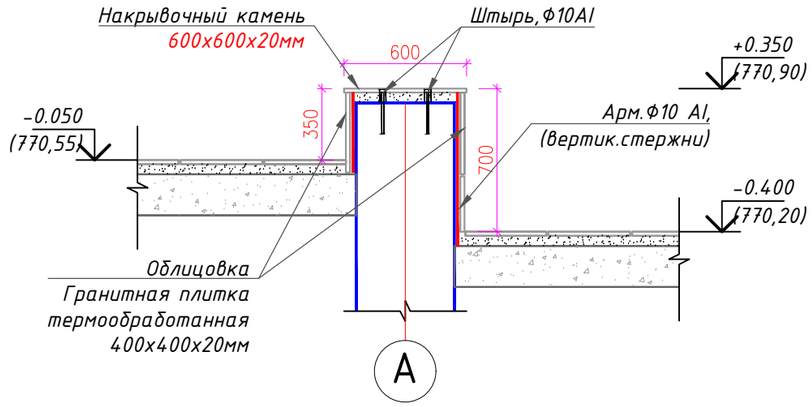

Спецификация элементов на подпорную стену ПС-1

Марка, поз.	Обозначение	Наименование	Ед. изм.	Кол-во	Приме-чание
1	Парапетн.элемент	Накрывочный камень гранит (600х600х20)	$м^2$	14,64	
2	СТ РК 2591-2014	Штырь, Ф10 АI L=0,15	шт.	252	23,32
3	Облицовка боковых стен	Гранитная плитка термообработанная (400х400х20)	$м^2$	29,28	
4	ГОСТ 23279-2012*	Сетка 5Вр 200х200	$м^2$	29,28	45,09
5	СТ РК 2591-2014	Штырь, Ф10 АI (ш.400 в шахм.пор.) L=0,15	шт.	567	52,48

ПРИМЕЧАНИЕ:
1. Данный лист читать совместно с листами АР-7; АР-8 и р.ГП;
2. Посадка площадок на генплане выполнена в чертежах марки "ГП".
3. За условную отметку ±0,000 принят уровень чистого покрытия площадки, что соответствует абсолютной отметке 770,60.
4. Проектом предусмотрено реконструкция подпорной стены. Провести полностью демонтаж основного облицовочного материала, с сохранением бетонной конструкций.
5. Наплывы раствора и цементного молока, а также участки слабого бетона следует удалять.
6. Поверхности бетона с образовавшейся цементной пленкой, а также гладко затертые и зажелезенные поверхности тщательно обрабатывать для придания им шероховатости с целью увеличения прочности сцепления. Обработку поверхности вести химическим травлением, скребками, металлическими щетками, зубилами, при пескоструйном способе использовать цемент-пушку. Очищать струей песка мокрые или фильтрующие поверхности запрещается.
7. При устройстве пандуса строго соблюдать требования производства работ и в соответствии с СН РК 3.02-07-2014* "Общественные здания и сооружения; раздел 4.5. «Требования доступности для маломобильных посетителей» и и СН РК 3.06-101-2017*. Поверхности покрытий должны быть твердыми,не допускать скольжения при намокании и иметь поперечный уклон в пределах 1%.

изм.	Nуч.	лист	Nдок.	подпись	дата

153-01/25-АР

Корректировка по проекту «Разработка проекта преобразования территории (мастер-план) вдоль автомобильной дороги улицы Пушкина от проспекта Райымбек батыра до улицы Гоголя, на основе комплексного анализа, с реорганизацией жилищно-гражданских объектов и пешеходно-транспортных связей»

ГАП	Кошкардаева		2025г.
Выполнил	Нуржигит		2025г.
Проверил	Ященко		2025г.
ГИП	Ергалиева Ж.		2025г.
Н.контроль	Ященко		2025г.

ул. Пушкина

стадия	лист	листов
РП	6	30

Подпорная стена ПС-1; Лестница Л-3; Пандус П-2; План; М 1:100
Сечение а-а; М 1:50 Спецификации

ТОО Научно-исследовательский институт "АЛМАТЫГЕНПЛАН" 2025г.

Взам. инв.N° | Подп. и дата | Инв. N° подл.

Лестница Л-3; Пандус П-2; План
Масштаб 1:100

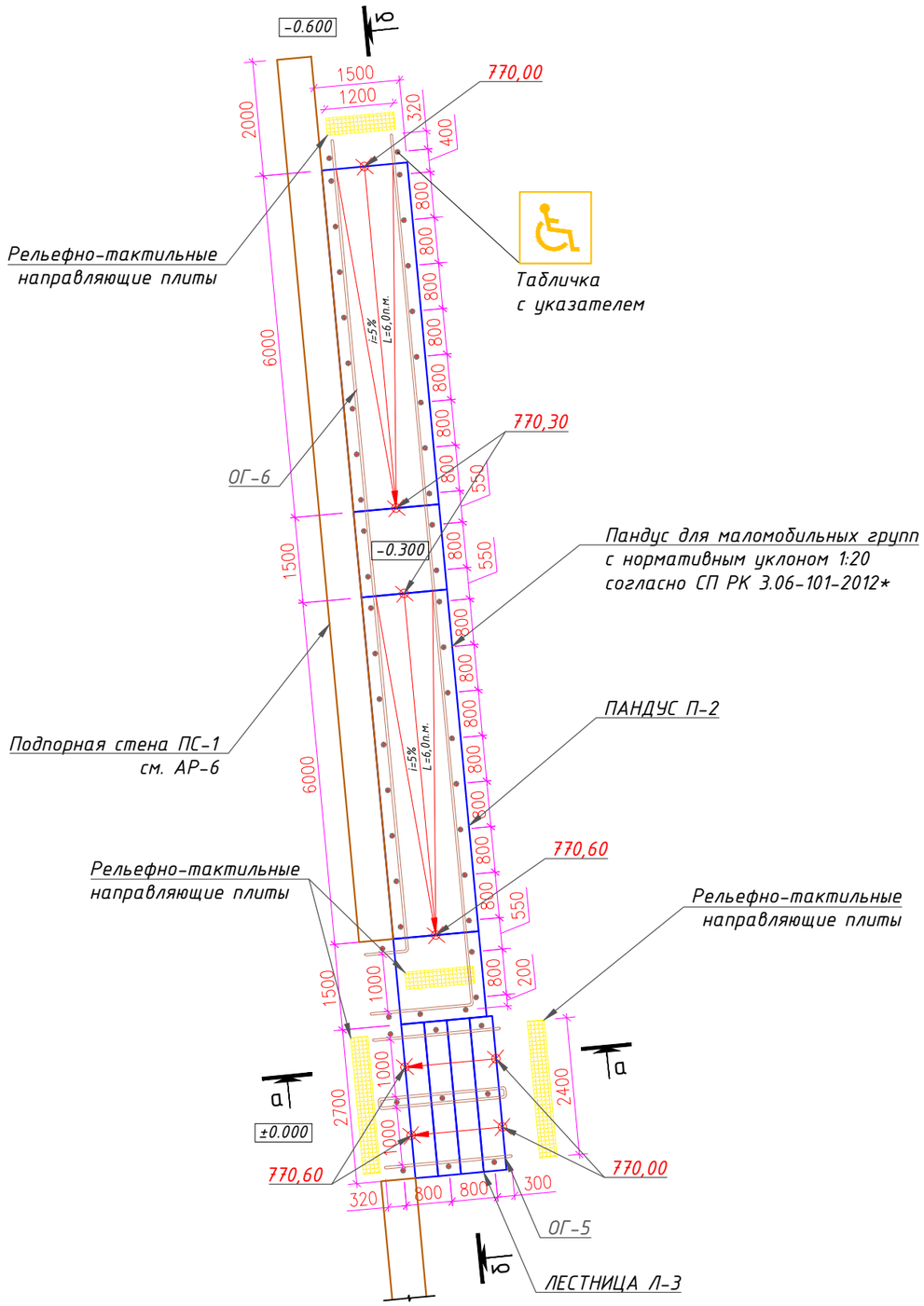

Лестница Л-3; Сечение а-а
Масштаб 1:50

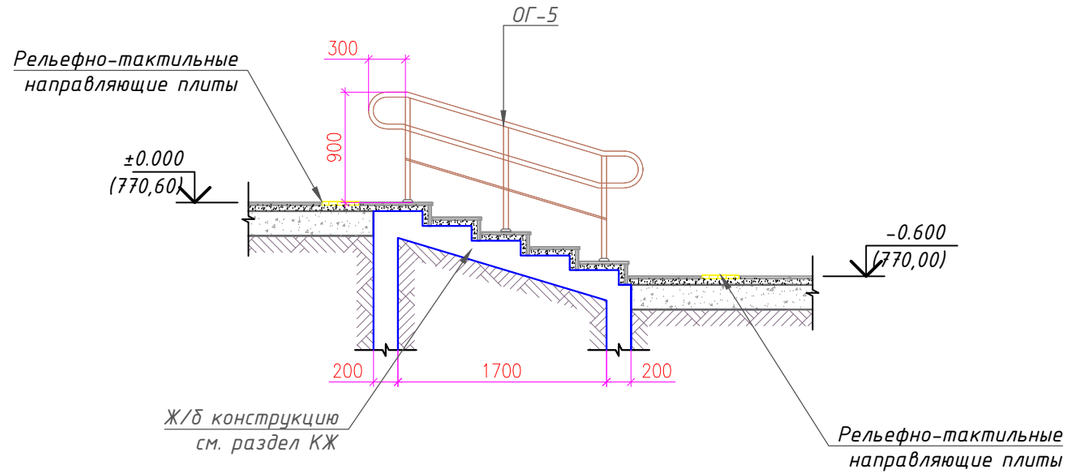

ПРИМЕЧАНИЕ:

1. Данный лист читать совместно с листами ГП;
2. За условную отметку ±0,000 принят уровень чистого покрытия площадки, что соответствует абсолютной отметке 770,60;
3. Крепление ограждения осуществлять к закладным деталям см. раздел КЖ;
4. Узлы сопряжения элементов ограждения уточнить с фирмой изготовителем;
5. Размеры изделий уточнить по месту после монтажа строительных конструкций;
6. Сварные швы зачистить, обработать ножданым камнем, поверхности окрасить эмалью ПФ-115 по грунтовке ГФ-020;
7. Нестандартные размеры облицовочных плит обрезать и крепить по месту;
8. Состав пандуса идентично покрытию площадки;
9. Ограждения пандуса может изменится при разработке дизайн-проекта;

При устройстве пандуса строго соблюдать требования производства работ и в соответствии с СП РК 3.06-101-2012* "Проектирование зданий и сооружений с учетом доступности для маломобильных групп населения.Общие положения.» и и СНиП РК 1.01-02-2003;

10. Поверхности покрытий должны быть твердыми,не допускать скольжения при намокании и иметь поперечный уклон в пределах 1%.

						153-01/25-АР		
изм.	Nуч.	лист	Nдок.	подпись	дата	Корректировка по проекту «Разработка проекта преобразования территории (мастер-план) вдоль автомобильной дороги улицы Пушкина от проспекта Райымбек батыра до улицы Гоголя, на основе комплексного анализа, с реорганизацией жилищно-гражданских объектов и пешеходно-транспортных связей»		
ГАП	Кошкардаева				2025г.	ул. Пушкина	стадия	лист	листов
Выполнил	Нуржигит				2025г.		РП	7	30
Проверил	Ященко				2025г.	Лестница Л-3; Пандус П-2; Подпорная стена ПС-1 План; М 1:100 Сечение а-а; М 1:50	ТОО Научно-исследовательский институт "АЛМАТЫГЕНПЛАН" 2025г.	
ГИП	Ергалиева Ж.				2025г.			
Н.контроль	Ященко				2025г.			

Взам. инв.N° | Подп. и дата | Инв. N° подл.

Лестница Л-3; Пандус П-2; Сечение б-б
Масштаб 1:75

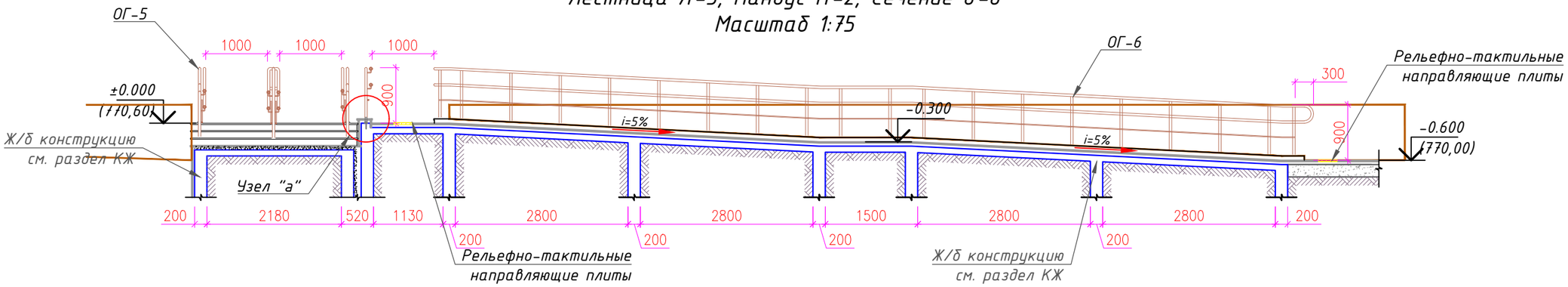

Узел "а"

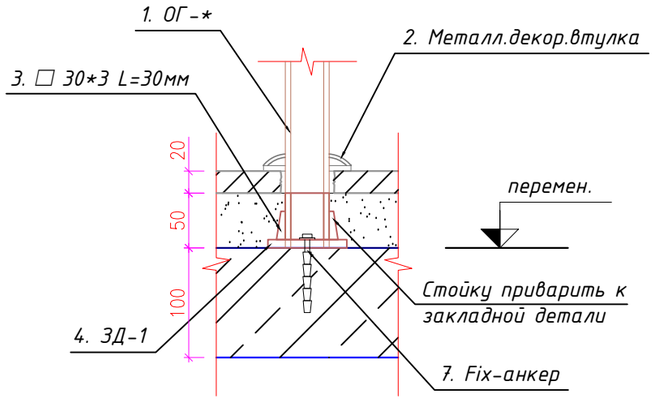

Спецификация облицовочных материалов лестницы Л-3

Марка, поз.	Обозначение	Наименование	Ед. изм.	Кол-во	Приме-чание
1	Ступени и площадка	Гранит с рифлёной поверхностью (400x400x20)	$м^2$	4,32	
2	Подступенки	Бортовой камень термообработанный (Гранит 400x170x20)	$м^2$	2,3	
3	Облицовка боковых стен	Гранитная плитка термообработанная (400x400x20)	$м^2$	1,6	
4	ГОСТ 23279-2012*	Сетка 5Вр 200x200	$м^2$	1,6	2,46
5	СТ РК 2591-2014	Штырь, Ф10 АI (ш.400 в шахм.пор.) L=0,15	шт.	24	2,22
6	Рельефно-тактильные плиты	Плита 300x300	$м^2$	1,44	

Спецификация элементов ограждения лестницы ОГ-5

Марка, поз.	Обозначение	Наименование	Ед. изм.	Кол-во	Приме-чание
1	ОГ-5	Из хромированного металла	п.м.	9,3	
2	ГОСТ 10704-91*	Ф 38x1,6(декорат.элемент) L=17мм	шт.	9	0,49
3	ГОСТ 8639-82	☐ 30x3, L=30мм	шт.	9	0,68
4	ГОСТ 103 - 2006	- 4x100, L=100мм	шт.	9	2,83
5	Fix-анкер	Ф10, L=100мм	шт.	9	0,56

Спецификация облицовочных материалов на пандус- П-2

Марка, поз.	Обозначение	Наименование	Ед. изм.	Кол-во	Приме-чание
1	Пандус(покрытие)	Гранит с рифлёной поверхностью (400x400x20)	$м^2$	22,5	
2	Парапетн.элемент	Накрывочный камень гранит (400x250x20)	$м^2$	7,5	
3	СТ РК 2591-2014	Штырь, Ф10 АI L=0,15	шт.	300	27,77
4	Облицовка боковых стен	Гранитная плитка термообработанная (400x400x20)	$м^2$	8,2	
5	ГОСТ 23279-2012*	Сетка 5Вр 200x200	$м^2$	8,2	12,63
6	СТ РК 2591-2014	Штырь, Ф10 АI (ш.400 в шахм.пор.) L=0,15	шт.	168	15,55
7	Рельефно-тактильные плиты	Плита 300x300	$м^2$	1,08	

Спецификация элементов ограждения пандуса ОГ-6

Марка, поз.	Обозначение	Наименование	Ед. изм.	Кол-во	Приме-чание
1	ОГ-6	Из хромированного металлап.м.	п.м.	32,1	
2	ГОСТ 10704-91*	Ф 38x1,6(декорат.элемент) L=17мм	шт.	44	2,38
3	ГОСТ 8639-82	☐ 30x3, L=30мм	шт.	44	3,34
4	ГОСТ 103 - 2006	- 4x100, L=100мм	шт.	44	13,82
5	Fix-анкер	Ф10, L=100мм	шт.	44	2,72

Взам. инв.N° | Подп. и дата | Инв. N° подл.

изм.	Nуч.	лист	Nдок.	подпись	дата

153-01/25-АР

Корректировка по проекту «Разработка проекта преобразования территории (мастер-план) вдоль автомобильной дороги улицы Пушкина от проспекта Райымбек батыра до улицы Гоголя, на основе комплексного анализа, с реорганизацией жилищно-гражданских объектов и пешеходно-транспортных связей»

ГАП	Кошкарбаева		2025г.
Выполнил	Нуржигит		2025г.
Проверил	Ященко		2025г.
ГИП	Ергалиева Ж.		2025г.
Н.контроль	Ященко		2025г.

ул. Пушкина

стадия	лист	листов
РП	8	30

Лестница Л-3; Пандус П-2;
Сечение б-б М 1:75;
Узел "а"; Спецификации

ТОО Научно-исследовательский институт "АЛМАТЫГЕНПЛАН" 2025г.

Подпорная стена ПС-2; Лестница Л-4; Лестница Л-5; План
Масштаб 1:100

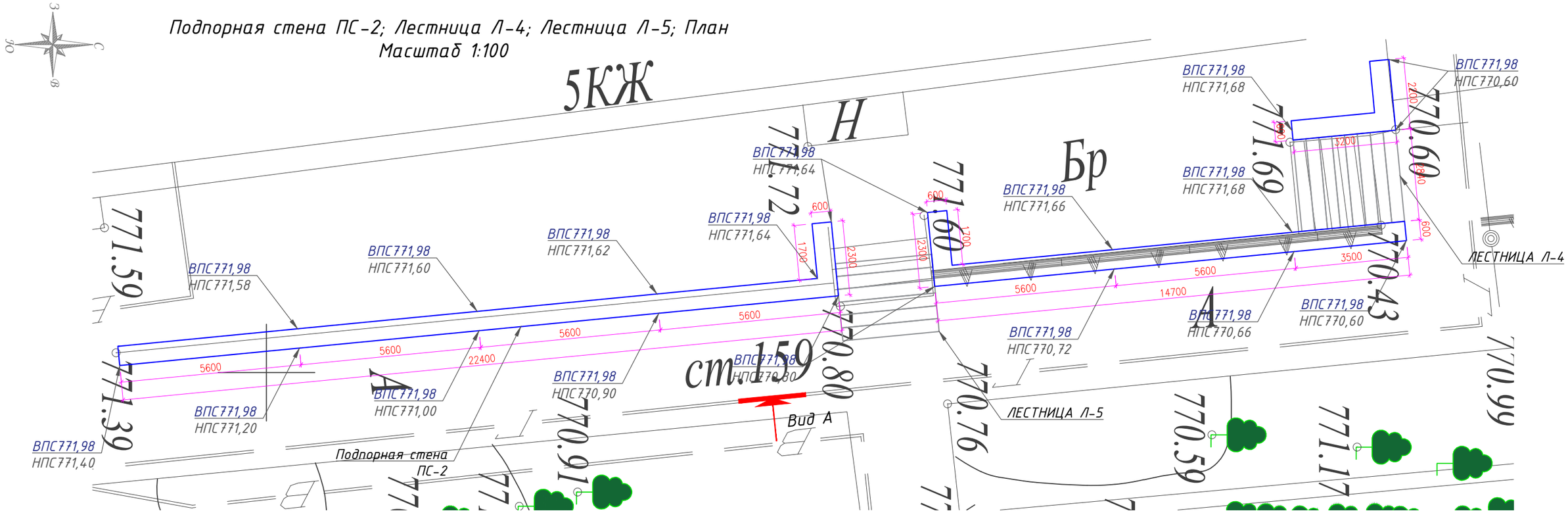

Вид А
Масштаб 1:100

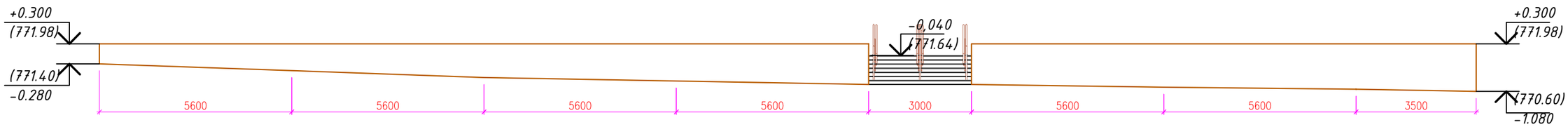

ПРИМЕЧАНИЕ:

1. Данный лист читать совместно с листами ГП и КЖ;
2. За условную отметку ±0,000 принят уровень чистого покрытия площадки, что соответствует абсолютной отметке 771,68;
3. Проектом предусмотрено реконструкция подпорной стены. Провести полностью демонтаж основного облицовочного материала, с сохранением бетонной конструкций.
4. Наплывы раствора и цементного молока, а также участки слабого бетона следует удалять.
5. Поверхности бетона с образовавшейся цементной пленкой, а также гладко затертые и зажелезенные поверхности тщательно обрабатывать для придания им шероховатости с целью увеличения прочности сцепления. Обработку поверхности вести химическим травлением, скребками, металлическими щетками, зубилами, при пескоструйном способе использовать цемент-пушку. Очищать струей песка мокрые или фильтрующие поверхности запрещается.

изм.	Nуч.	лист	Nдок.	подпись	дата
ГАП		Кошкарбаева			2025г.
Выполнил		Нуржигит			2025г.
Проверил		Ященко			2025г.
ГИП		Ергалиева Ж.			2025г.
Н.контроль		Ященко			2025г.

153-01/25-АР

Корректировка по проекту «Разработка проекта преобразования территории (мастер-план) вдоль автомобильной дороги улицы Пушкина от проспекта Райымбек батыра до улицы Гоголя, на основе комплексного анализа, с реорганизацией жилищно-гражданских объектов и пешеходно-транспортных связей»

ул. Пушкина

стадия	лист	листов
РП	9	30

Лестница Л-4;
Подпорная стена ПС-2; План М 1:50
Вид А М 1:100

ТОО Научно-исследовательский институт "АЛМАТЫГЕНПЛАН" 2025г.

Взам. инв.N° | Подп. и дата | Инв. N° подл.

Лестница Л-4; Подпорная стена ПС-2; План
Масштаб 1:50

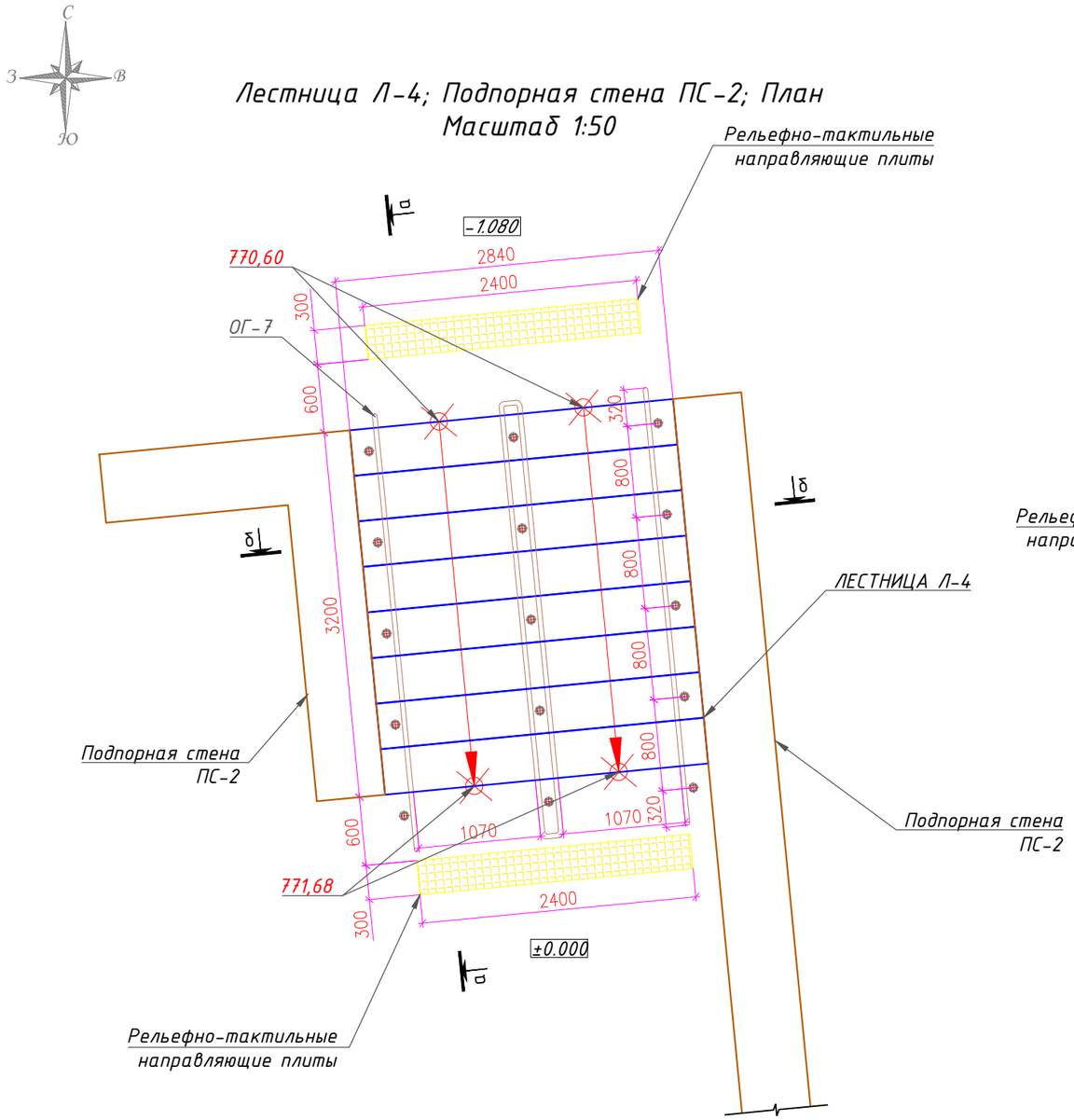

Лестница Л-4; Подпорная стена ПС-2; Сечение а-а
Масштаб 1:50

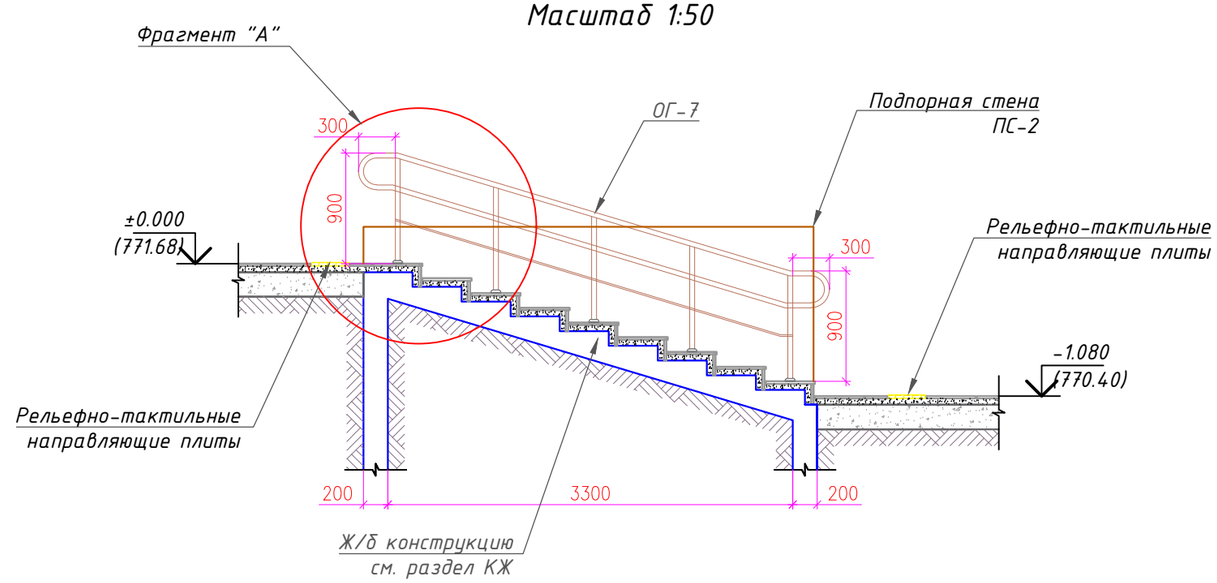

Схема лестницы Л-4
Масштаб 1:50

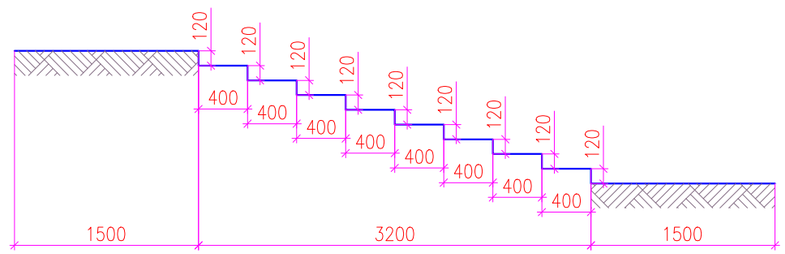

ПРИМЕЧАНИЕ:

1. Данный лист читать совместно с листами ГП и КЖ;
2. За условную отметку ±0,000 принят уровень чистого покрытия площадки, что соответствует абсолютной отметке 771,68;
3. Крепление ограждения осуществлять к закладным деталям см. раздел КЖ;
4. Узлы сопряжения элементов ограждения уточнить с фирмой изготовителем;
5. Размеры изделий уточнить по месту после монтажа строительных конструкций;
6. Сварные швы зачистить, обработать ножданчным камнем, поверхности окрасить эмалью ПФ-115 по грунтовке ГФ-020;
7. Нестандартные размеры облицовочных плит обрезать и крепить по месту;
8. Состав пандуса идентично покрытию площадки;
9. Ограждения пандуса может изменится при разработке дизайн-проекта;

При устройстве пандуса строго соблюдать требования производства работ и в соответствии с СП РК 3.06-101-2012* "Проектирование зданий и сооружений с учетом доступности для маломобильных групп населения.Общие положения.» и и СНиП РК 1.01-02-2003

10. Поверхности покрытий должны быть твердыми,не допускать скольжения при намокании и иметь поперечный уклон в пределах 1%.

Инв. N° подл. | Подп. и дата | Взам. инв.N°

изм.	Nуч.	лист	Nдок.	подпись	дата	153-01/25-АР		
						Корректировка по проекту «Разработка проекта преобразования территории (мастер-план) вдоль автомобильной дороги улицы Пушкина от проспекта Райымбек батыра до улицы Гоголя, на основе комплексного анализа, с реорганизацией жилищно-гражданских объектов и пешеходно-транспортных связей»		
ГАП	Кошкардаева				2025г.	ул. Пушкина	стадия	лист	листов
Выполнил	Нуржигит				2025г.		РП	10	30
Проверил	Ященко				2025г.	Лестница Л-4; Подпорная стена ПС-2; План М 1:50 Сечение а-а М 1:50	ТОО Научно-исследовательский институт "АЛМАТЫГЕНПЛАН" 2025г.	
ГИП	Ергалиева Ж.				2025г.			
Н.контроль	Ященко				2025г.			

Лестница Л-4; Подпорная стена ПС-2; Сечение б-б Масштаб 1:50

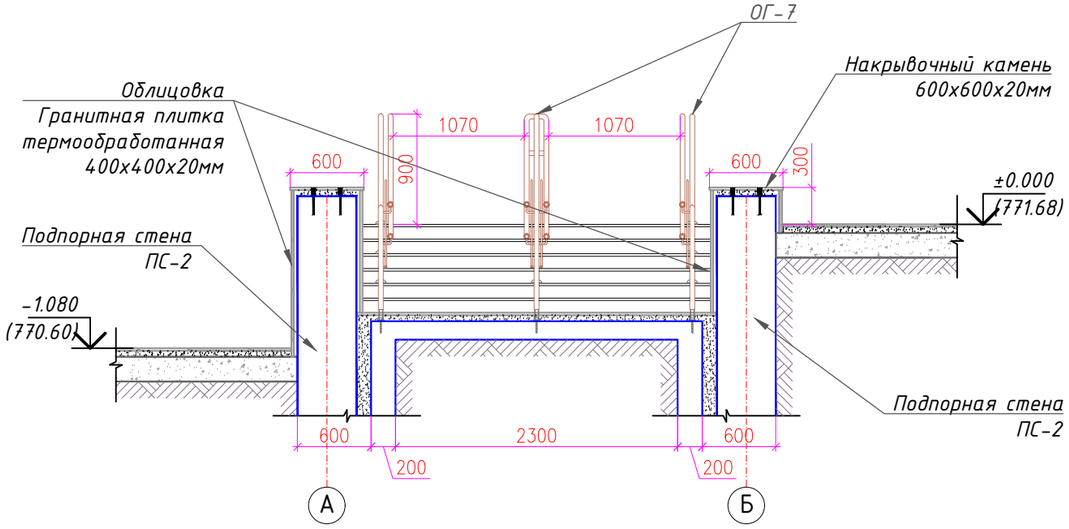

Фрагмент "А". Лестница Л-4 Масштаб 1:30

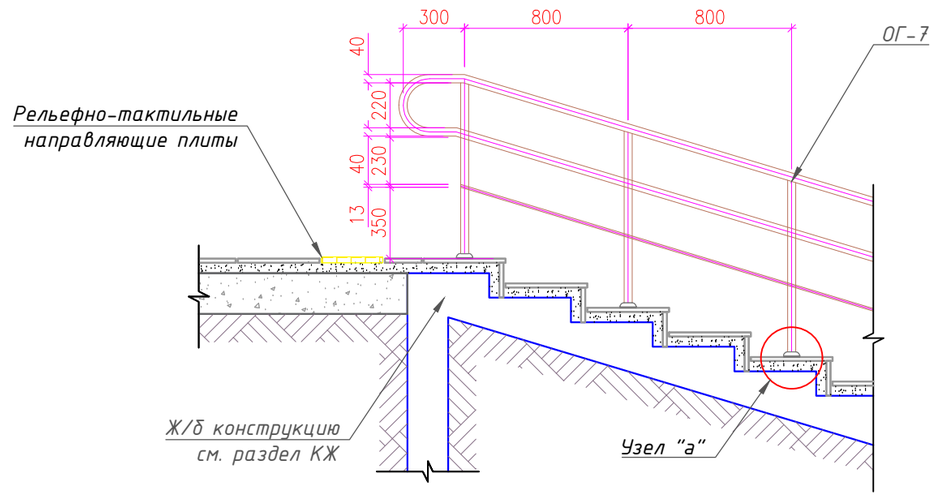

Узел "а"

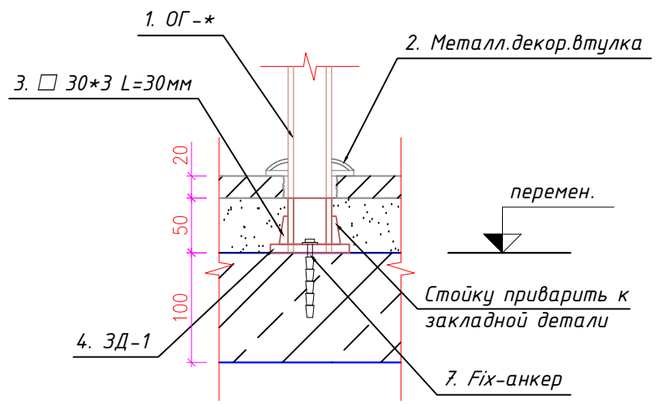

Марка, поз.	Обозначение	Наименование	Ед. изм.	Кол-во	Приме-чание
1	Парапетн.элемент	Накрывочный камень гранит (600х600х20)	$м^2$	27,18	
2	СТ РК 2591-2014	Штырь, Ф10 А1 L=0,15	шт.	456	42,20
3	Облицовка боковых стен	Гранитная плитка термообработанная (400х400х20)	$м^2$	71,7	
4	ГОСТ 23279-2012*	Сетка 5Вр 200х200	$м^2$	71,7	110,42
5	СТ РК 2591-2014	Штырь, Ф10 А1 (ш.400 в шахм.пор.) L=0,15	шт.	1071	99,12

Спецификация облицовочных материалов лестницы Л-4

Марка, поз.	Обозначение	Наименование	Ед. изм.	Кол-во	Приме-чание
1	Ступени и площадка	Гранит с рифлёной поверхностью (400х400х20)	$м^2$	9,12	
2	Подступенки	Бортовой камень термообработанный (Гранит 400х170х20)	$м^2$	4,5	
3	Рельефно-тактильные плиты	Плита 300х300	$м^2$	1,44	

Спецификация элементов ограждения лестницы ОГ-7

Марка, поз.	Обозначение	Наименование	Ед. изм.	Кол-во	Приме-чание
1	ОГ-7	Из хромированного металла	п.м.	15,72	
2	ГОСТ 10704-91*	Ф 38х1,6(декорат.элемент) L=17мм	шт.	15	0,81
3	ГОСТ 8639-82	☐ 30х3, L=30мм	шт.	15	1,14
4	ГОСТ 103 - 2006	- 4х100, L=100мм	шт.	15	4,71
5	Fix-анкер	Ф10, L=100мм	шт.	15	0,93

Взам. инв.№ | Подп. и дата | Инв. № подл.

изм.	Nуч.	лист	Nдок.	подпись	дата

153-01/25-АР

Корректировка по проекту «Разработка проекта преобразования территории (мастер-план) вдоль автомобильной дороги улицы Пушкина от проспекта Райымбек батыра до улицы Гоголя, на основе комплексного анализа, с реорганизацией жилищно-гражданских объектов и пешеходно-транспортных связей»

ГАП	Кошкардаева	2025г.
Выполнил	Нуржигит	2025г.
Проверил	Ященко	2025г.
ГИП	Ергалиева Ж.	2025г.
Н.контроль	Ященко	2025г.

ул. Пушкина

стадия	лист	листов
РП	11	30

Лестница Л-4; Сечение б-б; М 1:50
Фрагмент "А"; М 1:30
Узел "а"; Спецификации

ТОО Научно-исследовательский институт "АЛМАТЫГЕНПЛАН" 2025г.

Лестница Л-5; Подпорная стена ПС-2; План
Масштаб 1:50

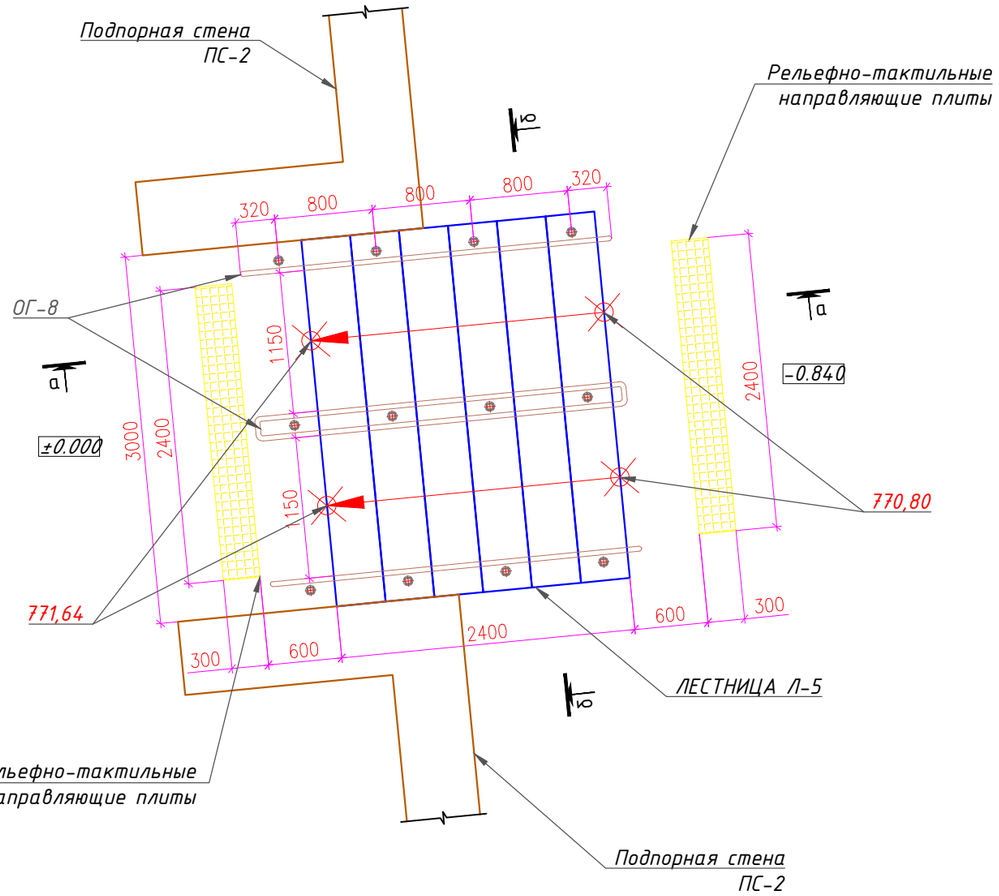

Лестница Л-5; Подпорная стена ПС-2;
Сечение а-а
Масштаб 1:50

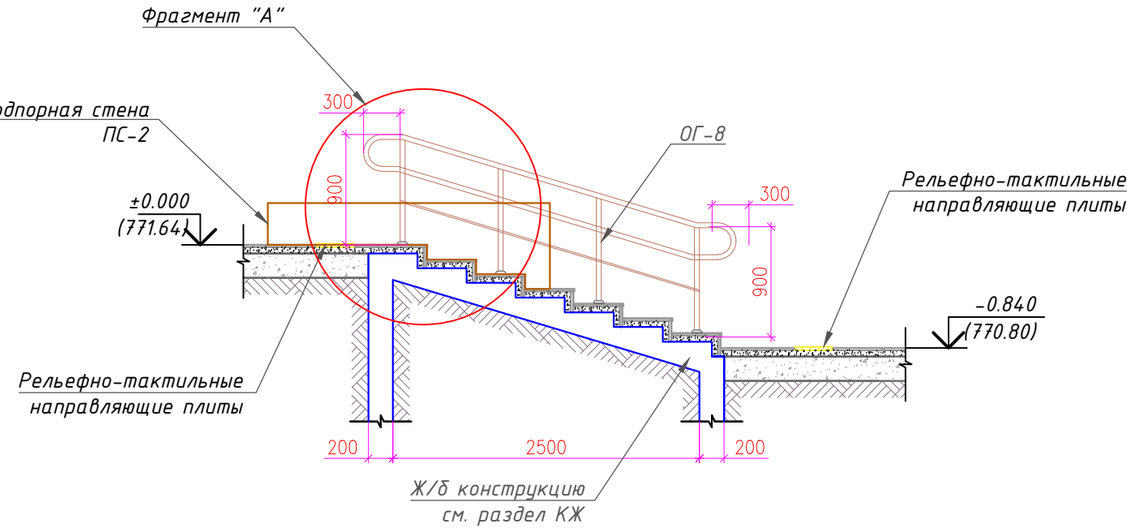

Схема лестницы Л-5
Масштаб 1:50

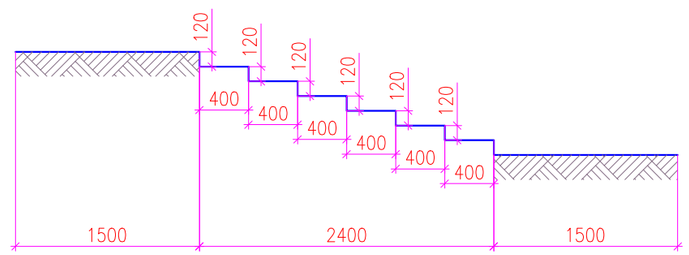

ПРИМЕЧАНИЕ:

1. Данный лист читать совместно с листами ГП;
2. За условную отметку ±0,000 принят уровень чистого покрытия площадки, что соответствует абсолютной отметке 771,64;
3. Крепление ограждения осуществлять к закладным деталям см. раздел КЖ;
4. Узлы сопряжения элементов ограждения уточнить с фирмой изготовителем;
5. Размеры изделий уточнить по месту после монтажа строительных конструкций;
6. Сварные швы зачистить, обработать ножданчым камнем, поверхности окрасить эмалью ПФ-115 по грунтовке ГФ-020;
7. Нестандартные размеры облицовочных плит обрезать и крепить по месту;
8. Состав пандуса идентично покрытию площадки;
9. Ограждения пандуса может изменится при разработке дизайн-проекта;

При устройстве пандуса строго соблюдать требования производства работ и в соответствии с СП РК 3.06-101-2012* "Проектирование зданий и сооружений с учетом доступности для маломобильных групп населения.Общие положения.» и и СНиП РК 1.01-02-2003;

10. Поверхности покрытий должны быть твердыми,не допускать скольжения при намокании и иметь поперечный уклон в пределах 1%.

						153-01/25-АР
изм.	Nуч.	лист	Nдок.	подпись	дата	Корректировка по проекту «Разработка проекта преобразования территории (мастер-план) вдоль автомобильной дороги улицы Пушкина от проспекта Райымбек батыра до улицы Гоголя, на основе комплексного анализа, с реорганизацией жилищно-гражданских объектов и пешеходно-транспортных связей»
ГАП	Кошкарбаева				2025г.	ул. Пушкина — стадия: РП; лист: 12; листов: 30
Выполнил	Нуржигит				2025г.	
Проверил	Ященко				2025г.	Лестница Л-5; Подпорная стена ПС-2; План М 1:50; Сечение а-а М 1:50
ГИП	Ергалиева Ж.				2025г.	ТОО Научно-исследовательский институт "АЛМАТЫГЕНПЛАН" 2025г.
Н.контроль	Ященко				2025г.	

Взам. инв.N° | Подп. и дата | Инв. N° подл.

Лестница Л-5; Подпорная стена ПС-2; Сечение б-б Масштаб 1:50

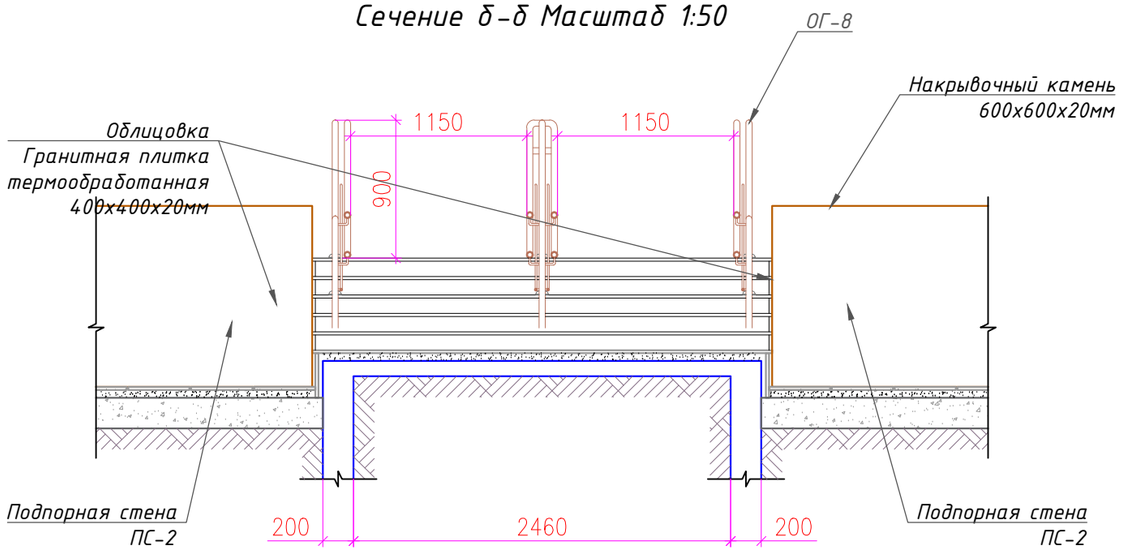

Фрагмент "А". Лестница Л-5 Масштаб 1:30

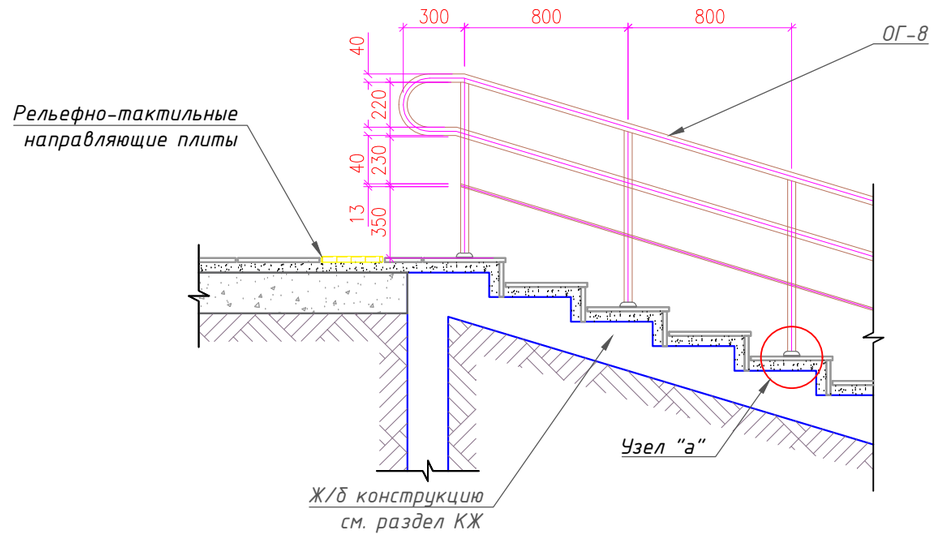

Узел "а"

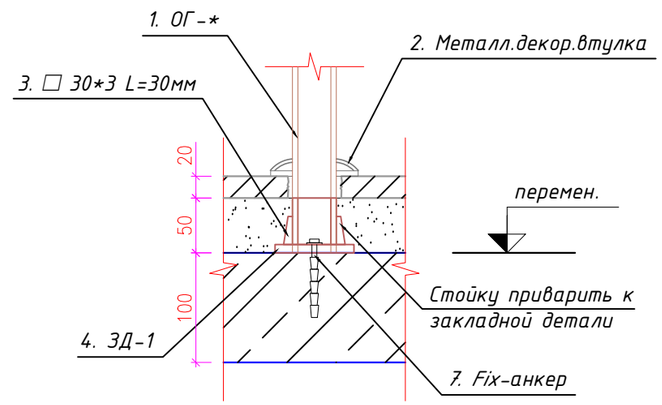

Спецификация облицовочных материалов лестницы Л-5

Марка, поз.	Обозначение	Наименование	Ед. изм.	Кол-во	Приме-чание
1	Ступени и площадка	Гранит с рифлёной поверхностью (400х400х20)	$м^2$	7,2	
2	Подступенки	Бортовой камень термообработанный (Гранит 400х170х20)	$м^2$	3,57	
3	Облицовка боковых стен	Гранитная плитка термообработанная (400х400х20)	$м^2$	0,96	
4	ГОСТ 23279-2012*	Сетка 5Вр 200х200	$м^2$	0,96	1,48
5	СТ РК 2591-2014	Штырь, Ф10 AI (ш.400 в шахм.пор.) L=0,15	шт.	12	1,11
6	Рельефно-тактильные плиты	Плита 300х300	$м^2$	1,44	

Спецификация элементов ограждения лестницы ОГ-8

Марка, поз.	Обозначение	Наименование	Ед. изм.	Кол-во	Приме-чание
1	ОГ-8	Из хромированного металла	п.м.	12,52	
2	ГОСТ 10704-91*	Ф 38х1,6(декорат.элемент) L=17мм	шт.	12	0,65
3	ГОСТ 8639-82	☐ 30х3, L=30мм	шт.	12	0,91
4	ГОСТ 103 - 2006	- 4х100, L=100мм	шт.	12	3,77
5	Fix-анкер	Ф10, L=100мм	шт.	12	0,74

Взам. инв.N° | Подп. и дата | Инв. N° подл.

изм.	Nуч.	лист	Nдок.	подпись	дата

153-01/25-АР

Корректировка по проекту «Разработка проекта преобразования территории (мастер-план) вдоль автомобильной дороги улицы Пушкина от проспекта Райымбек батыра до улицы Гоголя, на основе комплексного анализа, с реорганизацией жилищно-гражданских объектов и пешеходно-транспортных связей»

ГАП	Кошкарбаева		2025г.
Выполнил	Нуржигит		2025г.
Проверил	Ященко		2025г.
ГИП	Ергалиева Ж.		2025г.
Н.контроль	Ященко		2025г.

ул. Пушкина

стадия	лист	листов
РП	13	30

Лестница Л-5; Сечение б-б; М 1:50
Фрагмент "А"; М 1:30
Узел "а"; Спецификации

ТОО Научно-исследовательский институт "АЛМАТЫГЕНПЛАН" 2025г.

Подпорная стена ПС-3; План
Масштаб 1:100

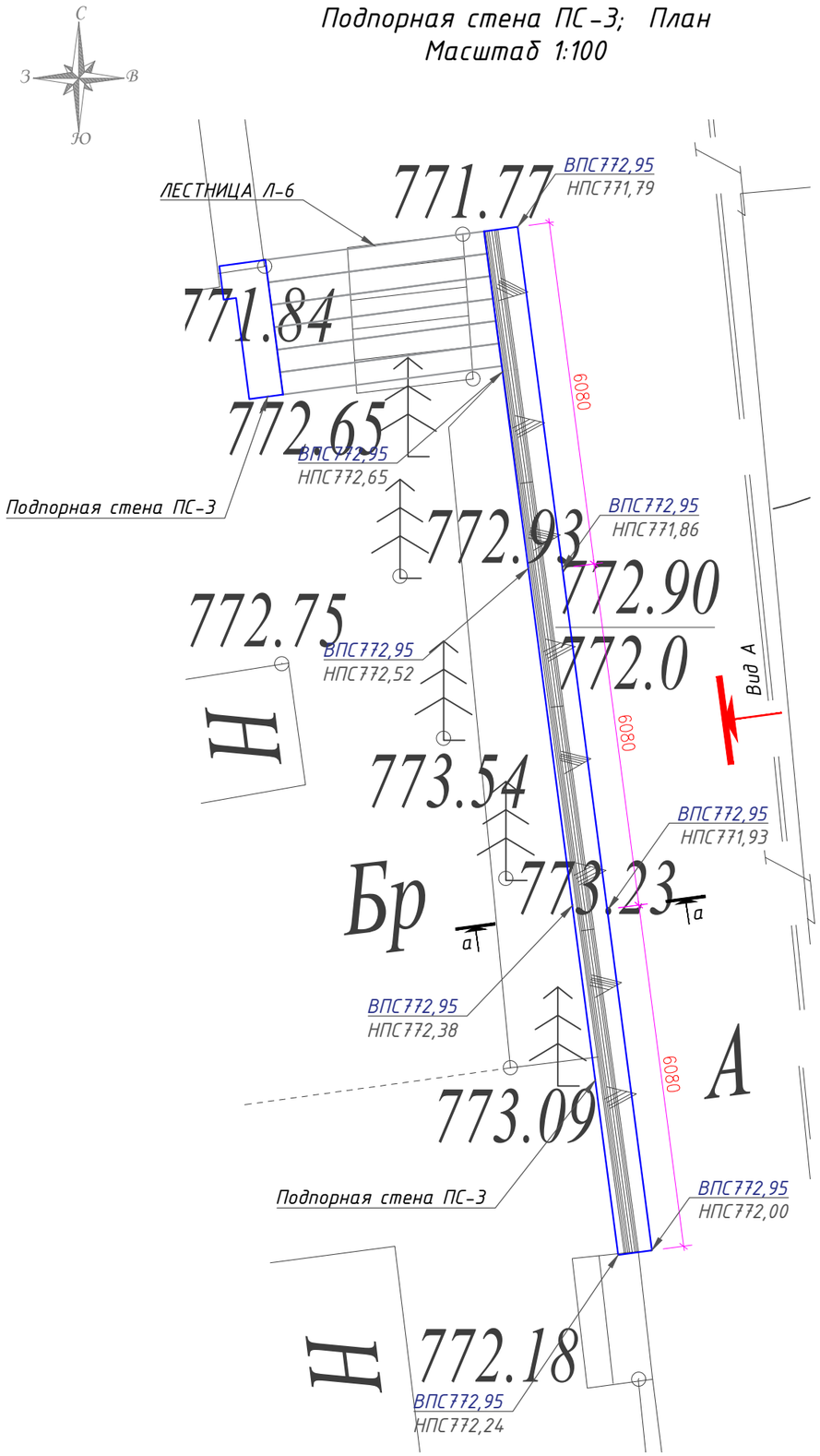

Подпорная стена ПС-3; Сечение а-а
Масштаб 1:50

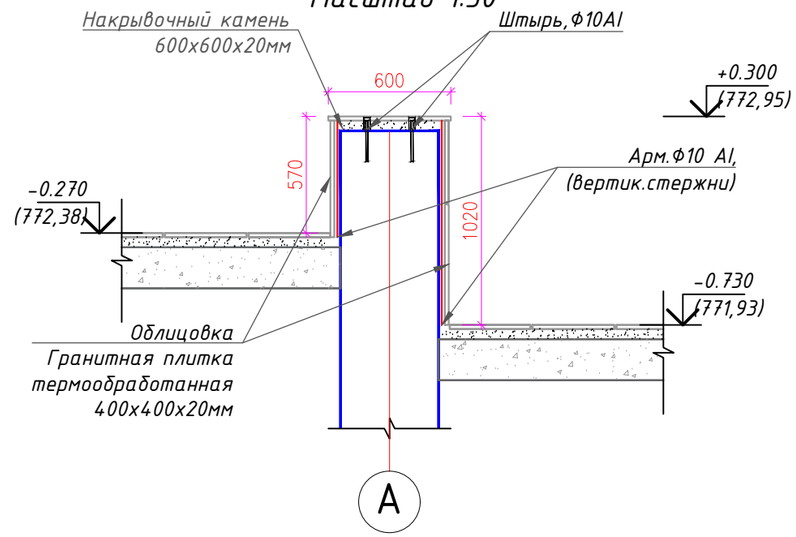

Спецификация элементов на подпорную стену ПС-3

Марка, поз.	Обозначение	Наименование	Ед. изм.	Кол-во	Приме-чание
1	Парапетн.элемент	Накрывочный камень гранит (600х600х20)	$м^2$	12,51	
2	СТ РК 2591-2014	Штырь, Ф10 АI L=0,15	шт.	618	57,20
3	Облицовка боковых стен	Гранитная плитка термообработанная (400х400х20)	$м^2$	34,22	
4	ГОСТ 23279-2012*	Сетка 5Вр 200х200	$м^2$	34,22	52,70
5	СТ РК 2591-2014	Штырь, Ф10 АI (ш.400 в шахм.пор.) L=0,15	шт.	612	56,64

ПРИМЕЧАНИЕ:
1. Данный лист читать совместно с листами АР-15; АР-16 и р.ГП;
2. Посадка площадок на генплане выполнена в чертежах марки "ГП".
3. За условную отметку ±0,000 принят уровень чистого покрытия площадки, что соответствует абсолютной отметке 772,65.
4. Проектом предусмотрено реконструкция подпорной стены. Провести полностью демонтаж основного облицовочного материала, с сохранением бетонной конструкций.
5. Наплывы раствора и цементного молока, а также участки слабого бетона следует удалять.
6. Поверхности бетона с образовавшейся цементной пленкой, а также гладко затертые и зажелезенные поверхности тщательно обрабатывать для придания им шероховатости с целью увеличения прочности сцепления. Обработку поверхности вести химическим травлением, скребками, металлическими щетками, зубилами, при пескоструйном способе использовать цемент-пушку. Очищать струей песка мокрые или фильтрующие поверхности запрещается.

изм.	Nуч.	лист	Nдок.	подпись	дата
ГАП		Кошкарбаева			2025г.
Выполнил		Нуржигит			2025г.
Проверил		Ященко			2025г.
ГИП		Ергалиева Ж.			2025г.
Н.контроль		Ященко			2025г.

153-01/25-АР

Корректировка по проекту «Разработка проекта преобразования территории (мастер-план) вдоль автомобильной дороги улицы Пушкина от проспекта Райымбек батыра до улицы Гоголя, на основе комплексного анализа, с реорганизацией жилищно-гражданских объектов и пешеходно-транспортных связей»

ул. Пушкина

стадия	лист	листов
РП	14	30

Подпорная стена ПС-3; План; М 1:100
Сечение а-а; М 1:50 Спецификации

ТОО Научно-исследовательский институт "АЛМАТЫГЕНПЛАН" 2025г.

Взам. инв.N° | Подп. и дата | Инв. N° подл.

Лестница Л-6; Подпорная стена ПС-3; План
Масштаб 1:50

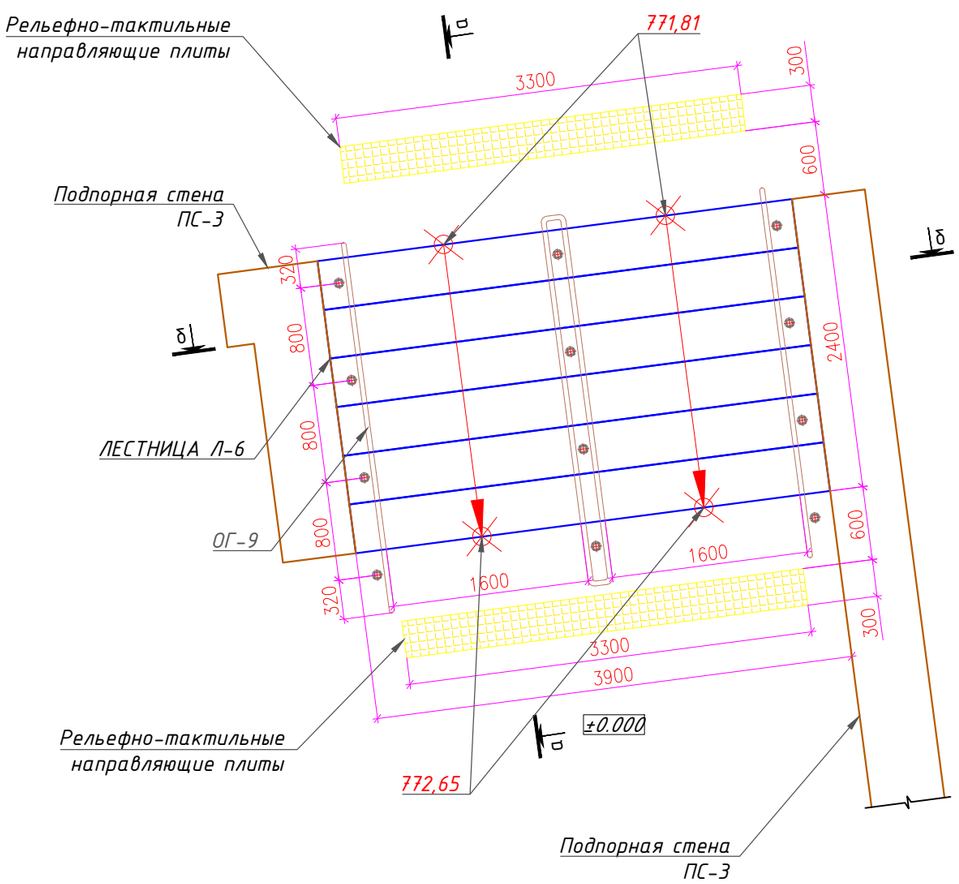

Лестница Л-6; Подпорная стена ПС-3; Сечение а-а
Масштаб 1:50

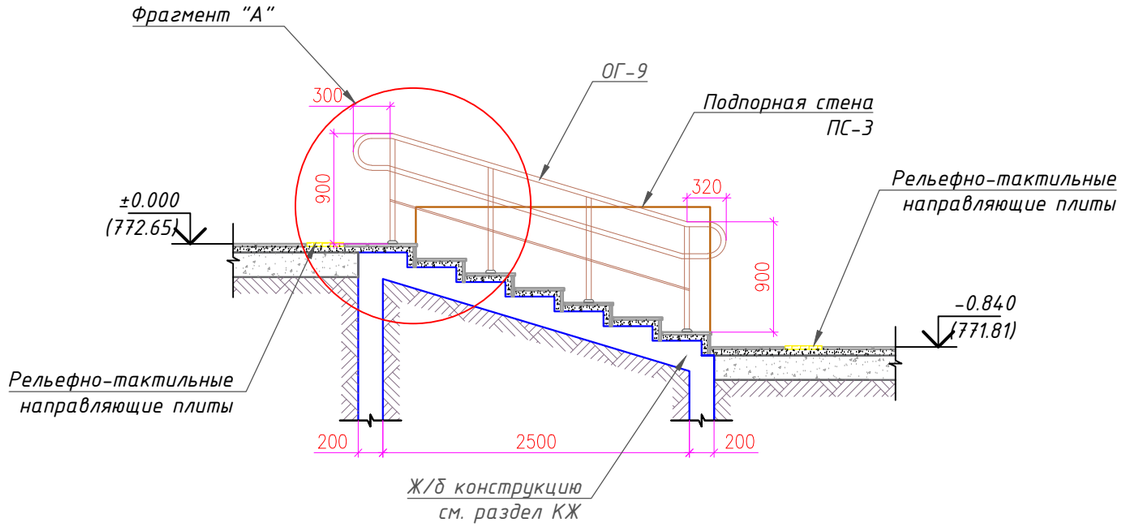

Схема лестницы Л-6
Масштаб 1:50

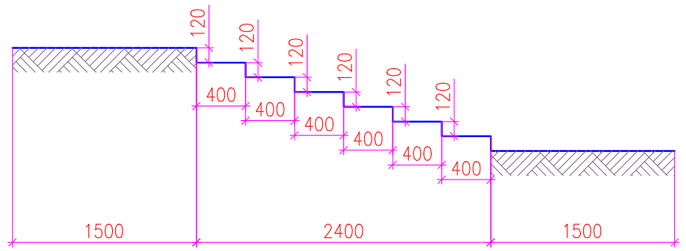

ПРИМЕЧАНИЕ:

1. Данный лист читать совместно с листами ГП и КЖ;
2. За условную отметку ±0,000 принят уровень чистого покрытия площадки, что соответствует абсолютной отметке 771,65;
3. Крепление ограждения осуществлять к закладным деталям см. раздел КЖ;
4. Узлы сопряжения элементов ограждения уточнить с фирмой изготовителем;
5. Размеры изделий уточнить по месту после монтажа строительных конструкций;
6. Сварные швы зачистить, обработать ножданчным камнем, поверхности окрасить эмалью ПФ-115 по грунтовке ГФ-020;
7. Нестандартные размеры облицовочных плит обрезать и крепить по месту;
8. Состав пандуса идентично покрытию площадки;
9. Ограждения пандуса может изменится при разработке дизайн-проекта;

При устройстве пандуса строго соблюдать требования производства работ и в соответствии с СП РК 3.06-101-2012* "Проектирование зданий и сооружений с учетом доступности для маломобильных групп населения.Общие положения.» и и СНиП РК 1.01-02-2003

10. Поверхности покрытий должны быть твердыми,не допускать скольжения при намокании и иметь поперечный уклон в пределах 1%.

						153-01/25-АР
изм.	Nуч.	лист	Nдок.	подпись	дата	Корректировка по проекту «Разработка проекта преобразования территории (мастер-план) вдоль автомобильной дороги улицы Пушкина от проспекта Райымбек батыра до улицы Гоголя, на основе комплексного анализа, с реорганизацией жилищно-гражданских объектов и пешеходно-транспортных связей»
ГАП	Кошкарбаева			2025г.		ул. Пушкина
Выполнил	Нуржигит			2025г.		
Проверил	Ященко			2025г.		
ГИП	Ергалиева Ж.			2025г.		Лестница Л-6; Подпорная стена ПС-3; План М 1:50 Сечение а-а М 1:50
Н.контроль	Ященко			2025г.		

стадия	лист	листов
РП	15	30

ТОО Научно-исследовательский институт "АЛМАТЫГЕНПЛАН" 2025г.

Взам. инв.N° | Подп. и дата | Инв. N° подл.

Лестница Л-6; Подпорная стена ПС-3; Сечение б-б Масштаб 1:50

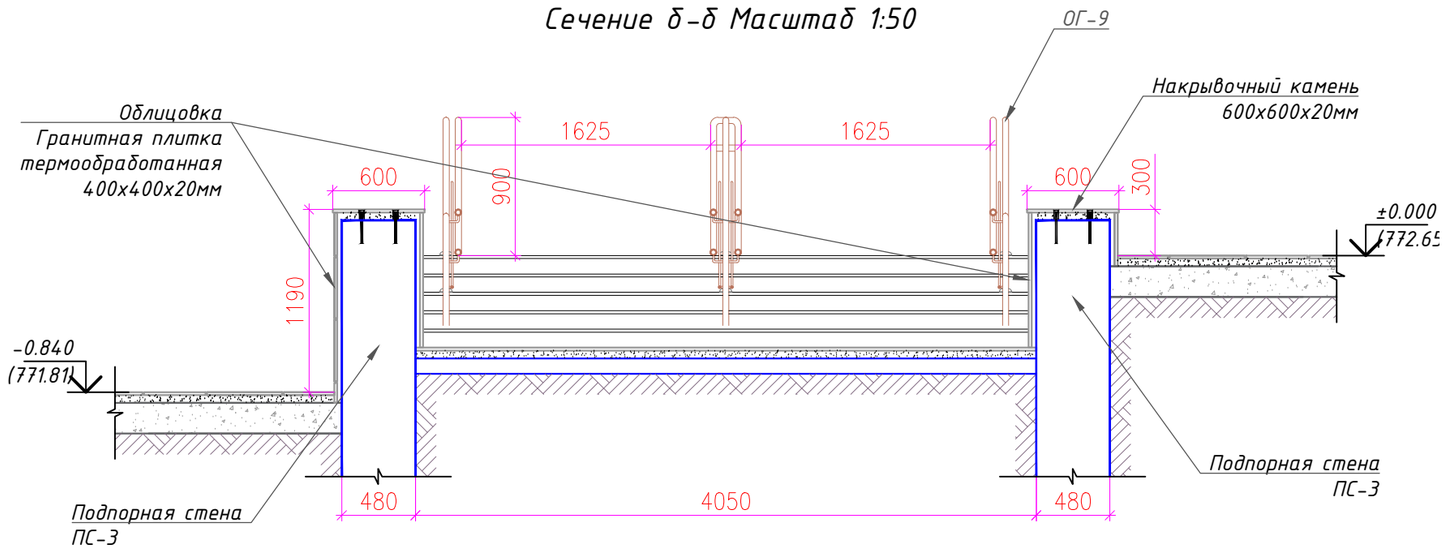

Узел "а"

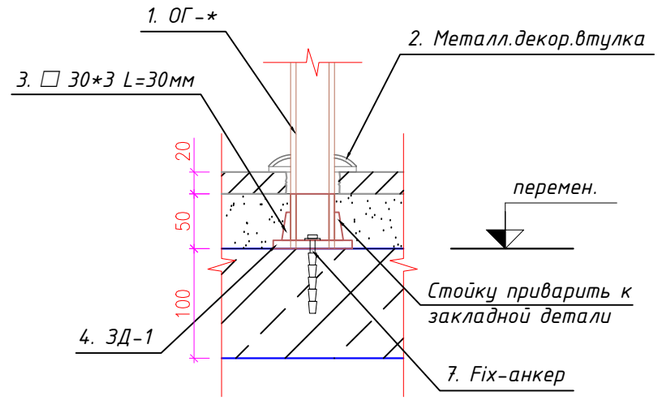

Фрагмент "А". Лестница Л-6 Масштаб 1:30

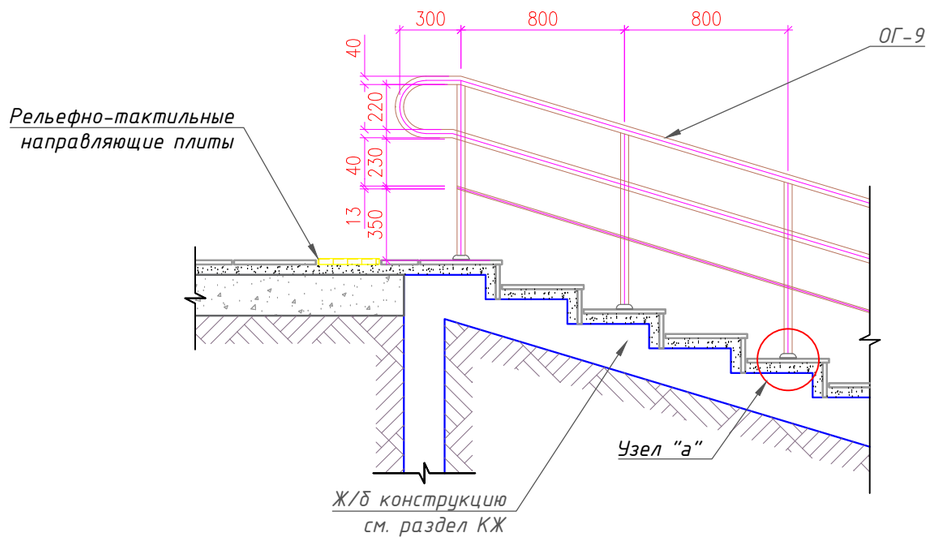

Спецификация облицовочных материалов лестницы Л-6

Марка, поз.	Обозначение	Наименование	Ед. изм.	Кол-во	Приме-чание
1	Ступени и площадка	Гранит с рифлёной поверхностью (400х400х20)	$м^2$	9,36	
2	Подступенки	Бортовой камень термообработанный (Гранит 400х170х20)	$м^2$	4,64	
3	Рельефно-тактильные плиты	Плита 300х300	$м^2$	1,98	

Спецификация элементов ограждения лестницы ОГ-9

Марка, поз.	Обозначение	Наименование	Ед. изм.	Кол-во	Приме-чание
1	ОГ-9	Из хромированного металла	п.м.	12,52	
2	ГОСТ 10704-91*	Ф 38х1,6(декорат.элемент) L=17мм	шт.	12	0,65
3	ГОСТ 8639-82	□ 30х3, L=30мм	шт.	12	0,91
4	ГОСТ 103 - 2006	- 4х100, L=100мм	шт.	12	3,77
5	Fix-анкер	Ф10, L=100мм	шт.	12	0,74

Взам. инв.N° | Подп. и дата | Инв. N° подл.

изм.	Nуч.	лист	Nдок.	подпись	дата

153-01/25-АР

Корректировка по проекту «Разработка проекта преобразования территории (мастер-план) вдоль автомобильной дороги улицы Пушкина от проспекта Райымбек батыра до улицы Гоголя, на основе комплексного анализа, с реорганизацией жилищно-гражданских объектов и пешеходно-транспортных связей»

ГАП	Кошкарбаева		2025г.
Выполнил	Нуржигит		2025г.
Проверил	Ященко		2025г.
ГИП	Ергалиева Ж.		2025г.
Н.контроль	Ященко		2025г.

ул. Пушкина

стадия	лист	листов
РП	16	30

Лестница Л-6; Сечение б-б; М 1:50
Фрагмент "А"; М 1:30
Узел "а"; Спецификации

ТОО Научно-исследовательский институт "АЛМАТЫГЕНПЛАН" 2025г.

Подпорная стена ПС-4; План
Масштаб 1:100

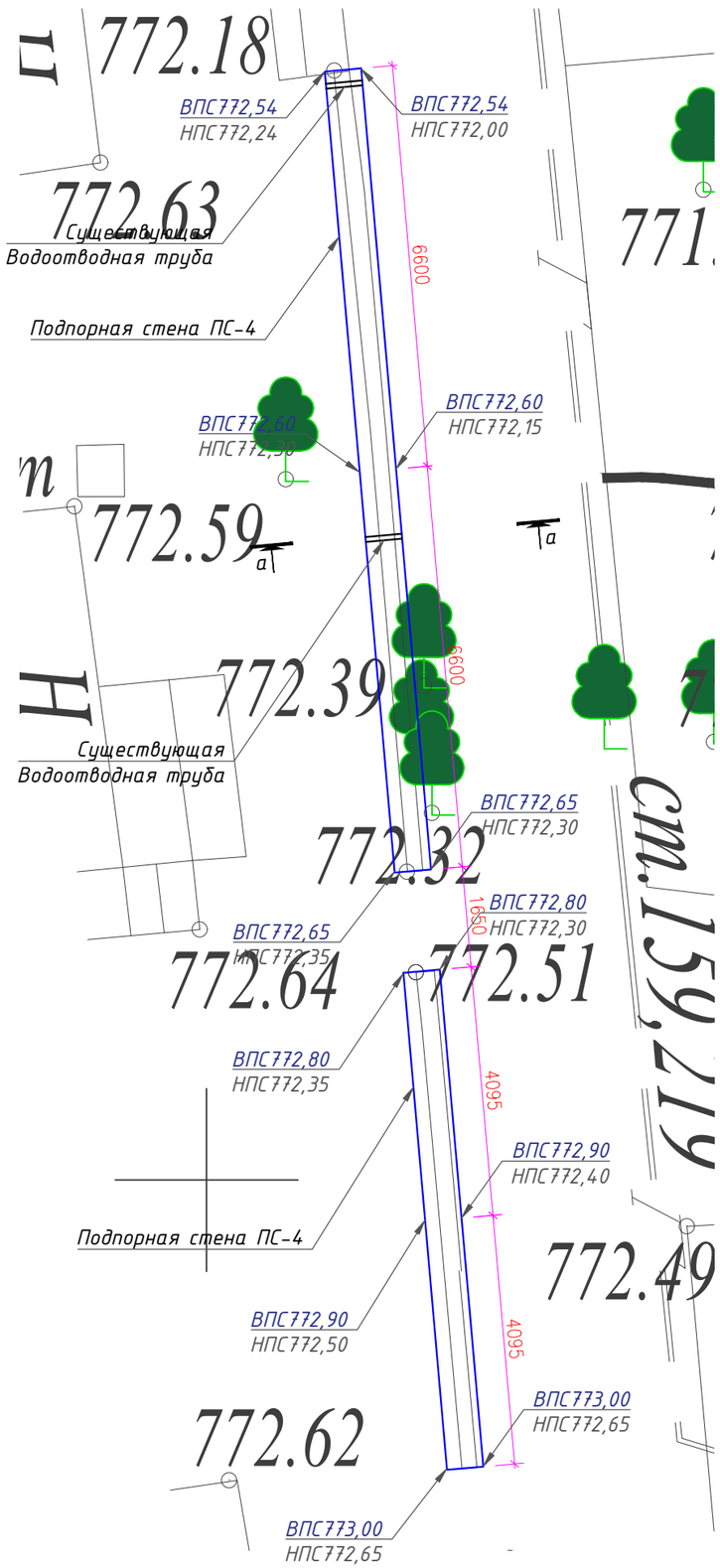

Подпорная стена ПС-4; Сечение а-а
Масштаб 1:50

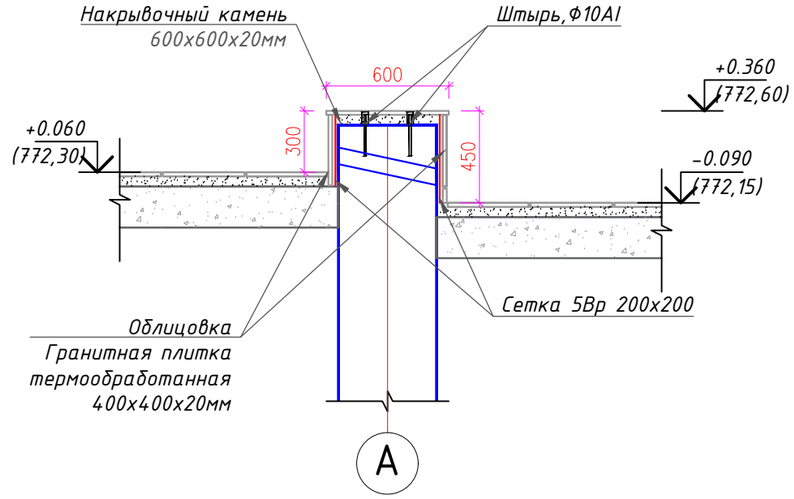

Спецификация элементов на подпорную стену ПС-4

Марка, поз.	Обозначение	Наименование	Ед. изм.	Кол-во	Приме-чание
1	Парапетн.элемент	Накрывочный камень гранит (600х600х20)	$м^2$	12,83	
2	СТ РК 2591-2014	Штырь, Ф10 АI L=0,15	шт.	216	19,99
3	Облицовка боковых стен	Гранитная плитка термообработанная (400х400х20)	$м^2$	17,75	
4	ГОСТ 23279-2012*	Сетка 5Вр 200х200	$м^2$	17,75	27,34
5	СТ РК 2591-2014	Штырь, Ф10 АI (ш.400 в шахм.пор.) L=0,15	шт.	426	39,43

ПРИМЕЧАНИЕ:

1. Посадка площадок на генплане выполнена в чертежах марки "ГП".
2. За условную отметку ±0,000 принят уровень чистого покрытия площадки, что соответствует абсолютной отметке 772,24.
3. Проектом предусмотрено реконструкция подпорной стены. Провести полностью демонтаж основного облицовочного материала, с сохранением бетонной конструкций.
4. Наплывы раствора и цементного молока, а также участки слабого бетона следует удалять.
5. Поверхности бетона с образовавшейся цементной пленкой, а также гладко затертые и зажелезенные поверхности тщательно обрабатывать для придания им шероховатости с целью увеличения прочности сцепления. Обработку поверхности вести химическим травлением, скребками, металлическими щетками, зубилами, при пескоструйном способе использовать цемент-пушку. Очищать струей песка мокрые или фильтрующие поверхности запрещается.

изм.	Nуч.	лист	Nдок.	подпись	дата

153-01/25-АР

Корректировка по проекту «Разработка проекта преобразования территории (мастер-план) вдоль автомобильной дороги улицы Пушкина от проспекта Райымбек батыра до улицы Гоголя, на основе комплексного анализа, с реорганизацией жилищно-гражданских объектов и пешеходно-транспортных связей»

ГАП	Кошкарбаева		2025г.
Выполнил	Нуржигит		2025г.
Проверил	Ященко		2025г.
ГИП	Ергалиева Ж.		2025г.
Н.контроль	Ященко		2025г.

ул. Пушкина

стадия	лист	листов
РП	17	30

Подпорная стена ПС-4; План; М 1:100
Сечение а-а; М 1:50 Спецификации

ТОО Научно-исследовательский институт "АЛМАТЫГЕНПЛАН" 2025г.

Инв. N° подл. | Подп. и дата | Взам. инв.N°

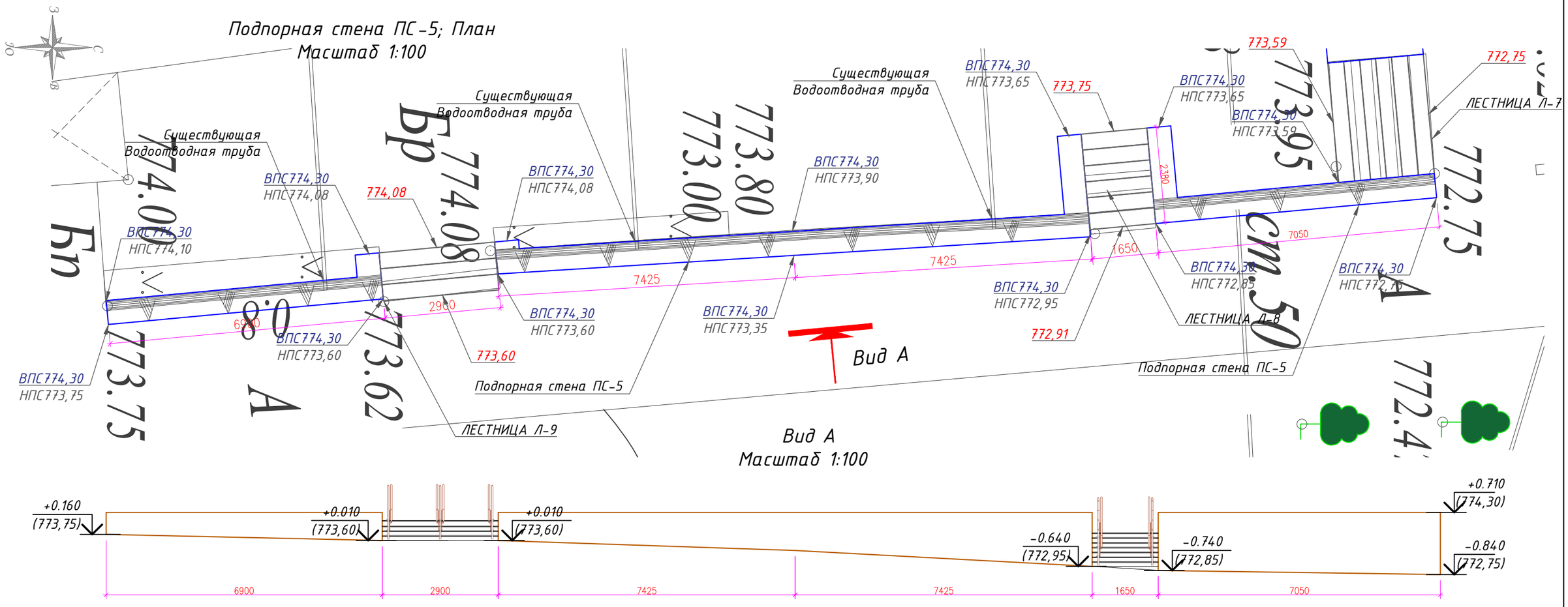

Спецификация элементов на подпорную стену ПС-5

Марка, поз.	Обозначение	Наименование	Ед. изм.	Кол-во	Приме-чание
1	Парапетн.элемент	Накрывочный камень гранит (600x600x20)	$м^2$	20,0	
2	СТ РК 2591-2014	Штырь, Ф10 AI L=0,15	шт.	312	28,88
3	Облицовка боковых стен	Гранитная плитка термообработанная (400x400x20)	$м^2$	62,15	
4	ГОСТ 23279-2012	Сетка 5Вр 200x200	$м^2$	62,15	95,71
5	СТ РК 2591-2014	Штырь, Ф10 AI (ш.400 в шахм.пор.) L=0,15	шт.	948	87,74

ПРИМЕЧАНИЕ:

1. Данный лист читать совместно с листами АР-19; АР-20 и р.ГП;
2. Посадка площадок на генплане выполнена в чертежах марки "ГП";
3. За условную отметку ±0,000 принят уровень чистого покрытия площадки, что соответствует абсолютной отметке 773.59;
4. Проектом предусмотрено реконструкция подпорной стены. Провести полностью демонтаж основного облицовочного материала, с сохранением бетонной конструкций;
5. Наплывы раствора и цементного молока, а также участки слабого бетона следует удалять;
6. Поверхности бетона с образовавшейся цементной пленкой, а также гладко затертые и зажелезенные поверхности тщательно обрабатывать для придания им шероховатости с целью увеличения прочности сцепления. Обработку поверхности вести химическим травлением, скребками, металлическими щетками, зубилами, при пескоструйном способе использовать цемент-пушку. Очищать струей песка мокрые или фильтрующие поверхности запрещается.

изм.	Nуч.	лист	Nдок.	подпись	дата
ГАП		Кошкардаева			2025г.
Выполнил		Нуржигит			2025г.
Проверил		Ященко			2025г.
ГИП		Ергалиева Ж.			2025г.
Н.контроль		Ященко			2025г.

153-01/25-АР

Корректировка по проекту «Разработка проекта преобразования территории (мастер-план) вдоль автомобильной дороги улицы Пушкина от проспекта Райымбек батыра до улицы Гоголя, на основе комплексного анализа, с реорганизацией жилищно-гражданских объектов и пешеходно-транспортных связей»

ул. Пушкина

стадия	лист	листов
РП	18	30

Подпорная стена ПС-5; План; Вид А; М 1:100 Сечение а-а; М 1:50 Спецификации

ТОО Научно-исследовательский институт "АЛМАТЫГЕНПЛАН" 2025г.

Взам. инв.N° | Подп. и дата | Инв. N° подл.

Лестница Л-7; Подпорная стена ПС-5; План
Масштаб 1:50

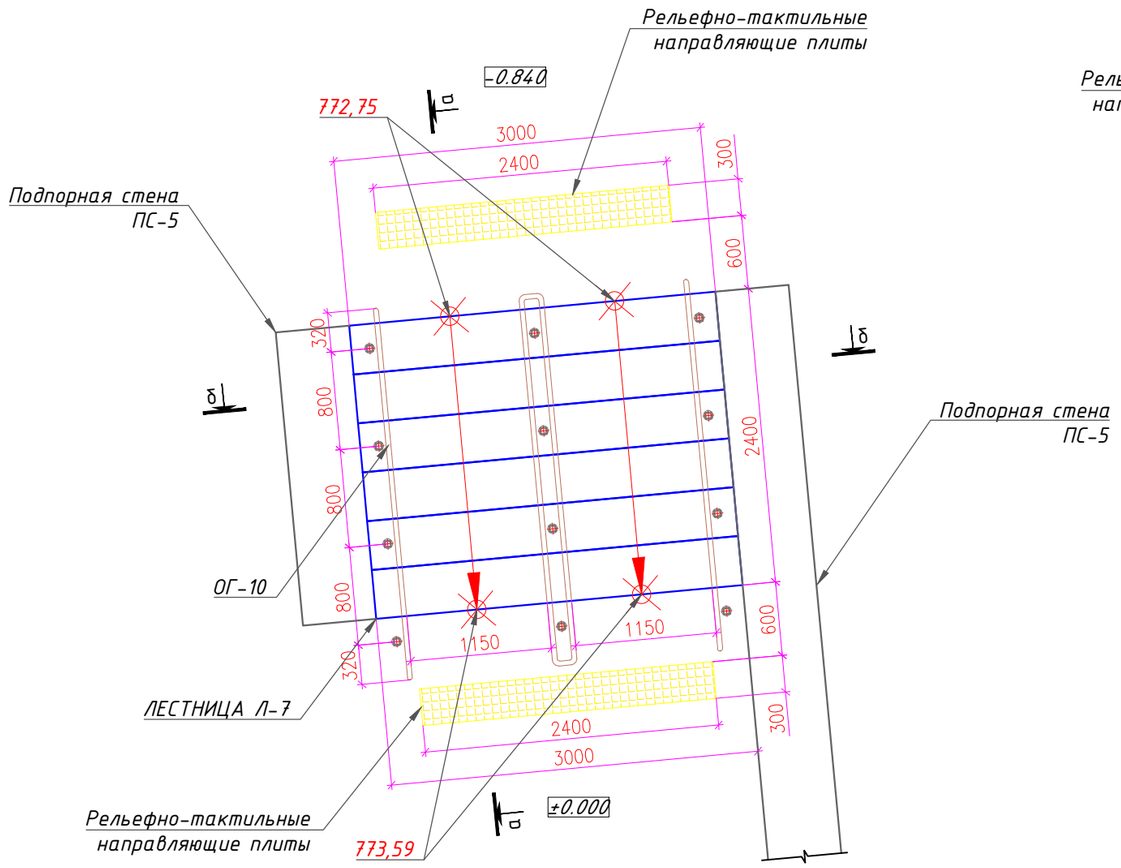

Лестница Л-7; Подпорная стена ПС-5; Сечение а-а
Масштаб 1:50

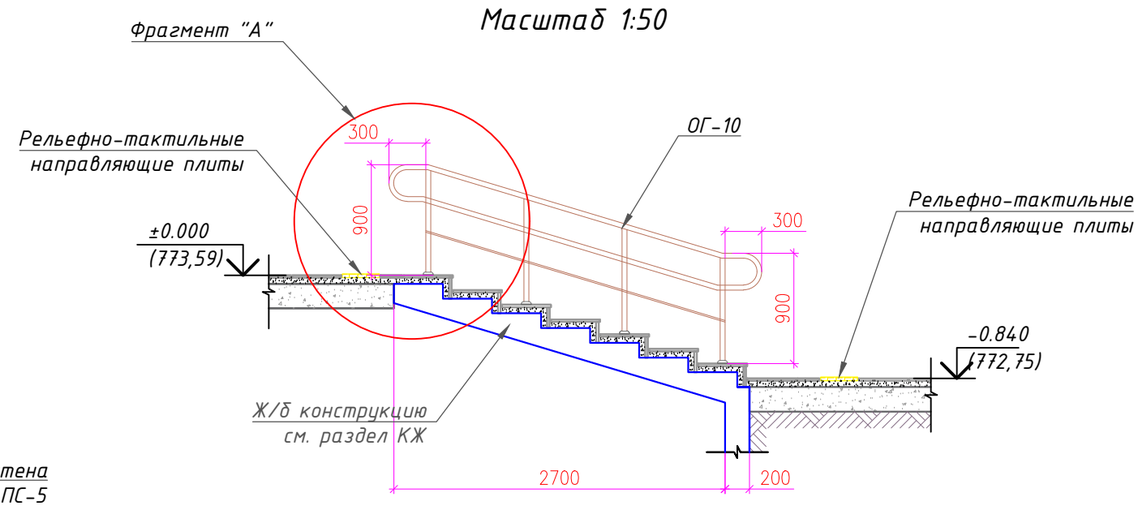

Схема лестницы Л-7
Масштаб 1:50

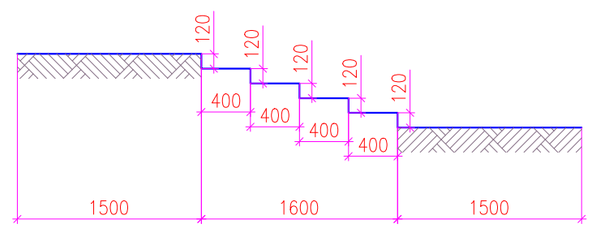

ПРИМЕЧАНИЕ:

1. Данный лист читать совместно с листами ГП и КЖ;
2. За условную отметку ±0,000 принят уровень чистого покрытия площадки, что соответствует абсолютной отметке 773,59;
3. Крепление ограждения осуществлять к закладным деталям см. раздел КЖ;
4. Узлы сопряжения элементов ограждения уточнить с фирмой изготовителем;
5. Размеры изделий уточнить по месту после монтажа строительных конструкций;
6. Сварные швы зачистить, обработать ножданчным камнем, поверхности окрасить эмалью ПФ-115 по грунтовке ГФ-020;
7. Нестандартные размеры облицовочных плит обрезать и крепить по месту;
8. Состав пандуса идентично покрытию площадки;
9. Ограждения пандуса может изменится при разработке дизайн-проекта;

При устройстве пандуса строго соблюдать требования производства работ и в соответствии с СП РК 3.06-101-2012* "Проектирование зданий и сооружений с учетом доступности для маломобильных групп населения.Общие положения.» и и СНиП РК 1.01-02-2003

10. Поверхности покрытий должны быть твердыми,не допускать скольжения при намокании и иметь поперечный уклон в пределах 1%.

						153-01/25-АР		
изм.	Nуч.	лист	Nдок.	подпись	дата	Корректировка по проекту «Разработка проекта преобразования территории (мастер-план) вдоль автомобильной дороги улицы Пушкина от проспекта Райымбек батыра до улицы Гоголя, на основе комплексного анализа, с реорганизацией жилищно-гражданских объектов и пешеходно-транспортных связей»		
ГАП	Кошкарбаева			2025г.		ул. Пушкина	стадия	лист	листов
Выполнил	Нуржигит			2025г.			РП	19	30
Проверил	Ященко			2025г.		Лестница Л-7; Подпорная стена ПС-5; План М 1:100 Сечение а-а М 1:50	ТОО Научно-исследовательский институт "АЛМАТЫГЕНПЛАН" 2025г.	
ГИП	Ергалиева Ж.			2025г.				
Н.контроль	Ященко			2025г.				

Взам. инв.N° | Подп. и дата | Инв. N° подл.

Лестница Л-7; Подпорная стена ПС-5; Сечение б-б Масштаб 1:50

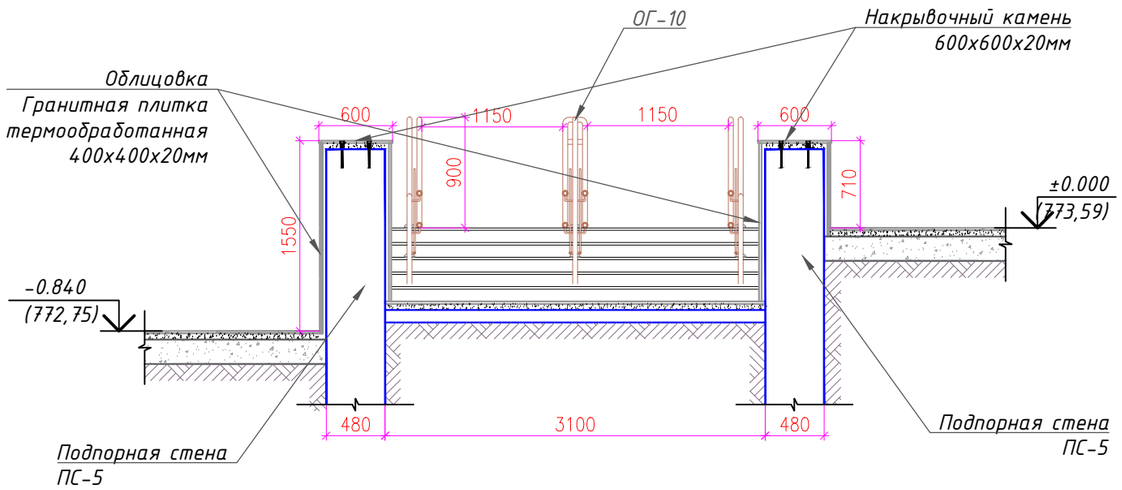

Узел "а"

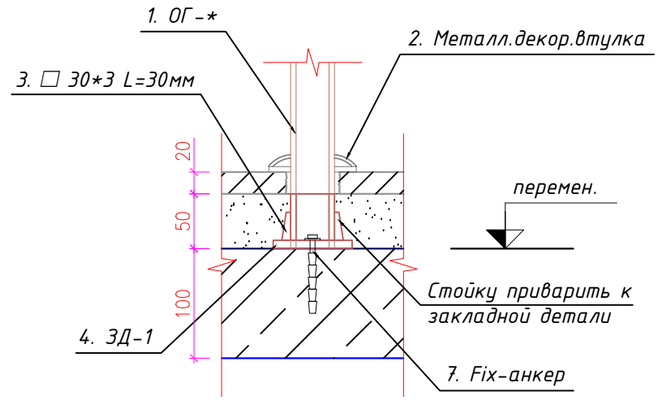

Фрагмент "А". Лестница Л-7 Масштаб 1:30

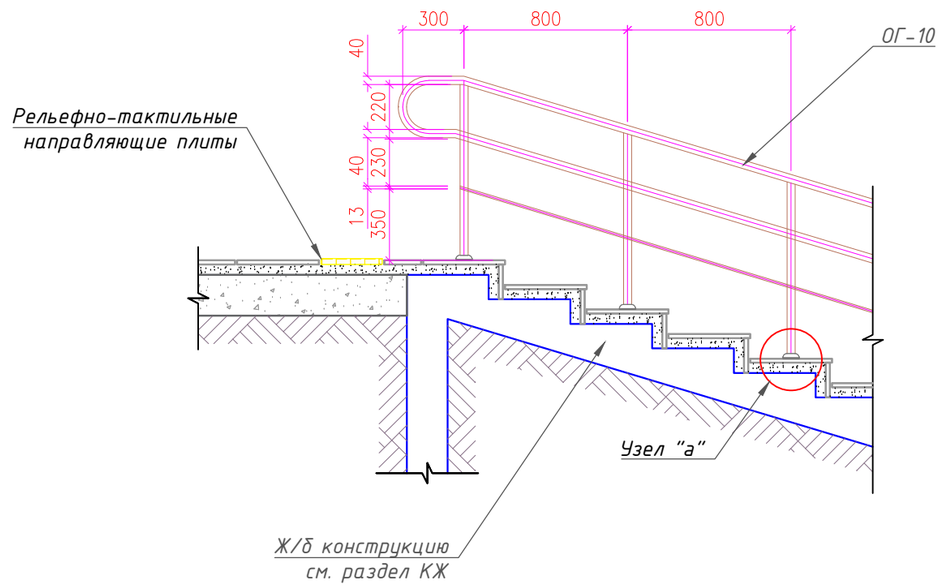

Спецификация облицовочных материалов лестницы Л-7

Марка, поз.	Обозначение	Наименование	Ед. изм.	Кол-во	Приме-чание
1	Ступени и площадка	Гранит с рифлёной поверхностью (400х400х20)	$м^2$	7,2	
2	Подступенки	Бортовой камень термообработанный (Гранит 400х170х20)	$м^2$	3,57	
3	Рельефно-тактильные плиты	Плита 300х300	$м^2$	1,44	

Спецификация элементов ограждения лестницы ОГ-10

Марка, поз.	Обозначение	Наименование	Ед. изм.	Кол-во	Приме-чание
1	ОГ-10	Из хромированного металла	п.м.	12,6	
2	ГОСТ 10704-91*	Ф 38х1,6(декорат.элемент) L=17мм	шт.	12	0,65
3	ГОСТ 8639-82	□ 30х3, L=30мм	шт.	12	0,91
4	ГОСТ 103 - 2006	- 4х100, L=100мм	шт.	12	0,31
5	Fix-анкер	Ф10, L=100мм	шт.	12	0,74

Инв. N° подл. | Подп. и дата | Взам. инв.N°

изм.	Nуч.	лист	Nдок.	подпись	дата

153-01/25-АР

Корректировка по проекту «Разработка проекта преобразования территории (мастер-план) вдоль автомобильной дороги улицы Пушкина от проспекта Райымбек батыра до улицы Гоголя, на основе комплексного анализа, с реорганизацией жилищно-гражданских объектов и пешеходно-транспортных связей»

ГАП	Кошкардаева		2025г.
Выполнил	Нуржигит		2025г.
Проверил	Ященко		2025г.
ГИП	Ергалиева Ж.		2025г.
Н.контроль	Ященко		2025г.

ул. Пушкина

стадия	лист	листов
РП	20	30

Лестница Л-7; Сечение б-б; М 1:50
Фрагмент "А"; М 1:30
Узел "а"; Спецификации

ТОО Научно-исследовательский институт "АЛМАТЫГЕНПЛАН" 2025г.

Лестница Л-8; Подпорная стена ПС-5; План
Масштаб 1:50

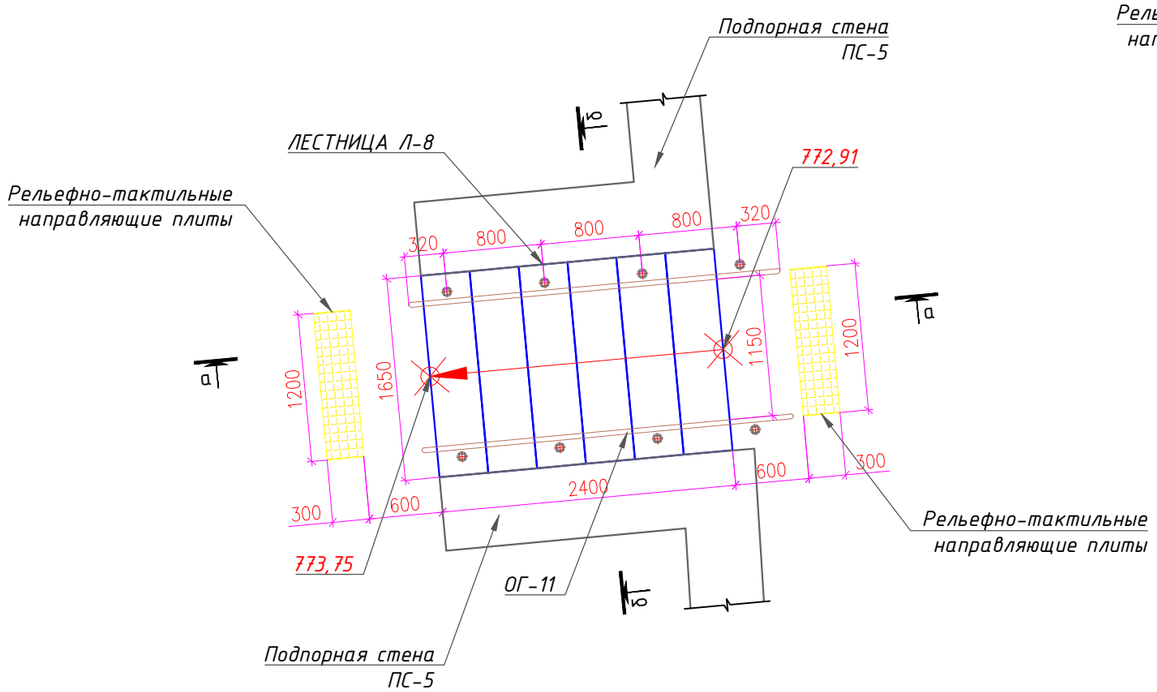

Лестница Л-8; Подпорная стена ПС-5;
Сечение а-а
Масштаб 1:50

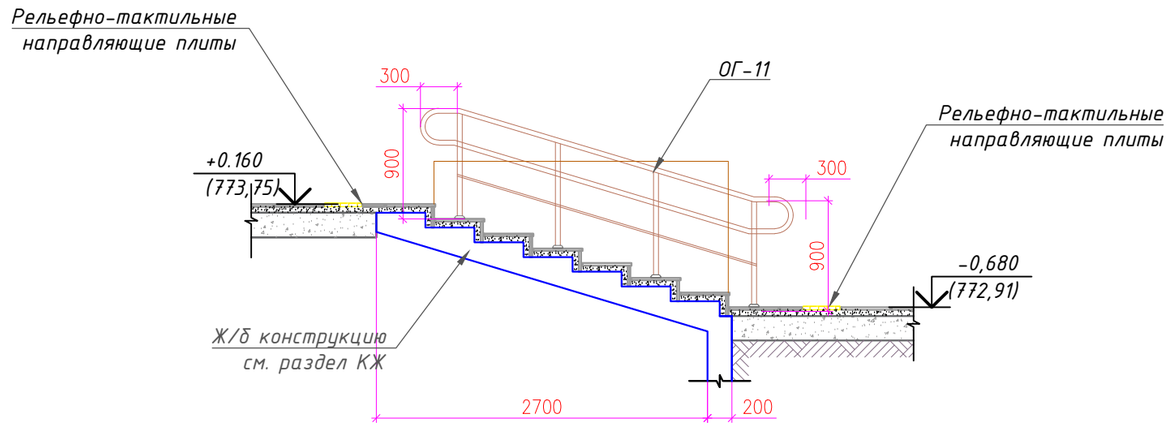

Схема лестницы Л-8
Масштаб 1:50

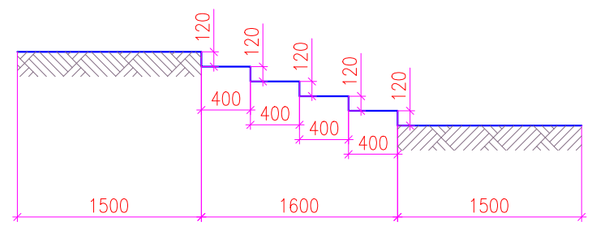

ПРИМЕЧАНИЕ:

1. Данный лист читать совместно с листами ГП и КЖ;
2. За условную отметку ±0,000 принят уровень чистого покрытия площадки, что соответствует абсолютной отметке 773,59;
3. Крепление ограждения осуществлять к закладным деталям см. раздел КЖ;
4. Узлы сопряжения элементов ограждения уточнить с фирмой изготовителем;
5. Размеры изделий уточнить по месту после монтажа строительных конструкций;
6. Сварные швы зачистить, обработать ножданчым камнем, поверхности окрасить эмалью ПФ-115 по грунтовке ГФ-020;
7. Нестандартные размеры облицовочных плит обрезать и крепить по месту;
8. Состав пандуса идентично покрытию площадки;
9. Ограждения пандуса может изменится при разработке дизайн-проекта;

При устройстве пандуса строго соблюдать требования производства работ и в соответствии с СП РК 3.06-101-2012* "Проектирование зданий и сооружений с учетом доступности для маломобильных групп населения.Общие положения.» и и СНиП РК 1.01-02-2003

10. Поверхности покрытий должны быть твердыми,не допускать скольжения при намокании и иметь поперечный уклон в пределах 1%.

						153-01/25-АР
изм.	Nуч.	лист	Nдок.	подпись	дата	Корректировка по проекту «Разработка проекта преобразования территории (мастер-план) вдоль автомобильной дороги улицы Пушкина от проспекта Райымбек батыра до улицы Гоголя, на основе комплексного анализа, с реорганизацией жилищно-гражданских объектов и пешеходно-транспортных связей»
ГАП		Кошкарбаева			2025г.	ул. Пушкина — стадия: РП; лист: 21; листов: 30
Выполнил		Нуржигит			2025г.	
Проверил		Ященко			2025г.	Лестница Л-8; Подпорная стена ПС-5; План М 1:100 Сечение а-а М 1:50
ГИП		Ергалиева Ж.			2025г.	ТОО Научно-исследовательский институт "АЛМАТЫГЕНПЛАН" 2025г.
Н.контроль		Ященко			2025г.	

Взам. инв.N° | Подп. и дата | Инв. N° подл.

Лестница Л-8; Подпорная стена ПС-5; Сечение б-б Масштаб 1:50

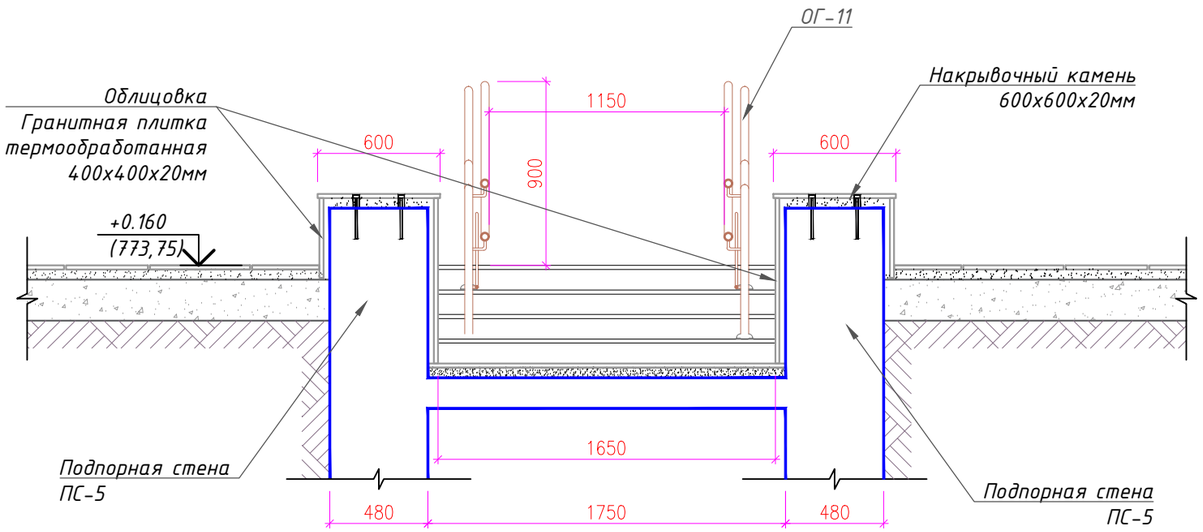

Узел "а"

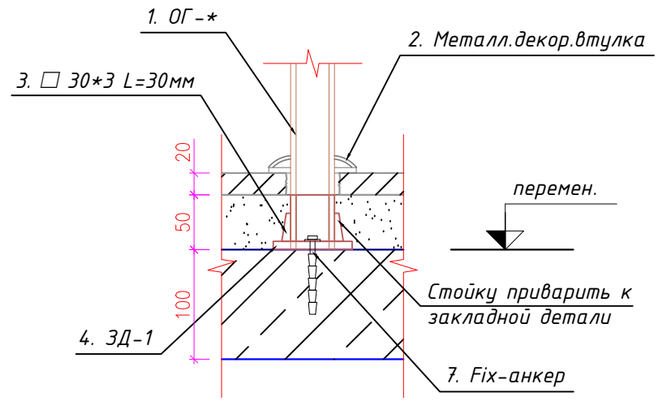

Фрагмент "А". Лестница Л-8 Масштаб 1:30

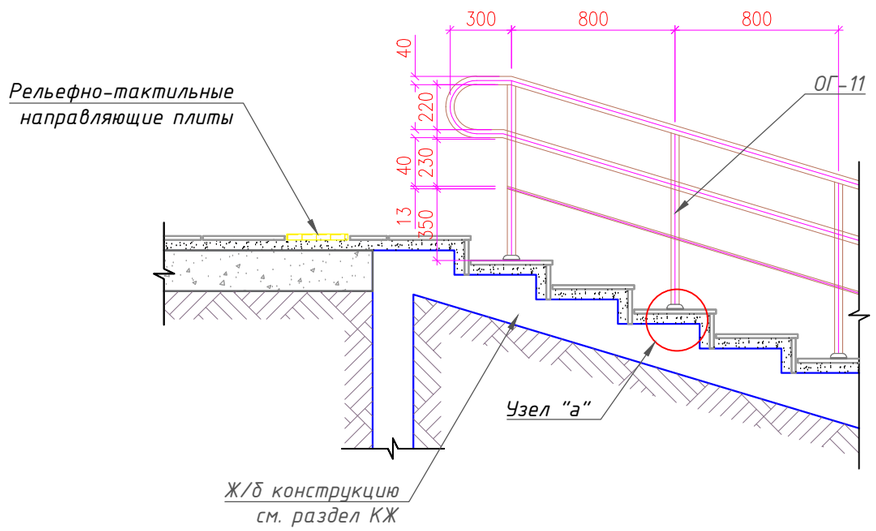

Спецификация облицовочных материалов лестницы Л-8

Марка, поз.	Обозначение	Наименование	Ед. изм.	Кол-во	Приме-чание
1	Ступени и площадка	Гранит с рифлёной поверхностью (400х400х20)	$м^2$	3,96	
2	Подступенки	Бортовой камень термообработанный (Гранит 400х170х20)	$м^2$	2,0	
3	Рельефно-тактильные плиты	Плита 300х300	$м^2$	0,72	

Спецификация элементов ограждения лестницы ОГ-11

Марка, поз.	Обозначение	Наименование	Ед. изм.	Кол-во	Приме-чание
1	ОГ-11	Из хромированного металла	п.м.	6,08	
2	ГОСТ 10704-91*	Ф 38х1,6(декорат.элемент) L=17мм	0,054	8	0,43
3	ГОСТ 8639-82	□ 30х3, L=30мм	0,076	8	0,61
4	ГОСТ 103 - 2006	- 4х100, L=100мм	0,3140	8	2,51
5	Fix-анкер	Ф10, L=100мм	0,0617	8	0,49

Взам. инв.№ | Подп. и дата | Инв. № подл.

изм.	Nуч.	лист	Nдок.	подпись	дата

153-01/25-АР

Корректировка по проекту «Разработка проекта преобразования территории (мастер-план) вдоль автомобильной дороги улицы Пушкина от проспекта Райымбек батыра до улицы Гоголя, на основе комплексного анализа, с реорганизацией жилищно-гражданских объектов и пешеходно-транспортных связей»

ГАП	Кошкардаева		2025г.
Выполнил	Нуржигит		2025г.
Проверил	Ященко		2025г.
ГИП	Ергалиева Ж.		2025г.
Н.контроль	Ященко		2025г.

ул. Пушкина

стадия	лист	листов
РП	22	30

Лестница Л-8; Сечение б-б; М 1:50
Фрагмент "А"; М 1:30
Узел "а"; Спецификации

ТОО Научно-исследовательский институт "АЛМАТЫГЕНПЛАН" 2025г.

Лестница Л-9; Подпорная стена ПС-5; План
Масштаб 1:50

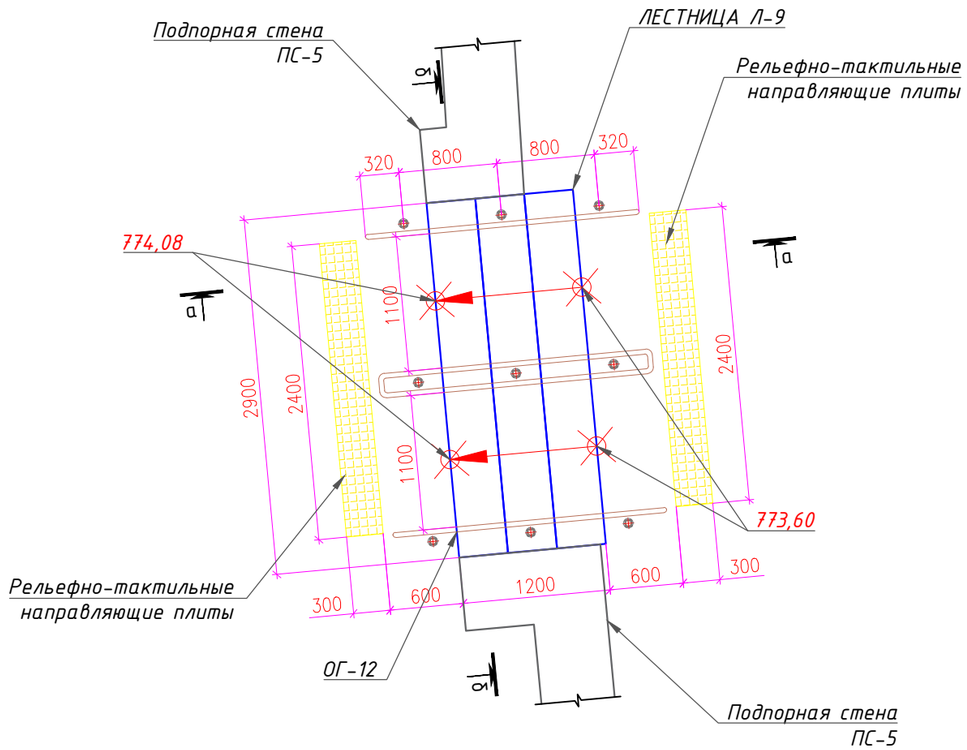

Лестница Л-9; Подпорная стена ПС-5;
Сечение а-а
Масштаб 1:50

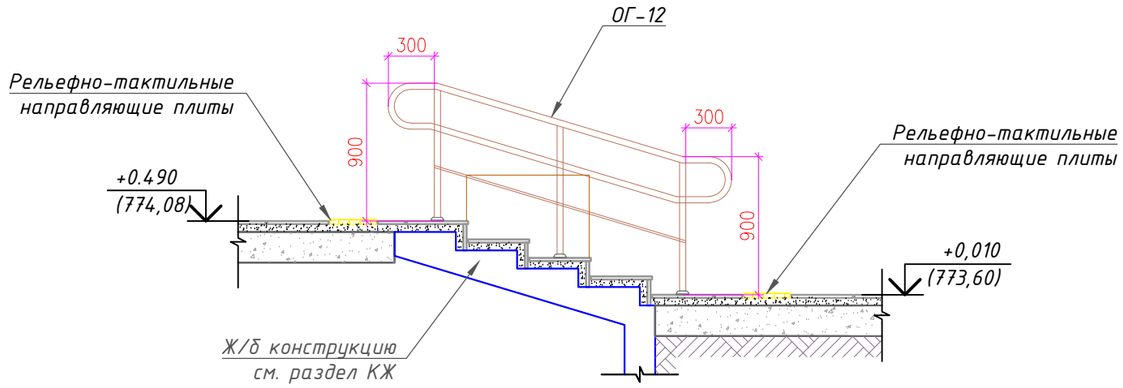

Схема лестницы Л-9
Масштаб 1:50

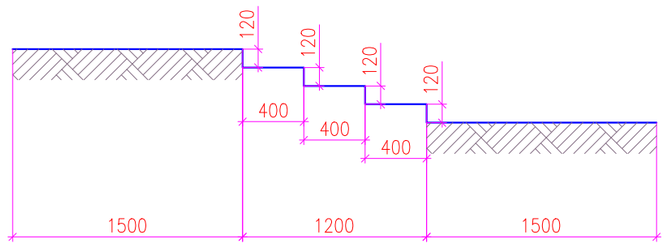

ПРИМЕЧАНИЕ:

1. Данный лист читать совместно с листами ГП и КЖ;
2. За условную отметку ±0,000 принят уровень чистого покрытия площадки, что соответствует абсолютной отметке 773,59;
3. Крепление ограждения осуществлять к закладным деталям см. раздел КЖ;
4. Узлы сопряжения элементов ограждения уточнить с фирмой изготовителем;
5. Размеры изделий уточнить по месту после монтажа строительных конструкций;
6. Сварные швы зачистить, обработать ножданым камнем, поверхности окрасить эмалью ПФ-115 по грунтовке ГФ-020;
7. Нестандартные размеры облицовочных плит обрезать и крепить по месту;
8. Состав пандуса идентично покрытию площадки;
9. Ограждения пандуса может изменится при разработке дизайн-проекта;

При устройстве пандуса строго соблюдать требования производства работ и в соответствии с СП РК 3.06-101-2012* "Проектирование зданий и сооружений с учетом доступности для маломобильных групп населения.Общие положения.» и и СНиП РК 1.01-02-2003

10. Поверхности покрытий должны быть твердыми,не допускать скольжения при намокании и иметь поперечный уклон в пределах 1%.

						153-01/25-АР
изм.	Nуч.	лист	Nдок.	подпись	дата	Корректировка по проекту «Разработка проекта преобразования территории (мастер-план) вдоль автомобильной дороги улицы Пушкина от проспекта Райымбек батыра до улицы Гоголя, на основе комплексного анализа, с реорганизацией жилищно-гражданских объектов и пешеходно-транспортных связей»
ГАП	Кошкарбаева				2025г.	ул. Пушкина — стадия: РП; лист: 23; листов: 30
Выполнил	Нуржигит				2025г.	
Проверил	Ященко				2025г.	Лестница Л-9; Подпорная стена ПС-5; План М 1:100 Сечение а-а М 1:50
ГИП	Ергалиева Ж.				2025г.	ТОО Научно-исследовательский институт "АЛМАТЫГЕНПЛАН" 2025г.
Н.контроль	Ященко				2025г.	

Инв. N° подл. | Подп. и дата | Взам. инв.N°

Лестница Л-9; Подпорная стена ПС-5; Сечение б-б Масштаб 1:50

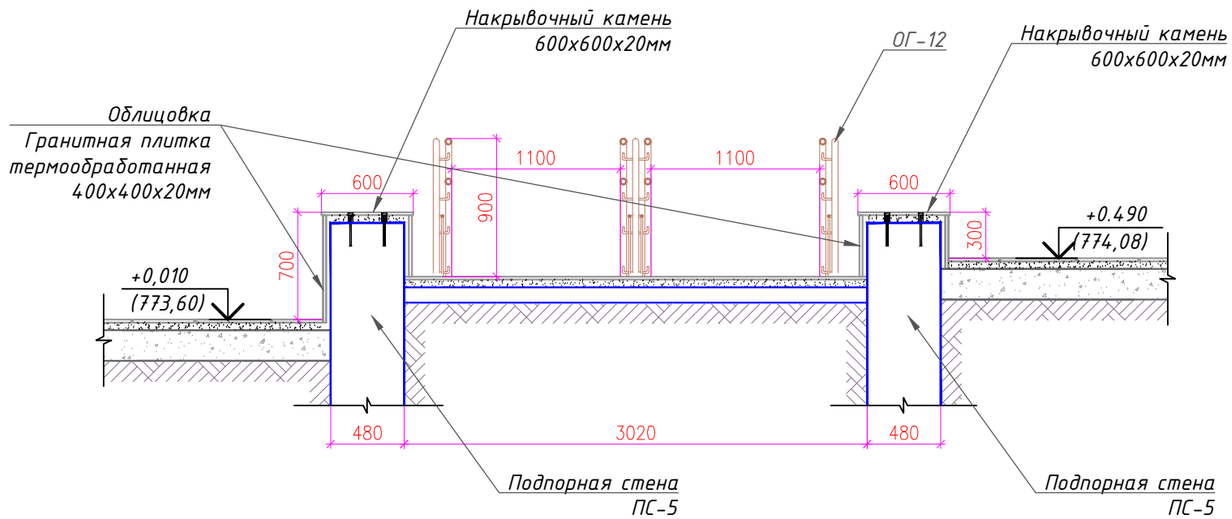

Узел "а"

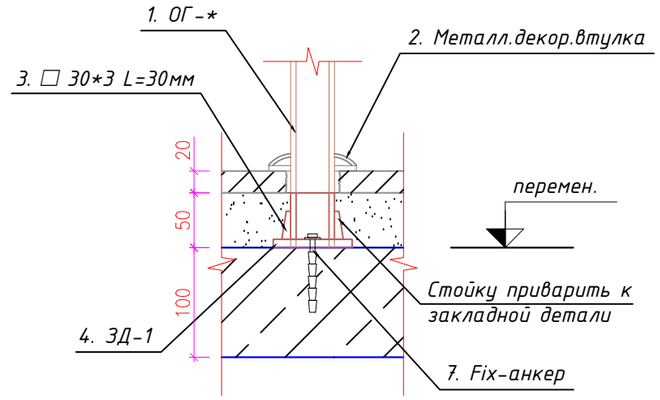

Фрагмент "А". Лестница Л-9 Масштаб 1:30

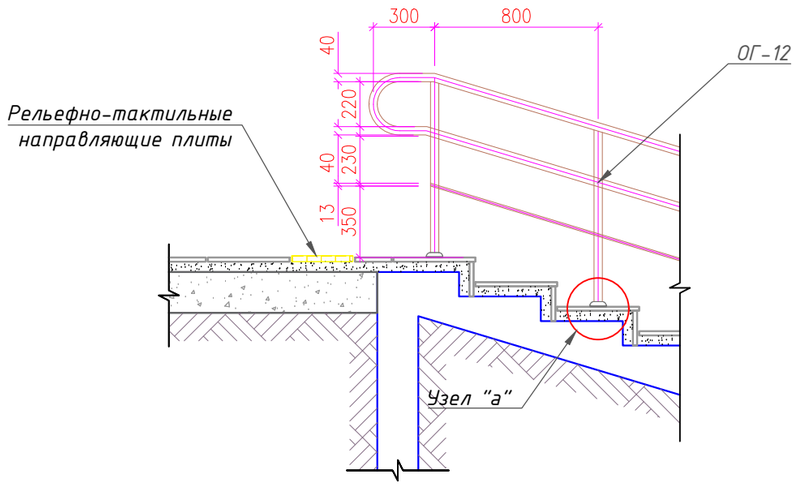

Спецификация облицовочных материалов лестницы Л-9

Марка, поз.	Обозначение	Наименование	Ед. изм.	Кол-во	Приме-чание
1	Ступени и площадка	Гранит с рифлёной поверхностью (400х400х20)	$м^2$	3,48	
2	Подступенки	Бортовой камень термообработанный (Гранит 400х170х20)	$м^2$	2,0	
3	Рельефно-тактильные плиты	Плита 300х300	$м^2$	1,44	

Спецификация элементов ограждения лестницы ОГ-12

Марка, поз.	Обозначение	Наименование	Ед. изм.	Кол-во	Приме-чание
1	ОГ-12	Из хромированного металла	п.м.	9,4	
2	ГОСТ 10704-91*	Ф 38х1,6(декорат.элемент) L=17мм	шт.	9	0,49
3	ГОСТ 8639-82	☐ 30х3, L=30мм	шт.	9	0,68
4	ГОСТ 103 - 2006	- 4х100, L=100мм	шт.	9	2,83
5	Fix-анкер	Ф10, L=100мм	шт.	9	0,56

Взам. инв.N° | Подп. и дата | Инв. N° подл.

изм.	Nуч.	лист	Nдок.	подпись	дата

153-01/25-АР

Корректировка по проекту «Разработка проекта преобразования территории (мастер-план) вдоль автомобильной дороги улицы Пушкина от проспекта Райымбек батыра до улицы Гоголя, на основе комплексного анализа, с реорганизацией жилищно-гражданских объектов и пешеходно-транспортных связей»

ГАП	Кошкарбаева		2025г.
Выполнил	Нуржигит		2025г.
Проверил	Ященко		2025г.
ГИП	Ергалиева Ж.		2025г.
Н.контроль	Ященко		2025г.

ул. Пушкина

стадия	лист	листов
РП	24	30

Лестница Л-9; Сечение б-б; М 1:50
Фрагмент "А"; М 1:30
Узел "а"; Спецификации

ТОО Научно-исследовательский институт "АЛМАТЫГЕНПЛАН" 2025г.

Лестница Л-10; Лестница Л-11; Проектируемая площадка ПЛ-2; План
Масштаб 1:50

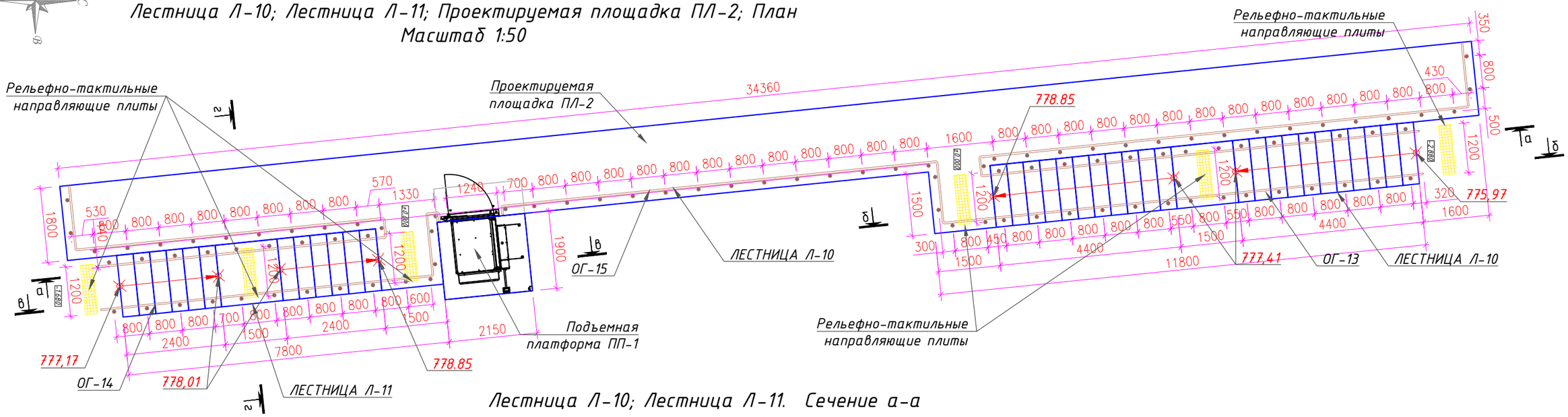

Лестница Л-10; Лестница Л-11. Сечение а-а
Масштаб 1:50

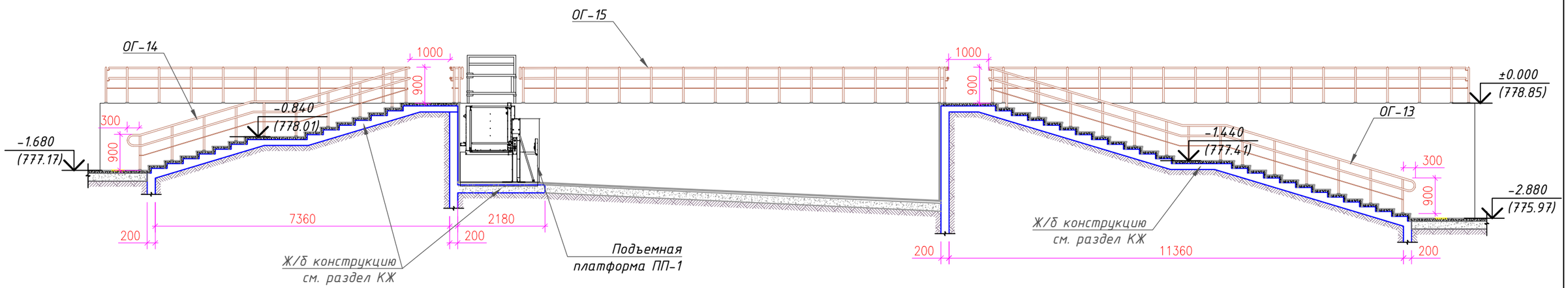

ПРИМЕЧАНИЕ:

1. Данный лист читать совместно с листами ГП и КЖ;
2. За условную отметку ±0,000 принят уровень чистого покрытия площадки, что соответствует абсолютной отметке 778,85;
3. Крепление ограждения осуществлять к закладным деталям см. раздел КЖ;
4. Узлы сопряжения элементов ограждения уточнить с фирмой изготовителем;
5. Размеры изделий уточнить по месту после монтажа строительных конструкций;
6. Сварные швы зачистить, обработать ножданчым камнем, поверхности окрасить эмалью ПФ-115 по грунтовке ГФ-020;
7. Нестандартные размеры облицовочных плит обрезать и крепить по месту;
8. Ограждения лестницы и площадки может изменится при разработке дизайн-проекта;
9. Поверхность под платформой должен выдержать нагрузку не менее 500кг/м^2;
10. Поверхности покрытий должны быть твердыми,не допускать скольжения при намокании и иметь поперечный уклон в пределах 1%.
11. Электропитание ПП от однафазной сети 200В, 50ГЦ. Потребляемая мощность 600Вт.

						153-01/25-АР
изм.	Nуч.	лист	Nдок.	подпись	дата	Корректировка по проекту «Разработка проекта преобразования территории (мастер-план) вдоль автомобильной дороги улицы Пушкина от проспекта Райымбек батыра до улицы Гоголя, на основе комплексного анализа, с реорганизацией жилищно-гражданских объектов и пешеходно-транспортных связей»
ГАП		Кошкарбаева			2025г.	ул. Пушкина — стадия: РП; лист: 25; листов: 30
Выполнил		Нуржигит			2025г.	
Проверил		Ященко			2025г.	Лестница Л-10; Лестница Л-11; Проектируемая площадка ПЛ-2; План; М 1:50 Сечение а-а М 1:50
ГИП		Ергалиева Ж.			2025г.	ТОО Научно-исследовательский институт "АЛМАТЫГЕНПЛАН" 2025г.
Н.контроль		Ященко			2025г.	

Взам. инв.N° | Подп. и дата | Инв. N° подл.

Лестница Л-10. Сечение б-б
Масштаб 1:50

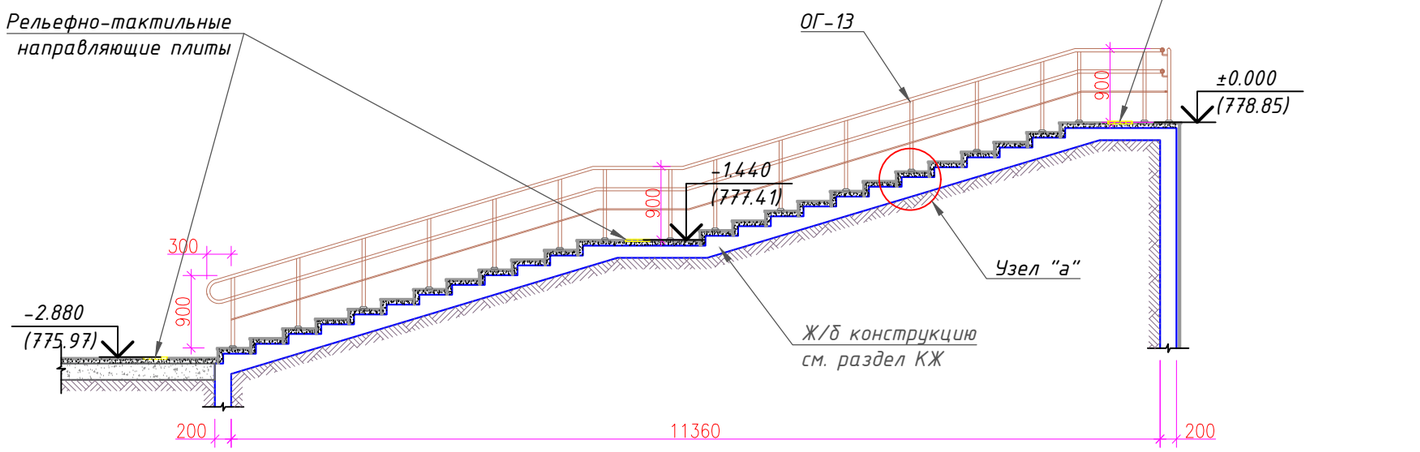

Узел "а"

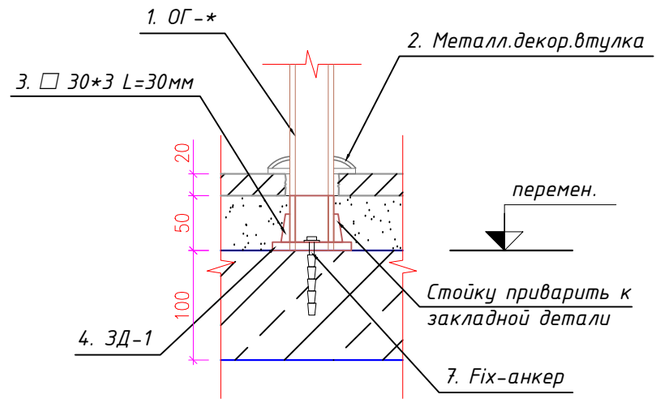

Спецификация элементов на площадку ПЛ-2

Марка, поз.	Обозначение	Наименование	Ед. изм.	Кол-во	Приме-чание
1	Площадка(покрытие)	Гранит с рифлёной поверхностью (400x400x20)	$м^2$	61,85	
2	Облицовка боковых стен	Гранитная плитка термообработанная (400x400x20)	$м^2$	69,57	
3	ГОСТ 23279-2012*	Сетка 5Вр 200x200	$м^2$	69,57	107,14
4	СТ РК 2591-2014	Штырь, Ф10 AI (ш.400 в шахм.пор.) L=0,15	шт.	1064	98,47
5	Подъемная платформа ПП-1	ПВ-250 П, грузоподъемность 250кг	шт.	1	

Спецификация элементов ограждения площадки ОГ-15

Марка, поз.	Обозначение	Наименование	Ед. изм.	Кол-во	Приме-чание
1	ОГ-15	Из хромированного металла	п.м.	35,57	
2	ГОСТ 10704-91*	Ф 38x1,6(декорат.элемент) L=17мм	0,054	46	2,48
3	ГОСТ 8639-82	☐ 30x3, L=30мм	0,076	46	3,50
4	ГОСТ 103 - 2006	- 4x100, L=100мм	0,3140	46	14,44
5	Fix-анкер	Ф10, L=100мм	0,0617	46	2,84

Спецификация облицовочных материалов лестницы Л-10

Марка, поз.	Обозначение	Наименование	Ед. изм.	Кол-во	Приме-чание
1	Ступени и площадка	Гранит с рифлёной поверхностью (400x400x20)	$м^2$	17,7	
2	Подступенки	Бортовой камень термообработанный (Гранит 400x170x20)	$м^2$	6,12	
3	Облицовка боковых стен	Гранитная плитка термообработанная (400x400x20)	$м^2$	20,15	
4	ГОСТ 23279-2012*	Сетка 5Вр 200x200	$м^2$	20,15	31,03
5	СТ РК 2591-2014	Штырь, Ф10 AI (ш.400 в шахм.пор.) L=0,15	шт.	462	42,76
6	Рельефно-тактильные плиты	Плита 300x300	$м^2$	1,08	

Спецификация элементов ограждения лестницы ОГ-13

Марка, поз.	Обозначение	Наименование	Ед. изм.	Кол-во	Приме-чание
1	ОГ-13	Из хромированного металла	п.м.	24,43	
2	ГОСТ 10704-91*	Ф 38x1,6(декорат.элемент) L=17мм	шт.	32	1,73
3	ГОСТ 8639-82	☐ 30x3, L=30мм	шт.	32	2,43
4	ГОСТ 103 - 2006	- 4x100, L=100мм	шт.	32	10,05
5	Fix-анкер	Ф10, L=100мм	шт.	32	1,97

ПРИМЕЧАНИЕ:
1. Данный лист читать совместно с листами ГП и КЖ;
2. За условную отметку ±0,000 принят уровень чистого покрытия площадки, что соответствует абсолютной отметке 778,85;
3. Крепление ограждения осуществлять к закладным деталям см. раздел КЖ;
4. Узлы сопряжения элементов ограждения уточнить с фирмой изготовителем;
5. Размеры изделий уточнить по месту после монтажа строительных конструкций;
6. Сварные швы зачистить, обработать ножданым камнем, поверхности окрасить эмалью ПФ-115 по грунтовке ГФ-020;
7. Нестандартные размеры облицовочных плит обрезать и крепить по месту;
8. Состав лестницы идентично покрытию площадки;
9. Ограждения лестницы может изменится при разработке дизайн-проекта;
10. Поверхности покрытий должны быть твердыми,не допускать скольжения при намокании.

Взам. инв.N° | Подп. и дата | Инв. N° подл.

изм.	Nуч.	лист	Nдок.	подпись	дата

153-01/25-АР

Корректировка по проекту «Разработка проекта преобразования территории (мастер-план) вдоль автомобильной дороги улицы Пушкина от проспекта Райымбек батыра до улицы Гоголя, на основе комплексного анализа, с реорганизацией жилищно-гражданских объектов и пешеходно-транспортных связей»

ГАП	Кошкарбаева		2025г.
Выполнил	Нуржигит		2025г.
Проверил	Ященко		2025г.
ГИП	Ергалиева Ж.		2025г.
Н.контроль	Ященко		2025г.

ул. Пушкина

стадия	лист	листов
РП	26	30

Лестница Л-10; Сечение б-б
М 1:50
Узел "а"; Спецификации

ТОО Научно-исследовательский институт "АЛМАТЫГЕНПЛАН" 2025г.

Лестница Л-11. Сечение в-в
Масштаб 1:50

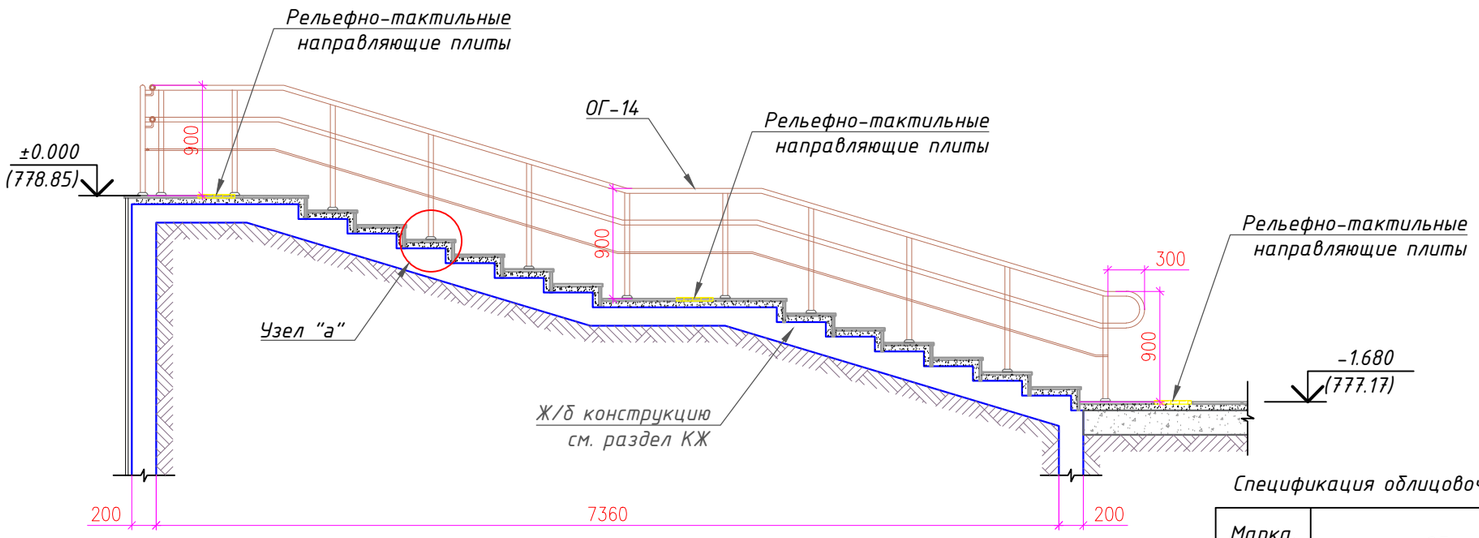

Узел "а"

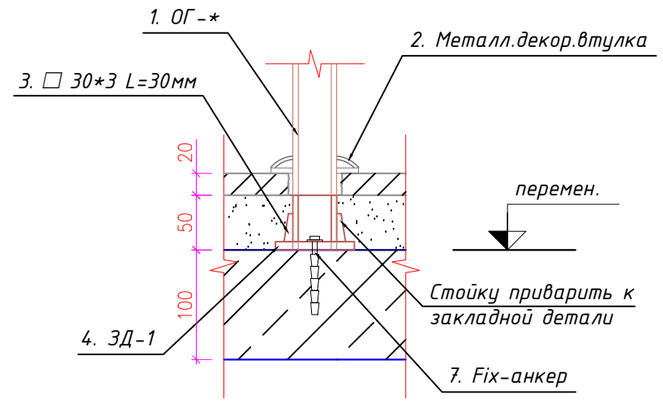

Лестница Л-11. Сечение г-г
Масштаб 1:50

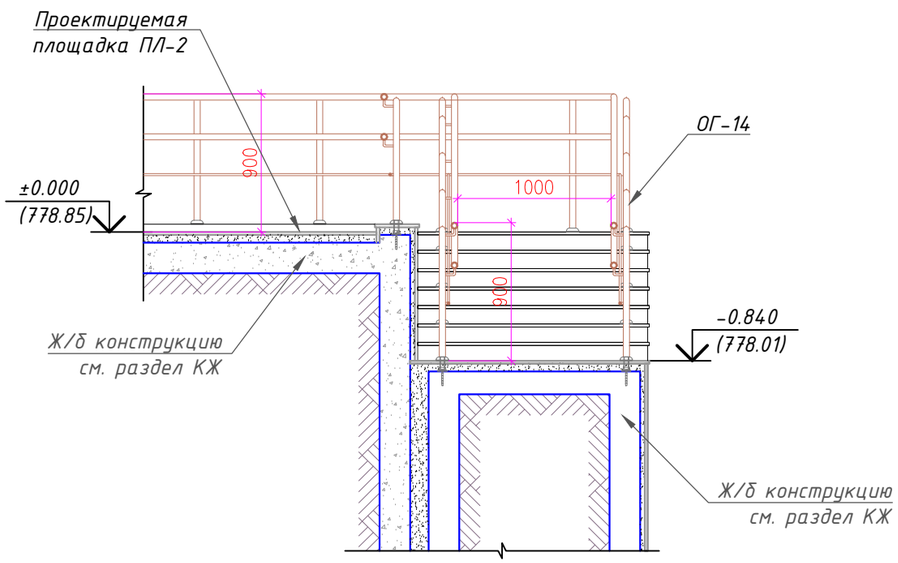

Спецификация облицовочных материалов лестницы Л-11

Марка, поз.	Обозначение	Наименование	Ед. изм.	Кол-во	Приме-чание
1	Ступени и площадка	Гранит с рифлёной поверхностью (400x400x20)	$м^2$	11,7	
2	Подступенки	Бортовой камень термообработанный (Гранит 400x170x20)	$м^2$	3,57	
3	Облицовка боковых стен	Гранитная плитка термообработанная (400x400x20)	$м^2$	11,89	
4	ГОСТ 23279-2012*	Сетка 5Вр 200x200	$м^2$	11,89	18,31
5	СТ РК 2591-2014	Штырь, Ф10 AI (ш.400 в шахм.пор.) L=0,15	шт.	230	20,70
6	Рельефно-тактильные плиты	Плита 300x300	$м^2$	1,08	

Спецификация элементов ограждения лестницы ОГ-14

Марка, поз.	Обозначение	Наименование	Ед. изм.	Кол-во	Приме-чание
1	ОГ-14	Из хромированного металла	п.м.	17,1	
2	ГОСТ 10704-91*	Ф 38x1,6(декорат.элемент) L=17мм	шт.	22	1,19
3	ГОСТ 8639-82	☐ 30x3, L=30мм	шт.	22	1,67
4	ГОСТ 103 - 2006	- 4x100, L=100мм	шт.	22	6,91
5	Fix-анкер	Ф10, L=100мм	шт.	22	1,36

ПРИМЕЧАНИЕ:
1. Данный лист читать совместно с листами ГП и КЖ;
2. За условную отметку ±0,000 принят уровень чистого покрытия площадки, что соответствует абсолютной отметке 778,85;
3. Крепление ограждения осуществлять к закладным деталям см. раздел КЖ;
4. Узлы сопряжения элементов ограждения уточнить с фирмой изготовителем;
5. Размеры изделий уточнить по месту после монтажа строительных конструкций;
6. Сварные швы зачистить, обработать ножданчым камнем, поверхности окрасить эмалью ПФ-115 по грунтовке ГФ-020;
7. Нестандартные размеры облицовочных плит обрезать и крепить по месту;
8. Состав лестницы идентично покрытию площадки;
9. Ограждения лестницы может изменится при разработке дизайн-проекта;
10. Поверхности покрытий должны быть твердыми,не допускать скольжения при намокании.

изм.	Nуч.	лист	Nдок.	подпись	дата

153-01/25-АР

Корректировка по проекту «Разработка проекта преобразования территории (мастер-план) вдоль автомобильной дороги улицы Пушкина от проспекта Райымбек батыра до улицы Гоголя, на основе комплексного анализа, с реорганизацией жилищно-гражданских объектов и пешеходно-транспортных связей»

ГАП	Кошкарбаева		2025г.
Выполнил	Нуржигит		2025г.
Проверил	Ященко		2025г.
ГИП	Ергалиева Ж.		2025г.
Н.контроль	Ященко		2025г.

ул. Пушкина

стадия	лист	листов
РП	27	30

Лестница Л-11; Сечение в-в; Сечение г-г М 1:50 Узел "а"; Спецификации

ТОО Научно-исследовательский институт "АЛМАТЫГЕНПЛАН" 2025г.

Взам. инв.N° | Подп. и дата | Инв. N° подл.

Подпорная стена ПС-6; План
Масштаб 1:100

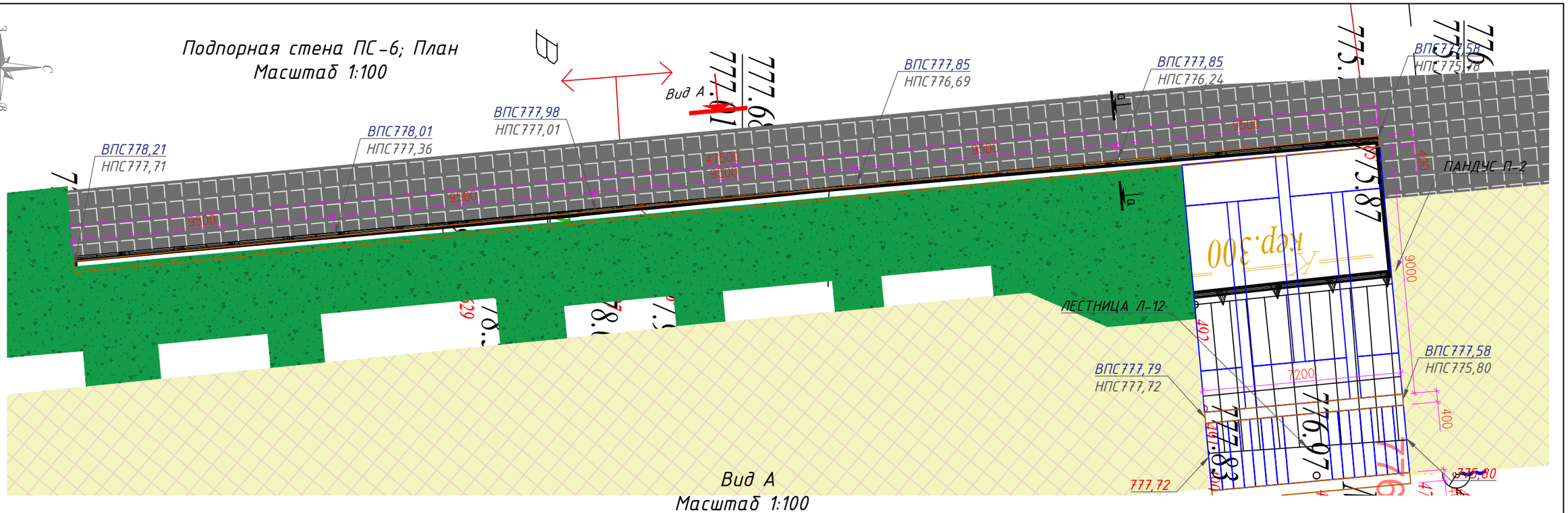

Вид А
Масштаб 1:100

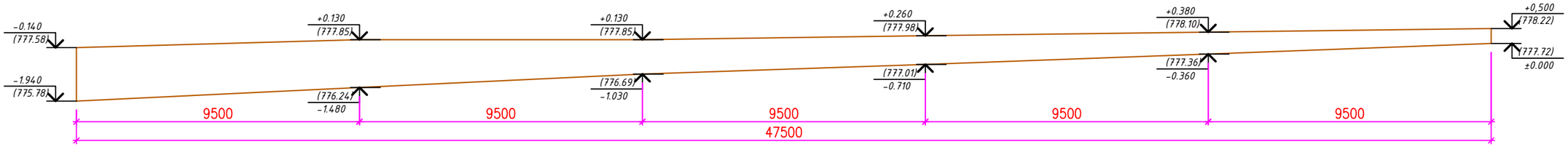

Подпорная стена ПС-6. Сечение а-а
Масштаб 1:50

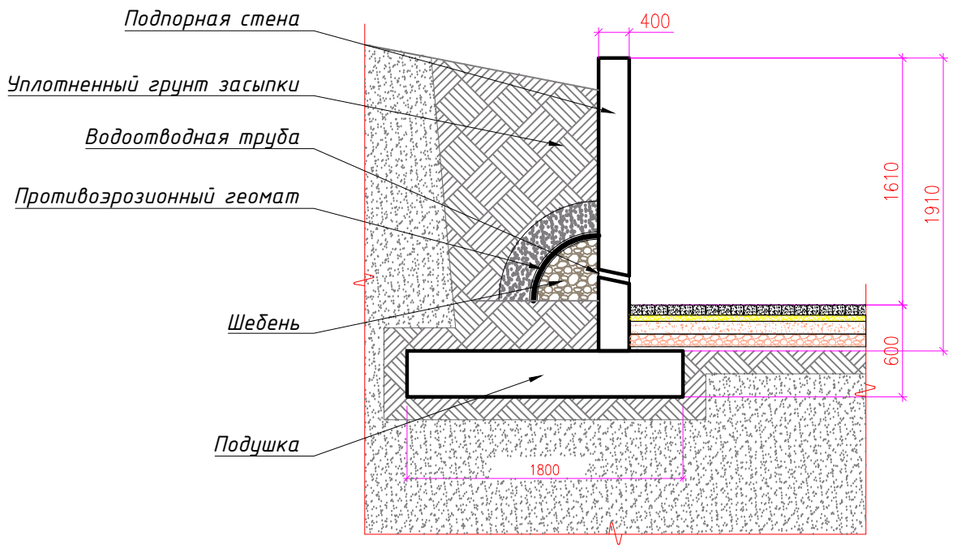

ПРИМЕЧАНИЕ:
1. Данный лист читать совместно с листами ГП и КЖ;
2. За условную отметку ±0,000 принят уровень чистого покрытия площадки, что соответствует абсолютной отметке 777,72;

Спецификация элементов на подпорную стену ПС-6

Марка, поз.	Обозначение	Наименование	Ед. изм.	Кол-во	Приме-чание
1	Парапетн.элемент	Накрывочный камень гранит (400x400x20)	$м^2$	24,76	
2	СТ РК 2591-2014	Штырь, Ф10 AI L=0,15	шт.	620	57,38
2	Облицовка боковых стен	Гранитная плитка термообработанная (600x600x20)	$м^2$	144,22	
3	ГОСТ 23279-2012*	Сетка 5Вр 200x200	$м^2$	144,22	222,10
5	СТ РК 2591-2014	Штырь, Ф10 AI(ш.400 в шахм.пор.) L=0,15	шт.	2926	270,80

изм.	Nуч.	лист	Nдок.	подпись	дата

153-01/25-АР

Корректировка по проекту «Разработка проекта преобразования территории (мастер-план) вдоль автомобильной дороги улицы Пушкина от проспекта Райымбек батыра до улицы Гоголя, на основе комплексного анализа, с реорганизацией жилищно-гражданских объектов и пешеходно-транспортных связей»

ГАП	Кошкарбаева		2025г.
Выполнил	Нуржигит		2025г.
Проверил	Ященко		2025г.
ГИП	Ергалиева Ж.		2025г.
Н.контроль	Ященко		2025г.

ул. Пушкина

стадия	лист	листов
РП	28	30

Подпорная стена ПС-6; План;
Вид А; М 1:100
Сечение а-а; М 1:50 Спецификации

ТОО Научно-исследовательский институт "АЛМАТЫГЕНПЛАН" 2025г.

Взам. инв.N° | Подп. и дата | Инв. N° подл.

Лестница Л-12; Пандуса П-3; План
Масштаб 1:100

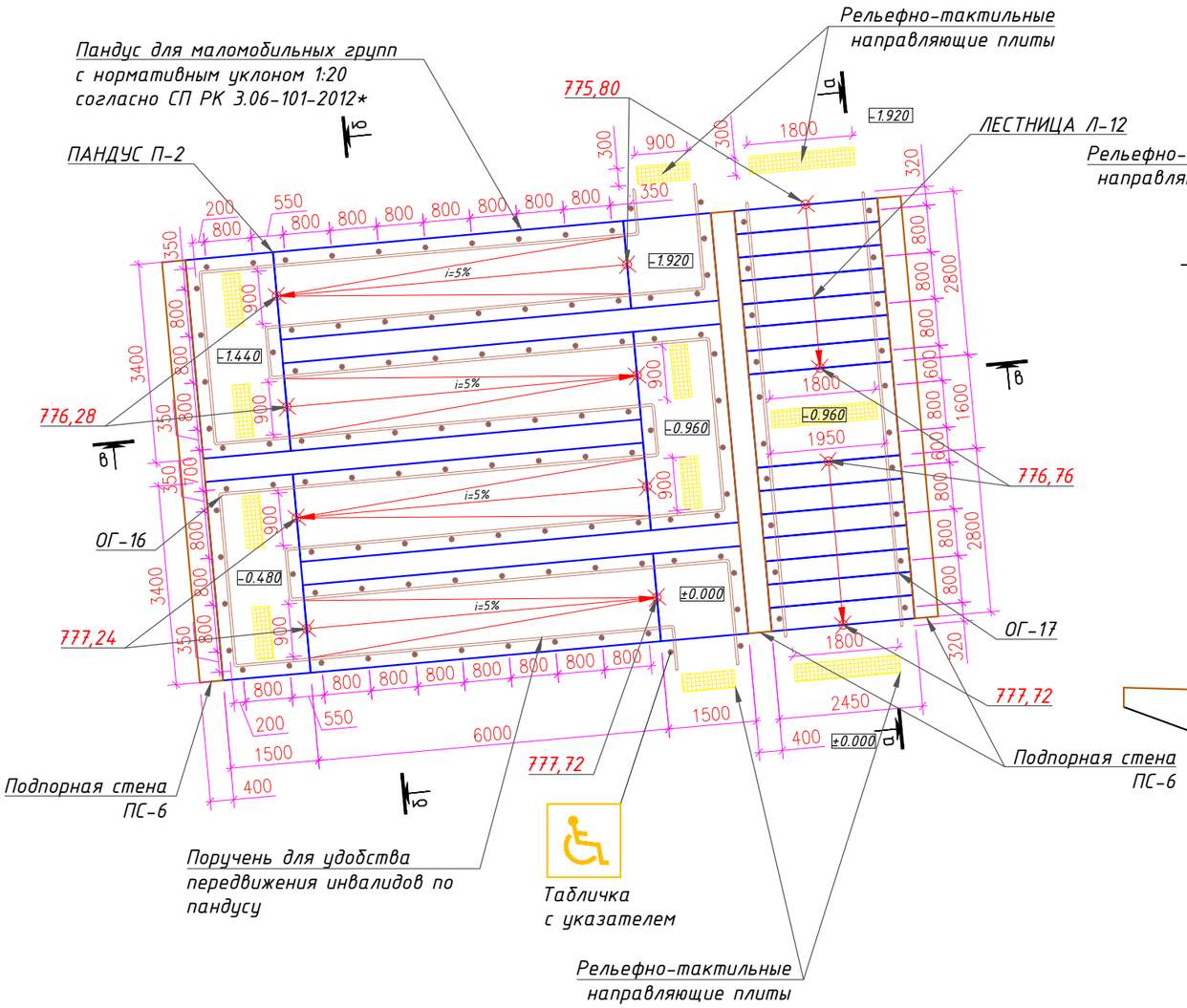

Лестница Л-12; Подпорная стена ПС-6;
Сечение а-а
Масштаб 1:50

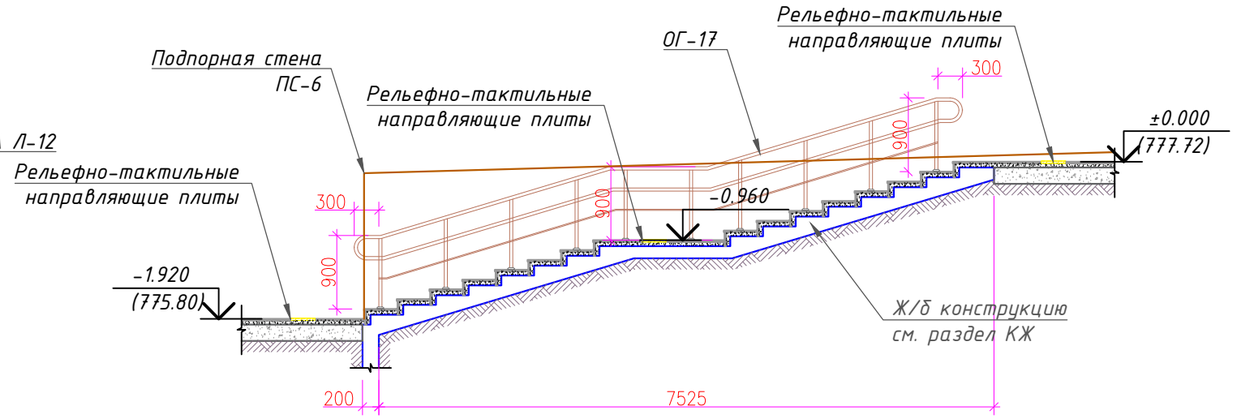

Пандуса П-2; Подпорная стена ПС-6;
Сечение б-б
Масштаб 1:50

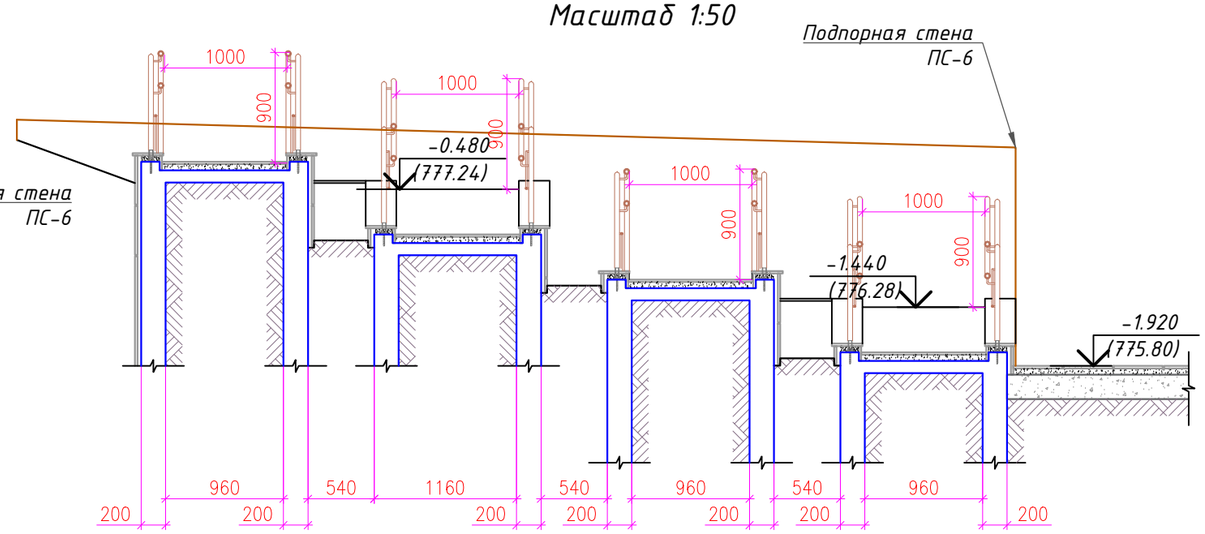

ПРИМЕЧАНИЕ:

1. Данный лист читать совместно с листами ГП и КЖ;
2. За условную отметку ±0,000 принят уровень чистого покрытия площадки, что соответствует абсолютной отметке 777,72;
3. Крепление ограждения осуществлять к закладным деталям см. раздел КЖ;
4. Узлы сопряжения элементов ограждения уточнить с фирмой изготовителем;
5. Размеры изделий уточнить по месту после монтажа строительных конструкций;
6. Сварные швы зачистить, обработать ножданчым камнем, поверхности окрасить эмалью ПФ-115 по грунтовке ГФ-020;
7. Нестандартные размеры облицовочных плит обрезать и крепить по месту;
8. Состав пандуса идентично покрытию площадки;
9. Ограждения пандуса может изменится при разработке дизайн-проекта;

При устройстве пандуса строго соблюдать требования производства работ и в соответствии с СП РК 3.06-101-2012* "Проектирование зданий и сооружений с учетом доступности для маломобильных групп населения.Общие положения.» и СНиП РК 1.01-02-2003

10. Поверхности покрытий должны быть твердыми,не допускать скольжения при намокании и иметь поперечный уклон в пределах 1%.

						153-01/25-АР
изм.	Nуч.	лист	Nдок.	подпись	дата	Корректировка по проекту «Разработка проекта преобразования территории (мастер-план) вдоль автомобильной дороги улицы Пушкина от проспекта Райымбек батыра до улицы Гоголя, на основе комплексного анализа, с реорганизацией жилищно-гражданских объектов и пешеходно-транспортных связей»
ГАП	Кошкарбаева				2025г.	ул. Пушкина — стадия: РП; лист: 29; листов: 30
Выполнил	Нуржигит				2025г.	
Проверил	Ященко				2025г.	Лестница Л-12; Пандуса П-3; План М 1:100 Сечение а-а; Сечение б-б М 1:50 — ТОО Научно-исследовательский институт "АЛМАТЫГЕНПЛАН" 2025г.
ГИП	Ергалиева Ж.				2025г.	
Н.контроль	Ященко				2025г.	

Взам. инв.N° | Подп. и дата | Инв. N° подл.

Лестница Л-12; Пандуса П-3; Сечение в-в
Масштаб 1:50

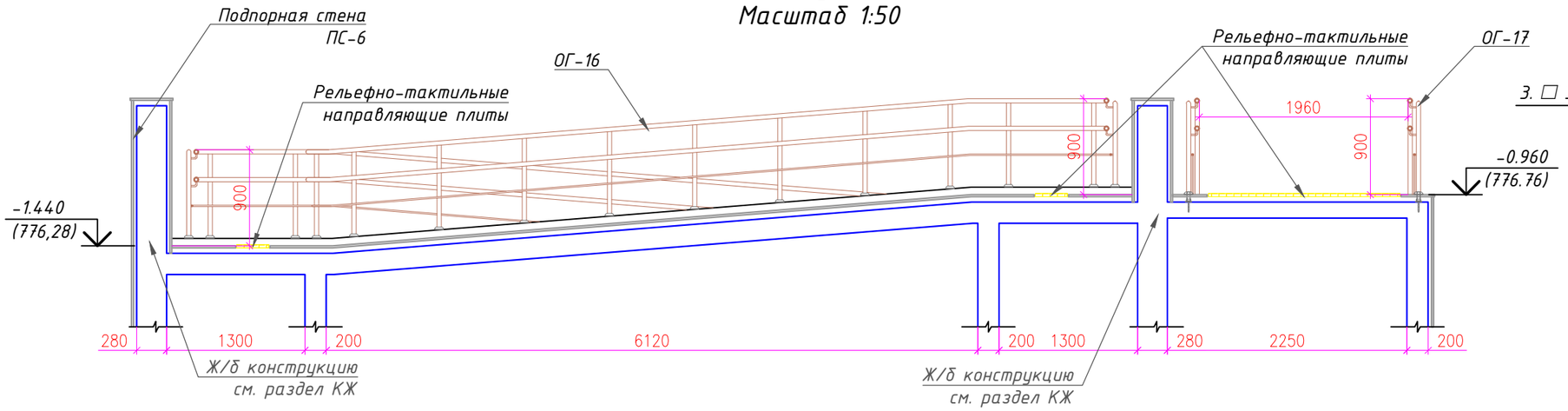

Узел "а"

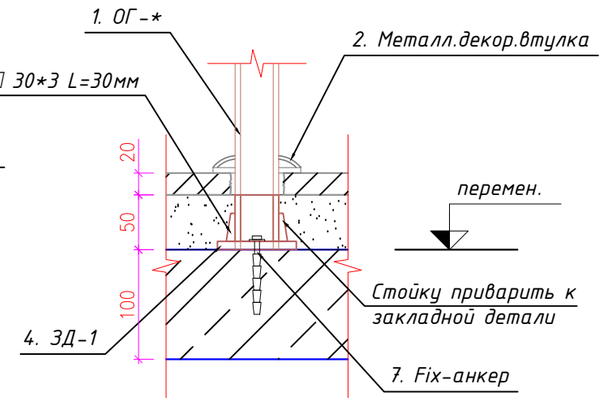

Спецификация облицовочных материалов на пандус П-3

Марка, поз.	Обозначение	Наименование	Ед. изм.	Кол-во	Приме-чание
1	Пандус(покрытие)	Гранит с рифлёной поверхностью (400x400x20)	$м^2$	55,8	
2	Парапетн.элемент	Накрывочный камень гранит (400x250x20)	$м^2$	18,6	
3	СТ РК 2591-2014	Штырь, Ф10 AI L=0,15	шт.	744	68,86
4	Облицовка боковых стен	Гранитная плитка термообработанная (400x400x20)	$м^2$	46,5	
5	ГОСТ 23279-2012*	Сетка 5Вр 200x200	$м^2$	46,5	71,61
6	СТ РК 2591-2014	Штырь, Ф10 AI (ш.400 в шахм.пор.) L=0,15	шт.	644	59,60
7	Рельефно-тактильные плиты	Плита 300x300	$м^2$	24	

Спецификация элементов ограждения пандуса ОГ-16

Марка, поз.	Обозначение	Наименование	Ед. изм.	Кол-во	Приме-чание
1	ОГ-16	Из хромированного металла	п.м.	76,3	
2	ГОСТ 10704-91*	Ф 38x1,6(декорат.элемент) L=17мм	шт.	103	5,56
3	ГОСТ 8639-82	☐ 30x3, L=30мм	шт.	103	7,83
4	ГОСТ 103 - 2006	- 4x100, L=100мм	шт.	103	32,34
5	Fix-анкер	Ф10, L=100мм	шт.	103	6,36

Спецификация облицовочных материалов лестницы Л-12

Марка, поз.	Обозначение	Наименование	Ед. изм.	Кол-во	Приме-чание
1	Ступени и площадка	Гранит с рифлёной поверхностью (400x400x20)	$м^2$	17,7	
2	Подступенки	Бортовой камень термообработанный (Гранит 400x170x20)	$м^2$	6,7	
3	Рельефно-тактильные плиты	Плита 300x300	$м^2$	1,62	

Спецификация элементов ограждения лестницы ОГ-17

Марка, поз.	Обозначение	Наименование	Ед. изм.	Кол-во	Приме-чание
1	ОГ-17	Из хромированного металла	п.м.	14,88	
2	ГОСТ 10704-91*	Ф 38x1,6(декорат.элемент) L=17мм	шт.	20	1,08
3	ГОСТ 8639-82	☐ 30x3, L=30мм	шт.	20	1,52
4	ГОСТ 103 - 2006	- 4x100, L=100мм	шт.	20	6,28
5	Fix-анкер	Ф10, L=100мм	шт.	20	1,23

Взам. инв.N°	Подп. и дата	Инв. N° подл.

изм.	Nуч.	лист	Nдок.	подпись	дата

153-01/25-АР

Корректировка по проекту «Разработка проекта преобразования территории (мастер-план) вдоль автомобильной дороги улицы Пушкина от проспекта Райымбек батыра до улицы Гоголя, на основе комплексного анализа, с реорганизацией жилищно-гражданских объектов и пешеходно-транспортных связей»

ГАП	Кошкарбаева		2025г.
Выполнил	Нуржигит		2025г.
Проверил	Ященко		2025г.
ГИП	Ергалиева Ж.		2025г.
Н.контроль	Ященко		2025г.

ул. Пушкина

стадия	лист	листов
РП	30	30

Лестница Л-12; Пандуса П-3;
Сечение в-в; М 1:50
Узел "а"; Спецификации

ТОО Научно-исследовательский институт "АЛМАТЫГЕНПЛАН" 2025г.