РЕСПУБЛИКА КАЗАХСТАН

ТОО"Научно-исследовательский институт "АЛМАТЫГЕНПЛАН"

ALMATYGENPLAN
научно-исследовательский институт

Корректировка по проекту «Разработка проекта преобразования территории (мастер-план) вдоль автомобильной дороги улицы Пушкина от пр *оспекта* Райымбека батыра до улицы Гоголя , на основе комплексного анализа, с реорганизацией жилищно-гражданских объектов и пешеходно-транспортных связей . Корректировка»

РАБОЧИЙ ПРОЕКТ

Конструкции железобетонные лестницы, пандусы

Шифр: 153-01/25-АР

Алматы, 2025 г.

РЕСПУБЛИКА КАЗАХСТАН

ТОО"Научно-исследовательский институт "АЛМАТЫГЕНПЛАН"

ALMATYGENPLAN
научно-исследовательский институт

Корректировка по проекту «Разработка проекта преобразования территории (мастер-план) вдоль автомобильной дороги улицы Пушкина от пр оспекта Райымбека батыра до улицы Гоголя , на основе комплексного анализа, с реорганизацией жилищно-гражданских объектов и пешеходно-транспортных связей . Корректировка»

РАБОЧИЙ ПРОЕКТ

ТОМ IV

Альбом №4.2

Реконструкция территории вдоль автомобильной дороги ул. Пушкина

Шифр: 153-01/25-АР

Генеральный директор
ТОО "НИИ "Алматыгенплан"_____Садуов А.К.

Главный архитектор проекта_____Кошкарбаева К.К.

Алматы, 2025 г.

Ведомость основных комплектоа рабочих чертежей

Обозначение	Наименование	Примечание
ГП	Чертежи генерального плана	
АР	Архитектурно решения	
КЖ	Конструкции железобетонные	
СМ	Сметная документация	

Ведомость ссылочных и прилагаемых документов

Обозначение	Наименование	Примечание.
	Ссылочные документы	
ГОСТ 34028-2016	Прокат арматурный для железобетонных конструкций	
Серия 1.400-15 вып. 0, вып. 1	Унифицированные закладные изделия железобетонных конструкций для крепления технологических коммуникаций и устройств.	

1. Чертежи марки КЖ проекта Преобразования территории вдоль автомобильной дороги ул. Пушкина от пр. Райымбека до ул. Гоголя, разработаны на основании договора и чертежей марки АР.
2. Район строительства характеризуется следующими климатическими и геофизическими условиями:
- климатический район строительства - IIIВ;
- расчётная зимняя температура наружного воздуха: средняя наиболее холодной пятидневки обеспеченностью 0,92, минус 20,1 градусов С;
- характеристическое значение снеговой нагрузки на грунт, определяемое с годовой вероятностью превышения 0,02 равно s =1,2 кПа (120 кг/м2
- характеристическое значение основной базовой скорости ветра,
определяемое с годовой вероятностью превышения 0,02 равно v=25 м/с;
давление ветра w=0,39 кПа (39 кг/м2).
Нормативная глубина промерзания суглинков 79 см. для песчаных грунтов 103 см.
-Сейсмичность района строительства - 9 баллов;
-Категория грунтов по сейсмическим свойствам 1.Б
-Сейсмичность площадки строительства принята равной 9 баллов
- Площадка строительства сложена с поверхности:
Насыпные грунты мощностью слоя 0,20 - 0,5 м
Ниже залегает галечниковый грунт с песчаным заполнителем.
Подземные воды на площадке выработками глубиной 5,0 м не вскрыты.
Грунты не засолены, по степени сульфатного агрессивного воздействия на бетонные и железобетонные конструкции - слабоагрессивные. По степени хлоридного агрессивного воздействия к ж/б конструкциям - неагрессивные;
Коррозионная активность грунтов к углеродистой стали (по удельному сопротивлению грунта) -низкая.
3. Условия эксплуатации сооружений:
- сооружения отапливаемое, кроме торговых павильонов туалетов.
Уровень ответственности здания - III.
Расчетный срок службы здания (КС -2) 50 лет
Степень огнестойкости не нормируется
4. Конструктивные решения:
Данным комплектом чертежей разработаны фундаменты, лестничные марши, пандусы и подпорные стены.
За условную отметку 0,000 принята чистовые отметки площадок смотри раздел АР.
Материал конструкций принят из бетона класса по прочности С15/20 (В20), марки по морозостойкости F50. Марки по водонепроницаемости W4.
Обратную засыпку пазух котлованов и подготовку под лестницы и площадки выполнять несжимаемым грунтом (гравийно-песчаной смесью или галечником с песчанным заполнителнм) с послойным уплотнением трамбовками.
Все наружные поверхности бетонных и железобетонных конструкций, соприкасающиеся с грунтами обратной засыпки обмазать битумной мастикой за 2 (два) раза общей толщиной 2,0 мм.
5. Составить акты промежуточной приемки ответственных конструкций по мере готовности их в процессе строительства:
- Акт освидетельствования грунтов основания фундаментов.
- Акт геодезической разбивки осей.
- Акты на устройство грунтовой подушки
- Акты на армирование и установку закладных деталей
- Акты на гидроизоляцию фундаментов.

Настоящий проект разработан в соответствии с действующими в Республике Казахстан нормами и правилами, и предусматривает мероприятия, обеспечивающие взрывобезопасность, пожаробезопасность, экологические и санитарно - гигиенические требования при эксплуатации.

Главный инженер проекта Ергалиев Ж.

Ведомость рабочих чертежей основного комплекта марки "КЖ"

Лист	Наименование	Примечания
1	2	3
1	Общие данные	
2	Лестница Л-1; Лестница Л-2; Пандус П-1; Схема расположения.	
3	Лестница Л1; Сечение 1-1. Спецификация.	
4	Лестница Л-2; Сечение 2-2. Спецификация.	
5	Пандус П-1; Сечение 3-3.	
6	Пандус П-1; Сечение б-б, в-в. Спецификация.	
7	Лестница Л3; Пандус П2. Схема расположения.	
8	Лестница Л3; Сечение 1-1. Спецификация.	
9	Пандус П2; Сечение 2-2.	
10	Пандус П2; Сечение б-б, в-в. Спецификация.	
11	Лестница Л4; Лестница Л5. Схема расположения.	
12	Лестница Л4; Сечение 1-1. Спецификация.	
13	Лестница Л5; Сечение 2-2. Спецификация.	
14	Лестница Л6; План.	
15	Лестница Л6; Сечение 1-1. Спецификация.	
16	Лестница Л7; Лестница Л8; Лестница Л9. Схема расположения.	
17	Лестница Л7, Сечение 1-1. Спецификация	
18	Лестница Л8; Сечение 2-2. Спецификация.	
19	Лестница Л9; Сечение 3-3. Спецификация.	
20	Лестница Л10; Лестница Л11. Схема расположения.	
21	Лестница Л10; Сечение 1-1. Спецификация.	
22	Лестница Л11; Сечение 2-2. Спецификация.	
23	Лестница Л10. Л11; Сечение а-а, б-б.	
24	Подпорная стена ПС6; Лестница Л12; Пандус П3. Схема расположения.	
25	Подпорная стена ПС6; Разрез 1-1.	
26	Подпорная стена Пс6. Схемы армирования. Спецификации.	
27	Подпорная стена Пс6. Схемы армирования к сечениям а-а и б-б. Спецификации.	
28	Лестница Л12; Сечение 2-2. Спецификация.	
29	Пандус П3; Сечение 3-3, 4-4.	
30	Пандус П3; Сечение 5-5, 6-6.	
31	Фундамент торгового павильона Фм1	
32	Фундамент туалета Фм2	
33	Ведомость объемов работ	

Изм.	Кол.уч.	Лист	№док.	Подпись	Дата	153-01/25-КЖ			
						«Разработка проекта преобразования территории (мастер-план) вдоль автомобильной дороги улицы Пушкина от пр Райымбека батыра до улицы Гоголя, на основе комплексного анализа, с реорганизацией жилищно-гражданских объектов и пешеходно-транспортных связей. Корректировка»			
ГАП		Кошкарбаева			2025г.	Реконструкция территории вдоль автомобильной дороги ул. Пушкина	Стадия	Лист	Листов
Выполнил		Нуржигит			2025г.		РП	1	33
Проверил		Ященко			2025г.				
ГИП		Ергалиева Ж.			2025г.	Общие данные	ТОО"Научно- исследовательский институт "АЛМАТЫГЕНПЛАН" 2025г.		
Н.контроль		Ященко			2025г.				

Формат А3

ГАП	Кошкарбаева	2025 г.
	АС	Абжанова
ПВ	Ибраимжанов	2025 г.
ЭЛ	Ибраимжанов	2025 г.

Взам. инв.№

Подп. и дата

Инв. № подл.

Схема расположения. Лестница Л-1; Лестница Л-2; Пандус П-1

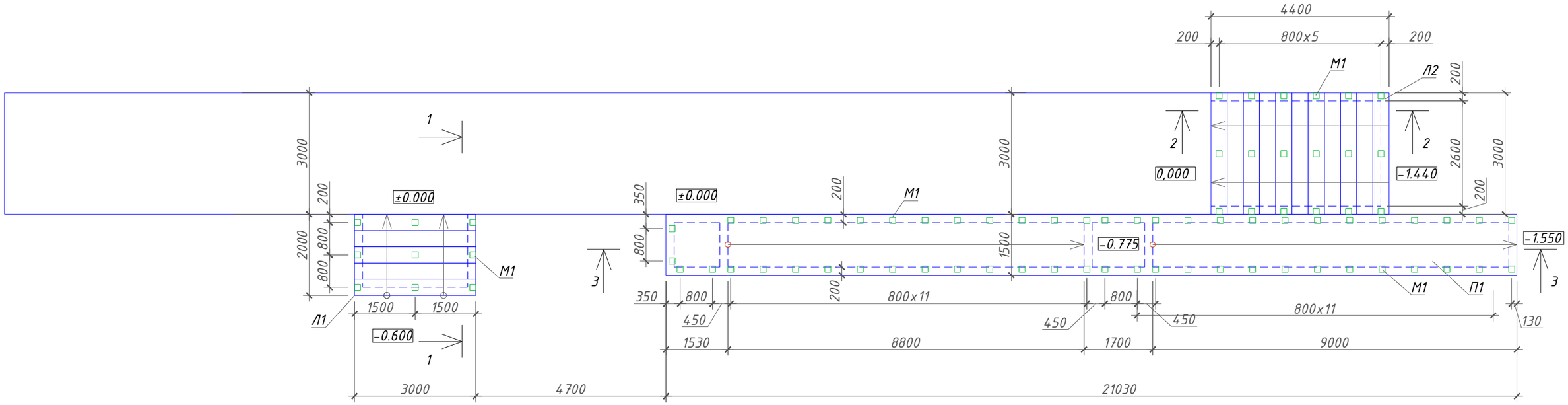

Спецификация к схеме расположения

Марка	Обозначение	Наименование	Кол	Масса ед. кг	Примеч.
Л1	лист 3	Лестница Л1	1		
Л2	лист 4	Лестница Л2	1		
П1	лист 5	Пандус П1	1		

1. Данный лист читать совместно с листами АР-3, -4, -5.
2. За условную отметку ±0,000 принят уровень чистого покрытия площадки, что соответствует отметке 765,30 на ГП.
3. Монолитные конструкции выполнять из бетона класса по прочности С15/20 (В20), марки по морозостойкости F50 и марки по водонепроницаемости W4.
5. Все поверхности соприкасающиеся с грунтом обратной засыпки обмазать 2-мя слоями горячей битумной мастики по огрунтованной поверхности.
6. Все не замаркированные закладные детали марки М1
7. Обратную засыпку пазух и основание лестниц выполнять несжимаемым грунтом (гравийно-песчаной смесью или галечником с песчанным заполнителнм) с послойным уплотнением трамбовками.

Изм.	Кол.уч.	Лист	№док.	Подпись	Дата	153-01/25-КЖ			
						Корректировка по проекту «Разработка проекта преобразования территории (мастер-план) вдоль автомобильной дороги улицы Пушкина от проспекта Райымбек батыра до улицы Гоголя, на основе комплексного анализа, с реорганизацией жилищно-гражданских объектов и пешеходно-транспортных связей»			
ГАП		Кошкарбаева			2025г.	Реконструкция территории вдоль автомобильной дороги ул. Пушкина	Стадия	Лист	Листов
Выполнил		Нуржигит			2025г.		РП	2	
Проверил		Ященко			2025г.	Лестница Л-1; Лестница Л-2; Пандус П-1; Схема расположения.	ТОО"Научно- исследовательский институт "АЛМАТЫГЕНПЛАН" 2025г.		
ГИП		Ергалиева Ж.			2025г.				
Н.контроль		Ященко			2025г.				

Взам. инв.N° | Подп. и дата | Инв. N° подл.

Формат А3

1 – 1

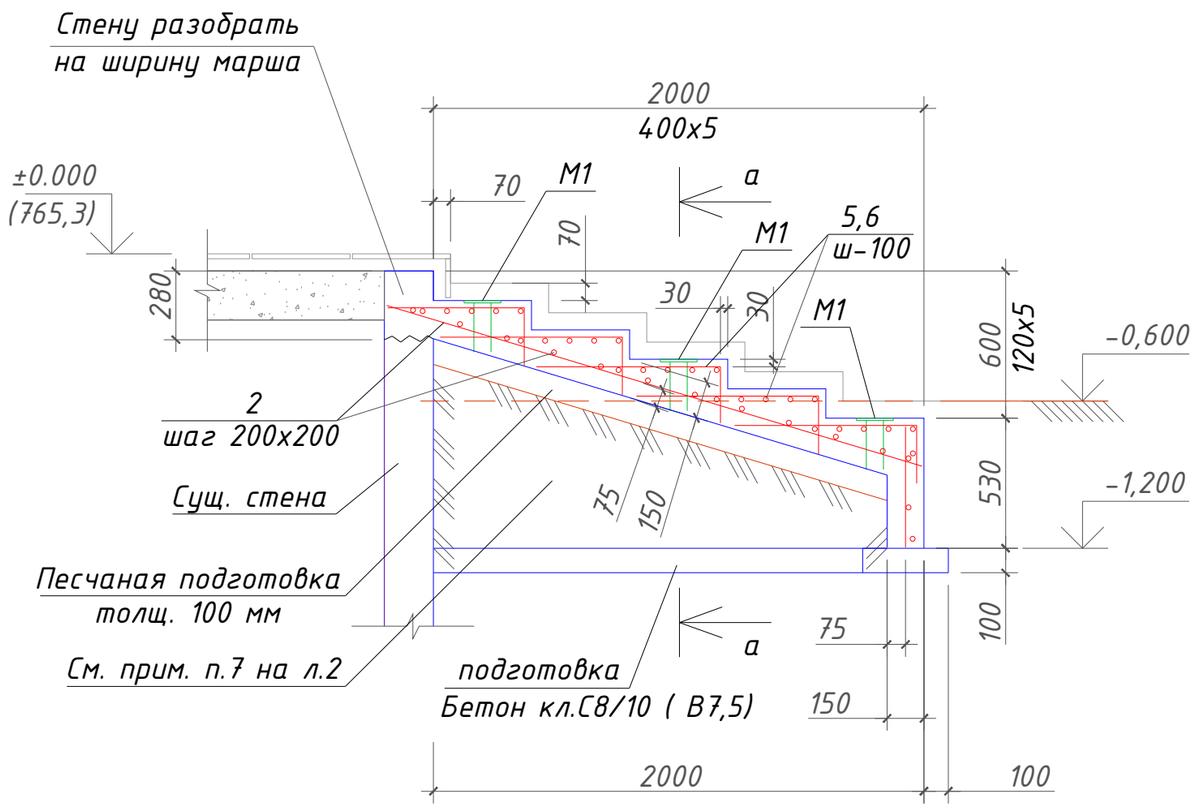

a – a

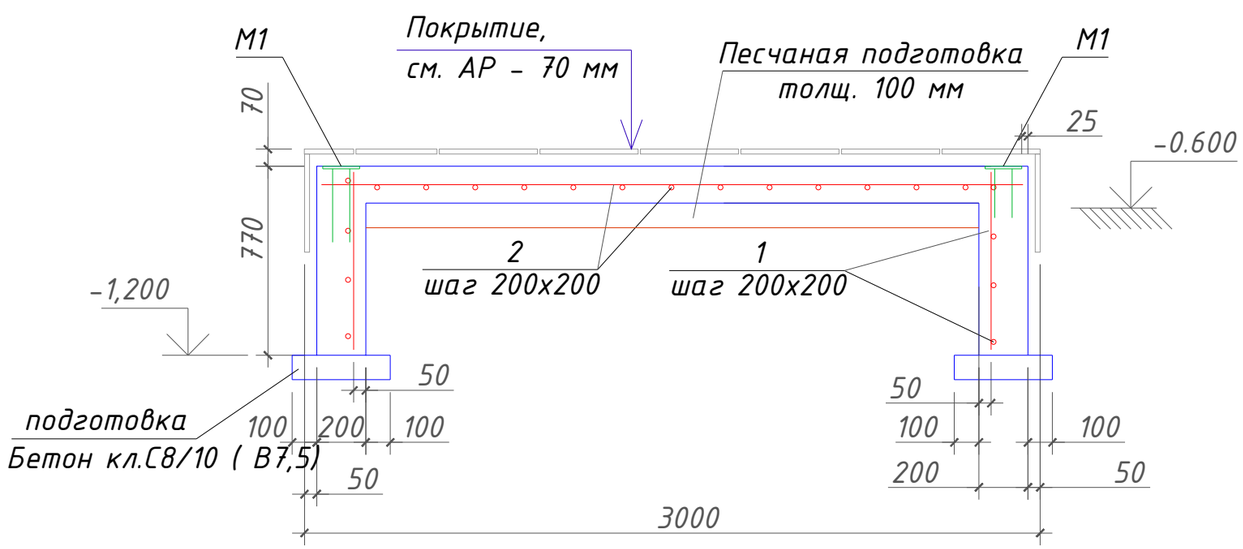

Марка	Обозначение	Наименование	Кол	Масса ед. кг	Примеч.
		Лестница Л1			
		Отдельные стержни			
1		Ф 12 А400, L= пог. м. ГОСТ 34028-2016	55,0	0,89	
2		Ф 10 А400, L= пог. м. ГОСТ 34028-2016	75,0	0,62	
5		Ф 6 А400, L= 2860 ГОСТ 34028-2016	26	0,62	
6	см. ведомость деталей	Ф 6 А400, L= 980 ГОСТ 34028-2016	140	0,22	
		Сборочные единицы			
M1	Серия 1.400-15.В1.120-08	Закладная деталь МН106-3	9	1,0	
		Материалы			
		Бетон классаС15/20 (В20), W4, F50 на стену	0,63		м3
		Бетон классаС15/20 (В20), W4, F50 на ступени	1,45		м3
		Бетон класса С8/10 (В7,5) на подготовку	0,3		м3
		Песок	0,3		м3

Ведомость расхода стали на один элемент, кг

Марка элемента	Изделия арматурные						Всего
	Арматура класса						
	А400				А240		
	ГОСТ 34028-2016				ГОСТ 34028-2016		
	Ф 12	Ф 10	Ф 6	Итого	Ф 6	Итого	
Л1	48.95	46.50	46.92	142.37	---	---	142.37

Ведомость элементов.

поз.	Эскиз
6	750; 230

1. Схему расположения лестниц смотреть на листе 2.
2. Рабочую арматуру стыковать внахлест с перепуском на 50 диаметров стыкуемой арматуры

Изм.	Кол.уч.	Лист	№док.	Подпись	Дата
ГАП		Кошкарбаева			2025г.
Выполнил		Нуржигит			2025г.
Проверил		Ященко			2025г.
ГИП		Ергалиева Ж.			2025г.
Н.контроль		Ященко			2025г.

153-01/25-КЖ

Корректировка по проекту «Разработка проекта преобразования территории (мастер-план) вдоль автомобильной дороги улицы Пушкина от проспекта Райымбек батыра до улицы Гоголя, на основе комплексного анализа, с реорганизацией жилищно-гражданских объектов и пешеходно-транспортных связей»

Реконструкция территории вдоль автомобильной дороги ул. Пушкина

Стадия	Лист	Листов
РП	3	

Лестница Л1; Сечение 1-1. Спецификация.

ТОО"Научно- исследовательский институт "АЛМАТЫГЕНПЛАН" 2025г.

Формат А3

Инв. N° подл. | Подп. и дата | Взам. инв.N°

2 - 2

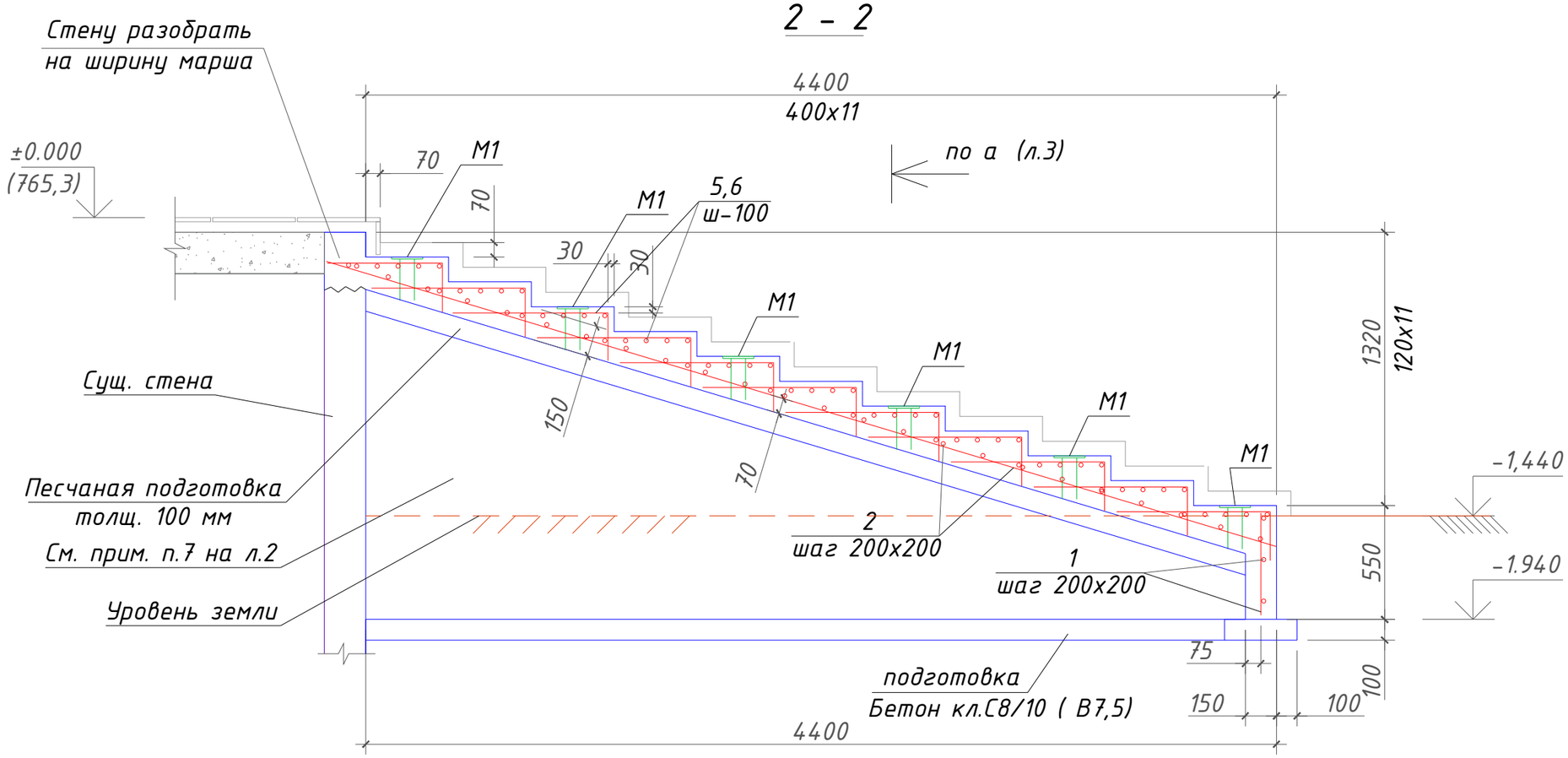

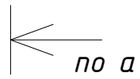

Ведомость расхода стали на один элемент, кг

Марка элемента	Изделия арматурные						Всего
	Арматура класса						
	А400				А240		
	ГОСТ 34028-2016				ГОСТ 34028-2016		
	ф 12	ф 10	ф 6	Итого	ф 6	Итого	
Л2	106.80	99.20	102.41	308.41	---	---	308.41

Ведомость элементов.

поз.	Эскиз
6	750, 230

Марка	Обозначение	Наименование	Кол	Масса ед. кг	Примеч.
		Лестница Л2			
		Отдельные стержни			
1		ф 12 А400, L= пог. м. ГОСТ 34028-2016	120,0	0,89	
2		ф 10 А400, L= пог. м. ГОСТ 34028-2016	160,0	0,62	
5		ф 6 А400, L= 2860 ГОСТ 34028-2016	55	0,63	
6	см. ведомость деталей	ф 6 А400, L= 980 ГОСТ 34028-2016	308	0,22	
		Сборочные единицы			
М1	Серия 1.400-15.В1.120-08	Закладная деталь МН106-3	18	1,0	
		Материалы			
		Бетон классаС15/20 (В20), W4, F50 на стену	1,85		м3
		Бетон классаС15/20 (В20), W4, F50 на ступени	3,00		м3
		Бетон класса С8/10 (В7,5) на подготовку	0,5		м3
		Песок	0,5		м3

1. Схему расположения смотреть на листе 2.

Изм.	Кол.уч.	Лист	№док.	Подпись	Дата	153-01/25-КЖ			
						Корректировка по проекту «Разработка проекта преобразования территории (мастер-план) вдоль автомобильной дороги улицы Пушкина от проспекта Райымбек батыра до улицы Гоголя, на основе комплексного анализа, с реорганизацией жилищно-гражданских объектов и пешеходно-транспортных связей»			
ГАП		Кошкарбаева			2025г.	Реконструкция территории вдоль автомобильной дороги ул. Пушкина	Стадия	Лист	Листов
Выполнил		Нуржигит			2025г.		РП	4	
Проверил		Ященко			2025г.	Лестница Л2; Сечение 2-2. Спецификация.	ТОО"Научно- исследовательский институт "АЛМАТЫГЕНПЛАН" 2025г.		
ГИП		Ергалиева Ж.			2025г.				
Н.контроль		Ященко			2025г.				

Взам. инв.N° | Подп. и дата | Инв. N° подл.

Формат А3

3 – 3

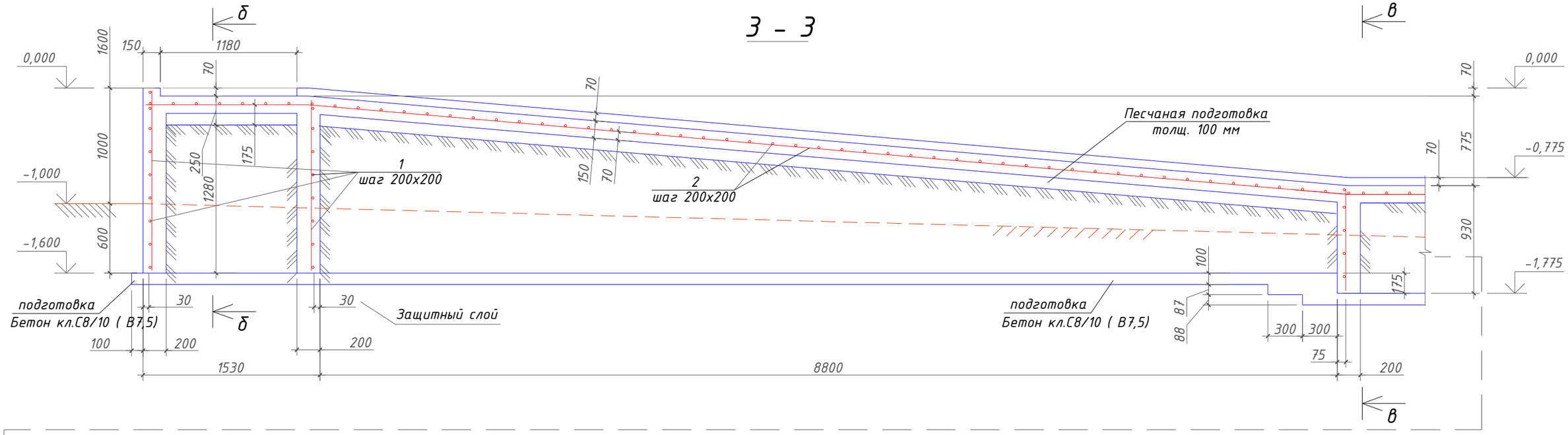

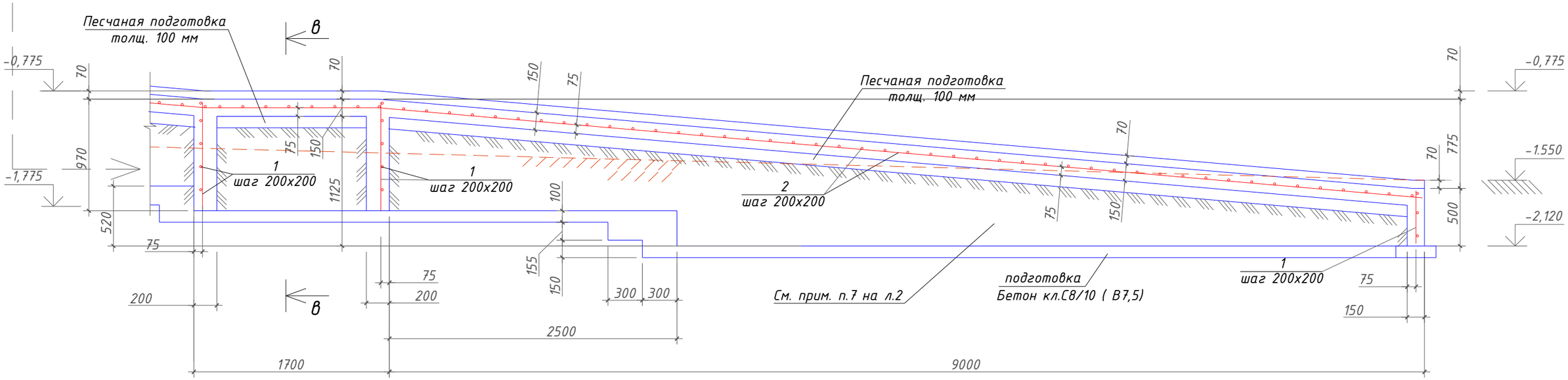

1. Схему расположения смотреть на листе 2.
2. Спецификацию и Сечения б-б, в-в смотреть на листе 6.

Изм.	Кол.уч.	Лист	№док.	Подпись	Дата
ГАП		Кошкарбаева			2025г.
Выполнил		Нуржигит			2025г.
Проверил		Ященко			2025г.
ГИП		Ергалиева Ж.			2025г.
Н.контроль		Ященко			2025г.

153-01/25-КЖ

Корректировка по проекту «Разработка проекта преобразования территории (мастер-план) вдоль автомобильной дороги улицы Пушкина от проспекта Райымбек батыра до улицы Гоголя, на основе комплексного анализа, с реорганизацией жилищно-гражданских объектов и пешеходно-транспортных связей»

Реконструкция территории вдоль автомобильной дороги ул. Пушкина

Стадия	Лист	Листов
РП	5	

Пандус П1; Сечение 3-3.

ТОО"Научно- исследовательский институт "АЛМАТЫГЕНПЛАН" 2025г.

Взам. инв.№ | Подп. и дата | Инв. № подл.

Формат А3

б – б

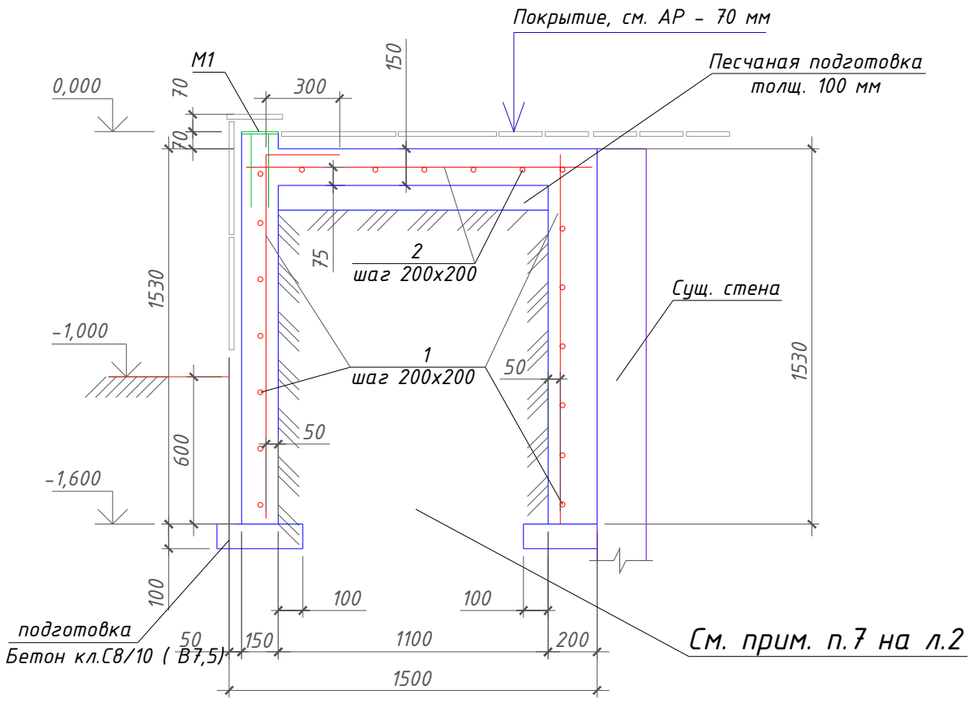

в – в

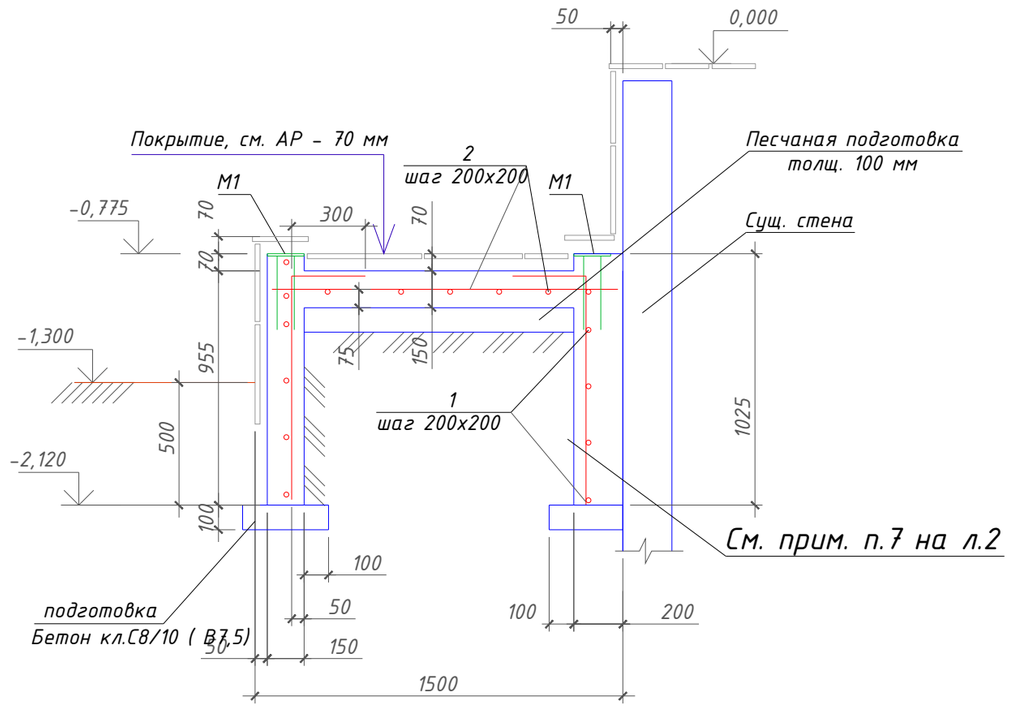

Ведомость расхода стали на один элемент, кг

Марка элемента	Изделия арматурные						Всего
	Арматура класса						
	А400				А240		
	ГОСТ 34028-2016				ГОСТ 34028-2016		
	ф 12	ф 10	ф 6	Итого	ф 6	Итого	
П1	542.90	210.80	---	753.70	---	---	753.70

Марка	Обозначение	Наименование	Кол	Масса ед. кг	Примеч.
		Пандус П1			
		Отдельные стержни			
1		ф 12 А400, L= пог. м. ГОСТ 34028-2016	610,0	0,89	
2		ф 10 А400, L= пог. м. ГОСТ 34028-2016	340,0	0,62	
		Сборочные единицы			
М1	Серия 1.400-15.В1.120-08	Закладная деталь МН106-3	56	1,0	
		Материалы			
		Бетон классаС15/20 (В20), W4, F50 на стену	11,0		м3
		Бетон классаС15/20 (В20), W4, F50 на пандус	4,6		м3
		Бетон класса С8/10 (В7,5) на подготовку	1,6		м3
		Песок	1,6		м3

1. Смотреть совместно с листом 5.

Изм.	Кол.уч.	Лист	№док.	Подпись	Дата	153-01/25-КЖ			
						Корректировка по проекту «Разработка проекта преобразования территории (мастер-план) вдоль автомобильной дороги улицы Пушкина от проспекта Райымбек батыра до улицы Гоголя, на основе комплексного анализа, с реорганизацией жилищно-гражданских объектов и пешеходно-транспортных связей»			
ГАП		Кошкарбаева			2025г.	Реконструкция территории вдоль автомобильной дороги ул. Пушкина	Стадия	Лист	Листов
Выполнил		Нуржигит			2025г.		РП	6	
Проверил		Ященко			2025г.	Пандус П1; Сечение б-б, в-в. Спецификация.	ТОО"Научно- исследовательский институт "АЛМАТЫГЕНПЛАН" 2025г.		
ГИП		Ергалиева Ж.			2025г.				
Н.контроль		Ященко			2025г.				

Инв. N° подл. | Подп. и дата | Взам. инв.N°

Формат А3

Схема расположения. Лестница Л3; Пандус П2

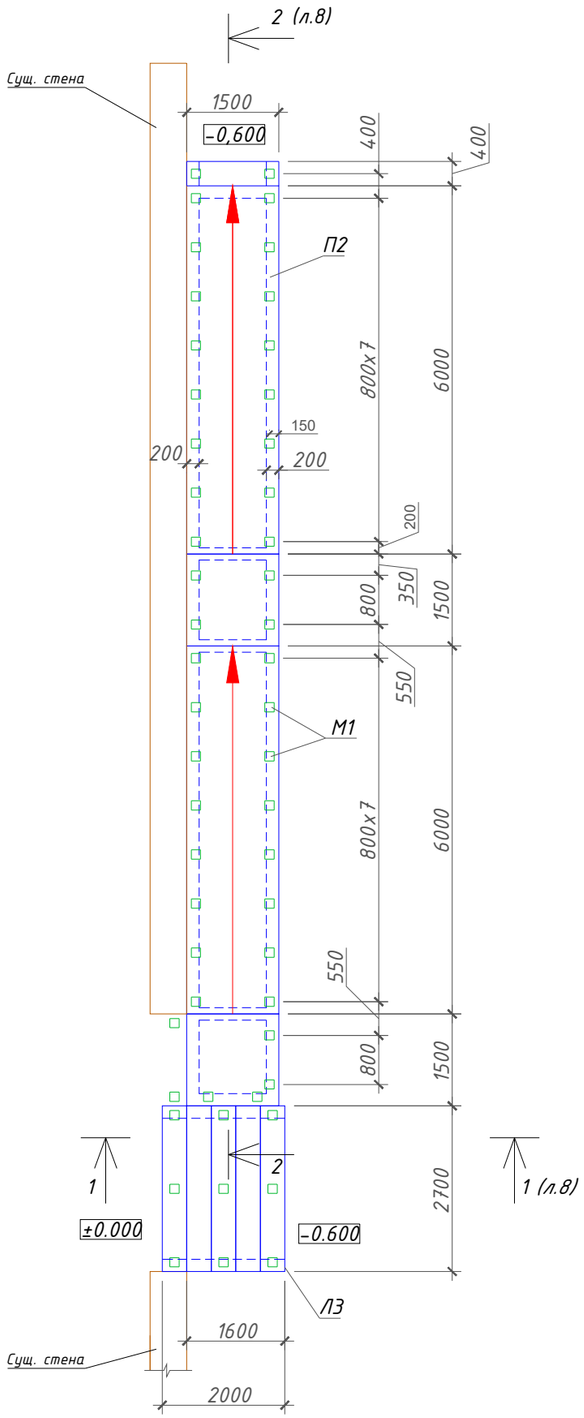

Спецификация к схеме расположения

Марка	Обозначение	Наименование	Кол	Масса ед. кг	Примеч.
Л3	лист 8	Лестница Л3	1		
П2	лист 9	Пандус П2	1		

1. Данный лист читать совместно с листами АР-7, -8.
2. За условную отметку ±0,000 принят уровень чистого покрытия площадки, что соответствует отметке 770,60 на ГП.
3. Монолитные конструкции выполнять из бетона класса по прочности С15/20 (В20), марки по морозостойкости F50 и марки по водонепроницаемости W4.
5. Все поверхности соприкасающиеся с грунтом обратной засыпки обмазать 2-мя слоями горячей битумной мастики по огрунтованной поверхности.
6. Все не замаркированные закладные детали марки М1
7. Обратную засыпку пазух и основание лестниц выполнять несжимаемым грунтом (гравийно-песчаной смесью или галечником с песчанным заполнителнм) с послойным уплотнением трамбовками.

Изм.	Кол.уч.	Лист	№док.	Подпись	Дата	153-01/25-КЖ			
						Корректировка по проекту «Разработка проекта преобразования территории (мастер-план) вдоль автомобильной дороги улицы Пушкина от проспекта Райымбек батыра до улицы Гоголя, на основе комплексного анализа, с реорганизацией жилищно-гражданских объектов и пешеходно-транспортных связей»			
ГАП	Кошкарбаева				2025г.	Реконструкция территории вдоль автомобильной дороги ул. Пушкина	Стадия	Лист	Листов
Выполнил	Нуржигит				2025г.		РП	7	
Проверил	Ященко				2025г.	Лестница Л3; Пандус П2. Схема расположения.	ТОО"Научно- исследовательский институт "АЛМАТЫГЕНПЛАН" 2025г.		
ГИП	Ергалиева Ж.				2025г.				
Н.контроль	Ященко				2025г.				

Взам. инв.N° | Подп. и дата | Инв. N° подл.

Формат А3

1 – 1

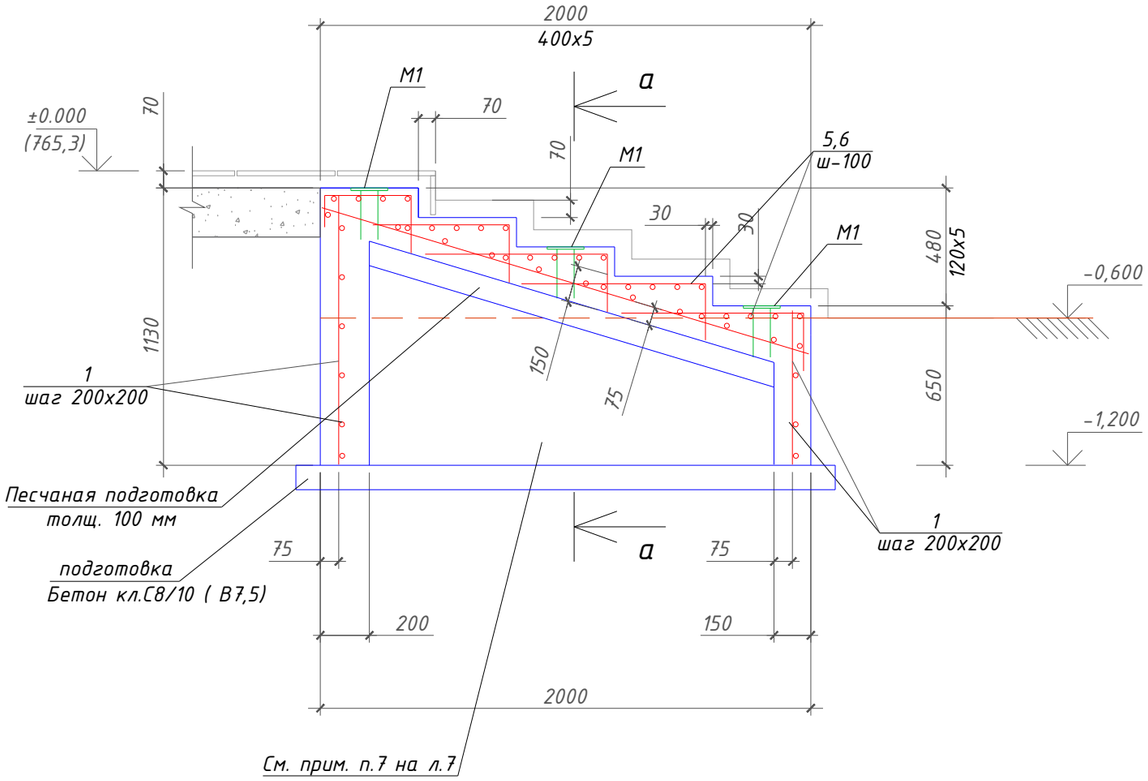

a – a

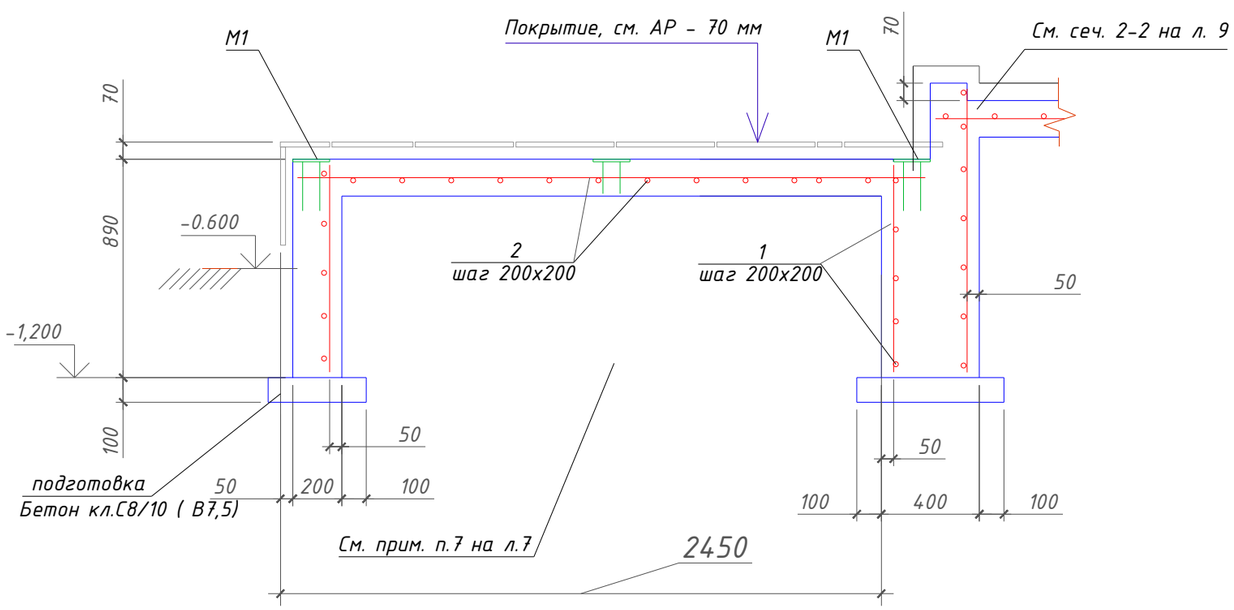

Марка	Обозначение	Наименование	Кол	Масса ед. кг	Примеч.
		Лестница Л3			
		Отдельные стержни			
1		Ф 12 А400, L= пог. м. ГОСТ 34028-2016	70	0,89	
2		Ф 10 А400, L= пог. м. ГОСТ 34028-2016	90	0,62	
5		Ф 6 А400, L= 2560 ГОСТ 34028-2016	26	0,57	
6	см. ведомость деталей	Ф 6 А400, L= 980 ГОСТ 34028-2016	135	0,22	
		Сборочные единицы			
М1	Серия 1.400-15.В1.120-08	Закладная деталь МН106-3	9	1,0	
		Материалы			
		Бетон классаС15/20 (В20), W4, F50 на стену	1,20		м3
		Бетон классаС15/20 (В20), W4, F50 на ступени	1,2		м3
		Бетон класса С8/10 (В7,5) на подготовку	0,4		м3
		Песок	0,4		м3

Ведомость расхода стали на один элемент, кг

Марка элемента	Изделия арматурные						Всего
	Арматура класса						
	А400				А240		
	ГОСТ 34028-2016				ГОСТ 34028-2016		
	Ф 12	Ф 10	Ф 6	Итого	Ф 6	Итого	
Л3	62.30	55.80	44.52	162.62	---	---	162.62

Ведомость элементов.

поз.	Эскиз
6	750; 230

1. Схему расположения смотреть на листе 7.

Изм.	Кол.уч.	Лист	№док.	Подпись	Дата	153-01/25-КЖ			
						Корректировка по проекту «Разработка проекта преобразования территории (мастер-план) вдоль автомобильной дороги улицы Пушкина от проспекта Райымбек батыра до улицы Гоголя, на основе комплексного анализа, с реорганизацией жилищно-гражданских объектов и пешеходно-транспортных связей»			
ГАП		Кошкарбаева			2025г.	Реконструкция территории вдоль автомобильной дороги ул. Пушкина	Стадия	Лист	Листов
Выполнил		Нуржигит			2025г.		РП	8	
Проверил		Ященко			2025г.	Лестница Л3; Сечение 1-1. Спецификация.	ТОО"Научно- исследовательский институт "АЛМАТЫГЕНПЛАН" 2025г.		
ГИП		Ергалиева Ж.			2025г.				
Н.контроль		Ященко			2025г.				

Формат А3

Инв. N° подл. | Подп. и дата | Взам. инв.N°

2 - 2

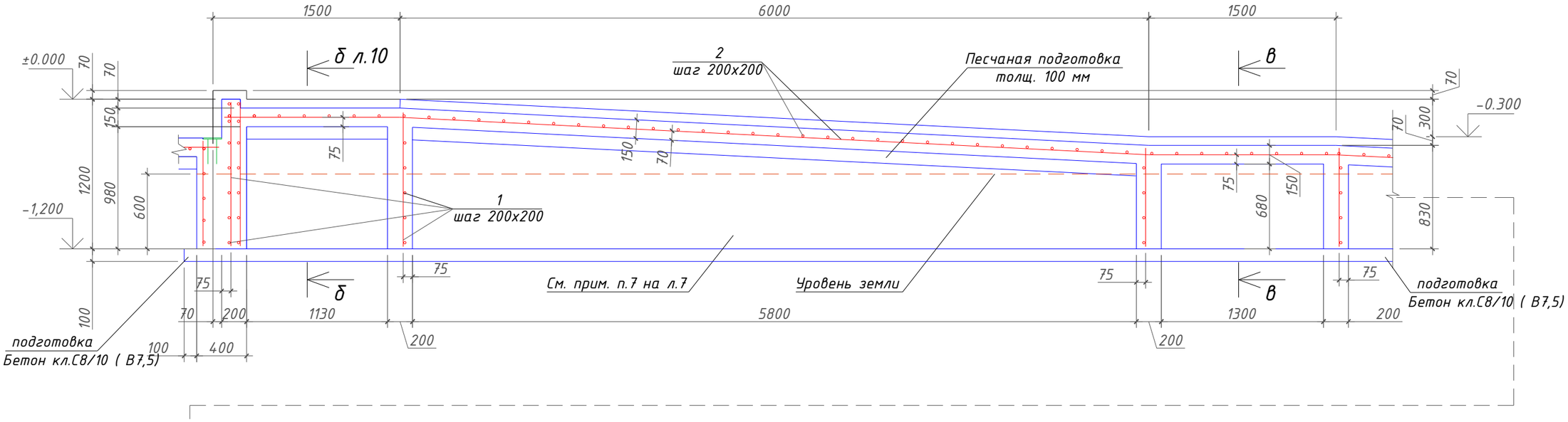

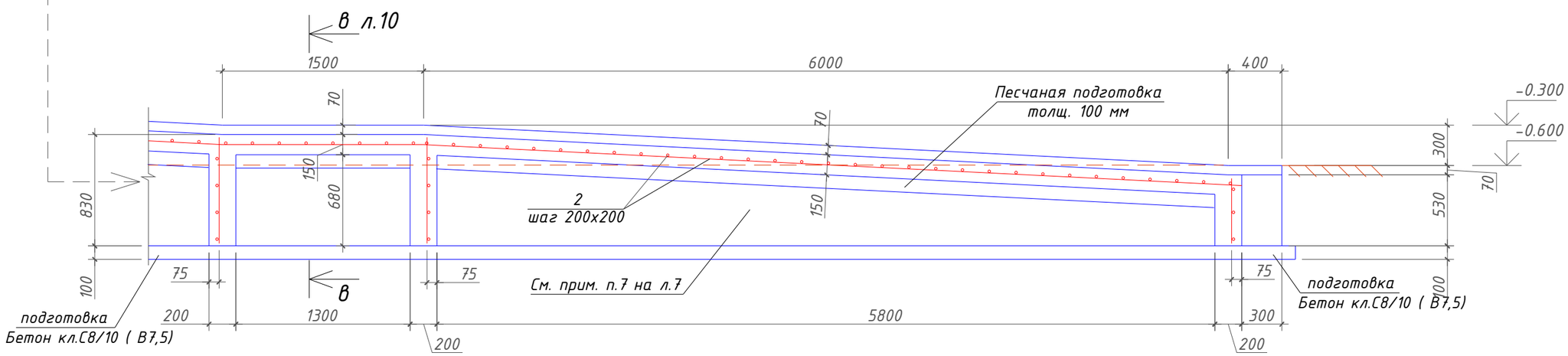

1. Схему расположения смотреть на листе 7.
2. Спецификацию и Сечения б-б, в-в смотреть на листе 10.

						153-01/25-КЖ		
Изм.	Кол.уч.	Лист	№док.	Подпись	Дата	Корректировка по проекту «Разработка проекта преобразования территории (мастер-план) вдоль автомобильной дороги улицы Пушкина от проспекта Райымбек батыра до улицы Гоголя, на основе комплексного анализа, с реорганизацией жилищно-гражданских объектов и пешеходно-транспортных связей»		
ГАП		Кошкарбаева			2025г.	Реконструкция территории вдоль автомобильной дороги ул. Пушкина	Стадия	Лист	Листов
Выполнил		Нуржигит			2025г.		РП	9	
Проверил		Ященко			2025г.	Пандус П2; Сечение 2-2.	ТОО"Научно- исследовательский институт "АЛМАТЫГЕНПЛАН" 2025г.		
ГИП		Ергалиева Ж.			2025г.				
Н.контроль		Ященко			2025г.				

Инв. N° подл. | Подп. и дата | Взам. инв.N°

Формат А3

б – б

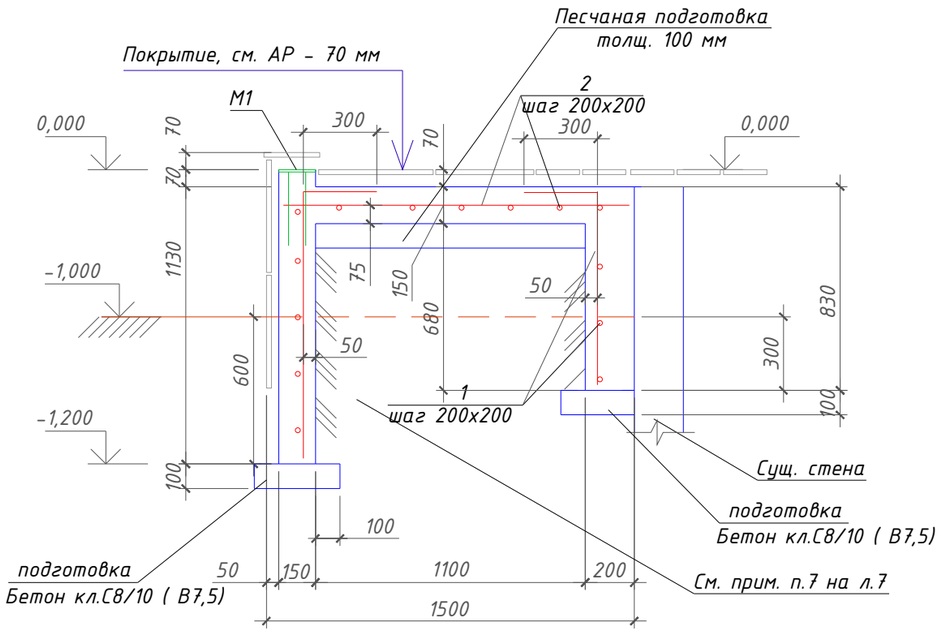

в – в

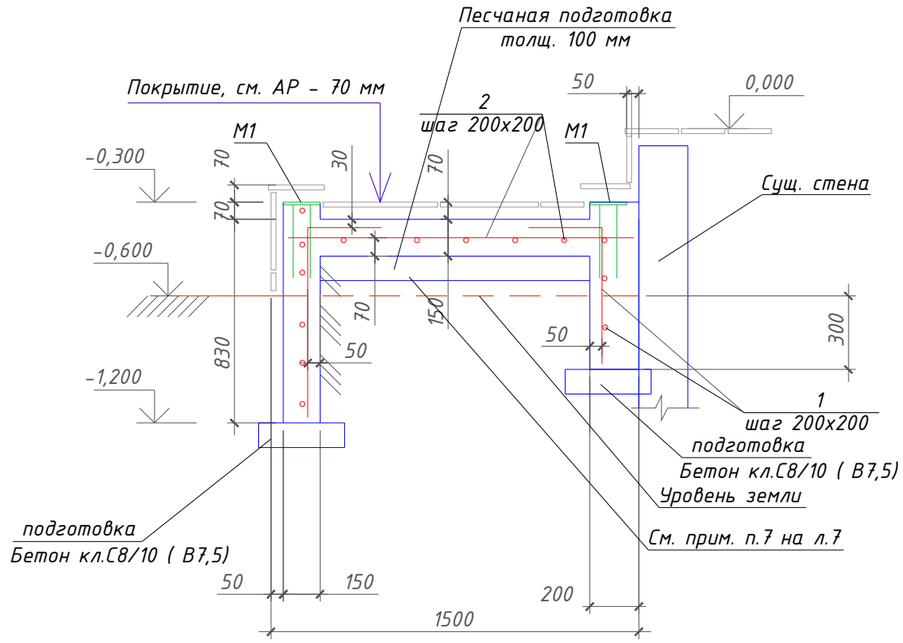

Ведомость расхода стали на один элемент, кг

Марка элемента	Изделия арматурные						
	Арматура класса						Всего
	А400				А240		
	ГОСТ 34028-2016				ГОСТ 34028-2016		
	ф 12	ф 10	ф 6	Итого	ф 6	Итого	
П2	320.40	148.80	---	469.20	---	---	469.20

Марка	Обозначение	Наименование	Кол	Масса ед. кг	Примеч.
		Пандус П2			
		Отдельные стержни			
1		ф 12 А400, L= пог. м. ГОСТ 34028-2016	360,0	0,89	
2		ф 10 А400, L= пог. м. ГОСТ 34028-2016	240,0	0,62	
		Сборочные единицы			
М1	Серия 1.400-15.В1.120-08	Закладная деталь МН106-3	44	1,0	
		Материалы			
		Бетон классаС15/20 (В20), W4, F50 на стену	6,5		м3
		Бетон классаС15/20 (В20), W4, F50 на пандус	3,3		м3
		Бетон класса С8/10 (В7,5) на подготовку	1,3		м3
		Песок	1,3		м3

1. Смотреть совместно с листом 9.

Изм.	Кол.уч.	Лист	№док.	Подпись	Дата
ГАП		Кошкарбаева			2025г.
Выполнил		Нуржигит			2025г.
Проверил		Ященко			2025г.
ГИП		Ергалиева Ж.			2025г.
Н.контроль		Ященко			2025г.

153-01/25-КЖ

Корректировка по проекту «Разработка проекта преобразования территории (мастер-план) вдоль автомобильной дороги улицы Пушкина от проспекта Райымбек батыра до улицы Гоголя, на основе комплексного анализа, с реорганизацией жилищно-гражданских объектов и пешеходно-транспортных связей»

Реконструкция территории вдоль автомобильной дороги ул. Пушкина

Стадия	Лист	Листов
РП	10	

Пандус П2; Сечение б-б, в-в. Спецификация.

ТОО"Научно- исследовательский институт "АЛМАТЫГЕНПЛАН" 2025г.

Взам. инв.N° | Подп. и дата | Инв. N° подл.

Формат А3

Схема расположения. Лестница Л-4; Лестница Л-5

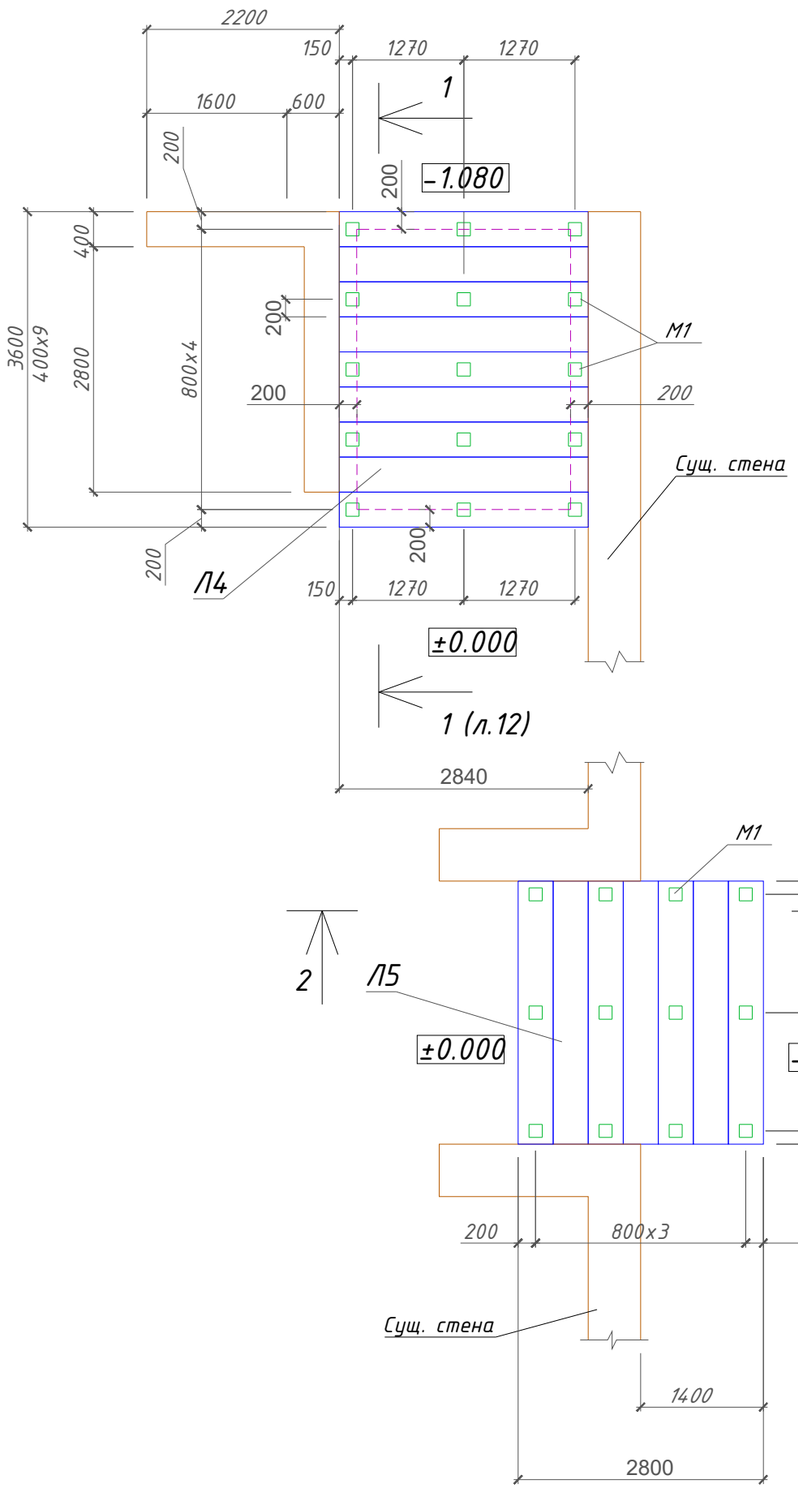

Спецификация к схеме расположения

Марка	Обозначение	Наименование	Кол	Масса ед. кг	Примеч.
Л4	лист 12	Лестница Л4	1		
Л5	лист 13	Лестница Л5	1		

1. Данный лист читать совместно с листами АР-10, -11.
2. За условную отметку ±0,000 принят уровень чистого покрытия площадки, что соответствует отметке 771,68 на ГП.
3. Монолитные конструкции выполнять из бетона класса по прочности С15/20 (В20), марки по морозостойкости F50 и марки по водонепроницаемости W4.
5. Все поверхности соприкасающиеся с грунтом обратной засыпки обмазать 2-мя слоями горячей битумной мастики по огрунтованной поверхности.
6. Все не замаркированные закладные детали марки М1
7. Обратную засыпку пазух и основание лестниц выполнять несжимаемым грунтом (гравийно-песчаной смесью или галечником с песчанным заполнителнм) с послойным уплотнением трамбовками.

Изм.	Кол.уч.	Лист	№док.	Подпись	Дата
ГАП		Кошкарбаева			2025г.
Выполнил		Нуржигит			2025г.
Проверил		Ященко			2025г.
ГИП		Ергалиева Ж.			2025г.
Н.контроль		Ященко			2025г.

153-01/25-КЖ

Корректировка по проекту «Разработка проекта преобразования территории (мастер-план) вдоль автомобильной дороги улицы Пушкина от проспекта Райымбек батыра до улицы Гоголя, на основе комплексного анализа, с реорганизацией жилищно-гражданских объектов и пешеходно-транспортных связей»

Реконструкция территории вдоль автомобильной дороги ул. Пушкина

Стадия	Лист	Листов
РП	11	

Лестница Л4; Лестница Л5. Схема расположения.

ТОО"Научно- исследовательский институт "АЛМАТЫГЕНПЛАН" 2025г.

Взам. инв.N° | Подп. и дата | Инв. N° подл.

Формат А3

1 – 1

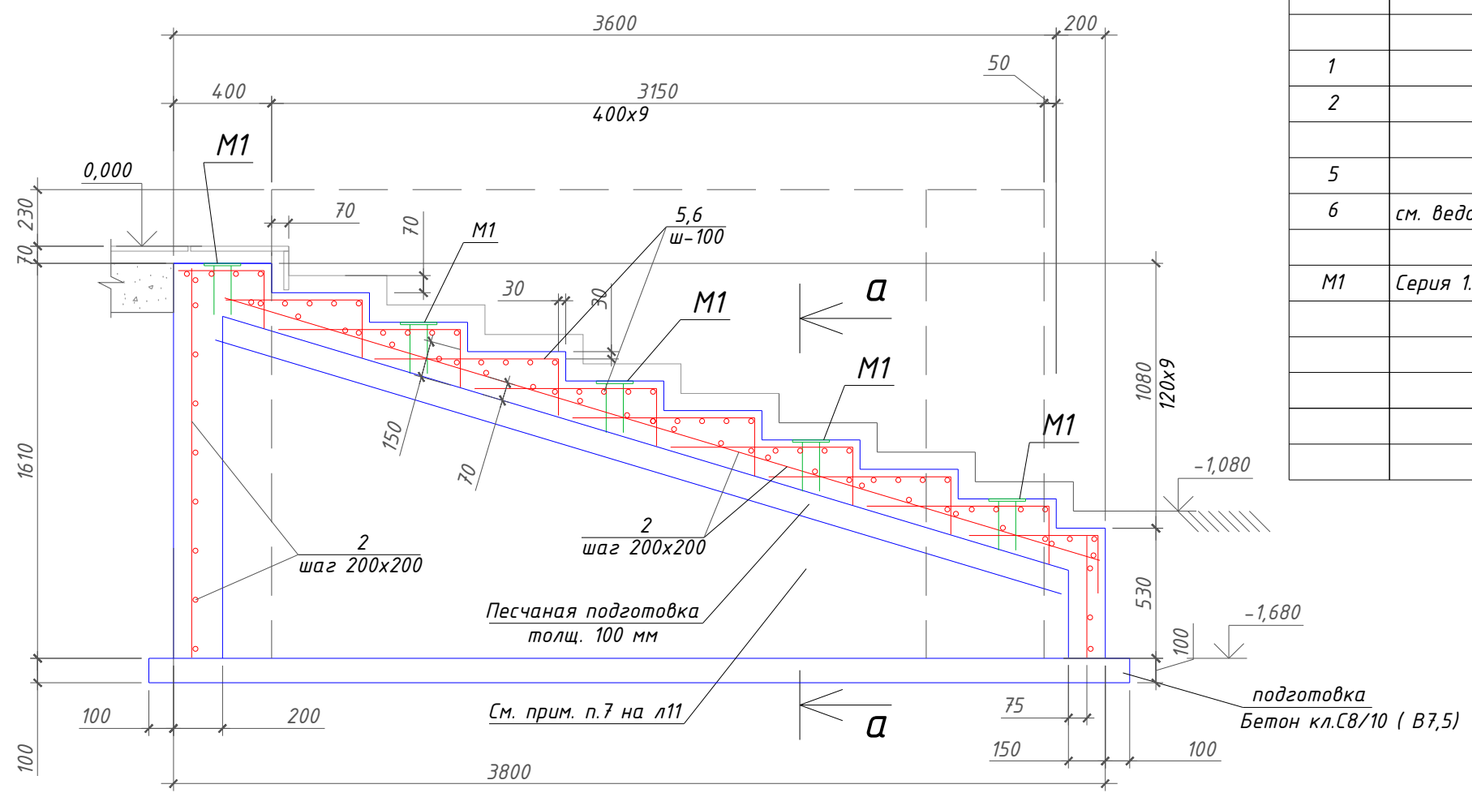

Марка	Обозначение	Наименование	Кол	Масса ед. кг	Примеч.
		Лестница Л4			
		Отдельные стержни			
1		Ф 12 А400, L= пог. м. ГОСТ 34028-2016	120,0	0,89	
2		Ф 10 А400, L= пог. м. ГОСТ 34028-2016	152,0	0,617	
5		Ф 6 А400, L= 3050 ГОСТ 34028-2016	48	0,68	
6	см. ведомость деталей	Ф 6 А400, L= 980 ГОСТ 34028-2016	280	0,22	
		Сборочные единицы			
М1	Серия 1.400-15.В1.120-08	Закладная деталь МН106-3	15	1,0	
		Материалы			
		Бетон классаС15/20 (В20), W4, F50 на стену	3,82		м3
		Бетон классаС15/20 (В20), W4, F50 на лестницу	2,13		м3
		Бетон класса С8/10 (В7,5) на подготовку	0,7		м3
		Песок	0,7		м3

Ведомость расхода стали на один элемент, кг

Марка элемента	Изделия арматурные						Всего
	Арматура класса						
	А400				А240		
	ГОСТ 34028-2016				ГОСТ 34028-2016		
	Ф 12	Ф 10	Ф 6	Итого		Итого	
Л4	106.80	93.78	94.24	294.82			294.82

а – а

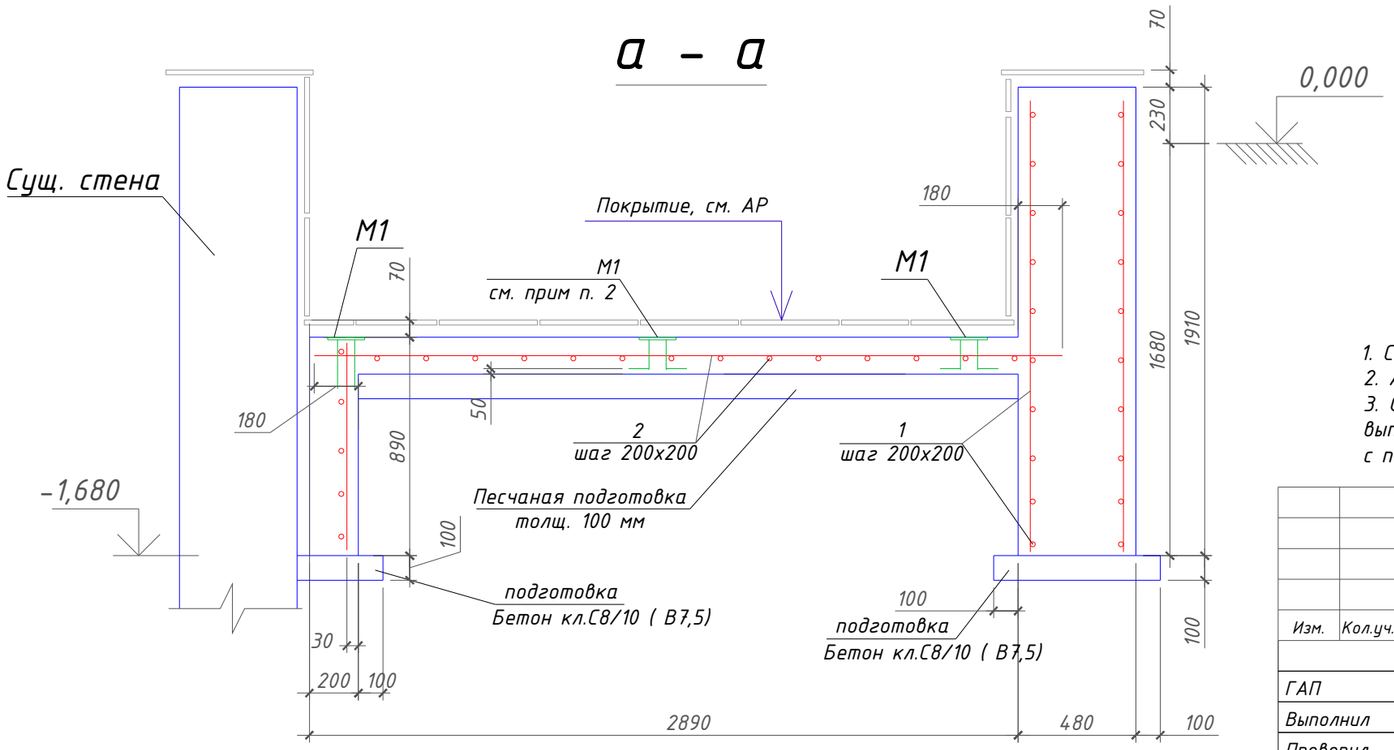

Ведомость элементов.

поз.	Эскиз
6	750; 230

1. Схему расположения лестицы смотреть на листе 11.
2. Анкера закладных деталей отогнуть в тело бетона.
3. Обратную засыпку пазух и основание лестниц выполнять песчано-гравийной смесью для дорожных работ с послойным уплотнением электротрамбовками.

Изм.	Кол.уч.	Лист	№док.	Подпись	Дата	153-01/25-КЖ			
						Корректировка по проекту «Разработка проекта преобразования территории (мастер-план) вдоль автомобильной дороги улицы Пушкина от проспекта Райымбек батыра до улицы Гоголя, на основе комплексного анализа, с реорганизацией жилищно-гражданских объектов и пешеходно-транспортных связей»			
ГАП		Кошкарбаева			2025г.	Реконструкция территории вдоль автомобильной дороги ул. Пушкина	Стадия	Лист	Листов
Выполнил		Нуржигит			2025г.		РП	12	
Проверил		Ященко			2025г.	Лестница Л4; Сечение 1-1. Спецификация.	ТОО"Научно- исследовательский институт "АЛМАТЫГЕНПЛАН" 2025г.		
ГИП		Ергалиева Ж.			2025г.				
Н.контроль		Ященко			2025г.				

Взам. инв.N° | Подп. и дата | Инв. N° подл.

Формат А3

2 - 2

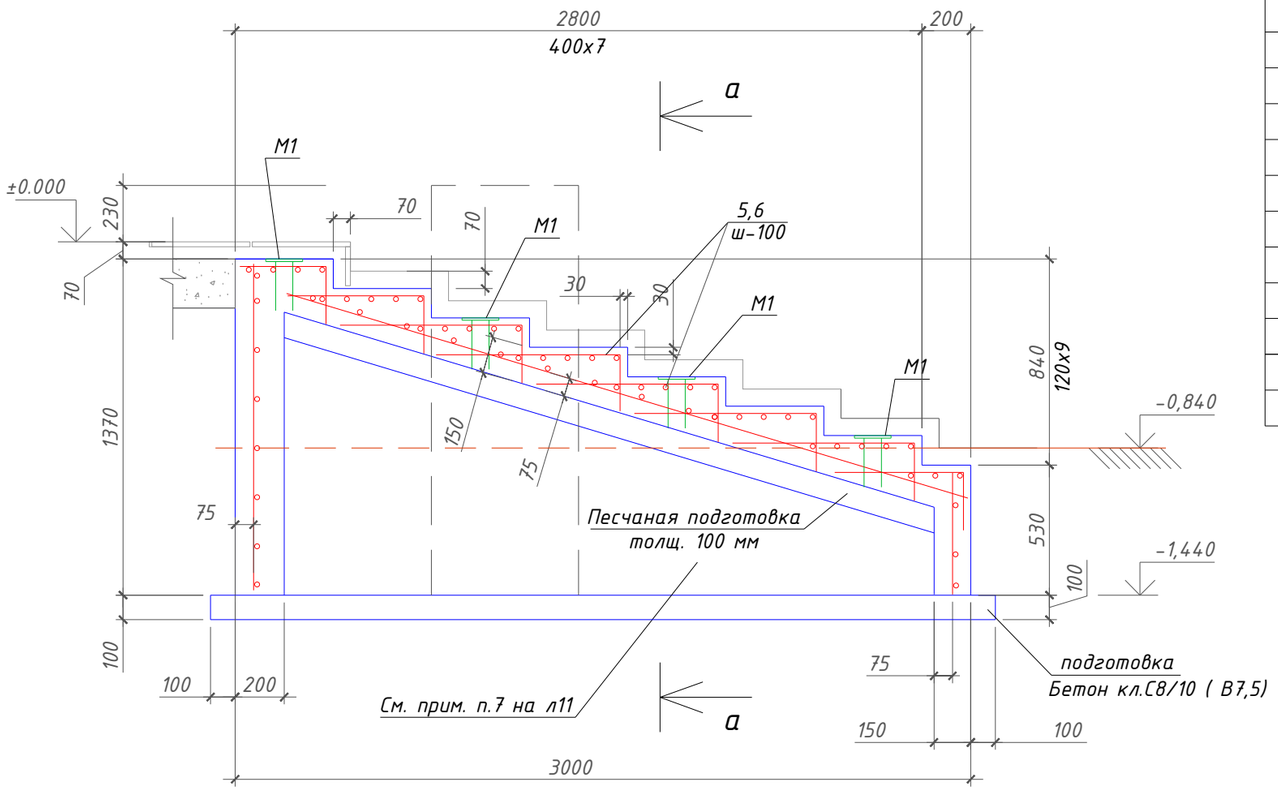

Марка	Обозначение	Наименование	Кол	Масса ед. кг	Примеч.
		Лестница Л5			
		Отдельные стержни			
1		Ф 12 А400, L= пог. м. ГОСТ 34028-2016	52,0	0,89	
2		Ф 10 А400, L= пог. м. ГОСТ 34028-2016	99,0	0,617	
5		Ф 6 А400, L= 2940 ГОСТ 34028-2016	40	0,65	
6	см. ведомость деталей	Ф 6 А400, L= 980 ГОСТ 34028-2016	240	0,22	
		Сборочные единицы			
М1	Серия 1.400-15.В1.120-08	Закладная деталь МН106-3	12	1,0	
		Материалы			
		Бетон классаС15/20 (В20), W4, F50 на стену	2,00		м3
		Бетон классаС15/20 (В20), W4, F50 на лестницу	1,52		м3
		Бетон класса С8/10 (В7,5) на подготовку	0,5		м3
		Песок	0,5		м3

Ведомость расхода стали на один элемент, кг

Марка элемента	Изделия арматурные						Всего
	Арматура класса						
	А400				А240		
	ГОСТ 34028-2016				ГОСТ 34028-2016		
	Ф 12	Ф 10	Ф 6	Итого		Итого	
Л5	46.28	61.08	78.80	186.16			186.16

Ведомость элементов.

поз.	Эскиз
6	750; 230

1. Схему расположения смотреть на листе 11.
2. * - размер для справки.

а - а

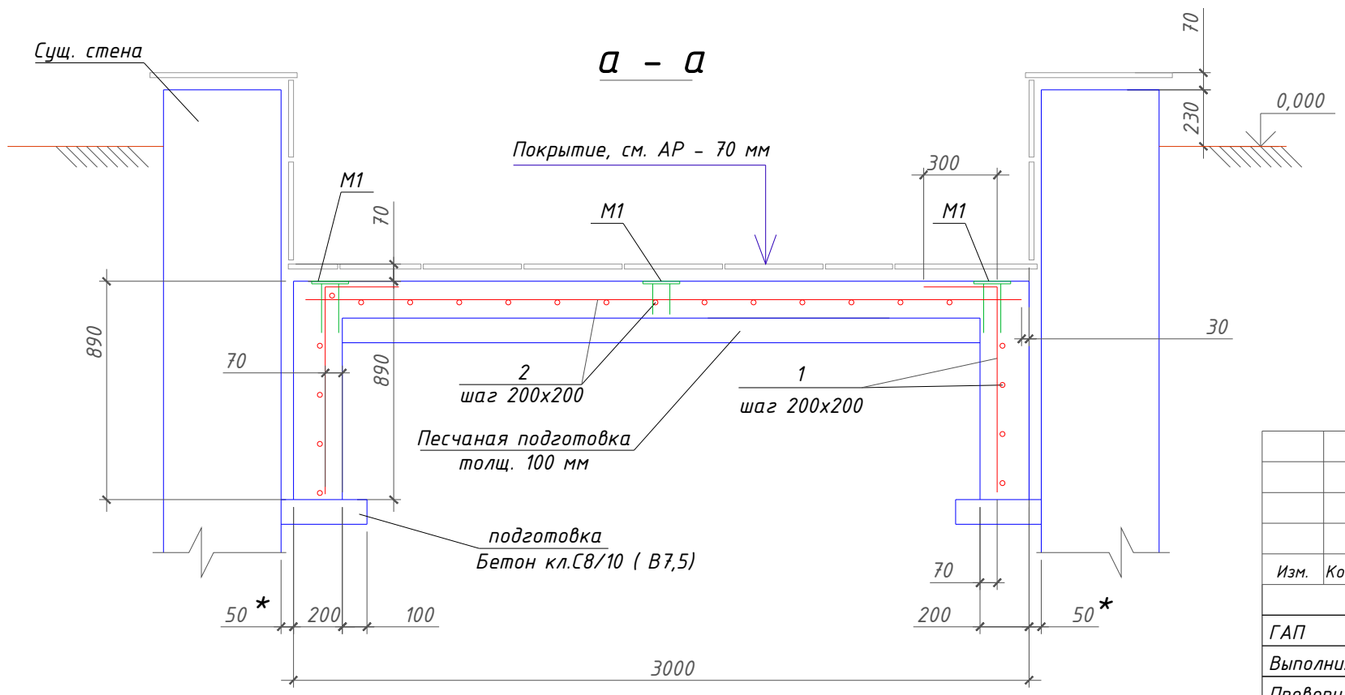

Изм.	Кол.уч.	Лист	№док.	Подпись	Дата
ГАП		Кошкарбаева			2025г.
Выполнил		Нуржигит			2025г.
Проверил		Ященко			2025г.
ГИП		Ергалиева Ж.			2025г.
Н.контроль		Ященко			2025г.

153-01/25-КЖ

Корректировка по проекту «Разработка проекта преобразования территории (мастер-план) вдоль автомобильной дороги улицы Пушкина от проспекта Райымбек батыра до улицы Гоголя, на основе комплексного анализа, с реорганизацией жилищно-гражданских объектов и пешеходно-транспортных связей»

Реконструкция территории вдоль автомобильной дороги ул. Пушкина

Стадия	Лист	Листов
РП	13	

Лестница Л5; Сечение 2-2. Спецификация.

ТОО"Научно- исследовательский институт "АЛМАТЫГЕНПЛАН" 2025г.

Взам. инв.N° | Подп. и дата | Инв. N° подл.

Формат А3

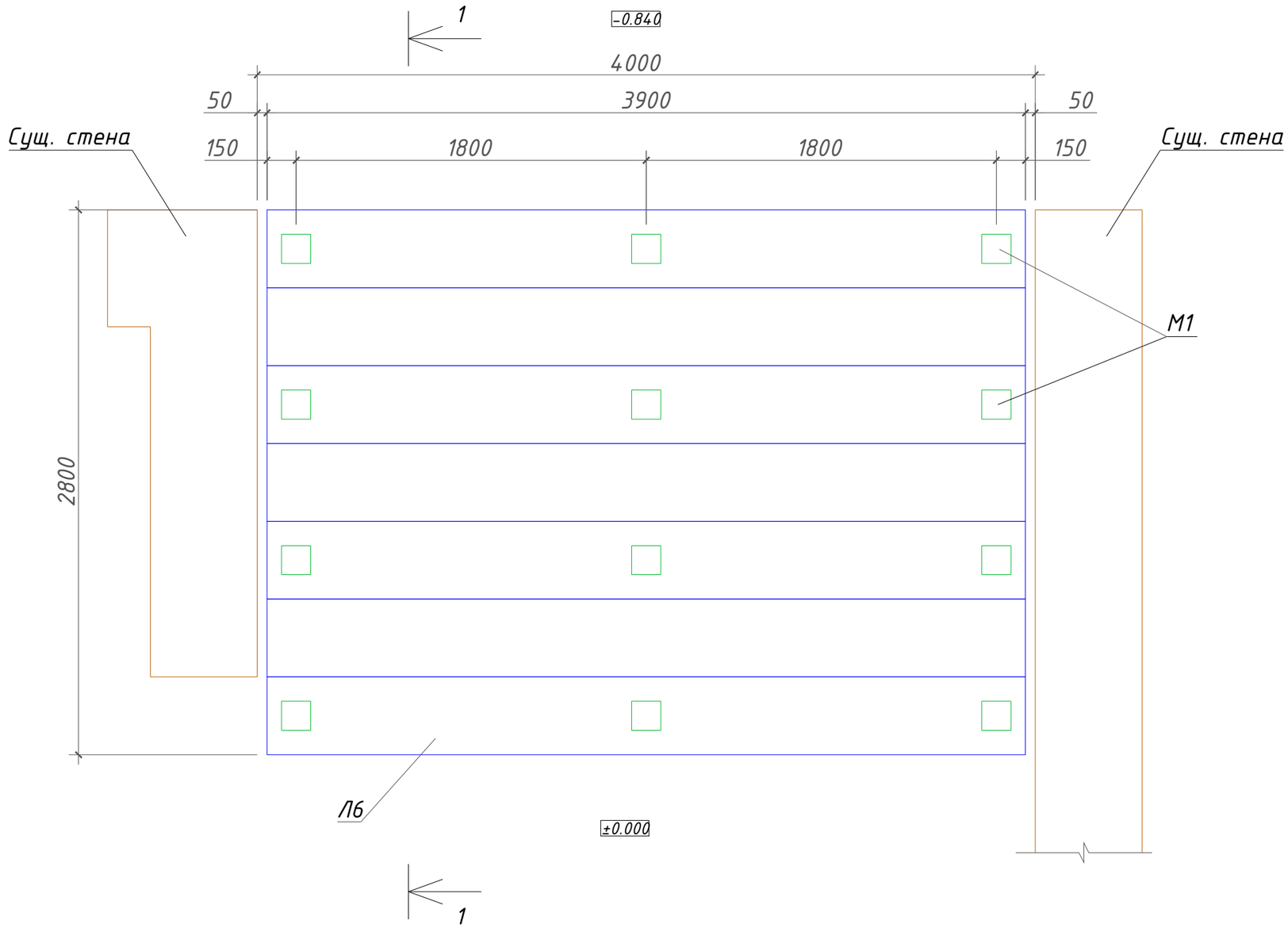

1. Данный лист читать совместно с листами АР -15, -16.
2. За условную отметку ±0,000 принят уровень чистого покрытия площадки, что соответствует отметке 771,65 на ГП.
3. Монолитные конструкции выполнять из бетона класса по прочности С15/20 (В20), марки по морозостойкости F50 и марки по водонепроницаемости W4.
5. Все поверхности соприкасающиеся с грунтом обратной засыпки обмазать 2-мя слоями горячей битумной мастики по огрунтованной поверхности.
6. Все не замаркированные закладные детали марки М1
7. Обратную засыпку пазух и основание лестниц выполнять из песчано-гравийной смеси для дорожных работ с послойным уплотнением электротрамбовками до достижения коэффициента уплтнения грунта 0,95.

Инв. N° подл. | Подп. и дата | Взам. инв.N°

Изм.	Кол.уч.	Лист	№док.	Подпись	Дата	153-01/25-КЖ			
						Корректировка по проекту «Разработка проекта преобразования территории (мастер-план) вдоль автомобильной дороги улицы Пушкина от проспекта Райымбек батыра до улицы Гоголя, на основе комплексного анализа, с реорганизацией жилищно-гражданских объектов и пешеходно-транспортных связей»			
ГАП		Кошкарбаева			2025г.	Реконструкция территории вдоль автомобильной дороги ул. Пушкина	Стадия	Лист	Листов
Выполнил		Нуржигит			2025г.		РП	14	
Проверил		Ященко			2025г.	Лестница Л6; План.	ТОО"Научно- исследовательский институт "АЛМАТЫГЕНПЛАН" 2025г.		
ГИП		Ергалиева Ж.			2025г.				
Н.контроль		Ященко			2025г.				

Формат А3

1 – 1

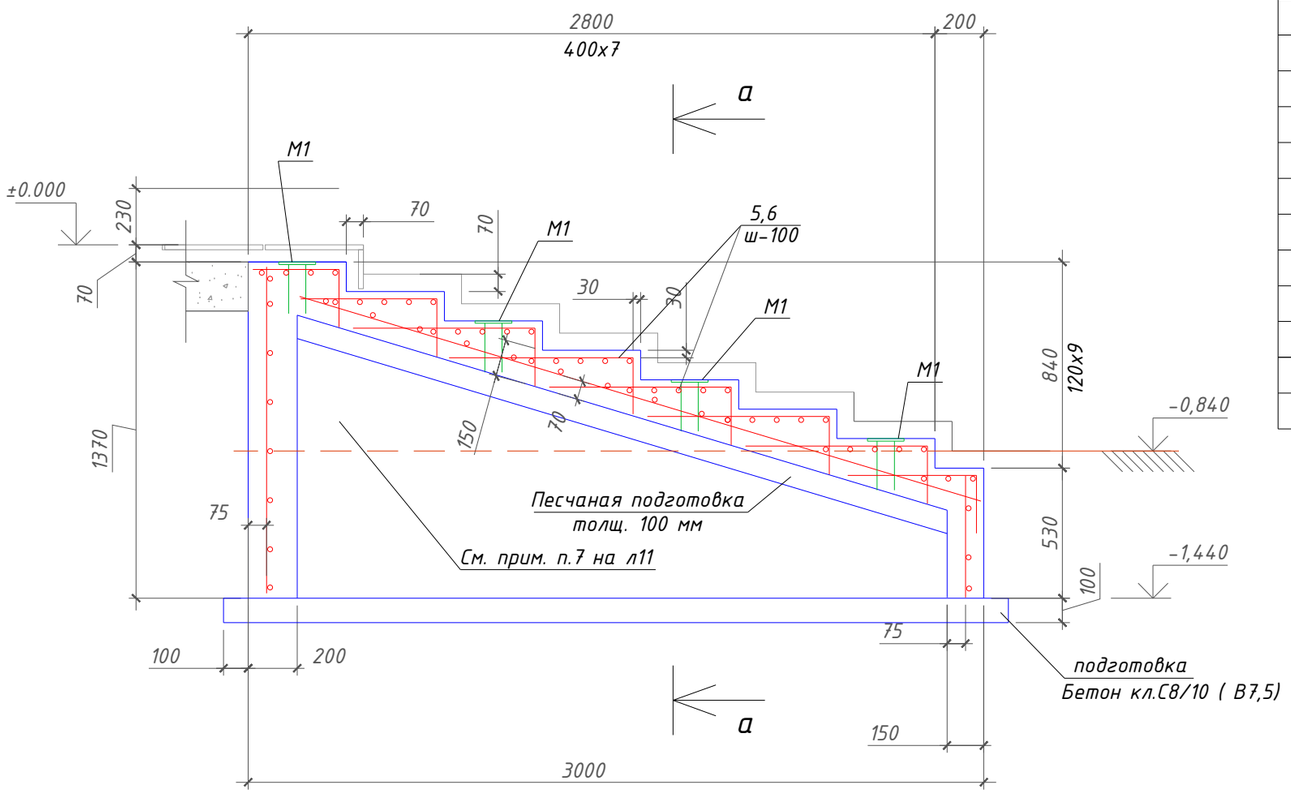

Марка	Обозначение	Наименование	Кол	Масса ед. кг	Примеч.
		Лестница Л6			
		Отдельные стержни			
1		Ф 12 А400, L= пог. м. ГОСТ 34028-2016	52,0	0,89	
2		Ф 10 А400, L= пог. м. ГОСТ 34028-2016	99,0	0,617	
5		Ф 6 А400, L= 2940 ГОСТ 34028-2016	40	0,65	
6	см. ведомость деталей	Ф 6 А400, L= 980 ГОСТ 34028-2016	240	0,22	
		Сборочные единицы			
М1	Серия 1.400-15.В1.120-08	Закладная деталь МН106-3	12	1,0	
		Материалы			
		Бетон классаС15/20 (В20), W4, F50 на стену	3,8		м3
		Бетон классаС15/20 (В20), W4, F50 на лестницу	1,52		м3
		Бетон класса С8/10 (В7,5) на подготовку	0,6		м3
		Песок	0,6		м3

Ведомость расхода стали на один элемент, кг

Марка элемента	Изделия арматурные						Всего
	Арматура класса						
	А400				А240		
	ГОСТ 34028-2016				ГОСТ 34028-2016		
	Ф 12	Ф 10	Ф 6	Итого		Итого	
Л6	46.28	61.08	78.80	186.16			186.16

Ведомость элементов.

поз.	Эскиз
6	750; 230

а – а

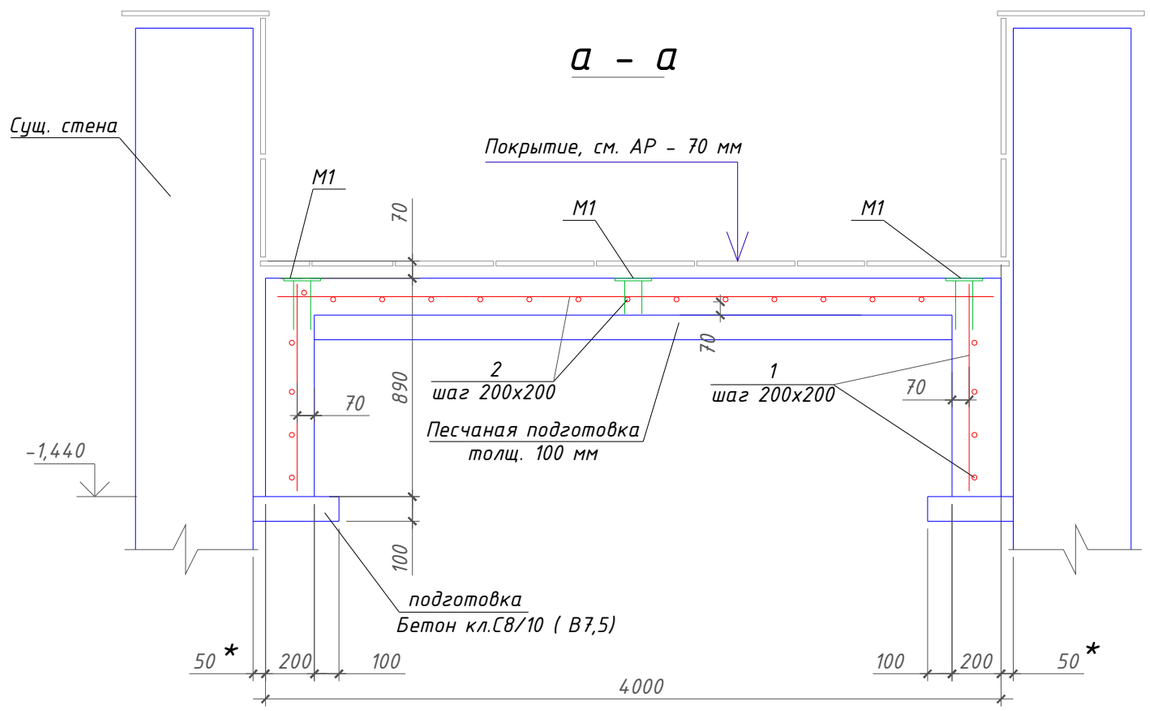

1. Схему расположения смотреть на листе 11.
2. * - размер для справки.

Изм.	Кол.уч.	Лист	№док.	Подпись	Дата	153-01/25-КЖ			
						Корректировка по проекту «Разработка проекта преобразования территории (мастер-план) вдоль автомобильной дороги улицы Пушкина от проспекта Райымбек батыра до улицы Гоголя, на основе комплексного анализа, с реорганизацией жилищно-гражданских объектов и пешеходно-транспортных связей»			
ГАП		Кошкарбаева			2025г.	Реконструкция территории вдоль автомобильной дороги ул. Пушкина	Стадия	Лист	Листов
Выполнил		Нуржигит			2025г.		РП	15	
Проверил		Ященко			2025г.	Лестница Л6; Сечение 1-1. Спецификация.	ТОО"Научно- исследовательский институт "АЛМАТЫГЕНПЛАН" 2025г.		
ГИП		Ергалиева Ж.			2025г.				
Н.контроль		Ященко			2025г.				

Взам. инв.N° | Подп. и дата | Инв. N° подл.

Формат А3

Схема расположения.
Лестница Л7; Лестница Л8;

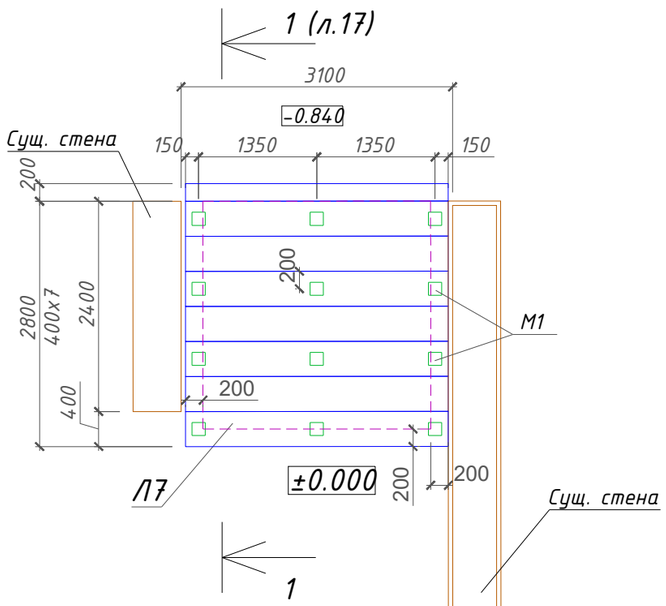

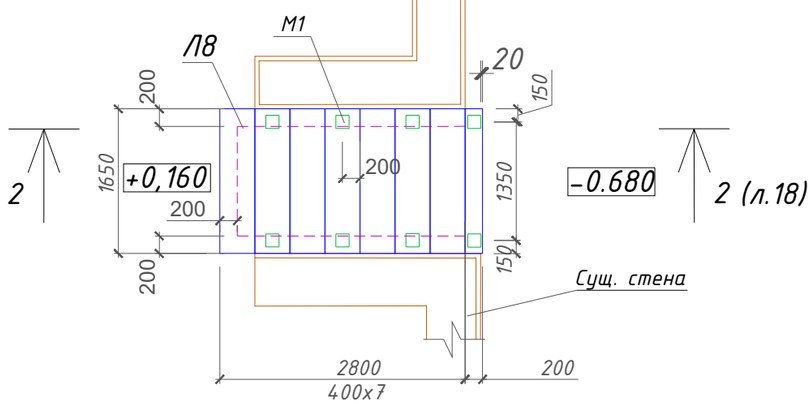

Схема расположения.
Лестница Л9.

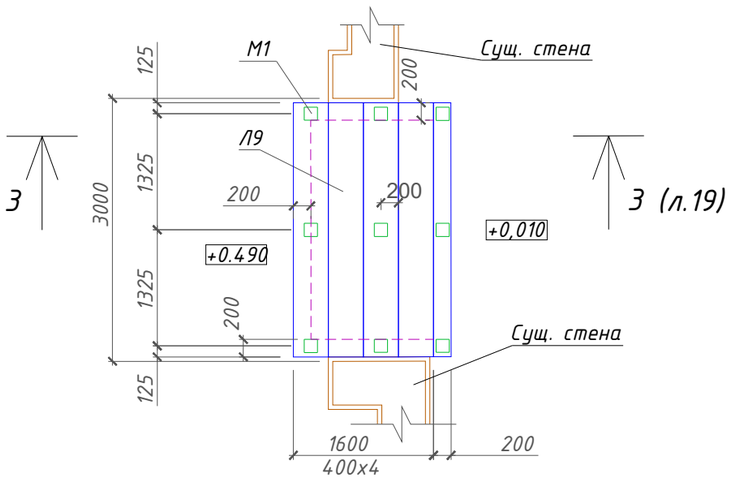

Спецификация к схеме расположения

Марка	Обозначение	Наименование	Кол	Масса ед. кг	Примеч.
Л7	лист 17	Лестница Л7	1		
Л8	лист 18	Лестница Л8	1		
Л9	лист 19	Лестница Л9	1		

1. Данный лист читать совместно с листами АР-18, -19, -20, -21, -22, -23, -24;
2. За условную отметку ±0,000 принят уровень чистого покрытия площадки, что соответствует отметке 773,59 на ГП.
3. Монолитные конструкции выполнять из бетона класса по прочности С15/20 (В20), марки по морозостойкости F50 и марки по водонепроницаемости W4.
5. Все поверхности соприкасающиеся с грунтом обратной засыпки обмазать 2-мя слоями горячей битумной мастики по огрунтованной поверхности.
6. Все не замаркированные закладные детали марки М1
7. Обратную засыпку пазух и основание лестниц выполнять несжимаемым грунтом (гравийно-песчаной смесью или галечником с песчанным заполнителнм) с послойным уплотнением трамбовками.

Изм.	Кол.уч.	Лист	№док.	Подпись	Дата	153-01/25-КЖ			
						Корректировка по проекту «Разработка проекта преобразования территории (мастер-план) вдоль автомобильной дороги улицы Пушкина от проспекта Райымбек батыра до улицы Гоголя, на основе комплексного анализа, с реорганизацией жилищно-гражданских объектов и пешеходно-транспортных связей»			
ГАП		Кошкарбаева			2025г.	Реконструкция территории вдоль автомобильной дороги ул. Пушкина	Стадия	Лист	Листов
Выполнил		Нуржигит			2025г.		РП	16	
Проверил		Ященко			2025г.	Лестница Л7; Лестница Л8; Лестница Л9. Схема расположения.	ТОО"Научно- исследовательский институт "АЛМАТЫГЕНПЛАН" 2025г.		
ГИП		Ергалиева Ж.			2025г.				
Н.контроль		Ященко			2025г.				

Взам. инв.N° | Подп. и дата | Инв. N° подл.

Формат А3

1 – 1

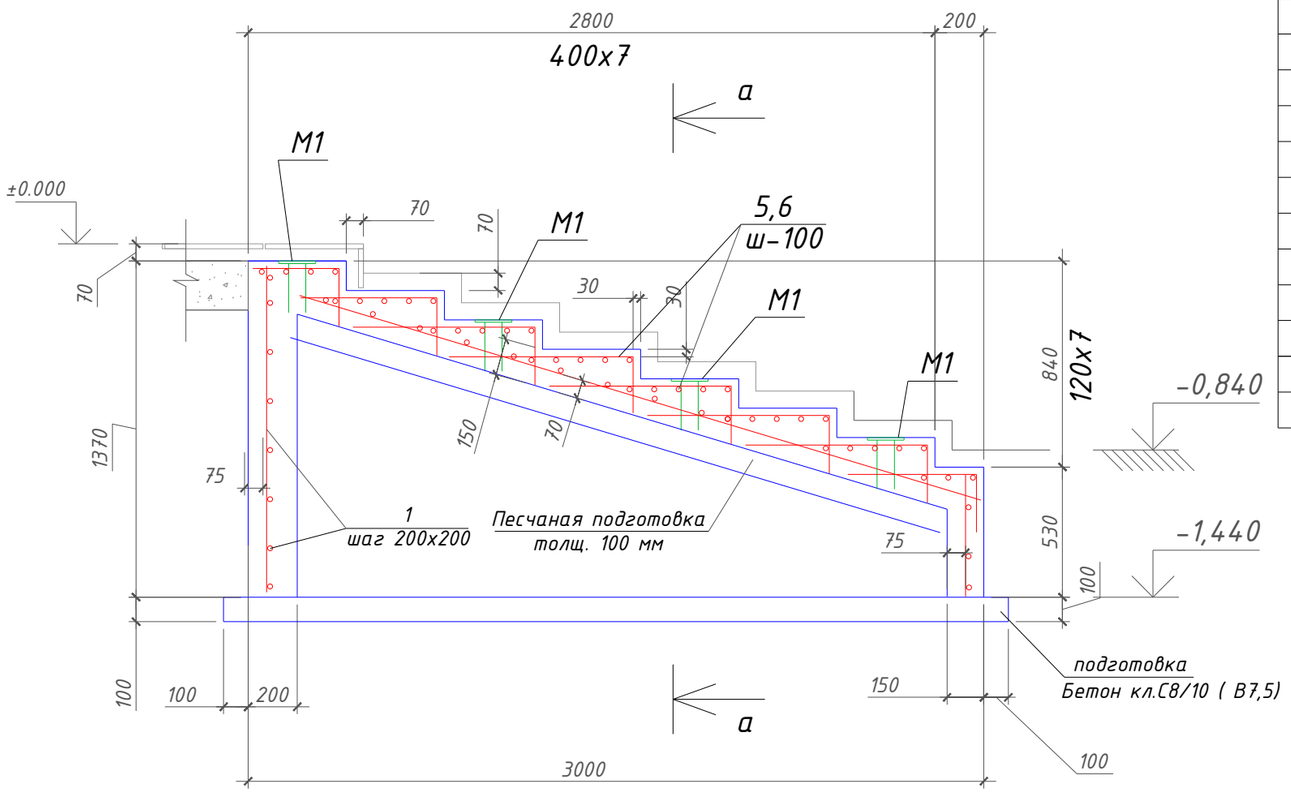

Марка	Обозначение	Наименование	Кол	Масса ед. кг	Примеч.
		Лестница Л7			
		Отдельные стержни			
1		Ф 12 А400, L= пог. м. ГОСТ 34028-2016	116,0	0,89	
2		Ф 10 А400, L= пог. м. ГОСТ 34028-2016	82,0	0,617	
5		Ф 6 А400, L= 2940 ГОСТ 34028-2016	40	0,65	
6	см. ведомость деталей	Ф 6 А400, L= 980 ГОСТ 34028-2016	240	0,22	
		Сборочные единицы			
М1	Серия 1.400-15.В1.120-08	Закладная деталь МН106-3	12	1,0	
		Материалы			
		Бетон классаС15/20 (В20), W4, F50 на стену	1,94		м3
		Бетон классаС15/20 (В20), W4, F50 на лестницу	1,85		м3
		Бетон класса С8/10 (В7,5) на подготовку	0,6		м3
		Песок	0,6		м3

Ведомость расхода стали на один элемент, кг

Марка элемента	Изделия арматурные						Всего
	Арматура класса						
	А400				А240		
	ГОСТ 34028-2016				ГОСТ 34028-2016		
	Ф 12	Ф 10	Ф 6	Итого		Итого	
Л7	103.24	50.59	78.80	232.63			232.63

Ведомость элементов.

поз.	Эскиз
6	750; 230

а – а

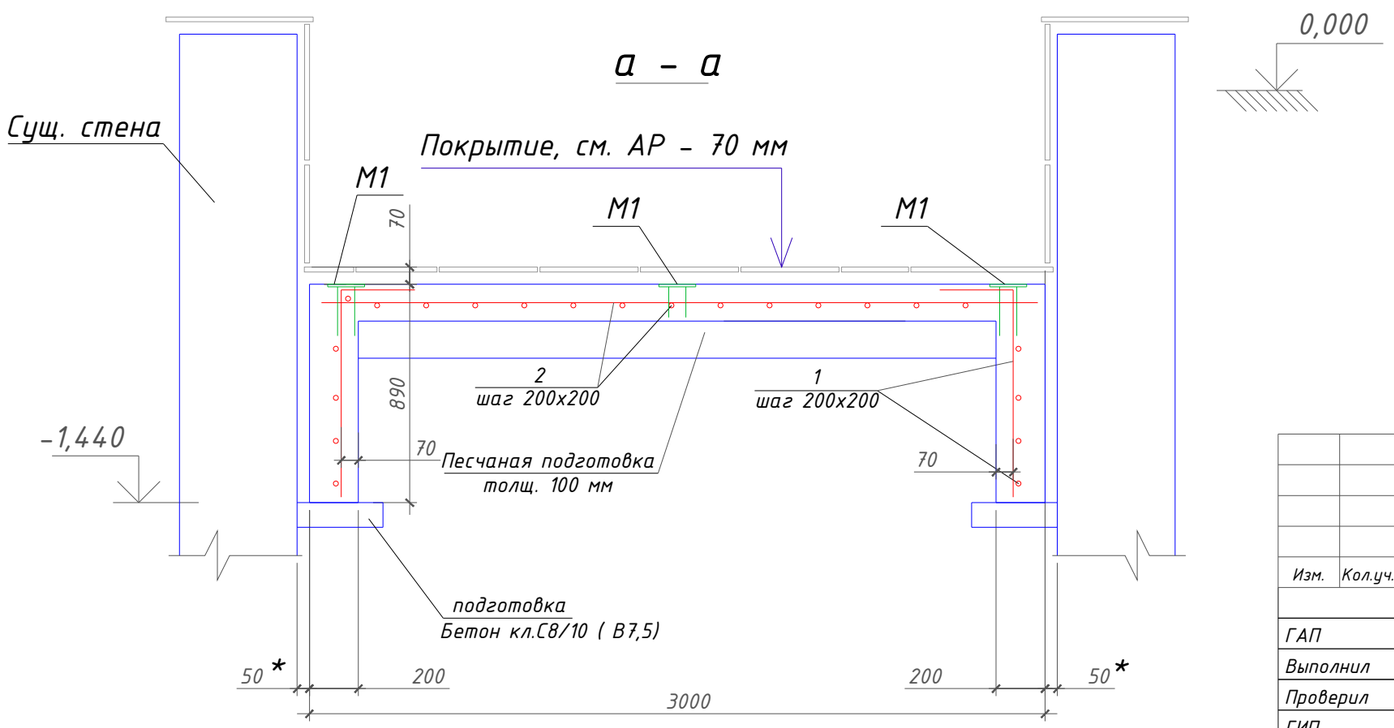

1. Схему расположения лестниц и общие примечания смотреть на листе 16.
2. Размер с (*) дан для справки.

Изм.	Кол.уч.	Лист	№док.	Подпись	Дата
ГАП		Кошкарбаева			2025г.
Выполнил		Нуржигит			2025г.
Проверил		Ященко			2025г.
ГИП		Ергалиева Ж.			2025г.
Н.контроль		Ященко			2025г.

153-01/25-КЖ

Корректировка по проекту «Разработка проекта преобразования территории (мастер-план) вдоль автомобильной дороги улицы Пушкина от проспекта Райымбек батыра до улицы Гоголя, на основе комплексного анализа, с реорганизацией жилищно-гражданских объектов и пешеходно-транспортных связей»

Реконструкция территории вдоль автомобильной дороги ул. Пушкина

Стадия	Лист	Листов
РП	17	

Лестница Л7, Сечение 1-1
Спецификация

ТОО"Научно- исследовательский институт "АЛМАТЫГЕНПЛАН" 2025г.

Взам. инв.N° | Подп. и дата | Инв. N° подл.

Формат А3

2 - 2

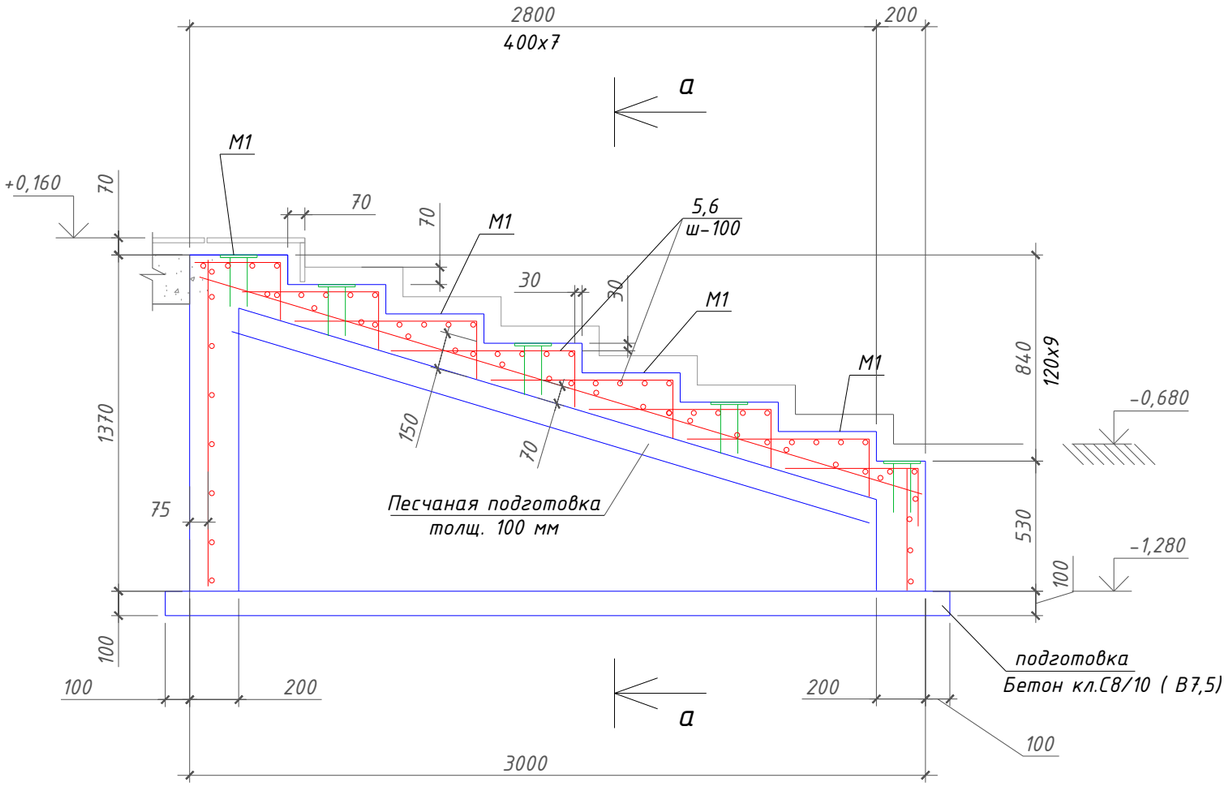

а - а

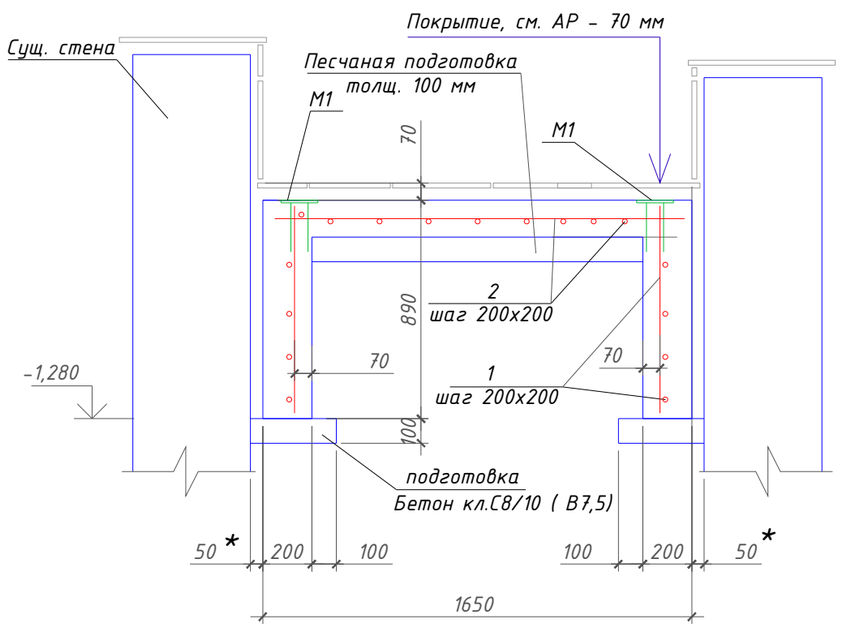

Марка	Обозначение	Наименование	Кол	Масса ед. кг	Примеч.
		Лестница Л8			
		Отдельные стержни			
1		Ф 12 А400, L= пог. м. ГОСТ 34028-2016	87	0,89	
2		Ф 10 А400, L= пог. м. ГОСТ 34028-2016	41	0,617	
5		Ф 6 А400, L=1600 ГОСТ 34028-2016	40	0,38	
6	см. ведомость деталей	Ф 6 А400, L= 980 ГОСТ 34028-2016	136	0,22	
		Сборочные единицы			
М1	Серия 1.400-15.В1.120-08	Закладная деталь МН106-3	8	1,0	
		Материалы			
		Бетон классаС15/20 (В20), W4, F50 на стену	1,42		м3
		Бетон классаС15/20 (В20), W4, F50 на лестницу	2,55		м3
		Бетон класса С8/10 (В7,5) на подготовку	0,4		м3
		Песок	0,4		м3

Ведомость расхода стали на один элемент, кг

Марка элемента	Изделия арматурные						Всего
	Арматура класса						
	А400				А240		
	ГОСТ 34028-2016				ГОСТ 34028-2016		
	Ф 12	Ф 10	Ф 6	Итого		Итого	
Л8	77.43	25.30	45.12	147.85			147.85

Ведомость элементов.

поз.	Эскиз
6	750 / 230

1. Схему расположения лестниц и общие примечания смотреть на листе 16.
2. Размер с (*) дан для справки.

Изм.	Кол.уч.	Лист	№док.	Подпись	Дата	153-01/25-КЖ			
						Корректировка по проекту «Разработка проекта преобразования территории (мастер-план) вдоль автомобильной дороги улицы Пушкина от проспекта Райымбек батыра до улицы Гоголя, на основе комплексного анализа, с реорганизацией жилищно-гражданских объектов и пешеходно-транспортных связей»			
ГАП		Кошкарбаева			2025г.	Реконструкция территории вдоль автомобильной дороги ул. Пушкина	Стадия	Лист	Листов
Выполнил		Нуржигит			2025г.		РП	18	
Проверил		Ященко			2025г.	Лестница Л8; Сечение 2-2. Спецификация.	ТОО"Научно- исследовательский институт "АЛМАТЫГЕНПЛАН" 2025г.		
ГИП		Ергалиева Ж.			2025г.				
Н.контроль		Ященко			2025г.				

Взам. инв.N° | Подп. и дата | Инв. N° подл.

Формат А3

3 - 3

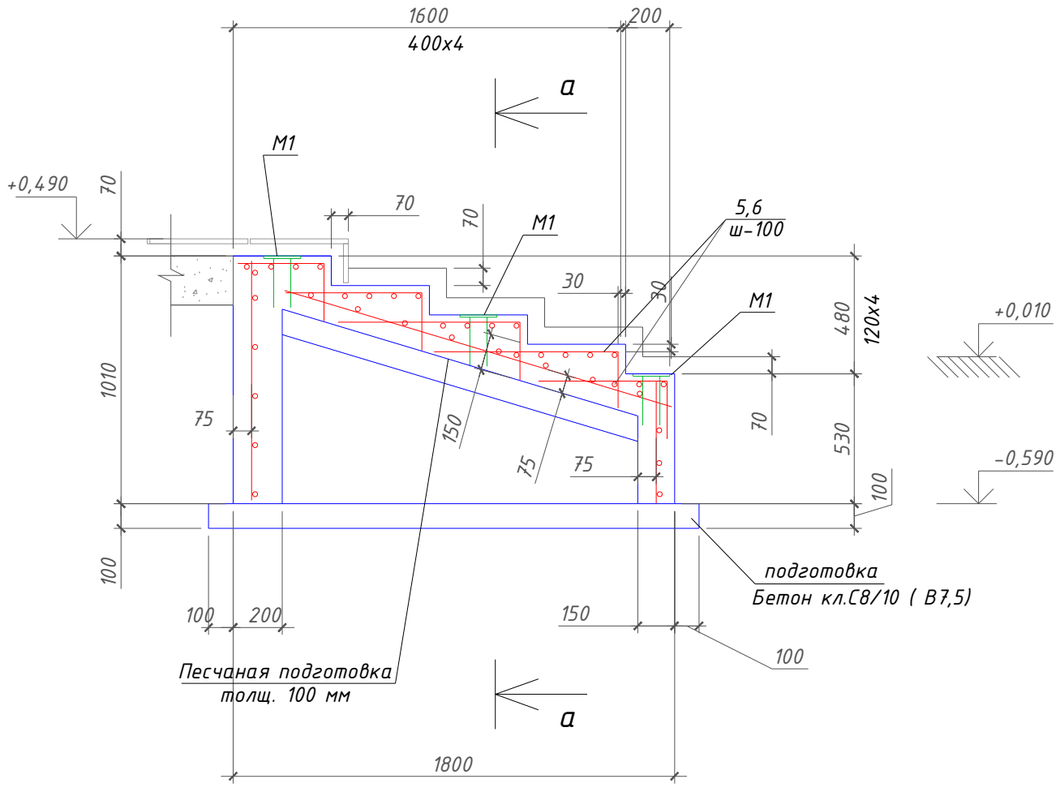

а - а

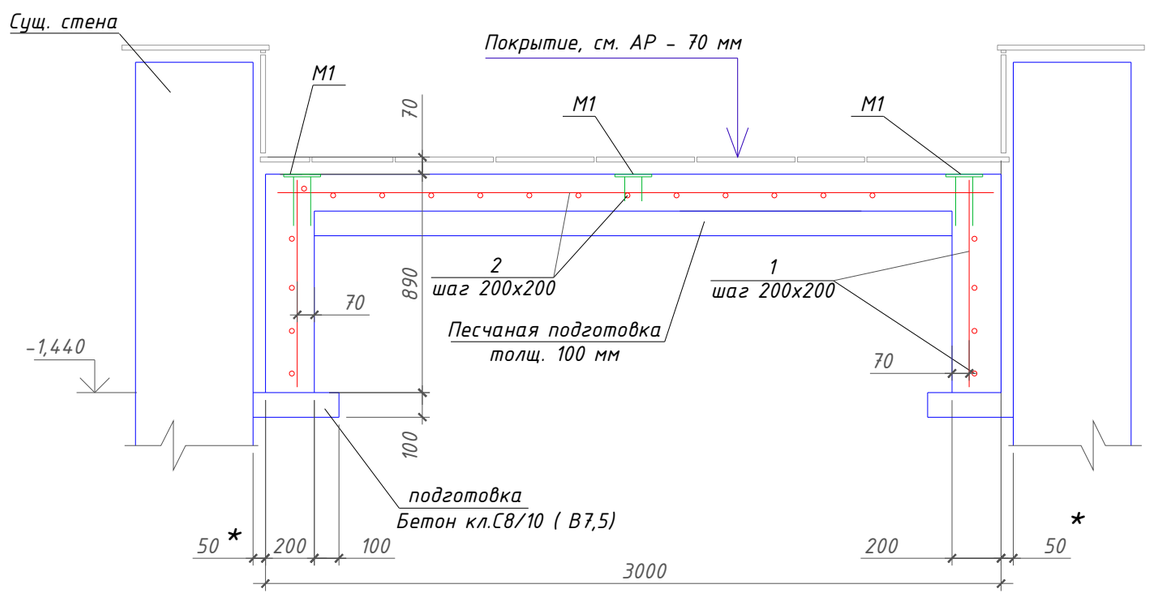

Марка	Обозначение	Наименование	Кол	Масса ед. кг	Примеч.
		Лестница Л9			
		Отдельные стержни			
1		Ф 12 А400, L= пог. м. ГОСТ 34028-2016	73,0	0,89	
2		Ф 10 А400, L= пог. м. ГОСТ 34028-2016	55,0	0,617	
5		Ф 6 А400, L= 2900 ГОСТ 34028-2016	25	0,64	
6	см. ведомость деталей	Ф 6 А400, L= 980 ГОСТ 34028-2016	150	0,22	
		Сборочные единицы			
М1	Серия 1.400-15.В1.120-08	Закладная деталь МН106-3	9	1,0	
		Материалы			
		Бетон классаС15/20 (В20), W4, F50 на стену	1,22		м3
		Бетон классаС15/20 (В20), W4, F50 на лестницу	1,49		м3
		Бетон класса С8/10 (В7,5) на подготовку	0,8		м3
		Песок	0,8		м3

Ведомость расхода стали на один элемент, кг

Марка элемента	Изделия арматурные						Всего
	Арматура класса						
	А400				А240		
	ГОСТ 34028-2016				ГОСТ 34028-2016		
	Ф 12	Ф 10	Ф 6	Итого		Итого	
Л9	64.97	33.94	49.00	147.91			147.91

Ведомость элементов

поз.	Эскиз
6	750; 230

1. Схему расположения лестниц и общие примечания смотреть на листе 16.
2. Размер с (*) дан для справки.

Изм.	Кол.уч.	Лист	№док.	Подпись	Дата	153-01/25-КЖ			
						Корректировка по проекту «Разработка проекта преобразования территории (мастер-план) вдоль автомобильной дороги улицы Пушкина от проспекта Райымбек батыра до улицы Гоголя, на основе комплексного анализа, с реорганизацией жилищно-гражданских объектов и пешеходно-транспортных связей»			
ГАП		Кошкарбаева			2025г.	Реконструкция территории вдоль автомобильной дороги ул. Пушкина	Стадия	Лист	Листов
Выполнил		Нуржигит			2025г.		РП	19	
Проверил		Ященко			2025г.	Лестница Л9; Сечение 3-3. Спецификация.	ТОО"Научно- исследовательский институт "АЛМАТЫГЕНПЛАН" 2025г.		
ГИП		Ергалиева Ж.			2025г.				
Н.контроль		Ященко			2025г.				

Взам. инв.N° | Подп. и дата | Инв. N° подл.

Формат А3

Схема расположения. Лестница Л10; Лестница Л11

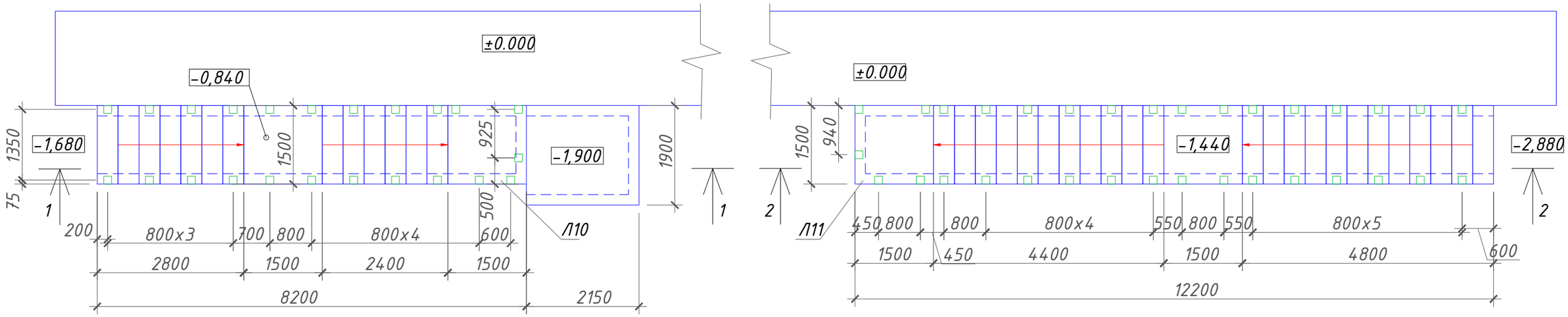

1. Данный лист читать совместно с листами АР-25, -26, -27;
2. За условную отметку ±0,000 принят уровень чистого покрытия площадки, что соответствует отметке 778,85 на ГП.
3. Монолитные конструкции выполнять из бетона класса по прочности С15/20 (В20), марки по морозостойкости F50 и марки по водонепроницаемости W4.
5. Все поверхности соприкасающиеся с грунтом обратной засыпки обмазать 2-мя слоями горячей битумной мастики по огрунтованной поверхности.
6. Все не замаркированные закладные детали марки М1
7. Обратную засыпку пазух и основание лестниц выполнять из песчано-гравийной смеси для дорожных работ с послойным уплотнением электротрамбовками.

Спецификация к схеме расположения

Марка	Обозначение	Наименование	Кол	Масса ед. кг.	Примеч.
Л10	лист 21	Лестница Л10	1		
Л11	лист 22	Лестница Л11	1		

Изм.	Кол.уч.	Лист	№док.	Подпись	Дата	153-01/25-КЖ			
						Корректировка по проекту «Разработка проекта преобразования территории (мастер-план) вдоль автомобильной дороги улицы Пушкина от проспекта Райымбек батыра до улицы Гоголя, на основе комплексного анализа, с реорганизацией жилищно-гражданских объектов и пешеходно-транспортных связей»			
ГАП		Кошкарбаева			2025г.	Реконструкция территории вдоль автомобильной дороги ул. Пушкина	Стадия	Лист	Листов
Выполнил		Нуржигит			2025г.		РП	20	
Проверил		Ященко			2025г.	Лестница Л10; Лестница Л11. Схема расположения.	ТОО"Научно- исследовательский институт "АЛМАТЫГЕНПЛАН" 2025г.		
ГИП		Ергалиева Ж.			2025г.				
Н.контроль		Ященко			2025г.				

Взам. инв.N° | Подп. и дата | Инв. N° подл.

Формат А3

1 – 1

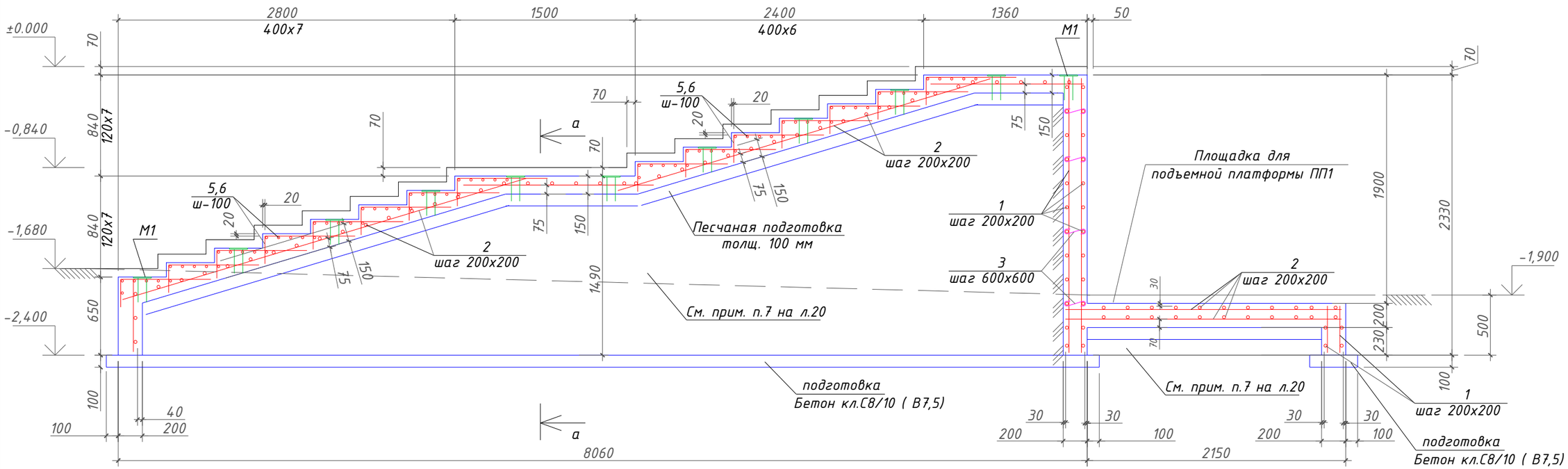

Ведомость расхода стали на один элемент, кг

Марка элемента	Изделия арматурные						
	Арматура класса						Всего
	А400				А240		
	ГОСТ 34028-2016				ГОСТ 34028-2016		
	ф 12	ф 10	ф 6	Итого	ф 6	Итого	
Л10	400.50	99.20	67.86	567.56	4.00	4.00	571.56

Марка	Обозначение	Наименование	Кол	Масса ед. кг.	Примеч.
		Лестница Л10			
		Отдельные стержни			
1		ф 12 А400, L= пог. м. ГОСТ 34028-2016	500,0	0,89	
2		ф 10 А400, L= пог. м. ГОСТ 34028-2016	260,0	0,62	
3	см. ведомость деталей	ф 6 А240, L= 360 ГОСТ 34028-2016	50	0,08	
5		ф 6 А400, L= 1450 ГОСТ 34028-2016	78	0,32	
6	см. ведомость деталей	ф 6 А400, L= 980 ГОСТ 34028-2016	195	0,22	
		Сборочные единицы			
М1	Серия 1.400-15.В1.120-08	Закладная деталь МН106-3	23	1,0	
		Материалы			
		Бетон классаС15/20 (В20), W4, F50 на стену	5,65		м3
		Бетон классаС15/20 (В20), W4, F50 на ступени	2,35		м3
		Бетон классаС15/20 (В20), W4, F50 на площадку	1,0		м3
		Бетон класса С8/10 (В7,5) на подготовку	1,0		м3
		Песок	1,0		м3

1. Схему расположения смотреть на листе 20.
2. * - размер для справки.
3. Сечение а-а смотреть на листе 23.
4. Площадка подъемной платформы включена в лестницу Л10.

Ведомость элементов.

поз.	Эскиз
3	140; 100; 100

Ведомость элементов.

поз.	Эскиз
6	750; 230

Изм.	Кол.уч.	Лист	№док.	Подпись	Дата
ГАП		Кошкарбаева			2025г.
Выполнил		Нуржигит			2025г.
Проверил		Ященко			2025г.
ГИП		Ергалиева Ж.			2025г.
Н.контроль		Ященко			2025г.

153-01/25-КЖ

Корректировка по проекту «Разработка проекта преобразования территории (мастер-план) вдоль автомобильной дороги улицы Пушкина от проспекта Райымбек батыра до улицы Гоголя, на основе комплексного анализа, с реорганизацией жилищно-гражданских объектов и пешеходно-транспортных связей»

Реконструкция территории вдоль автомобильной дороги ул. Пушкина

Стадия	Лист	Листов
РП	21	

Лестница Л10; Сечение 1-1. Спецификация.

ТОО"Научно- исследовательский институт "АЛМАТЫГЕНПЛАН" 2025г.

Взам. инв.N° | Подп. и дата | Инв. N° подл.

Формат А3

2 - 2

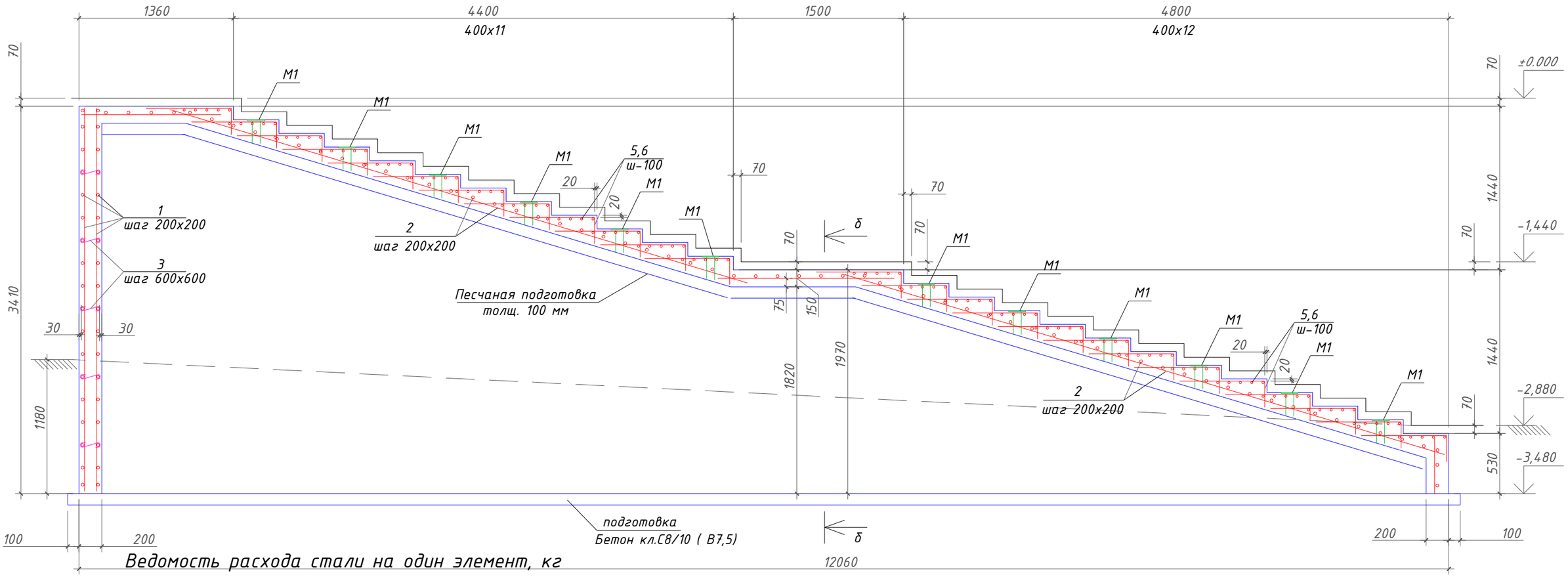

Ведомость расхода стали на один элемент, кг

Марка элемента	Изделия арматурные						Всего
	Арматура класса						
	А400				А240		
	ГОСТ 34028-2016				ГОСТ 34028-2016		
	ф 12	ф 10	ф 6	Итого	ф 6	Итого	
Л11	765.40	136.40	117.00	1018.80	6.40	6.40	1025.20

Марка	Обозначение	Наименование	Кол	Масса ед. кг.	Примеч.
		Лестница Л11			
		Отдельные стержни			
		ф 12 А400, L= пог. м. ГОСТ 34028-2016	860,0	0,89	
2		ф 10 А400, L= пог. м. ГОСТ 34028-2016	220,0	0,62	
3	см. ведомость деталей	ф 6 А240, L= 360 ГОСТ 34028-2016	80	0,08	
5		ф 6 А400, L= 1450 ГОСТ 34028-2016	125	0,32	
6	см. ведомость деталей	ф 6 А400, L= 980 ГОСТ 34028-2016	350	0,22	
		Сборочные единицы			
М1	Серия 1.400-15.В1.120-08	Закладная деталь МН106-3	33	1,0	
		Материалы			
		Бетон классаС15/20 (В20), W4, F50 на стену	10,8		м3
		Бетон классаС15/20 (В20), W4, F50 на ступени	3,6		м3
		Бетон класса С8/10 (В7,5) на подготовку	1,1		
		Песок	1,1		

1. Схему расположения смотреть на листе 20.
2. * - размер для справки.
3. Сечение б-б смотреть на листе 23.

Ведомость элементов.

поз.	Эскиз
3	140; 100; 100

Ведомость элементов.

поз.	Эскиз
6	750; 230

Изм.	Кол.уч.	Лист	№док.	Подпись	Дата	153-01/25-КЖ
						Корректировка по проекту «Разработка проекта преобразования территории (мастер-план) вдоль автомобильной дороги улицы Пушкина от проспекта Райымбек батыра до улицы Гоголя, на основе комплексного анализа, с реорганизацией жилищно-гражданских объектов и пешеходно-транспортных связей»
ГАП	Кошкарбаева				2025г.	Реконструкция территории вдоль автомобильной дороги ул. Пушкина
Выполнил	Нуржигит				2025г.	Стадия: РП; Лист: 22; Листов:
Проверил	Ященко				2025г.	Лестница Л11; Сечение 2-2. Спецификация.
ГИП	Ергалиева Ж.				2025г.	ТОО"Научно- исследовательский институт "АЛМАТЫГЕНПЛАН" 2025г.
Н.контроль	Ященко				2025г.	

Взам. инв.N° | Подп. и дата | Инв. N° подл.

Формат А3

а – а

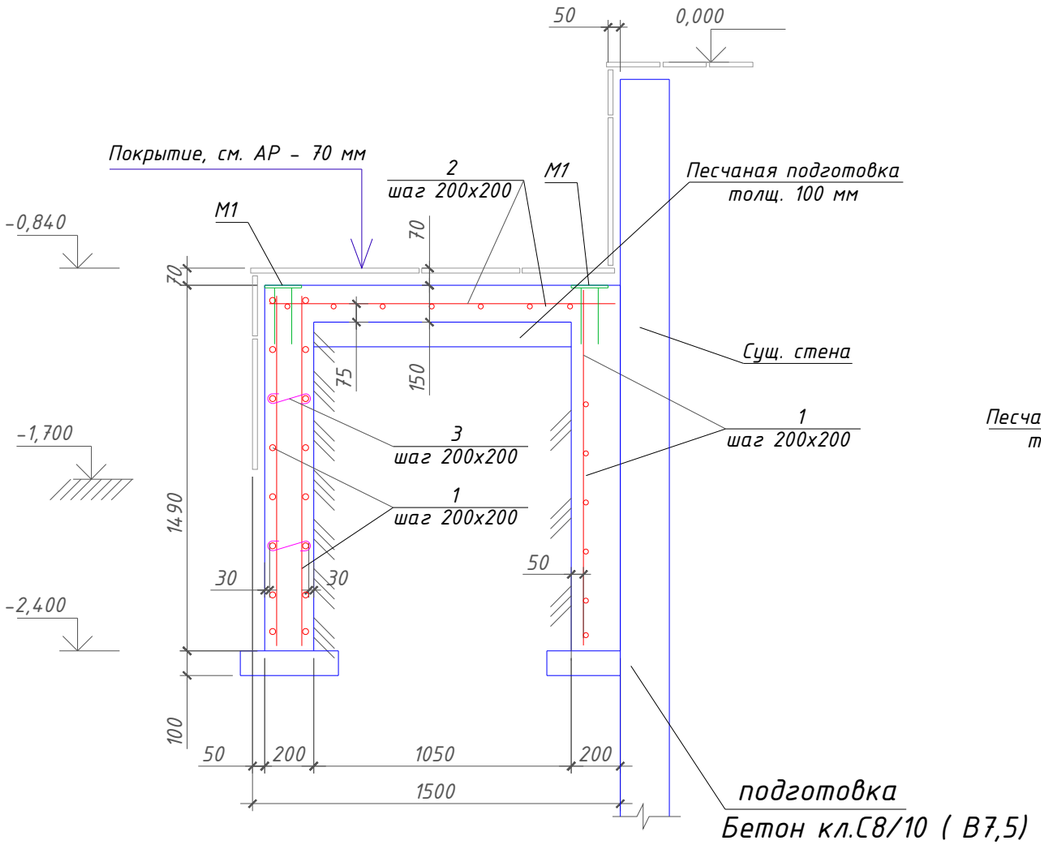

б – б

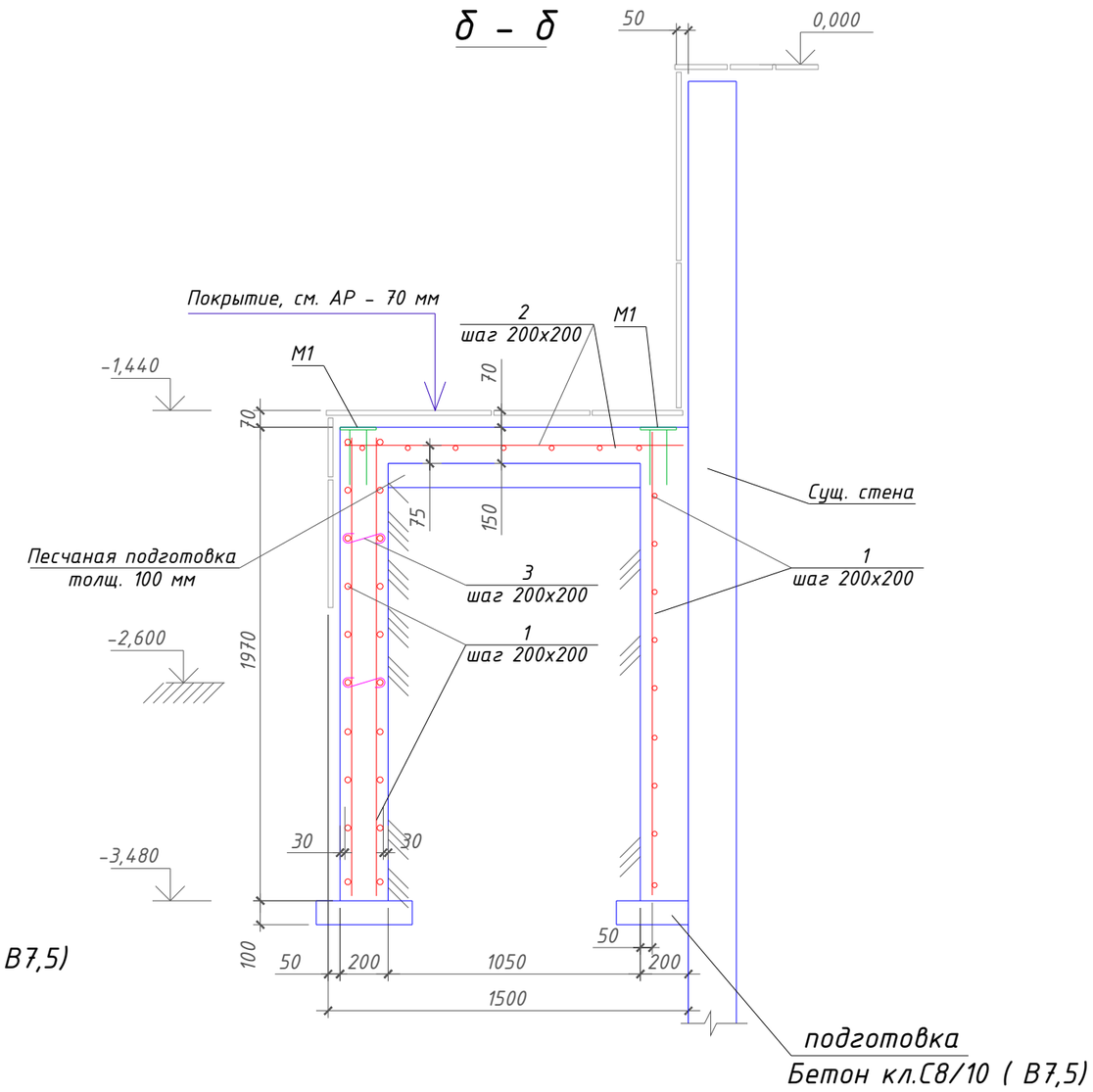

1. Смотреть совместно с листами 21 и 22.

Изм.	Кол.уч.	Лист	№док.	Подпись	Дата
ГАП		Кошкарбаева			2025г.
Выполнил		Нуржигит			2025г.
Проверил		Ященко			2025г.
ГИП		Ергалиева Ж.			2025г.
Н.контроль		Ященко			2025г.

153-01/25-КЖ

Корректировка по проекту «Разработка проекта преобразования территории (мастер-план) вдоль автомобильной дороги улицы Пушкина от проспекта Райымбек батыра до улицы Гоголя, на основе комплексного анализа, с реорганизацией жилищно-гражданских объектов и пешеходно-транспортных связей»

Реконструкция территории вдоль автомобильной дороги ул. Пушкина

Стадия	Лист	Листов
РП	23	

Лестница Л10. Л11; Сечение а-а, б-б.

ТОО"Научно- исследовательский институт "АЛМАТЫГЕНПЛАН" 2025г.

Взам. инв.№

Подп. и дата

Инв. № подл.

Формат А3

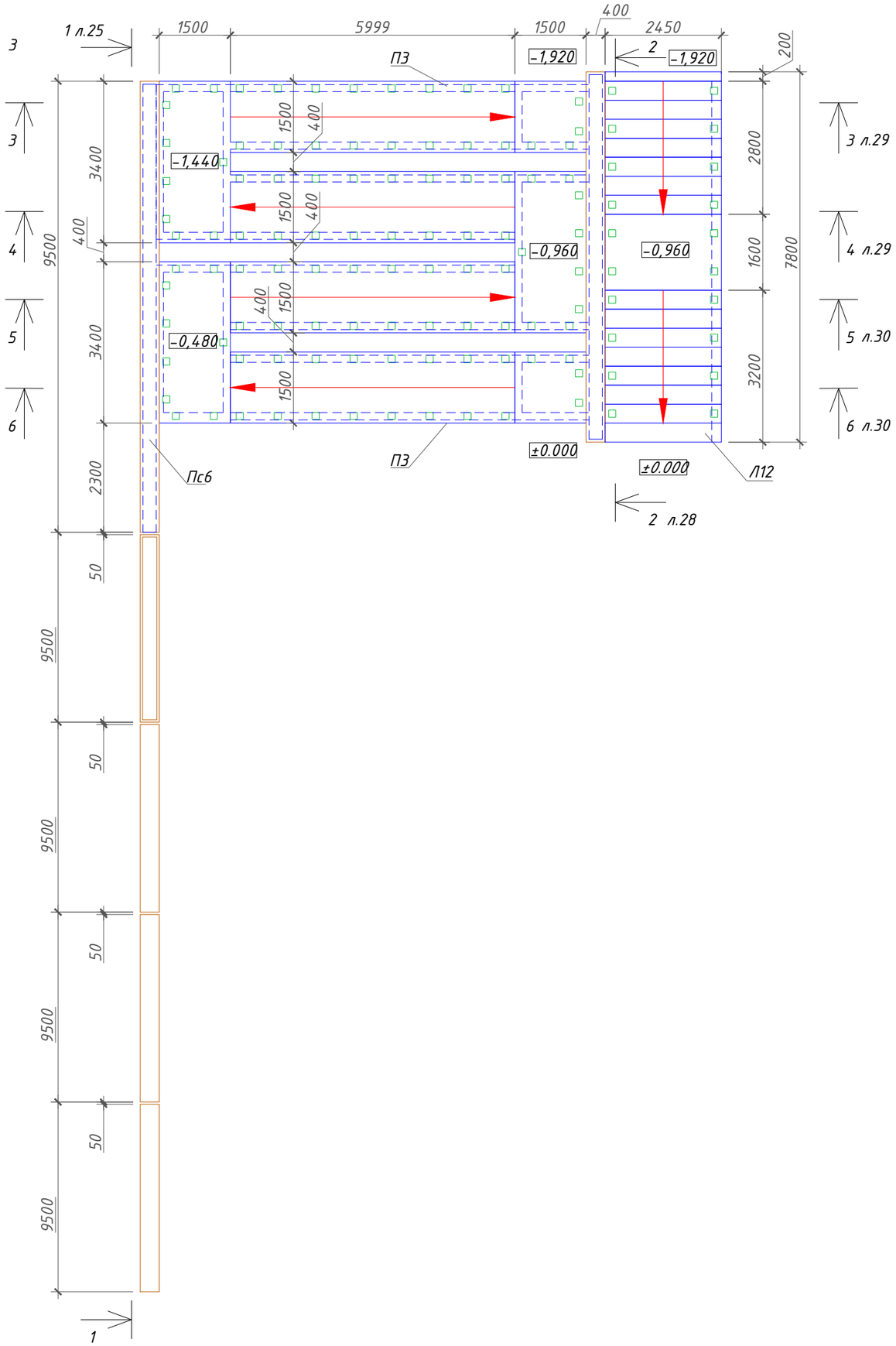

Спецификация к схеме расположения

Марка	Обозначение	Наименование	Кол	Масса ед. кг	Примеч.
Л12	лист 28	Лестница Л12	1		
Пс6	лист 25, 26, 27	Подпорная стена Пс6	1		
П3	лист 29, 30	Пандус П3	1		

1. Данный лист читать совместно с листами АР-28, -29, -30.
2. За условную отметку ±0,000 принят уровень чистого покрытия площадки, что соответствует отметке 777,72 на ГП.
3. Монолитные конструкции выполнять из бетона класса по прочности С15/20 (В20), марки по морозостойкости F50 и марки по водонепроницаемости W4.
5. Все поверхности соприкасающиеся с грунтом обратной засыпки обмазать 2-мя слоями горячей битумной мастики по огрунтованной поверхности.
6. Все не замаркированные закладные детали марки М1
7. Обратную засыпку пазух и основание лестниц выполнять несжимаемым грунтом (гравийно-песчаной смесью или галечником с песчанным заполнителнм) с послойным уплотнением трамбовками.

Изм.	Кол.уч.	Лист	№док.	Подпись	Дата	153-01/25-КЖ			
						Корректировка по проекту «Разработка проекта преобразования территории (мастер-план) вдоль автомобильной дороги улицы Пушкина от проспекта Райымбек батыра до улицы Гоголя, на основе комплексного анализа, с реорганизацией жилищно-гражданских объектов и пешеходно-транспортных связей»			
ГАП		Кошкарбаева			2025г.	Реконструкция территории вдоль автомобильной дороги ул. Пушкина	Стадия	Лист	Листов
Выполнил		Нуржигит			2025г.		РП	24	
Проверил		Ященко			2025г.	Подпорная стена ПС6; Лестница Л12; Пандус П3. Схема расположения.	ТОО"Научно- исследовательский институт "АЛМАТЫГЕНПЛАН" 2025г.		
ГИП		Ергалиева Ж.			2025г.				
Н.контроль		Ященко			2025г.				

Взам. инв.N° | Подп. и дата | Инв. N° подл.

Формат А3

1 – 1

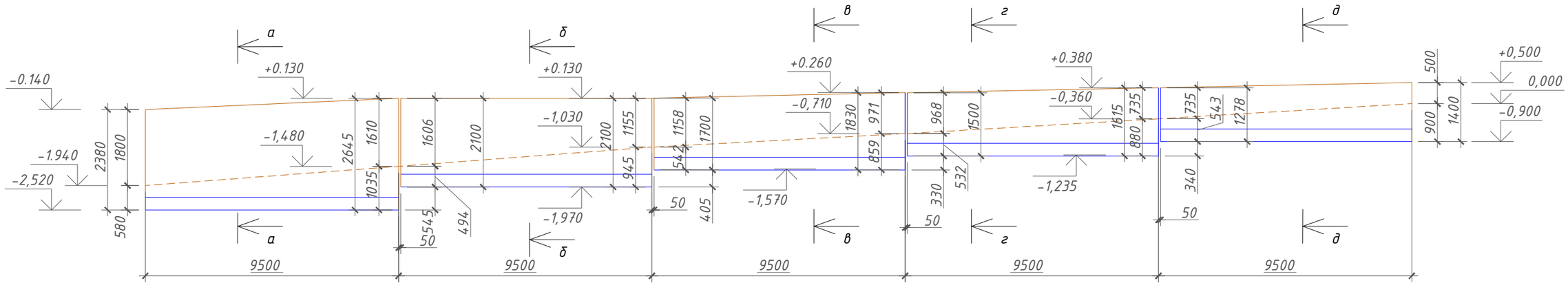

а – а

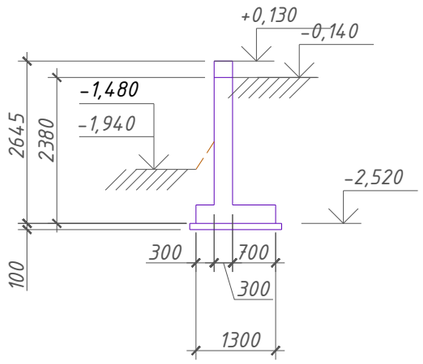

б – б

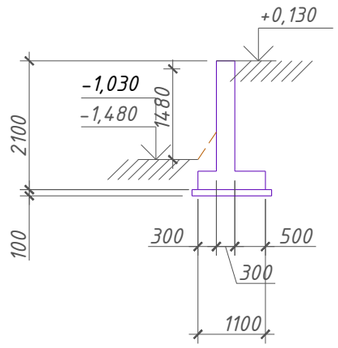

в – в

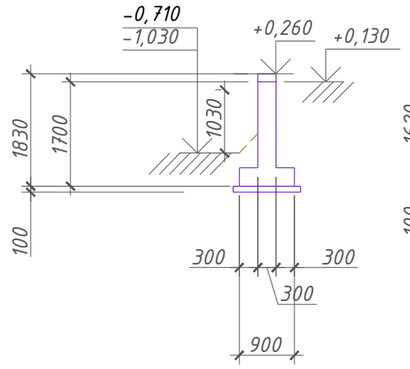

г – г

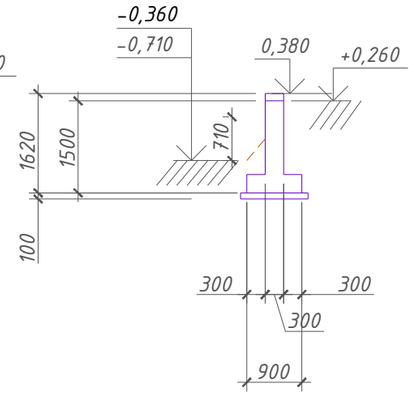

д – д

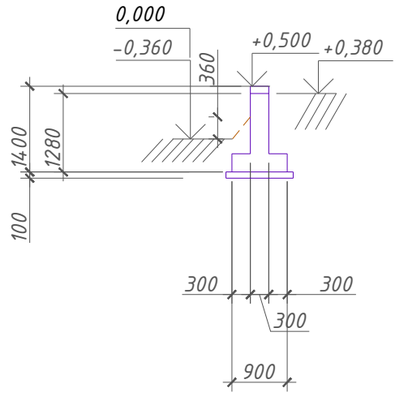

1. Схему расположения смотреть на листе 24.
2. Армирование подпорных стен смотреть на листах 26 и 27.

Изм.	Кол.уч.	Лист	№док.	Подпись	Дата
ГАП		Кошкарбаева			2025г.
Выполнил		Нуржигит			2025г.
Проверил		Ященко			2025г.
ГИП		Ергалиева Ж.			2025г.
Н.контроль		Ященко			2025г.

153-01/25-КЖ

Корректировка по проекту «Разработка проекта преобразования территории (мастер-план) вдоль автомобильной дороги улицы Пушкина от проспекта Райымбек батыра до улицы Гоголя, на основе комплексного анализа, с реорганизацией жилищно-гражданских объектов и пешеходно-транспортных связей»

Реконструкция территории вдоль автомобильной дороги ул. Пушкина

Стадия	Лист	Листов
РП	25	

Подпорная стена ПС6; Разрез 1-1.

ТОО"Научно- исследовательский институт "АЛМАТЫГЕНПЛАН" 2025г.

Формат А3

Взам. инв.№ | Подп. и дата | Инв. № подл.

Схема армирования к сечению а-а

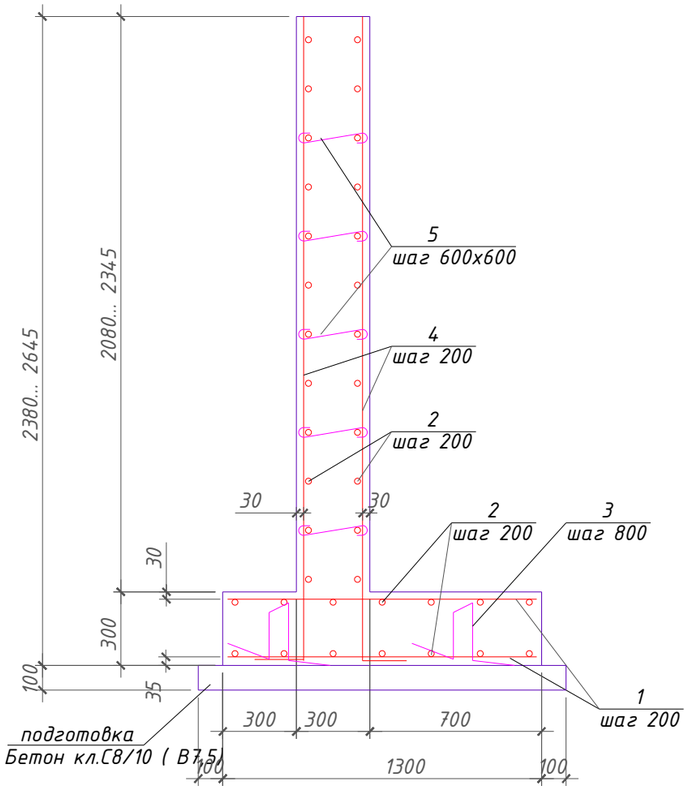

Схема армирования к сечению б-б

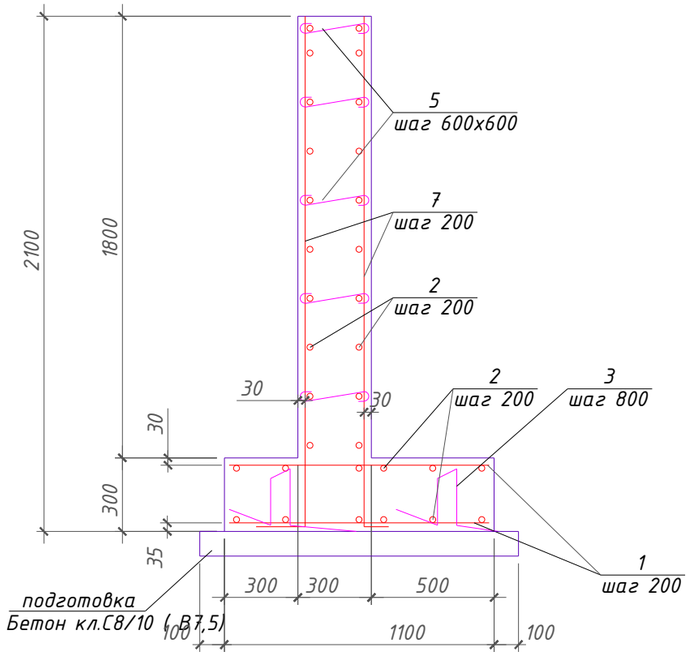

Ведомость элементов.

поз.	Эскиз
3	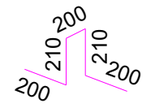
4	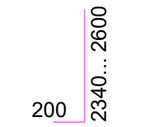
5	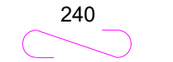
7	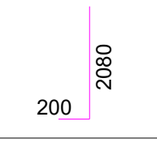

1. Работать совместно с листом 25.
2. Рабочую арматуру стыковать внахлест на 50d.

Марка	Обозначение	Наименование	Кол	Масса ед. кг	Примеч.
		Подпорная стена ПС6 (к сеч. а-а)			9,5 м.
		Отдельные стержни			
1		Ф 12 А400, L= 1260 ГОСТ 34028-2016	96	1,12	
2		Ф 8 А400, L= пог. м. ГОСТ 34028-2016	380,0	0,395	
3	см. ведомость деталей	Ф 12 А400, L= 1020 ГОСТ 34028-2016	26	0,9	
4	см. ведомость деталей	Ф 12 А400, Lср.= 2670 ГОСТ 34028-2016	96	2,38	
5	см. ведомость деталей	Ф 6 А240, L= 440 ГОСТ 34028-2016	60	0,098	
		Материалы			
		Бетон классаС15/20 (В20), W4, F50	10,5		м3
		Бетон классас8/10 (В7,5), на подготовку	1,43		м3
		Подпорная стена ПС6 (к сеч. б-б)			9,5 м.
		Отдельные стержни			
1		Ф 10 А400, L= 1060 ГОСТ 34028-2016	96	0,66	
2		Ф 8 А400, L= пог. м. ГОСТ 34028-2016	320,0	0,395	
3	см. ведомость деталей	Ф 12 А400, L= 1020 ГОСТ 34028-2016	26	0,9	
7	см. ведомость деталей	Ф 10 А400, L= 2280 ГОСТ 34028-2016	96	1,42	
5	см. ведомость деталей	Ф 6 А240, L= 440 ГОСТ 34028-2016	48	0,098	
		Материалы			
		Бетон классаС15/20 (В20), W4, F50	8,25		м3
		Бетон классас8/10 (В7,5), на подготовку	1,25		м3
		Песок	1,25		м3

Взам. инв.N°

Подп. и дата

Инв. N° подл.

Изм.	Кол.уч.	Лист	№док.	Подпись	Дата	153-01/25-КЖ			
						Корректировка по проекту «Разработка проекта преобразования территории (мастер-план) вдоль автомобильной дороги улицы Пушкина от проспекта Райымбек батыра до улицы Гоголя, на основе комплексного анализа, с реорганизацией жилищно-гражданских объектов и пешеходно-транспортных связей»			
ГАП		Кошкарбаева			2025г.	Реконструкция территории вдоль автомобильной дороги ул. Пушкина	Стадия	Лист	Листов
Выполнил		Нуржигит			2025г.		РП	26	
Проверил		Ященко			2025г.	Подпорная стена Пс6. Схемы армирования к сечениям а-а и б-б. Спецификации.	ТОО"Научно- исследовательский институт "АЛМАТЫГЕНПЛАН" 2025г.		
ГИП		Ергалиева Ж.			2025г.				
Н.контроль		Ященко			2025г.				

Формат А3

Схема армирования к сечению г-г

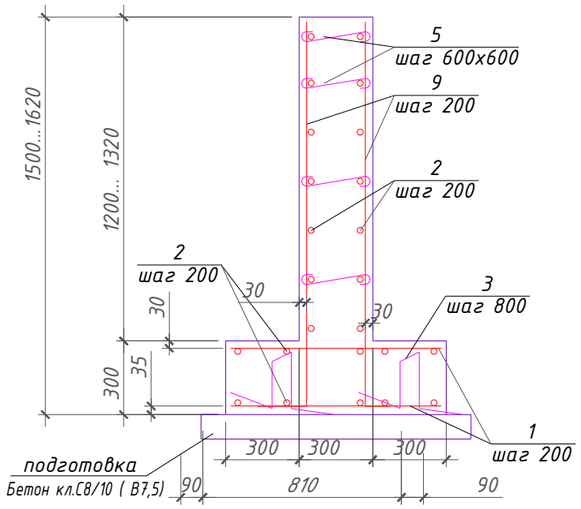

Схема армирования к сечению д-д

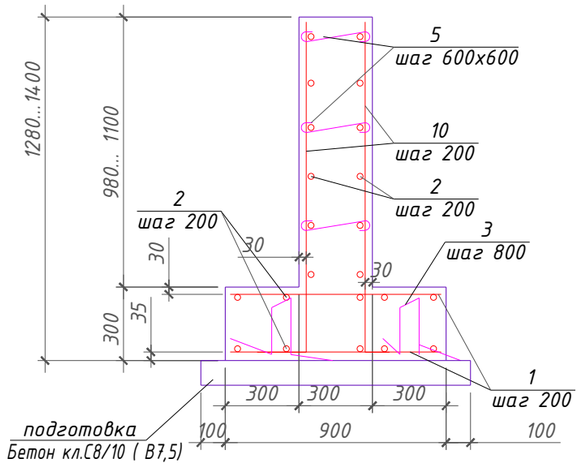

Схема армирования к сечению в-в

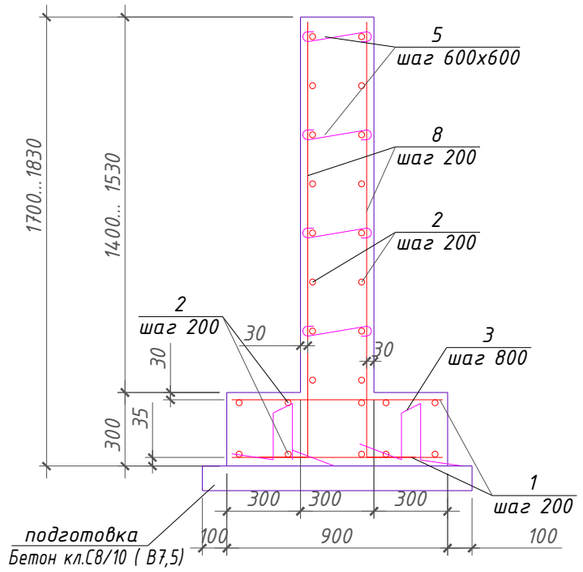

Марка	Обозначение	Наименование	Кол	Масса ед. кг	Примеч.
		Подпорная стена ПС6 (к сеч. в-в)			9,5 м.
		Отдельные стержни			
1		Ф 10 А400, L= 860 ГОСТ 34028-2016	96	0,53	
2		Ф 8 А400, L= пог. м. ГОСТ 34028-2016	260,0	0,395	
3	см. ведомость деталей	Ф 12 А400, L= 1020 ГОСТ 34028-2016	26	0,9	
8	см. ведомость деталей	Ф 10 А400, Lср.= 1925 ГОСТ 34028-2016	96	1,19	
5	см. ведомость деталей	Ф 6 А240, L= 440 ГОСТ 34028-2016	40	0,098	
		Материалы			
		Бетон классаС15/20 (В20), W4, F50	6,95		м3
		Бетон классас8/10 (В7,5), на подготовку	1,05		м3
		Подпорная стена ПС6 (к сеч. г-г)			9,5 м.
		Отдельные стержни			
1		Ф 10 А400, L= 860 ГОСТ 34028-2016	96	0,53	
2		Ф 8 А400, L= пог. м. ГОСТ 34028-2016	240,0	0,395	
3	см. ведомость деталей	Ф 12 А400, L= 1020 ГОСТ 34028-2016	26	0,9	
9	см. ведомость деталей	Ф 10 А400, Lср.= 1720 ГОСТ 34028-2016	96	1,07	
5	см. ведомость деталей	Ф 6 А240, L= 440 ГОСТ 34028-2016	35	0,098	
		Материалы			
		Бетон классаС15/20 (В20), W4, F50	6,35		м3
		Бетон классас8/10 (В7,5), на подготовку	1,05		м3
		Подпорная стена ПС6 (к сеч. д-д)			9,5 м.
		Отдельные стержни			
1		Ф 10 А400, L= 860 ГОСТ 34028-2016	96	0,53	
2		Ф 8 А400, L= пог. м. ГОСТ 34028-2016	220,0	0,395	
3	см. ведомость деталей	Ф 12 А400, L= 1020 ГОСТ 34028-2016	26	0,9	
10	см. ведомость деталей	Ф 10 А400, Lср.= 1500 ГОСТ 34028-2016	96	0,93	
5	см. ведомость деталей	Ф 6 А240, L= 440 ГОСТ 34028-2016	30	0,098	
		Материалы			
		Бетон классаС15/20 (В20), W4, F50	5,7		м3
		Бетон классас8/10 (В7,5), на подготовку	1,05		м3
		Песок	1,05		м3

Ведомость расхода стали на один элемент, кг

Марка элемента	Изделия арматурные						Всего
	Арматура класса						
	А400				А240		
	ГОСТ 34028-2016				ГОСТ 34028-2016		
	Ф 12	Ф 10	Ф 8	Итого	Ф 6	Итого	
Пс6	453.00	658.56	560.90	1672.46	20.87	20.87	1693.33

1. Работать совместно с листом 25.
2. Рабочую арматуру стыковать внахлест на 50d.

Ведомость элементов.

поз.	Эскиз
3	200, 210, 210, 200, 200
5	240, 100, 100
8	200, 1660... 1790
9	200, 1460... 1580
10	200, 1240... 1360

Изм.	Кол.уч.	Лист	№док.	Подпись	Дата	153-01/25-КЖ			
						Корректировка по проекту «Разработка проекта преобразования территории (мастер-план) вдоль автомобильной дороги улицы Пушкина от проспекта Райымбек батыра до улицы Гоголя, на основе комплексного анализа, с реорганизацией жилищно-гражданских объектов и пешеходно-транспортных связей»			
ГАП		Кошкарбаева			2025г.	Реконструкция территории вдоль автомобильной дороги ул. Пушкина	Стадия	Лист	Листов
Выполнил		Нуржигит			2025г.		РП	27	
Проверил		Ященко			2025г.	Подпорная стена Пс6. Схемы армирования к сечениям а-а и б-б. Спецификации.	ТОО"Научно- исследовательский институт "АЛМАТЫГЕНПЛАН" 2025г.		
ГИП		Ергалиева Ж.			2025г.				
Н.контроль		Ященко			2025г.				

Взам. инв.N° | Подп. и дата | Инв. N° подл.

Формат А3

2 - 2

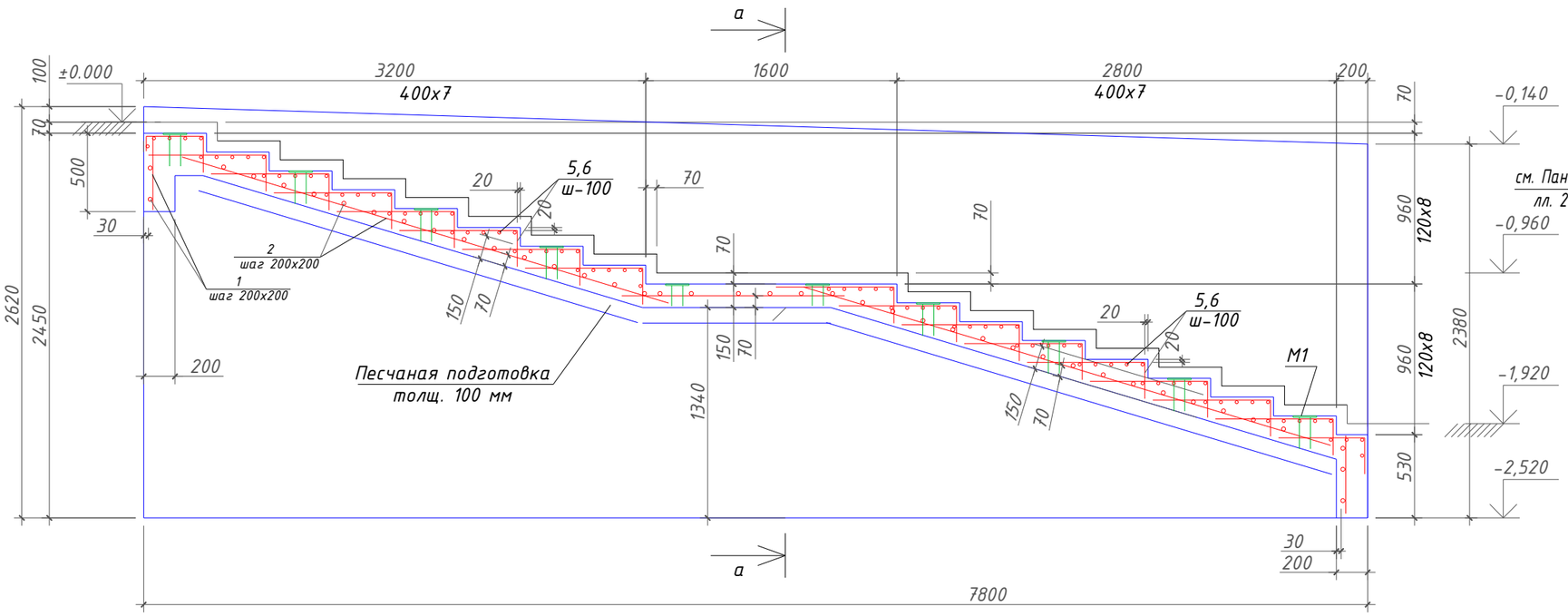

а - а

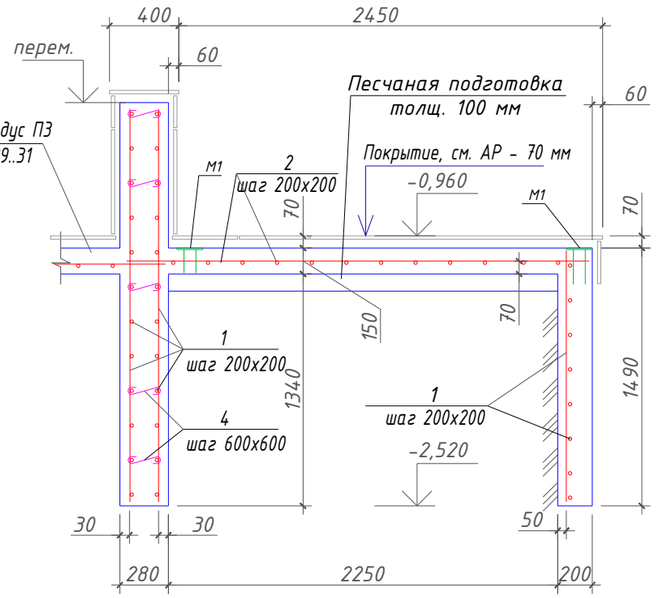

Ведомость элементов.

поз.	Эскиз
4	220; 100; 100

Ведомость элементов.

поз.	Эскиз
6	750; 230

Ведомость расхода стали на один элемент, кг

Марка элемента	Изделия арматурные						Всего
	Арматура класса						
	А400 ГОСТ 34028-2016				А240 ГОСТ 34028-2016		
	ф 12	ф 10	ф 6	Итого	ф 6	Итого	
Л12	525.10	148.80	137.02	810.92	6.51	6.51	817.43

Марка	Обозначение	Наименование	Кол	Масса ед. кг.	Примеч.
		Лестница Л12			
		Отдельные стержни			
1		ф 12 А400, L= пог. м. ГОСТ 34028-2016	590,0	0,89	
2		ф 10 А400, L= пог. м. ГОСТ 34028-2016	240,0	0,62	
4	см. ведомость деталей	ф 6 А240, L= 420 ГОСТ 34028-2016	70	0,093	
5		ф 6 А400, L= 2700 ГОСТ 34028-2016	85	0,60	
6	см. ведомость деталей	ф 6 А400, L= 980 ГОСТ 34028-2016	391	0,22	
		Сборочные единицы			
М1	Серия 1.400-15.В1.120-08	Закладная деталь МН106-3	20	1,0	
		Материалы			
		Бетон классаС15/20 (В20), W4, F50 на стену	7,50		м3
		Бетон классаС15/20 (В20), W4, F50 на ступени	3,92		м3
		Песок	1,75		м3

1. Схему расположения смотреть на листе 24.
2. Рабочую арматуру стыковать внахлест на 50d.

Взам. инв.N° | Подп. и дата | Инв. N° подл.

Изм.	Кол.уч.	Лист	№док.	Подпись	Дата
ГАП		Кошкарбаева			2025г.
Выполнил		Нуржигит			2025г.
Проверил		Ященко			2025г.
ГИП		Ергалиева Ж.			2025г.
Н.контроль		Ященко			2025г.

153-01/25-КЖ

Корректировка по проекту «Разработка проекта преобразования территории (мастер-план) вдоль автомобильной дороги улицы Пушкина от проспекта Райымбек батыра до улицы Гоголя, на основе комплексного анализа, с реорганизацией жилищно-гражданских объектов и пешеходно-транспортных связей»

Реконструкция территории вдоль автомобильной дороги ул. Пушкина

Стадия	Лист	Листов
РП	28	

Лестница Л12; Сечение 2-2. Спецификация.

ТОО"Научно- исследовательский институт "АЛМАТЫГЕНПЛАН" 2025г.

Формат А3

3 - 3

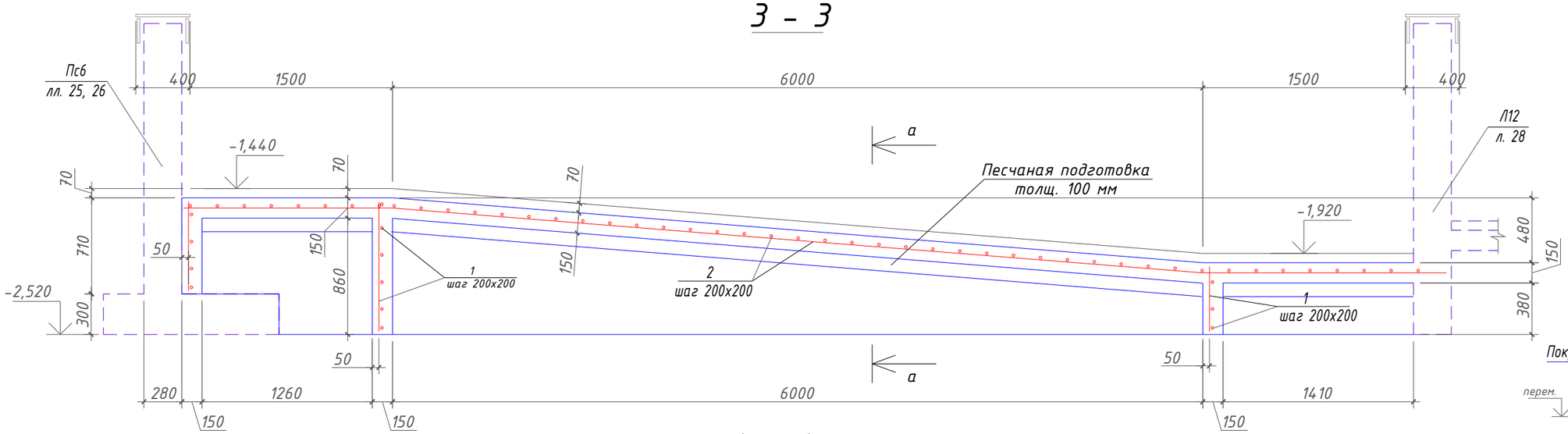

4 - 4

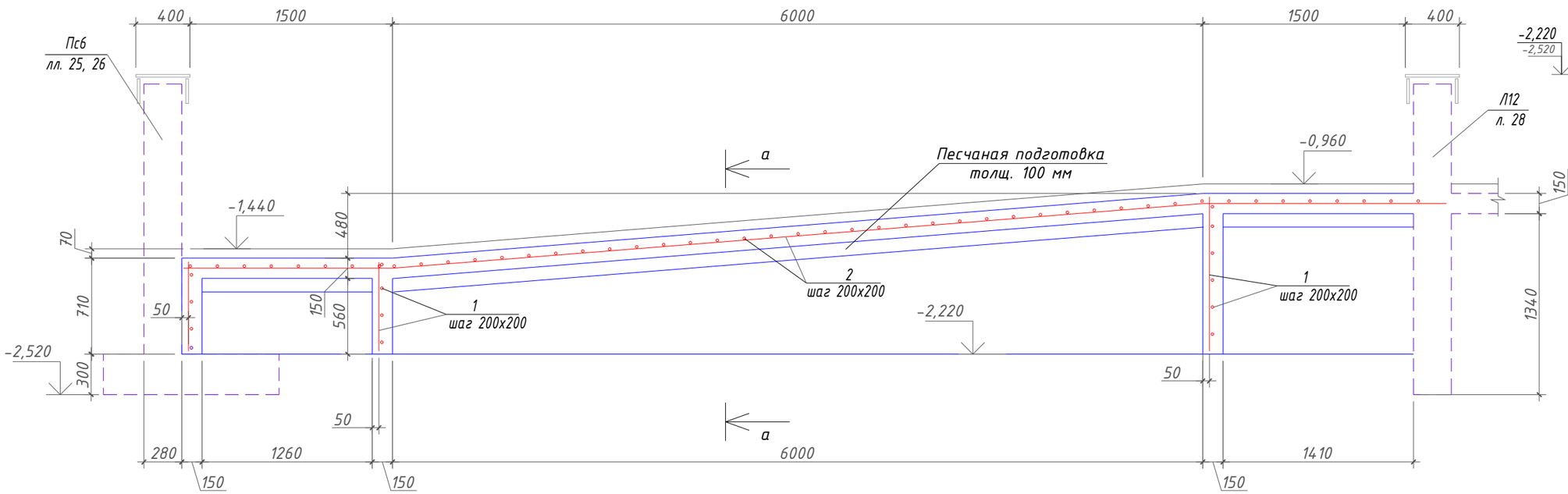

а - а

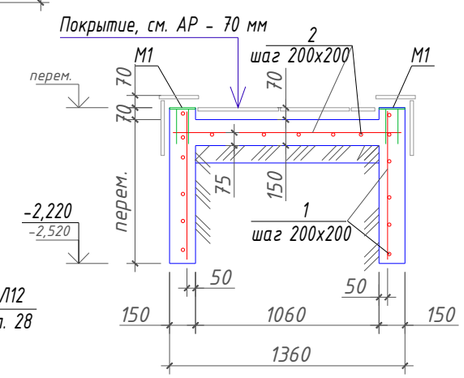

Марка	Обозначение	Наименование	Кол	Масса ед. кг.	Примеч.
		Пандус П3			
		Отдельные стержни			
1		Ф 12 А400, L= пог. м. ГОСТ 34028-2016	1450,0	0,89	
2		Ф 10 А400, L= пог. м. ГОСТ 34028-2016	580,0	0,62	
		Сборочные единицы			
М1	Серия 1.400-15.В1.120-08	Закладная деталь МН106-3	96	1,0	
		Материалы			
		Бетон класса С15/20 (В20), W4, F50 на стену	19,4		м3
		Бетон класса С15/20 (В20), W4, F50 на площадки	8,0		м3
		Песок	2,35		м3

1. Схему расположения смотреть на листе 24.
2. Рабочую арматуру стыковать внахлест на 50d.
3. Ведомость расхода стали смотреть на листе 30.

Изм.	Кол.уч.	Лист	№док.	Подпись	Дата
ГАП		Кошкарбаева			2025г.
Выполнил		Нуржигит			2025г.
Проверил		Ященко			2025г.
ГИП		Ергалиева Ж.			2025г.
Н.контроль		Ященко			2025г.

153-01/25-КЖ

Корректировка по проекту «Разработка проекта преобразования территории (мастер-план) вдоль автомобильной дороги улицы Пушкина от проспекта Райымбек батыра до улицы Гоголя, на основе комплексного анализа, с реорганизацией жилищно-гражданских объектов и пешеходно-транспортных связей»

Реконструкция территории вдоль автомобильной дороги ул. Пушкина

Стадия	Лист	Листов
РП	29	

Пандус П3; Сечение 3-3, 4-4.

ТОО"Научно- исследовательский институт "АЛМАТЫГЕНПЛАН" 2025г.

Взам. инв.№ | Подп. и дата | Инв. № подл.

Формат А3

3 – 3

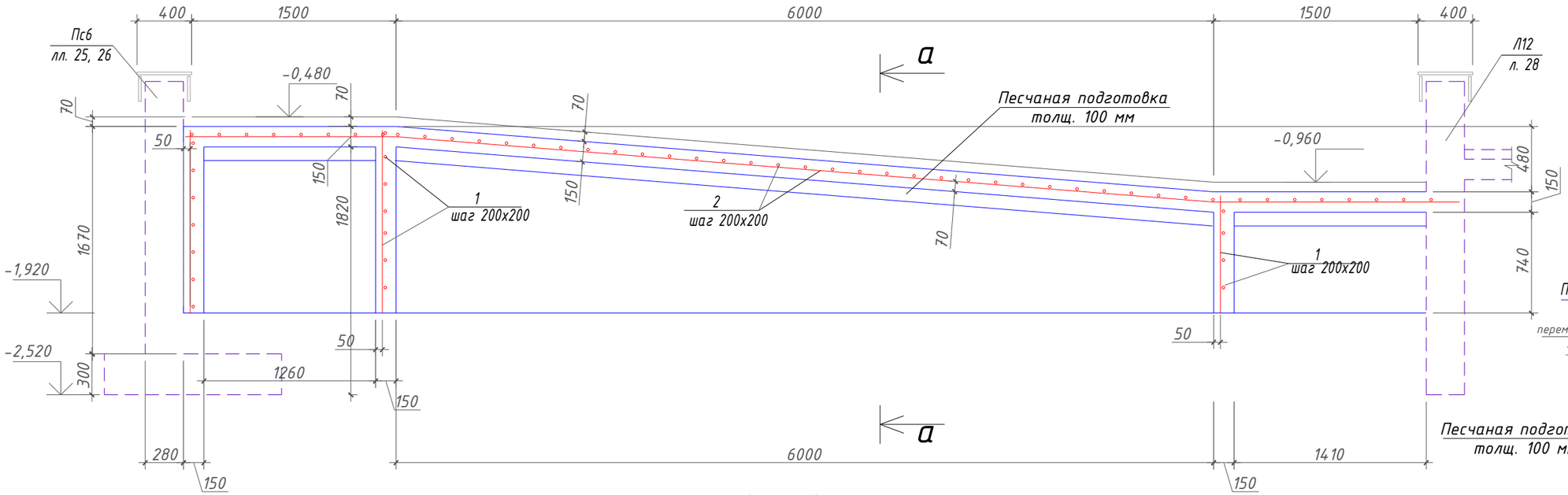

а – а

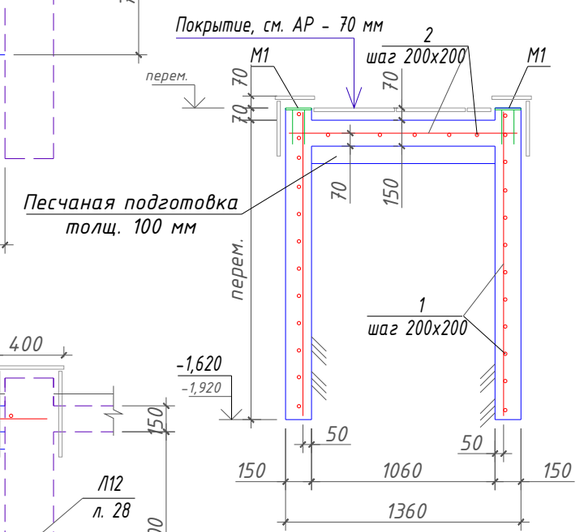

4 – 4

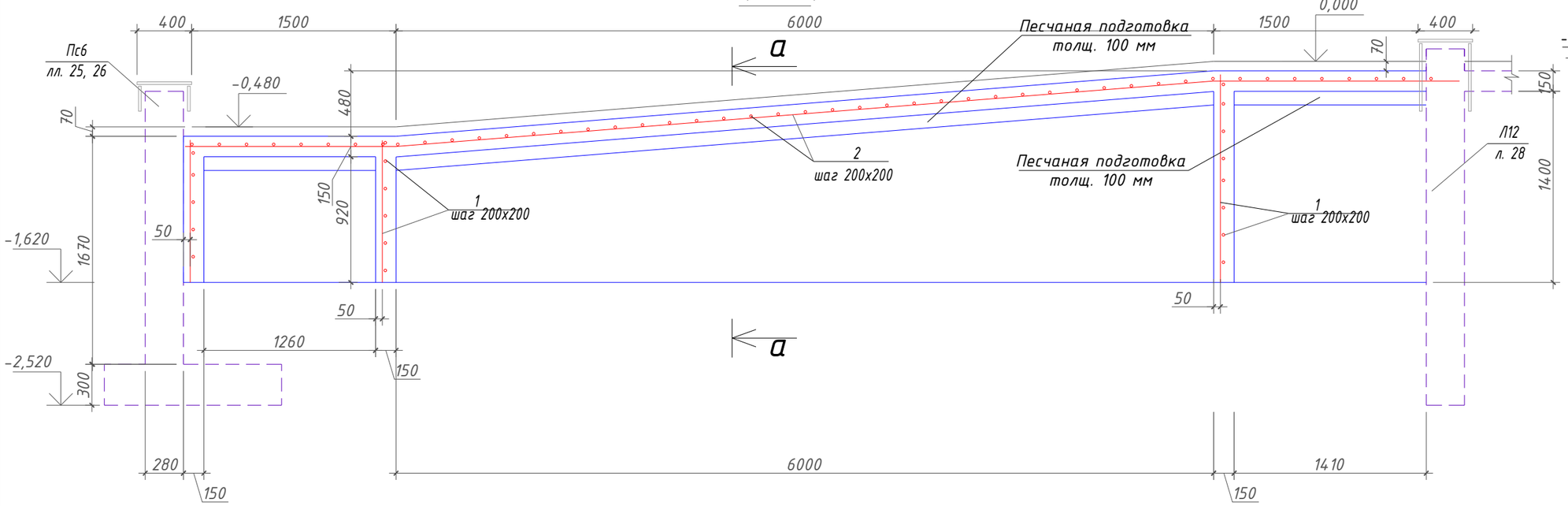

1. Схему расположения смотреть на листе 24.
2. Рабочую арматуру стыковать внахлест на 50d.
3. Спецификацию смотреть на листе 29.

Ведомость расхода стали на один элемент, кг

Марка элемента	Изделия арматурные						
	Арматура класса						Всего
	А400				А240		
	ГОСТ 34028-2016				ГОСТ 34028-2016		
	ф 12	ф 10		Итого		Итого	
П3	1290.50	359.60		1650.10			1650.10

Изм.	Кол.уч.	Лист	№док.	Подпись	Дата
ГАП		Кошкарбаева			2025г.
Выполнил		Нуржигит			2025г.
Проверил		Ященко			2025г.
ГИП		Ергалиева Ж.			2025г.
Н.контроль		Ященко			2025г.

153-01/25-КЖ

Корректировка по проекту «Разработка проекта преобразования территории (мастер-план) вдоль автомобильной дороги улицы Пушкина от проспекта Райымбек батыра до улицы Гоголя, на основе комплексного анализа, с реорганизацией жилищно-гражданских объектов и пешеходно-транспортных связей»

Реконструкция территории вдоль автомобильной дороги ул. Пушкина

Стадия	Лист	Листов
РП	30	

Пандус П3; Сечение 5-5, 6-6.

ТОО"Научно- исследовательский институт "АЛМАТЫГЕНПЛАН" 2025г.

Формат А3

Взам. инв.№ | Подп. и дата | Инв. № подл.

Фундамент торгового павильона Фтп1

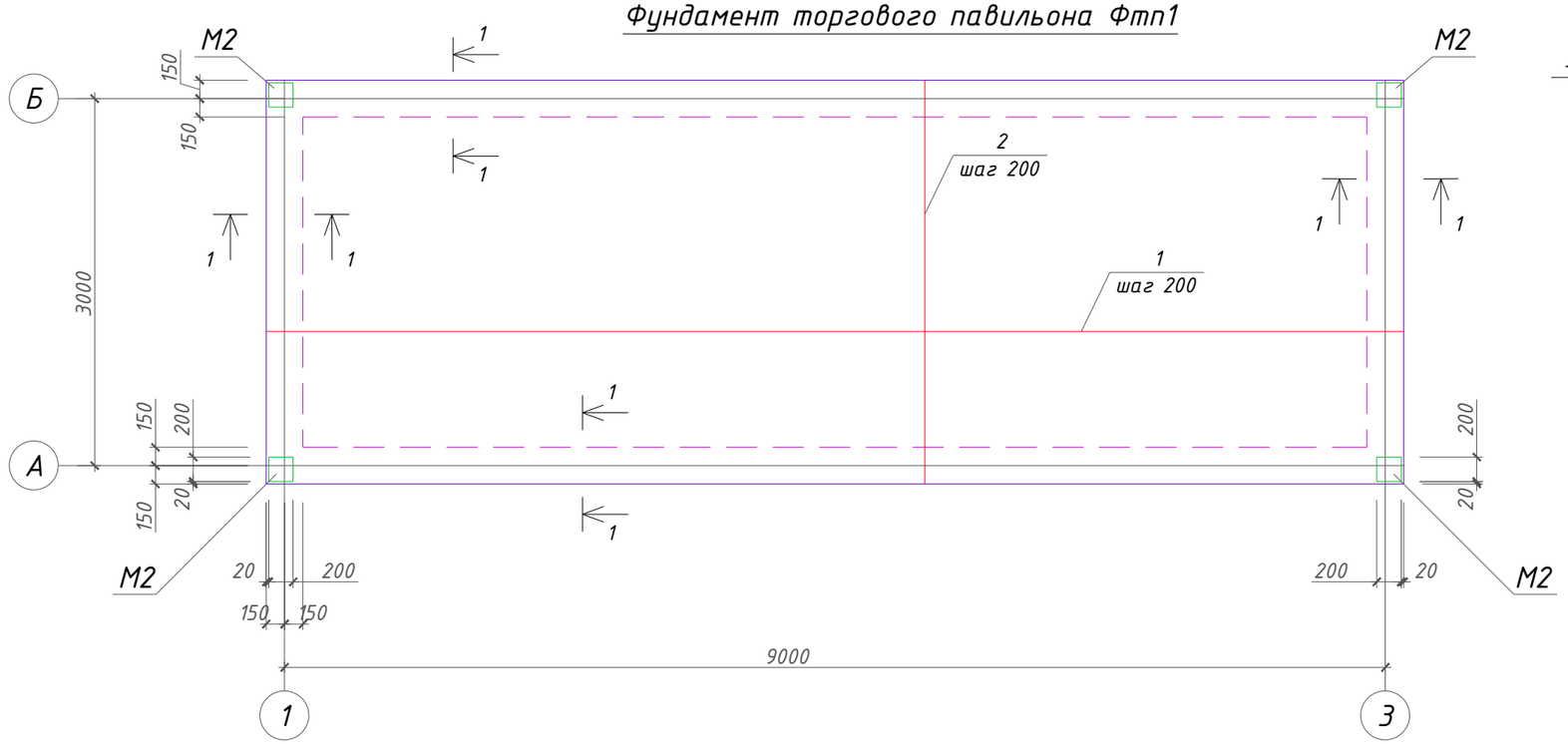

1 – 1

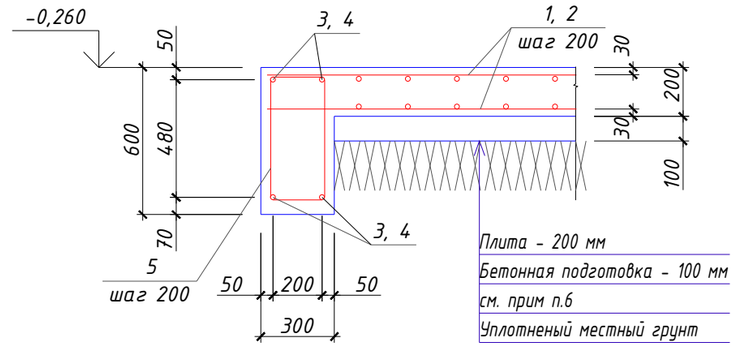

Ведомость элементов.

Поз.	Эскиз
3	9200; 300; 300
4	3200; 300; 300
5	220; 120; 120; 500; 500; 220

Марка	Обозначение	Наименование	Кол	Масса ед. кг	Примеч.
		Фундамент торгового павильона Фм1			
		Отдельные стержни			
1		Ф 10 А400, L= 9240 ГОСТ 34028-2016	26	5,74	
2		Ф 10 А400, L= 3240 ГОСТ 34028-2016	56	2,00	
3	см. ведомость деталей	Ф 16 А400, L= 9800 ГОСТ 34028-2016	8	15,48	
4	см. ведомость деталей	Ф 16 А400, L= 3800 ГОСТ 34028-2016	8	6,00	
5	см. ведомость деталей	Ф 6 А240, L= 1680 ГОСТ 34028-2016	116	0,38	
6					
		Сборочные единицы			
М2	Серия 1.400-15.В1.130-08	Закладная деталь МН118-3	4	3,50	
		Материалы			
		Бетон классаС15/20 (В20), W4, F50	9,2		м3
		Бетон класса С8/10(В7,5) на подготовку	2,7		м3

Ведомость расхода стали на один конструктивный элемент

Марка элемента	Изделия арматурные						
	Арматурная сталь ГОСТ 34028-2016						Всего
	Класс А400			Класс А240			
	ГОСТ34028-2016		Итого	ГОСТ34028-2016		Итого	
	Ф16	Ф10		Ф6			
Фм1	171.84	261.24	433.08	44.08		44.08	477.16

1. Данный лист читать совместно с чертежами АР и ГП.
2. За условную отметку 0,000 принят уровень чистого пола торгового павильона. Отметку см. на ГП
3. Монолитные конструкции выполнять из бетона класса по прочности С15/20 (В20) марки по морозостойкости F50 и по водонепроницаемости W4.
4. Все поверхности соприкасающиеся с грунтом обратной засыпки обмазать 2-мя слоями горячей битумной мастики по огрунтованной поверхности общей толщиной не менее 2 мм.
5. Бетонирование плиты выполнять после прокладки инженерных коммуникаций
6. Обратную засыпку пазух и основание плиты выполнять несжимаемым грунтом (гравийно-песчаной смесью или галечником с песчанным заполнителнм) с послойным уплотнением трамбовками.

Изм.	Кол.уч.	Лист	№док.	Подпись	Дата
ГАП		Кошкарбаева			2025г.
Выполнил		Нуржигит			2025г.
Проверил		Ященко			2025г.
ГИП		Ергалиева Ж.			2025г.
Н.контроль		Ященко			2025г.

153-01/25-КЖ

Корректировка по проекту «Разработка проекта преобразования территории (мастер-план) вдоль автомобильной дороги улицы Пушкина от проспекта Райымбек батыра до улицы Гоголя, на основе комплексного анализа, с реорганизацией жилищно-гражданских объектов и пешеходно-транспортных связей»

Реконструкция территории вдоль автомобильной дороги ул. Пушкина

Стадия	Лист	Листов
РП	31	

Фундамент торгового павильона Фм1

ТОО"Научно- исследовательский институт "АЛМАТЫГЕНПЛАН" 2025г.

Взам. инв.N° | Подп. и дата | Инв. N° подл.

Формат А3

Фундамент модульного туалета Фм2

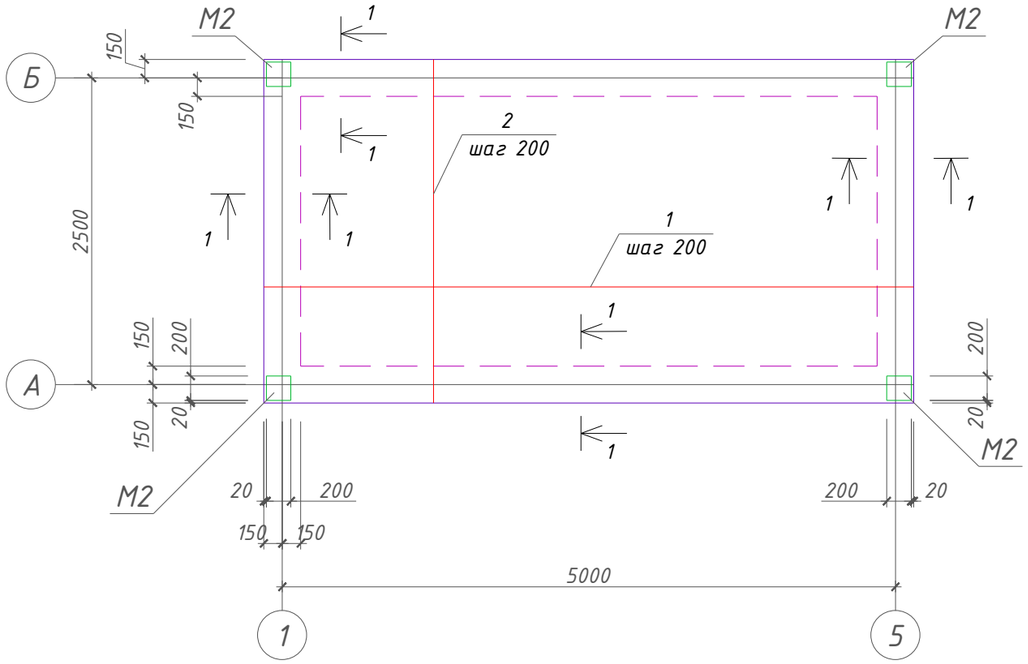

1 – 1

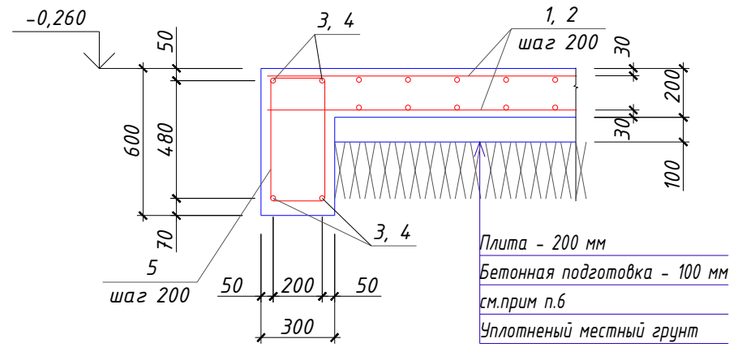

Ведомость элементов.

Поз.	Эскиз
3	5200; 300; 300
4	2700; 300; 300
5	220; 500; 120; 120; 500; 220

Марка	Обозначение	Наименование	Кол	Масса ед. кг	Примеч.
		Фундамент модульного туалета Фм2			
		Отдельные стержни			
1		Ф 10 А400, L=5240 ГОСТ 34028-2016	20	3,23	
2		Ф 10 А400, L= 2740 ГОСТ 34028-2016	46	1,69	
3	см. ведомость деталей	Ф 16 А400, L= 5800 ГОСТ 34028-2016	8	9,16	
4	см. ведомость деталей	Ф 16 А400, L= 3300 ГОСТ 34028-2016	8	5,22	
5	см. ведомость деталей	Ф 6 А240, L= 1680 ГОСТ 34028-2016	70	0,38	
6					
		Сборочные единицы			
М2	Серия 1.400-15.В1.130-08	Закладная деталь МН118-3	4	3,50	
		Материалы			
		Бетон классаС15/20 (В20), W4, F50	4,9		м3
		Бетон классас8/10 (В7,5), на подготовку	1,25		м3

Ведомость расхода стали на один конструктивный элемент

Марка элемента	Изделия арматурные						
	Арматурная сталь ГОСТ 34028-2016						Всего
	Класс А400			Класс А240			
	ГОСТ34028-2016		Итого	ГОСТ34028-2016		Итого	
	Ф16	Ф10		Ф6			
Фм2	115.04	142.34	257.38	26.60		26.60	283.98

1. Данный лист читать совместно с чертежами АР и ГП.
2. За условную отметку 0,000 принят уровень чистого пола торгового павильона. Отметку см. на ГП
3. Монолитные конструкции выполнять из бетона класса по прочности С15/20 (В20) марки по морозостойкости F50 и по водонепроницаемости W4.
4. Все поверхности соприкасающиеся с грунтом обратной засыпки обмазать 2-мя слоями горячей битумной мастики по огрунтованной поверхности общей толщиной не менее 2 мм.
5. Бетонирование плиты выполнять после прокладки инженерных коммуникаций.
6. Обратную засыпку пазух и основание плитывыполнять несжимаемым грунтом (гравийно-песчаной смесью или галечником с песчанным заполнителнм) с послойным уплотнением трамбовками.

Взам. инв.N° | Подп. и дата | Инв. N° подл.

Изм.	Кол.уч.	Лист	№док.	Подпись	Дата
ГАП		Кошкарбаева			2025г.
Выполнил		Нуржигит			2025г.
Проверил		Ященко			2025г.
ГИП		Ергалиева Ж.			2025г.
Н.контроль		Ященко			2025г.

153-01/25-КЖ

Корректировка по проекту «Разработка проекта преобразования территории (мастер-план) вдоль автомобильной дороги улицы Пушкина от проспекта Райымбек батыра до улицы Гоголя, на основе комплексного анализа, с реорганизацией жилищно-гражданских объектов и пешеходно-транспортных связей»

Реконструкция территории вдоль автомобильной дороги ул. Пушкина

Стадия	Лист	Листов
РП	32	

Фундамент туалета Фм2

ТОО"Научно- исследовательский институт "АЛМАТЫГЕНПЛАН" 2025г.

Формат А3

№ п/п	Наименование вида работ	Единица изм	Коли-чество	Примечания
1	Разработка грунта котлована экскаватором	м3	248	
2	Обратная засыпка котлована ПГС экскаватором	м3	226,4	
3	Обратная засыпка котлована ПГС вручную	м3	56,6	
4	Уплотнение грунта пневматическими трамбовками	м3	226,4	
5	Грунтовка бетонной поверхности стен битумной грунтовкой	м2	289	
6	Гидроизоляция бетонной поверхности поверхности битумом (подпорных стен и лестниц)	м2	289	в 2 слоя
7	Гидроизоляция бетонной поверхности поверхности битумом фундаментов Ф1 и Ф2	м2	83,4	в 2 слоя
8	Грунтовка бетонной поверхности фундаментов битумной грунтовкой	м2	83,4	

Взам. инв. №

Подпись и дата

Инв. № Подл.

Изм.	Кол.уч.	Лист	№док.	Подпись	Дата
ГАП		Кошкарбаева			2025г.
Выполнил		Нуржигит			2025г.
Проверил		Ященко			2025г.
ГИП		Ергалиева Ж.			2025г.
Н.контроль		Ященко			2025г.

153-01/25-КЖ

Корректировка по проекту «Разработка проекта преобразования территории (мастер-план) вдоль автомобильной дороги улицы Пушкина от проспекта Райымбек батыра до улицы Гоголя, на основе комплексного анализа, с реорганизацией жилищно-гражданских объектов и пешеходно-транспортных связей»

Реконструкция территории вдоль автомобильной дороги ул. Пушкина

Стадия	Лист	Листов
РП	33	

Ведомость объемов работ

ТОО"Научно- исследовательский институт "АЛМАТЫГЕНПЛАН" 2025г.

Формат А3