РЕСПУБЛИКА КАЗАХСТАН

ТОО"Научно-исследовательский институт "АЛМАТЫГЕНПЛАН"

ALMATYGENPLAN

научно-исследовательский институт

Корректировка по проекту «Разработка проекта преобразования территории (мастер-план) вдоль автомобильной дороги улицы Пушкина от проспекта Райымбека батыра до улицы Гоголя, на основе комплексного анализа, с реорганизацией жилищно-гражданских объектов и пешеходно-транспортных связей. Корректировка»

РАБОЧИЙ ПРОЕКТ

Разработка МАФ

Шифр: 153-01/25-АР

Алматы, 2025 г.

РЕСПУБЛИКА КАЗАХСТАН

ТОО"Научно-исследовательский институт "АЛМАТЫГЕНПЛАН"

ALMATYGENPLAN

научно-исследовательский институт

Корректировка по проекту «Разработка проекта преобразования территории (мастер-план) вдоль автомобильной дороги улицы Пушкина от пр Райымбека батыра до улицы Гоголя, на основе комплексного анализа, с реорганизацией жилищно-гражданских объектов и пешеходно-транспортных связей»

РАБОЧИЙ ПРОЕКТ

ТОМ IV

Альбом №4.3

Разработка МАФ

Шифр: 153-01/25-АР

Генеральный директор
ТОО "НИИ "Алматыгенплан"_____Садуов А.К.

Главный архитектор проекта_____Кошкарбаева К.К.

Алматы, 2025 г.

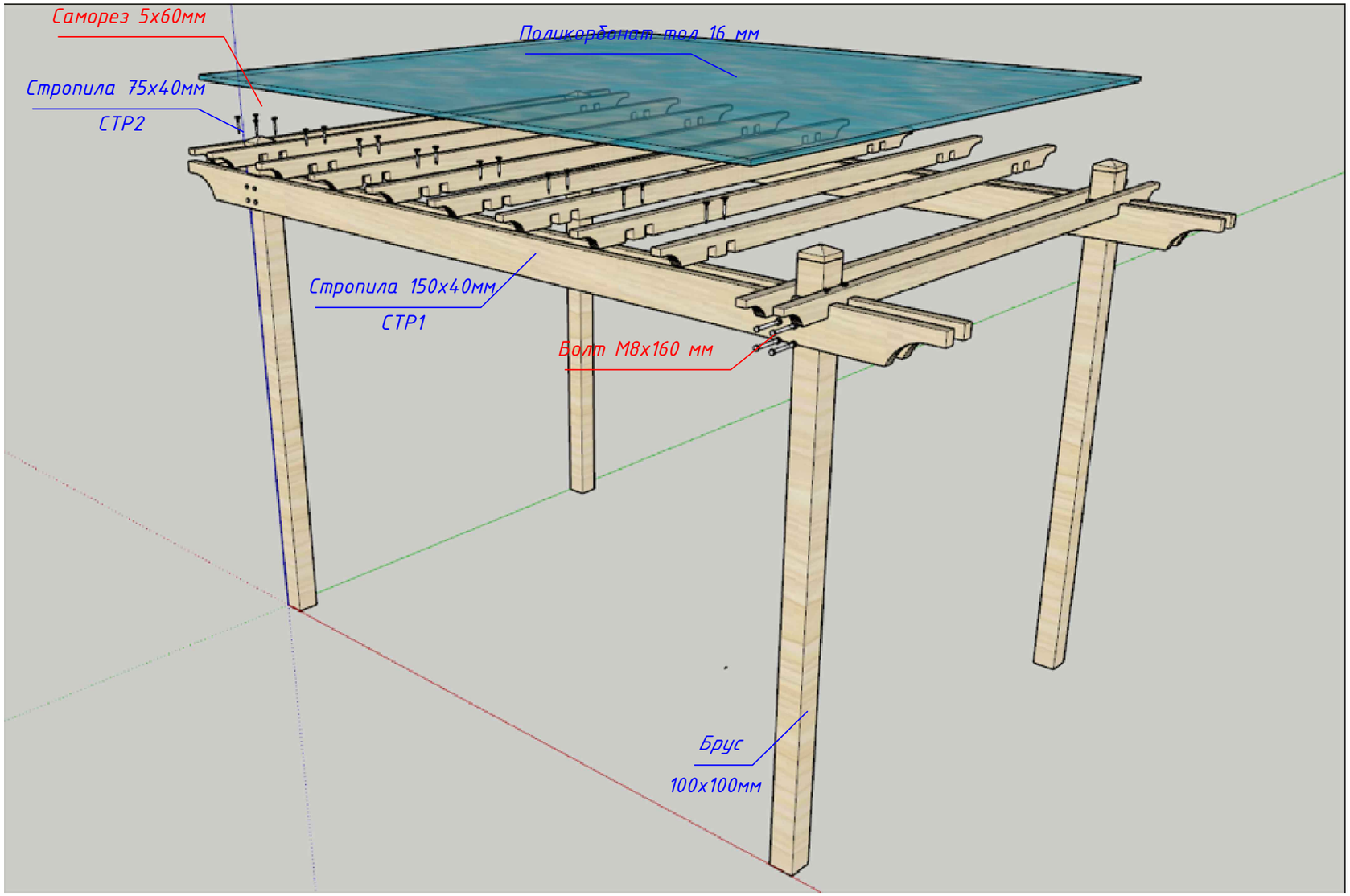

Примечание:
1. Все деревянные элементы тщательно зашкурить и окрасит краской по дереву за два раза.
2. Для изготовления деревянных конструкций применять древесину хвойных пород.
3. Древесина должна быть прямослойной,без сучков и других пороков,влажность древесины должна быть не менее 12 %.
4. Древесина для несущих конструкций должна удовлетворять требования ГОСТ 8486-86*

						153-01/25-АС			
						Корректировка по проекту «Разработка проекта преобразования территории (мастер-план) вдоль автомобильной дороги улицы Пушкина от проспекта Райымбек батыра до улицы Гоголя, на основе комплексного анализа, с реорганизацией жилищно-гражданских объектов и пешеходно-транспортных связей»			
Изм.	Кол.уч.	Лист	№ док	Подп.	Дата				
ГАП	Кошкарбаева				2025 г.	АСМАФ	Стадия	Лист	Листов
Выполнил	Нуржигит				2025 г.		РП	1	7
Проверил	Кошкарбаева				2025 г.	Общий вид конструкции перголы	ТОО"Научно-исследовательский институт "АЛМАТЫГЕНПЛАН" 2025г.		
ГИП	Ергалиева				2025 г.				
Н.контроль	Ященко				2025 г.				

Формат А3

План расположение фундамента

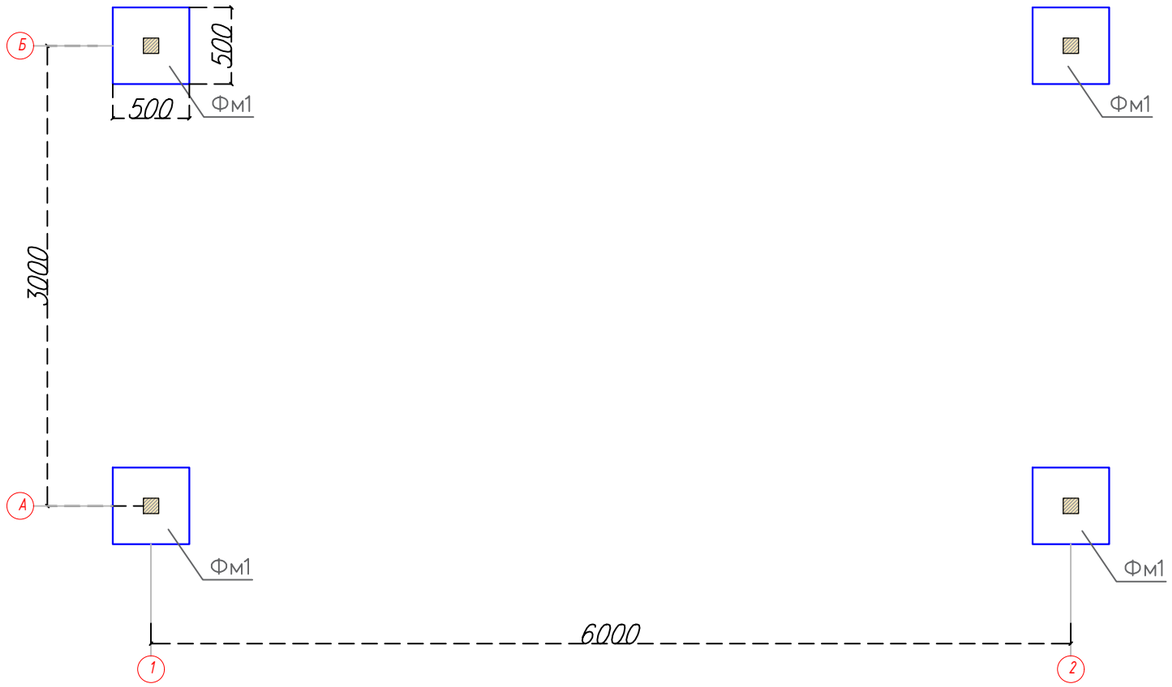

Армирование Фм-1

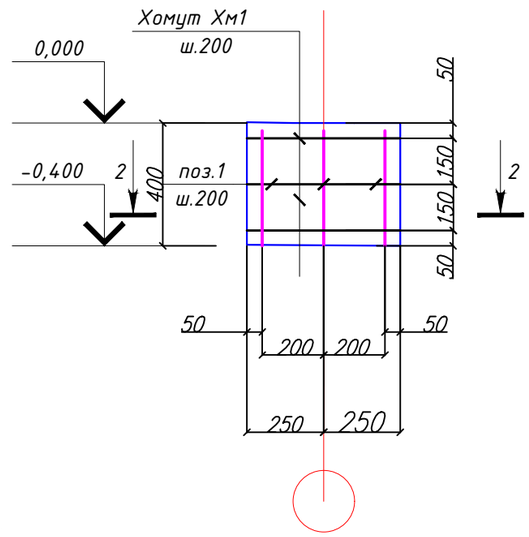

2-2

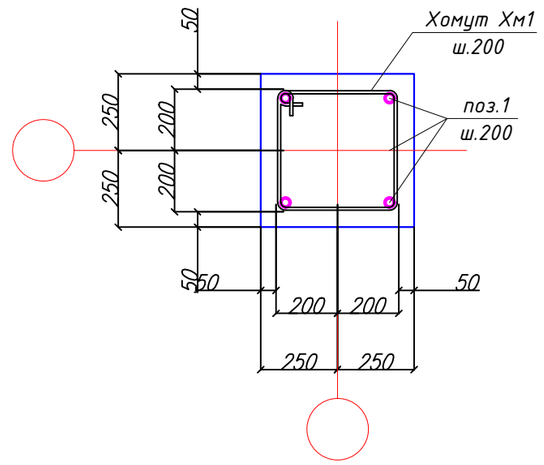

Ведомость деталей

Поз.	Эскиз
Хм1	500 / 500 / 400 / 400

План Фм1
1-1

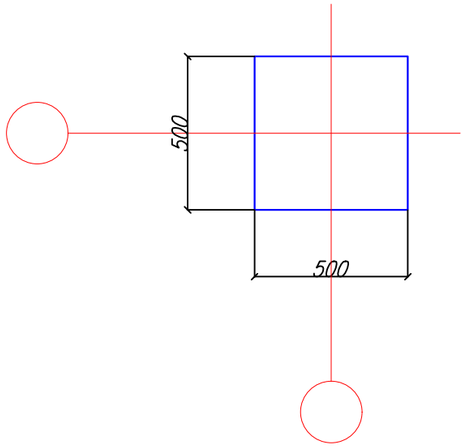

Опалубочный чертеж Фм-1

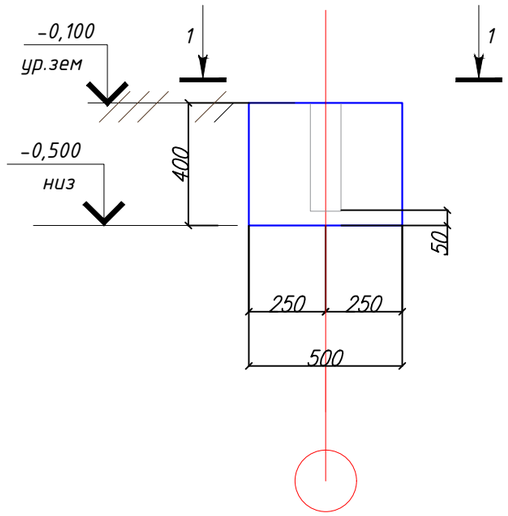

Спецификация элементов Фундамента

Поз.	Обозначение	Наименование	Кол.	Масса ед.,кг.	Примечан.
		Фм1	4		
1	ГОСТ 34028-2016	А500 D10 L=350 мм	4	0,21	3,2 кг
Хм1	ГОСТ 34028-2016	А240С D6 L=1800 мм	3	0,4	48,0 кг
		Материалы:			
	ГОСТ 7473-2010	Бетон класса С20/25			0,4 м3

Примечание:
1.Все работы производить с соблюдением требований соответствующих глав СНиП по производству работ техники безопасности (СНиП РК 103-05-2001) и указаний настоящей рабочейдокументации.
2.Бетонные работы выполнять в соответствии со СНиП 3.02.01-84*Материал фундаментов-бетон кл.С20/25
3.Все бетонные поверхности соприкасающие с грунтом обмазать битумом за 2 раза по грунтовке из разжиженного битума (уточнить по привязке).
4.Обратная засыпка грунта за боковые пазухи фундаментов производить с прослойным трамбованием, местным неагрессивным грунтом без органических включений и строительного мусора только после устройства и набора прочности элементов над фундаментом (у=1,65 т/м3)

Изм.	Кол.уч.	Лист	№ док	Подп.	Дата	153-01/25-АС			
						Корректировка по проекту «Разработка проекта преобразования территории (мастер-план) вдоль автомобильной дороги улицы Пушкина от проспекта Райымбек батыра до улицы Гоголя, на основе комплексного анализа, с реорганизацией жилищно-гражданских объектов и пешеходно-транспортных связей»			
ГАП	Кошкарбаева				2025 г.	АСМАФ	Стадия	Лист	Листов
Выполнил	Нуржигит				2025 г.		РП	2	7
Проверил	Кошкарбаева				2025 г.	План Фундамента Фм1	ТОО"Научно-исследовательский институт "АЛМАТЫГЕНПЛАН" 2025г.		
ГИП	Ергалиева				2025 г.				
Н.контроль	Ященко				2025 г.				

Формат А3

Вид сверху

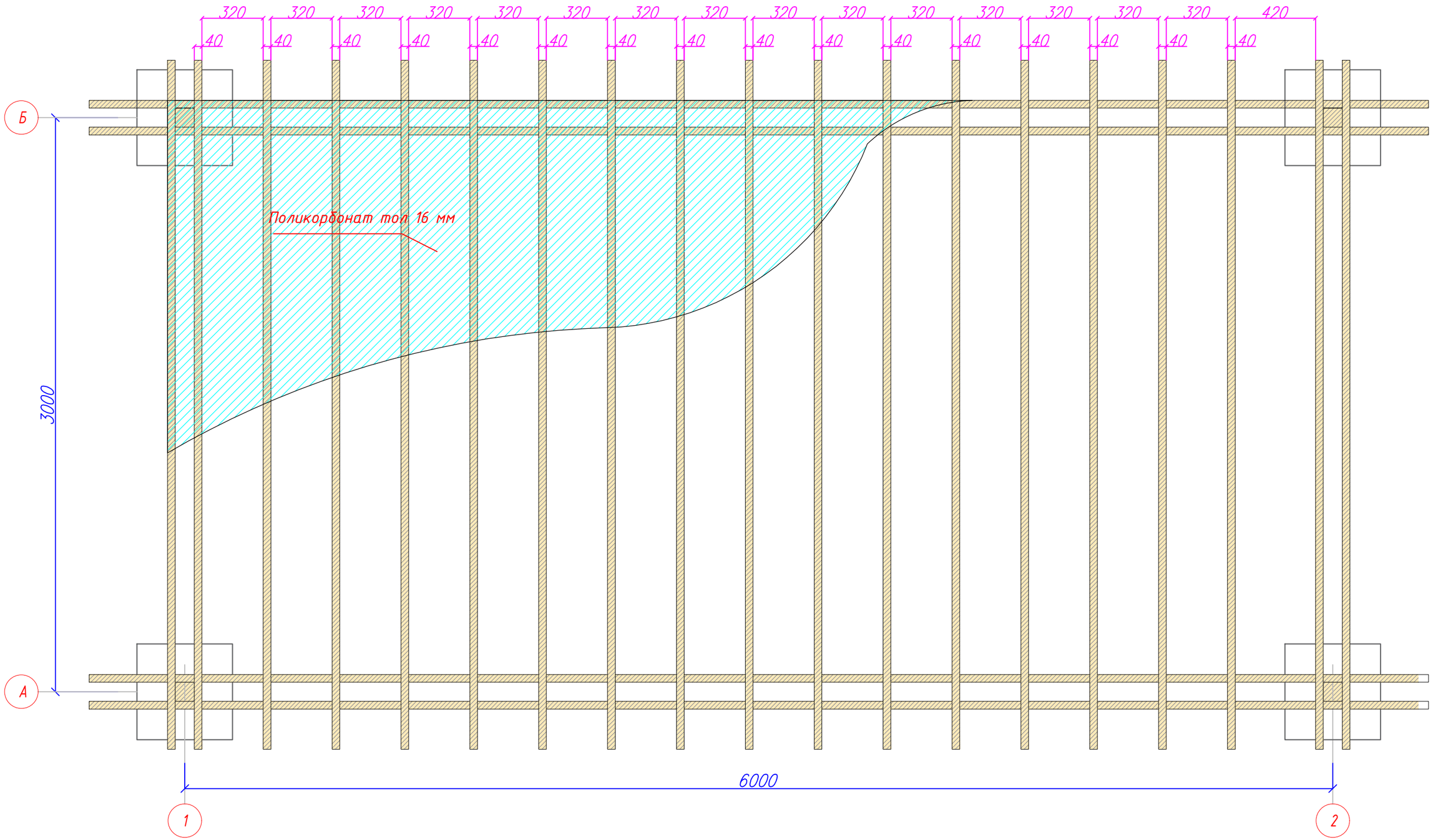

Примечание:
1. Все деревянные элементы тщательно зашкурить и окрасит краской по дереву за два раза.
2. Для изготовления деревянных конструкций применять древесину хвойных пород.
3. Древесина должна быть прямослойной,без сучков и других пороков,влажность древесины должна быть не менее 12 %.
4. Древесина для несущих конструкций должна удовлетворять требования ГОСТ 8486-86*

Изм.	Кол.уч.	Лист	№ док	Подп.	Дата	153-01/25-АС		
						Корректировка по проекту «Разработка проекта преобразования территории (мастер-план) вдоль автомобильной дороги улицы Пушкина от проспекта Райымбек батыра до улицы Гоголя, на основе комплексного анализа, с реорганизацией жилищно-гражданских объектов и пешеходно-транспортных связей»		
ГАП	Кошкарбаева				2025 г.	АСМАФ	Стадия	Лист	Листов
Выполнил	Нуржигит				2025 г.		РП	3	7
Проверил	Кошкарбаева				2025 г.	Вид сверху	ТОО"Научно-исследовательский институт "АЛМАТЫГЕНПЛАН" 2025г.		
ГИП	Ергалиева				2025 г.				
Н.контроль	Ященко				2025 г.				

Формат А3

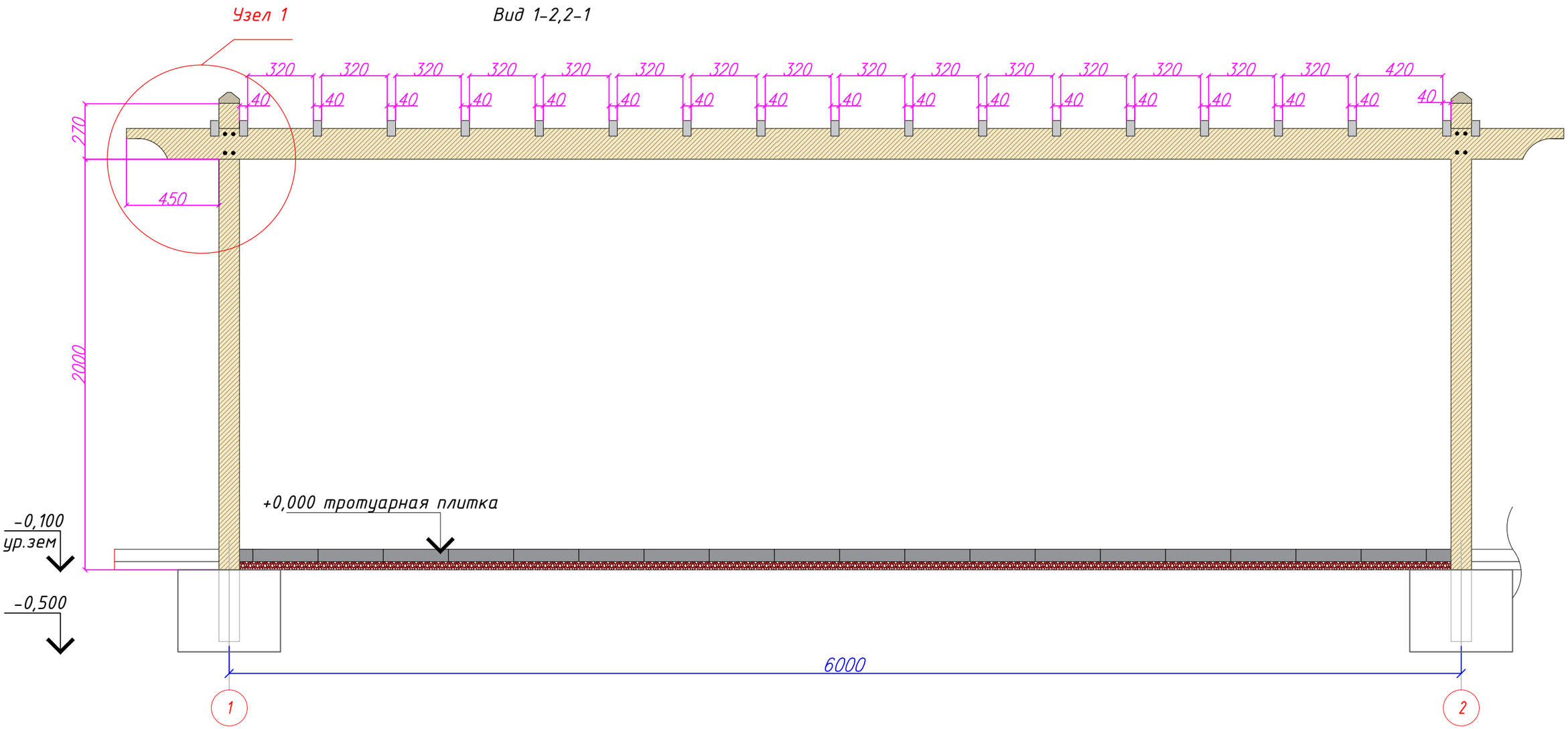

Примечание:
1. Все деревянные элементы тщательно зашкурить и окрасит краской по дереву за два раза.
2. Для изготовления деревянных конструкций применять древесину хвойных пород.
3. Древесина должна быть прямослойной,без сучков и других пороков,влажность древесины должна быть не менее 12 %.
4. Древесина для несущих конструкций должна удовлетворять требования ГОСТ 8486-86*

						153-01/25-АС		
Изм.	Кол.уч.	Лист	№ док	Подп.	Дата	Корректировка по проекту «Разработка проекта преобразования территории (мастер-план) вдоль автомобильной дороги улицы Пушкина от проспекта Райымбек батыра до улицы Гоголя, на основе комплексного анализа, с реорганизацией жилищно-гражданских объектов и пешеходно-транспортных связей»		
ГАП	Кошкарбаева				2025 г.	АСМАФ	Стадия	Лист	Листов
Выполнил	Нуржигит				2025 г.		РП	4	7
Проверил	Кошкарбаева				2025 г.	Вид 1-2,2-1 Вид А-Б, Б-А	ТОО"Научно-исследовательский институт "АЛМАТЫГЕНПЛАН" 2025г.		
ГИП	Ергалиева				2025 г.				
Н.контроль	Ященко				2025 г.				

Формат А3

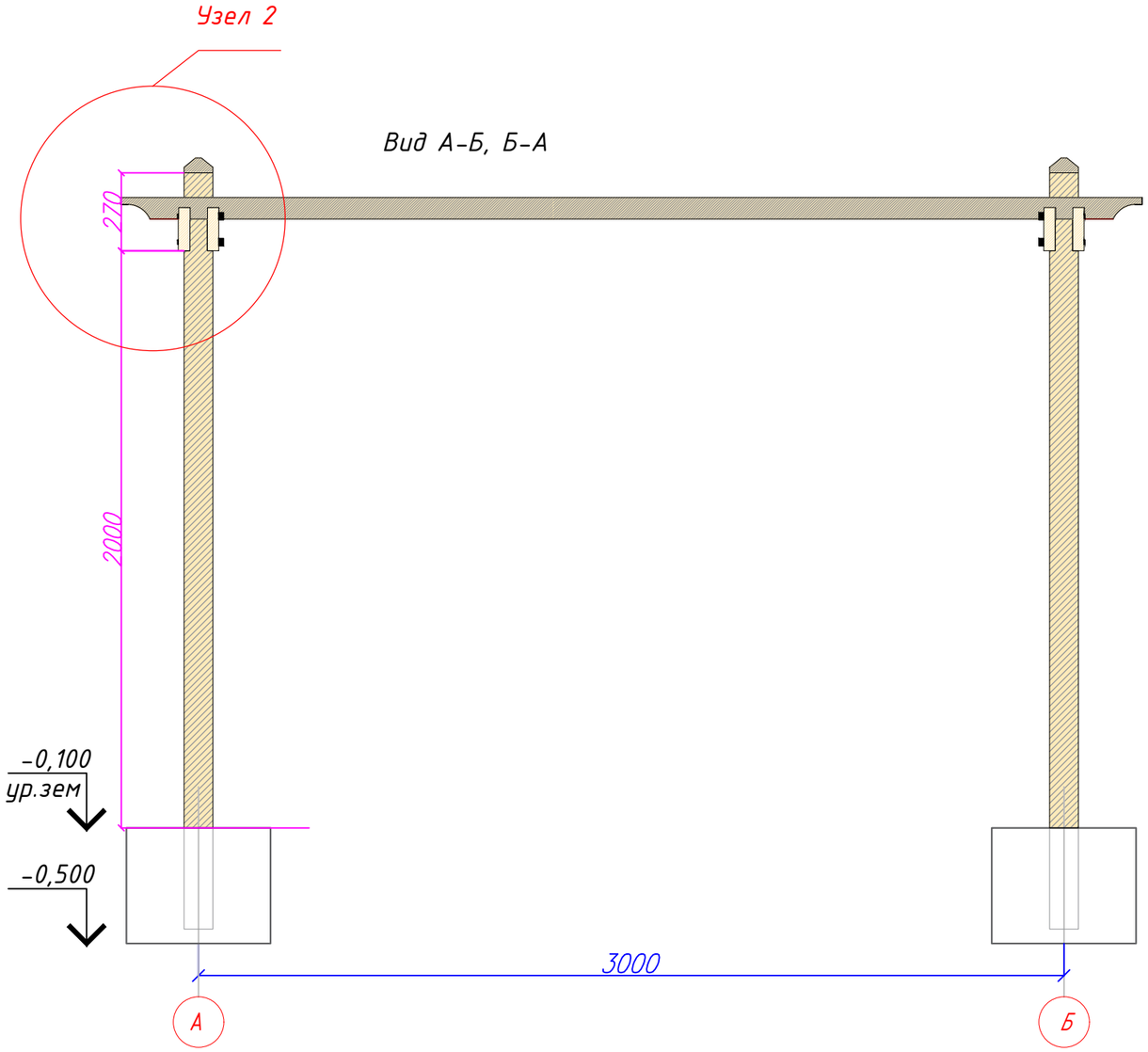

Примечание:
1. Все деревянные элементы тщательно зашкурить и окрасит краской по дереву за два раза.
2. Для изготовления деревянных конструкций применять древесину хвойных пород.
3. Древесина должна быть прямослойной,без сучков и других пороков,влажность древесины должна быть не менее 12 %.
4. Древесина для несущих конструкций должна удовлетворять требования ГОСТ 8486-86*

Изм.	Кол.уч.	Лист	№ док	Подп.	Дата	153-01/25-АС		
						Корректировка по проекту «Разработка проекта преобразования территории (мастер-план) вдоль автомобильной дороги улицы Пушкина от проспекта Райымбек батыра до улицы Гоголя, на основе комплексного анализа, с реорганизацией жилищно-гражданских объектов и пешеходно-транспортных связей»		
ГАП		Кошкарбаева			2025 г.	АСМАФ	Стадия	Лист	Листов
Выполнил		Нуржигит			2025 г.		РП	5	7
Проверил		Кошкарбаева			2025 г.	Вид 1-2,2-1 Вид А-Б, Б-А	ТОО"Научно-исследовательский институт "АЛМАТЫГЕНПЛАН" 2025г.		
ГИП		Ергалиева			2025 г.				
Н.контроль		Ященко			2025 г.				

Формат А3

Узел 1

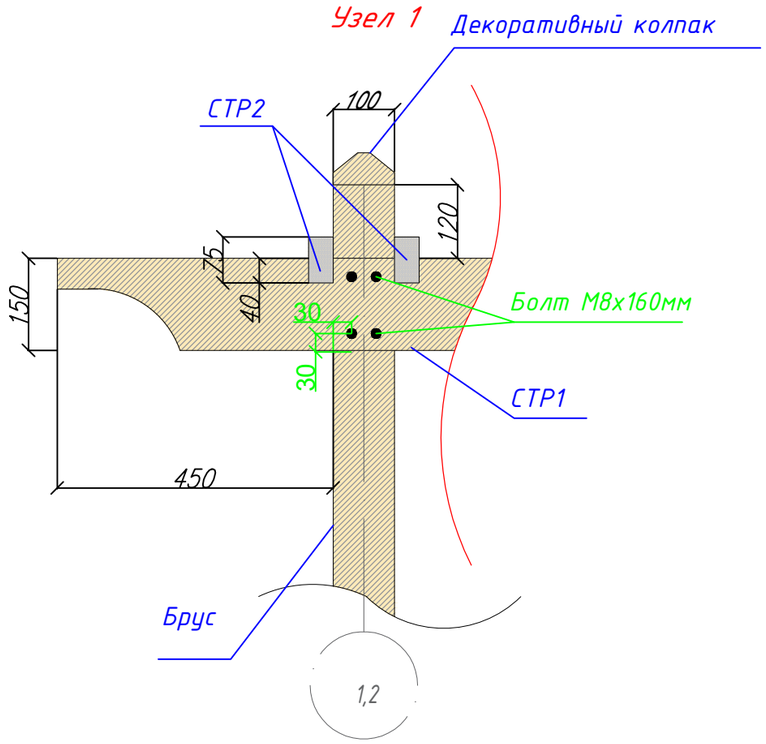

План вырезка бруса 100х100 мм

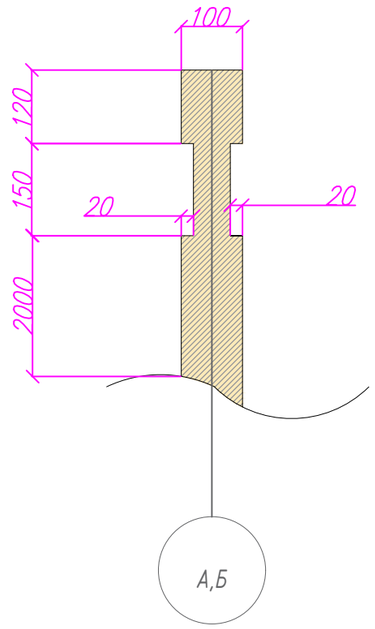

Узел 2

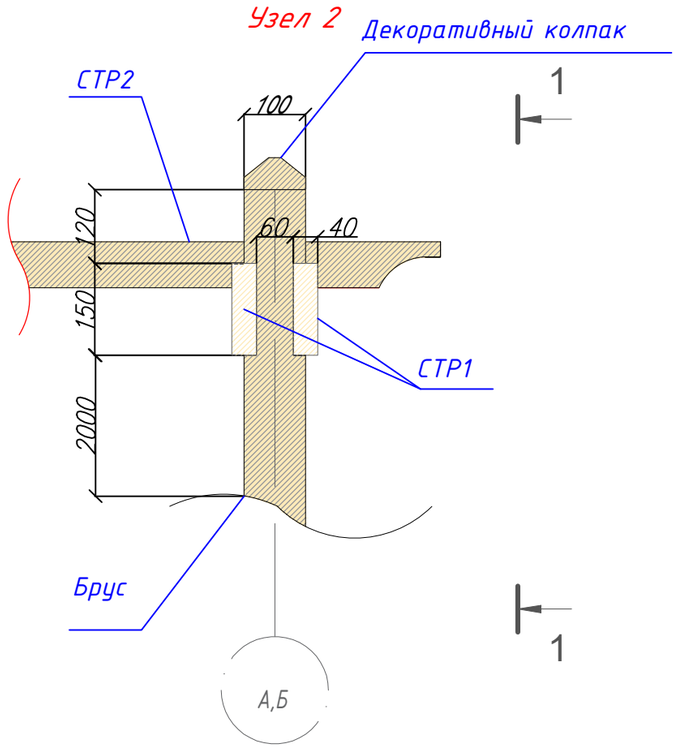

План вырезка стропилы СТР 2 75х40 мм

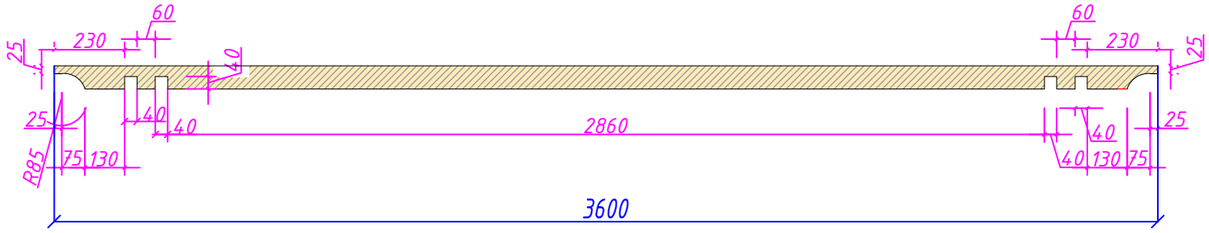

План вырезка стропилы СТР1 150х40 мм

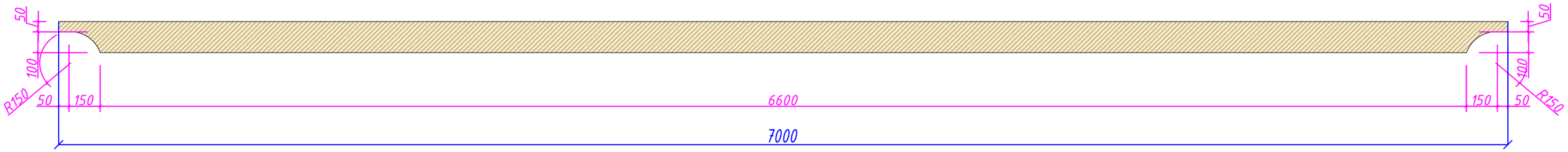

Накрывочный элемент

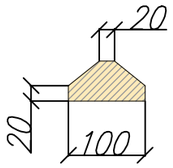

						153-01/25-АС		
Изм.	Кол.уч.	Лист	№ док	Подп.	Дата	Корректировка по проекту «Разработка проекта преобразования территории (мастер-план) вдоль автомобильной дороги улицы Пушкина от проспекта Райымбек батыра до улицы Гоголя, на основе комплексного анализа, с реорганизацией жилищно-гражданских объектов и пешеходно-транспортных связей»		
ГАП	Кошкарбаева				2025 г.	АСМАФ	Стадия	Лист	Листов
Выполнил	Нуржигит				2025 г.		РП	6	7
Проверил	Кошкарбаева				2025 г.	Узлы	ТОО"Научно-исследовательский институт "АЛМАТЫГЕНПЛАН" 2025г.		
ГИП	Ергалиева				2025 г.				
Н.контроль	Ященко				2025 г.				

Формат А3

Спецификация элементов перголы

Поз.	Обозначение	Наименование	Кол.	Масса ед.,кг.	Примечан.
	ГОСТ 8486-86	Брус 100х100мм L=2620	4	2,62	10,5 м.
СТР1	ГОСТ 8486-86	Стропила 150х40мм L=7000	4	7,0	28,0 м.
СТР2	ГОСТ 8486-86	Стропила 75х40мм L=3600	11	3,6	39,6 м.
		Декоративный колпак			4 шт.
		Поликорбонат			18 м2
		Болт М8х160мм			16 шт
		Саморез 5х60мм			44 шт

Изм.	Кол.уч.	Лист	№ док	Подп.	Дата	153-01/25-АС			
						Корректировка по проекту «Разработка проекта преобразования территории (мастер-план) вдоль автомобильной дороги улицы Пушкина от проспекта Райымбек батыра до улицы Гоголя, на основе комплексного анализа, с реорганизацией жилищно-гражданских объектов и пешеходно-транспортных связей»			
ГАП	Кошкарбаева				2025 г.	АСМАФ	Стадия	Лист	Листов
Выполнил	Нуржигит				2025 г.		РП	7	7
Проверил	Кошкарбаева				2025 г.	Спецификация	ТОО"Научно-исследовательский институт "АЛМАТЫГЕНПЛАН" 2025г.		
ГИП	Ергалиева				2025 г.				
Н.контроль	Ященко				2025 г.				

Формат А3