Утвержден приказом
Министра по инвестициям и развитию
Республики Казахстан
от 24 апреля 2017 года № 234
(с изменениями от 09.08.2019г., от 08.02.2021г.)

Акт приемки объекта в эксплуатацию

" 16 " ноября 2023 года

Заказчик **«Сырдария аудандық тұрғын-үй коммунальдық шаруашылық, жолаушылар көлігі және автомобиль жолдары бөлімі» коммуналдық мемлекеттік мекемесі, 120600, Қызылорда облысы, Сырдария ауданы, Тереңөзек кенті, көшесі А.Алиакбаров 22/1, тел:8(72436)22-9-31, руководитель Бисембаев Н.П.**

фамилия, имя, отчество (при его наличии) ИИН, телефон – для физических лиц, наименование организации – для юридических лиц, БИН, телефон, почтовый индекс, область, город, район, населенный пункт, наименование улицы, номер дома/здания (стационарного помещения)

Декларации о соответствии (прилагается) **от « 16 » 11 2023 года, ТОО "Компания Газстрой" БИН 090940015620, Лицензия: 20000919, 17.01.2020, I, Республика Казахстан, Кызылординская область, Кызылорда Г.А., г.Кызылорда, проспект Абая Кунанбаева, 33. Директор: Конысбаев Галымжан Амангелдыулы**

(дата подписания декларации, наименование подрядной (генподрядной) организации, фамилия, имя, отчество (при его наличии) руководителя, юридический адрес, БИН, телефон)

Заключения о качестве строительно-монтажных работ (прилагается) **от « 16 » 11 2023года, ТОО «ATM CONSULTING», Қызылорда қаласы, Али Исаев көшесі 46, тел.87766009900, эксперт технического надзора Әбішев Нұрбек Ербайұлы, аттестат KZ04VJE00051147 от 29.11.2019г.; KZ26VJE00020002 от 13.09.2023г.**

(дата подписания заключения, наименование организации, фамилия, имя, отчество (при его наличии) экспертов технического надзора, № и дата получения аттестатов, БИН, телефон)

Заключения о соответствии выполненных работ проекту (прилагается) от « 16 » 11 **2023года, ТОО "Шынар Проект и Компания", 16000413 от 15.01.2016г., Республика Казахстан, Қызылорда қаласы, Жахаев көшесі 187, 87477578078, авторский Тұрсынбай Абылай Бахытжанович с приказом от 26.07.2023 года № №109**

(дата подписания заключения, наименование организации, фамилия, имя, отчество (при его наличии) экспертов авторского надзора, № и дата получения аттестатов, БИН, телефон)

произведя осмотр готовности предъявленного подрядчиком (генеральным подрядчиком) к приемке в эксплуатацию объекта: **«Переоборудование под газовое топливо паровых котлов здание детского садика №6 "Ботакоз»**

(наименование объекта и вид строительства (новое, расширение, реконструкция, техническое перевооружение, модернизация, капитальный ремонт)

Уровень ответственности- второй – нормальный уровню ответственности, (технически несложный)

уровень ответственности, техническая и технологическая сложность объекта

по адресу Республика Казахстан, Қызылорда облысы, Сырдария ауданы, Тереңөзек кенті, Коныс Казантаев көшесі, 2.

(область, район, населенный пункт, микрорайон, квартал, улица,номер дома (корпуса)

проверив комплектность исполнительной технической документации, в том числе посредством электронного модуля исполнительной технической документации «____»_____2022 года, дата ознакомления подтверждает что:

1. Строительство объекта осуществлено на основании:

1) правоустанавливающего документа на земельный участок **«Тереңөзек кенті экімінің аппараты» коммунальдық мемлекеттік мекемесінің 16.10.2001жылғы №177 шешімі.**

документ, подтверждающий наступление юридических фактов (юридических составов), на основании которых возникают, изменяются или прекращаются права на земельный участок, в том числе договоры, решения судов, правовые акты исполнительных органов, свидетельство о праве на наследство, передаточный акт или разделительный баланс при реорганизации негосударственных юридических лиц, владеющих земельным участком на праве собственности или выкупивших право временного возмездного землепользования (аренды).

либо решения о реконструкции (перепланировке, переоборудовании) помещений (отдельных частей) существующих зданий **от " " 20 года**

наименование органа вынесшего решение

2) талона о приеме уведомления о начале или прекращении осуществления деятельности или определенных действий: **«Қызылорда облысының бақылау жөніндегі басқармасы» КММ-сі, хабарлама нөмері №482 от 27.07.2023ж.**

наименование органа принявшего уведомление, дата и № принятия талона

3) проекта (проектно-сметной документации) **ТОО "Шынар Проект и Компания" №16000413. Рабочий проект**

наименование проектной организации, номер проекта

утвержденного(й) Коммунальное государственное учреждение **«Сырдария аудандық тұрғын-үй коммунальдық шаруашылық, жолаушылар көлігі және автомобиль жолдары бөлімі» коммуналдық мемлекеттік мекемесі, № 17 от 29.07.2022жыл.**

наименование организации утвердившей (переутвердившей) проект и дата утверждения

2. Строительно-монтажные работы осуществлены в сроки:
начало работ: 27.07.2023 года.
(дата,*месяц, год)*
окончание работ: 27.09.2023 года.
(дата,*месяц, год)*
при продолжительности строительства, месяц:
по норме или по проекту организации строительства _2_ месяц;
фактически __2_ месяц;

3. Объект (комплекс) имеет следующие основные технико-экономические показатели (мощность, производительность, производственная площадь, протяженность, вместимость, объем, пропускная способность, провозная способность, число рабочих мест и тому подобное, заполняется по всем объектам (кроме жилых домов) в единицах измерения соответственно целевой продукции или основным видам услуг):

Наименование, мощность, производительность и так далее	Единица измерения	По проекту		Фактически	
		Марка, материал	Количество	Марка, материал	Количество
Газорегуляторные установки шкафные	шт	ГРПШ-10 МС-2У1	1	ГРПШ-10 МС-2У1	1
Котлы BB-735RG с газовой горелкой MAX-10 GAS	шт	MAX-10 GAS	2	MAX-10 GAS	2
Насосы	шт	BPH 60.280.50M	2	BPH 60.280.50M	2

Выпуск продукции (оказания услуг), предусмотренной проектом в объеме, соответствующем нормам освоения проектных мощностей в начальный период_____

(факт начала выпуска продукции с указанием объема)

4. Технологические и архитектурно-строительные решения по объекту характеризуются следующими данными: Газопровод среднее давления 63х5,8 мм – длиной 52,12м., установка котлы BB-735RG с газовой горелкой MAX-10 GAS – 2комп., подземный газопровод среднего давления размерами 57х3,0 мм длиной 20,2м., надземный газопровод среднего давления 20х2,0 мм длиной 1,01м., установка ГРПШ-10 МС-2У1 – 1комп._____

краткие технические характеристики по особенностям его размещения, по основным материалам и конструкциям, инженерному и технологическому оборудованию

5. На объекте установлено предусмотренное проектом оборудование в количестве согласно актам о его приемке после индивидуального испытания и комплексного опробования;

6. Наружные инженерные коммуникации (холодное и горячее водоснабжение, канализация, теплоснабжение, газоснабжение, электроснабжение и связь) обеспечивают нормальную эксплуатацию объекта (здания, сооружения, помещения) и приняты городскими эксплуатационными организациями;

7. Сметная стоимость по утвержденному проекту (проектно-сметной документации): всего **35 514,151** тысяч тенге, в том числе строительно-монтажных работ **23 465,939** тысяч тенге, оборудования, инструмента и инвентаря **2 989,755** тысяч тенге, прочие **9 058,457** тысяч тенге.

8. Сметная стоимость основных фондов, принимаемых в эксплуатацию **31 619,613** тысяч тенге, в том числе: стоимость строительно-монтажных работ **23 465,939** тысяч тенге; стоимость оборудования, инструмента и инвентаря **2 989,755** тысяч тенге, прочие **5 163,92** тысяч тенге;

9. Доля местного содержания предусмотрена в проектно-сметной документации 100 % и фактически применено 85 % (на объектах, финансируемых за счет государственных инвестиций и средств квазигосударственного сектора);
10. Класс энергоэффективности здания 85;

11. Объект построен в соответствии с утвержденным проектом (проектно-сметной документацией) и требованиями государственных нормативных документов в области архитектуры, градостроительства и строительства.

РЕШИЛ: «Переоборудование под газовое топливо паровых котлов здание детского садика №6 "Ботакоз"»

наименование объекта (комплекса)

принять в эксплуатацию.

Заказчик _____ Руководитель: Бисембаев Н.П.

фамилия, имя, отчество (при наличии), подпись руководителя,
место печати (при наличии)

Технический надзор

аттестованный эксперт _____ Технадзор: Әбішев Нұрбек Ербайұлы

ATM CONSULTING аттестат KZ04VJE00051147 от 29.11.2019г.
KZ26VJE00020002 от 13.09.2023г.

(наименование организации) имеющей в своем составе аттестованного (-ых) эксперта (-ов), фамилия, имя, отчество(при его наличии) руководителя, подпись, дата

Место печати (при наличии)

2)аккредитованная организация _____ ТОО «ATM CONSULTING»

(наименование организации) имеющей в своем составе аттестованного (-ых) эксперта (-ов), фамилия, имя, отчество(при его наличии) руководителя, подпись, дата
Место печати (при наличии)

_____ Директор: Мирзабаев Аралбек Темирбекович

(фамилия, имя, отчество (при его наличии) эксперта, специализация аттестата), подпись, дата

Место печати (при наличии)

Авторский надзор

1)**разработчик проекта** _____ ТОО “ Шынар Проект и Компания ”

_____ Директор : Тұрсынбай Абылайхан Бақытжанұлы

(наименование организации, фамилия, имя, отчество (при его наличии), должность),подпись, дата
Место печати (при наличии)

2)**организация** _____ ТОО «Шынар Проект и Компания»

(наименование организации) имеющей в своем составе аттестованного (-ых) эксперта (-ов), фамилия, имя, отчество(при его наличии) руководителя, подпись, дата
Место печати (при наличии)

_____ Авторский надзор: Тұрсынбай Абылайхан Бақытжанұлы

(наименование организации, фамилия, имя, отчество (при его наличии), должность),подпись, дата

Место печати (при наличии)

3)**аттестованный (-ые) эксперт (-ы)** Авторский надзор: Тұрсынбай Абылайхан Бақытжанұлы

В соответствии с приказом от **26.07.2023 года № №109**

(фамилия, имя, отчество (при его наличии) эксперта, специализация аттестата), подпись, дата

Место печати (при наличии)

Подрядчик (генеральный подрядчик) _____ ТОО «Компания ГазСтрой»

Директор Конысбаев Галымжан Амангелдыулы

фамилия, имя, отчество (при наличии), подпись руководителя,
место печати (при наличии)

Приложение 15 к акту приемки
объекта в эксплуатацию
форма

Технические характеристики объекта (газопровод, нефтепровод)

№ п/п	Наименование	Единицы измерения	Количество, протяженность	Примечание
1	Протяженность трубопровода	м	53,53	
	Протяженность воздушной прокладки:	м		
	1) на эстакадах	м		
	2) на опорах	м		
	3) безопорная прокладка	м		
	Количество опор	шт		
	Протяженность подземной прокладки:	м	53,53	
	1) в проходных каналах	м		
	2) в полупроходных каналах	м		
	3) бесканальная прокладка	м	53,53	
2	Количество колодцев (камер)	шт		
3	Количество компенсаторов	шт		
4	Количество вводов	шт		
5	Количество задвижек d = 50мм	шт	1	
	d =	шт		
6	Вентили (клапан) d =20мм кран шаровый	шт	2	
	d =32мм кран шаровый	шт		
7	Кран проходной d =32мм	шт		
	d =	шт		
8	Сифоны (гидрозатворы)	шт		

9	Переходники	шт		
10	Затворы поворотные	шт	-	
11	Регуляторы давления	шт	-	
12	Скважины	шт	-	
13	Станки - качалки (тип _____ , марка ____)	шт	-	
	-//- (тип____, марка ____)	шт	-	
	-//- (тип____, марка ____)	шт	-	

Горизонтальный разрез скважины (колодца)	Вертикальный разрез скважины (колодца)
Масштаб _____	Масштаб _____

Спецификация

№ п/п	Наименование	Марка	Материал	Диаметр (мм) (размеры)	Количество	Примечание
1	Труба полиэтиленовая для подачи газообразного топлива PE 100 ГАЗ SDR 11 СТ РК ГОСТ Р 50838-2011 размерами 140х12,7 мм				13,13	-
2	Труба полиэтиленовая для подачи газообразного топлива PE 100 ГАЗ SDR 11 СТ РК ГОСТ Р 50838-2011 размерами 63х5,8 мм				53,75	
3	Труба стальная электросварная прямошовная диаметром от 15 до 114 мм ГОСТ 10705-80 размерами 57х3,0 мм				32,845	
4	Шаровый кран полиэтиленовый д 63 мм				1	
5	Задвижка стальная литая фланцевая клиновая с выдвижным шпинделем, с маховиком, для воды, пара, нефтепродуктов, Т до + 425°С, PN 16, марки 30с41нж ГОСТ 5762-2002 DN 50				1	
6	Переходы концентрические приварные из коррозионно-стойкой стали марки 10Х17Н13М2Т, наружными диаметрами и толщинами стенок 57 мм х 3 мм - 25 мм х 3 мм ГОСТ 17378-2001				3	
7	Кран шаровый стальной приварной, стандартнопроходной для газа, Т до				2	

	+200°C, PN 40 ГОСТ 21345-2005 DN 20					
8	Труба стальная электросварная прямошовная диаметром от 15 до 114 мм ГОСТ 10705-80 размерами 32х2,8 мм				3	
9	Тройник полиэтиленовый электросварной 90° ПЭ 100 SDR 11, PN 16 диаметром 63 мм				1	
10	Отвод бесшовный приварной крутоизогнутый 90°, наружным диаметром от 15 до 114 мм ГОСТ 17380-2001 (ГОСТ 17375-2001) размерами 57х3,0 мм				4	
11	Отвод полиэтиленовый электросварной 90° ПЭ 100 SDR 11 PN 16 диаметром 63 мм				1	

Схема привязки скважины (колодца) к постоянным точкам-ориентирам

Заказчик

Бисембаев Н.П.

фамилия, имя, отчество (при его наличии), подпись руководителя

Место печати (при наличии)

Авторский надзор

Тұрсынбай Абылайхан Бақытжанұлы

фамилия, имя, отчество (при его наличии), подпись эксперта

Место печати (при наличии)

Гидравлическая схема газопровода среднего и низкого давления

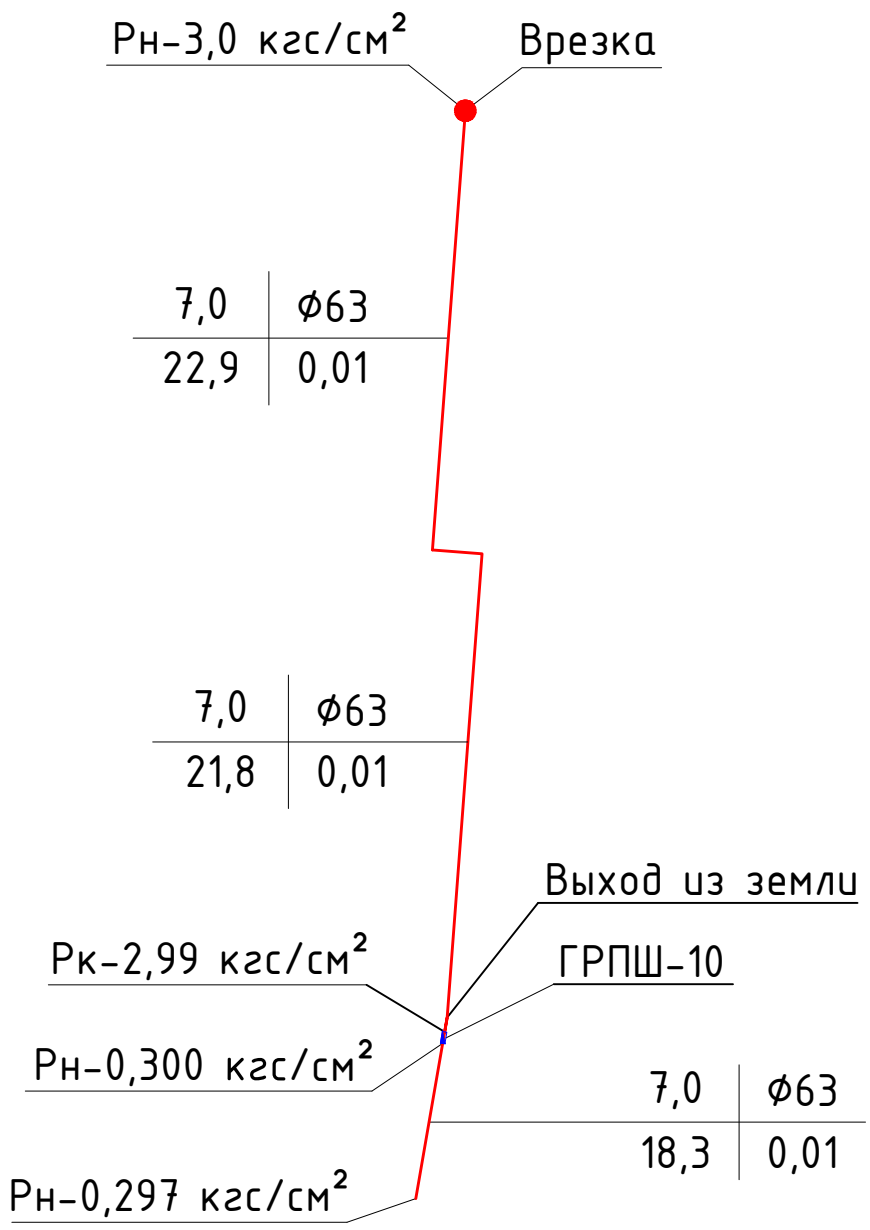

Условные обозначения:

Q	ф
L	ΔP, где

Q - расход газа, мм.в.ст., м³/ч.

L - длина газопровода, м.

ф - диаметр газопровода, мм.

ΔP - потери давлений кгс/см².

Рн - начальное давление на газопровода, кгс/см².

Рк - конечное давление на газопроводе, кгс/см².

Инв. № подл.

Подпись и дата

Взаим.инв. №

ИЗМ.	КОЛ.	ДОКУМЕНТ №	ПОДПИСЬ	ДАТА
ГИП		Ким О.		
ИСПОЛН.		Жарекеев М.		

ЗАКАЗ: -ГСН

Переоборудование под газовое топливо паровых котлов здание ясли санатории №6 "Ботакоз"

Внутриплощадочные сети газоснабжения

СТАДИЯ	ЛИСТ	ЛИСТОВ
РП	2	11

Гидравлическая схема газопровода среднего и низкого давления

ТОО "Шынар Проект и Компания" г. Кызылорда, 2019

Формат А4

План газопровода среднего давления М1:500

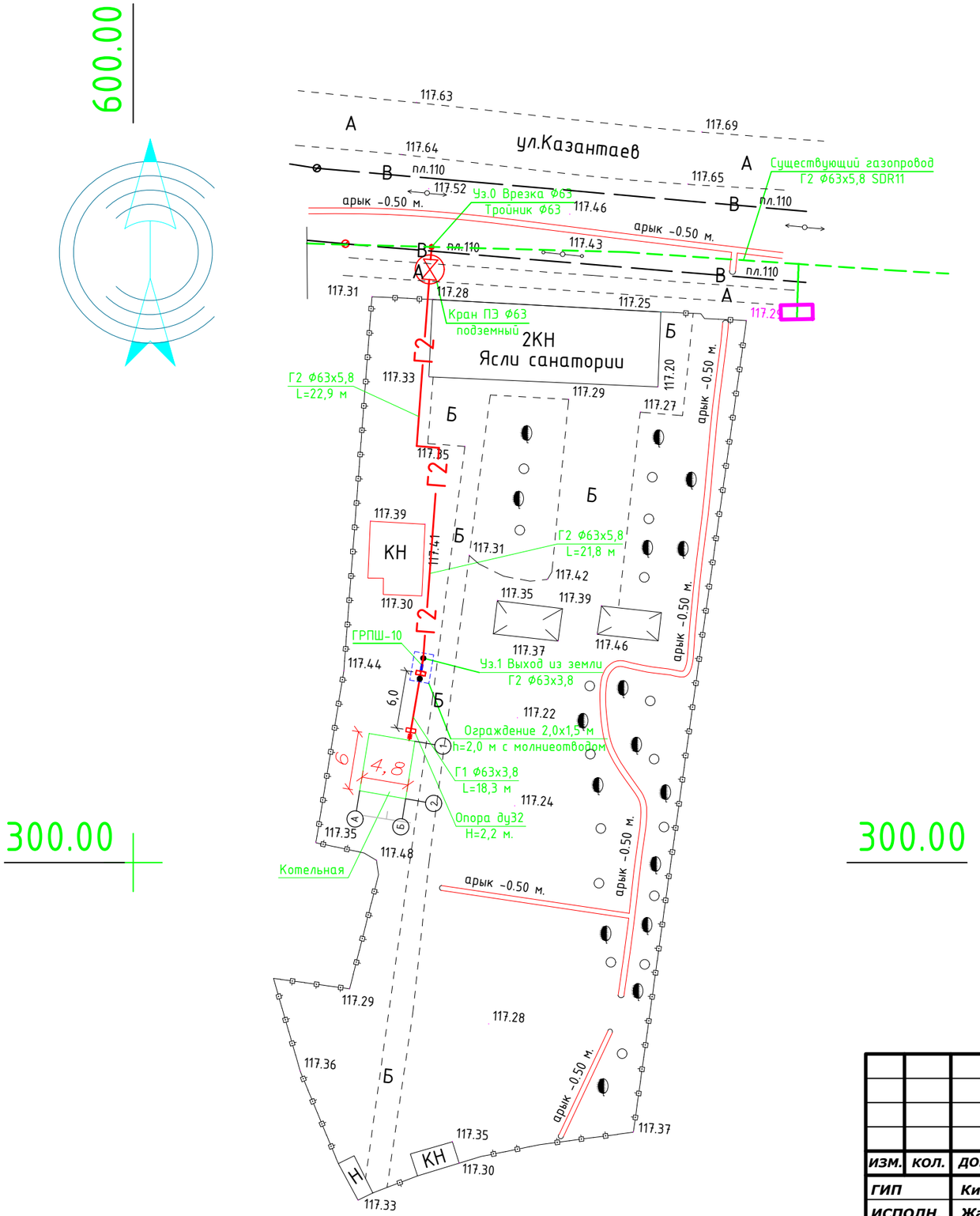

					ЗАКАЗ:	-ГСН	
					Переоборудование под газовое топливо паровых котлов здание ясли санатории №6 "Ботакоз"		
ИЗМ.	КОЛ.	ДОКУМЕНТ №	ПОДПИСЬ	ДАТА			
ГИП		Ким О.			Внутриплощадочные сети газоснабжения	СТАДИЯ	ЛИСТ	ЛИСТОВ
ИСПОЛН.		Жарекеев М.				РП	3	11
					План газопровода среднего и низкого давления	ТОО "Шынар Проект и Компания" г. Кызылорда, 2019	

Инв. № подл.

Подпись и дата

Взаим.инв. №

Формат А3

План теплотрассы и водопровода М1:500

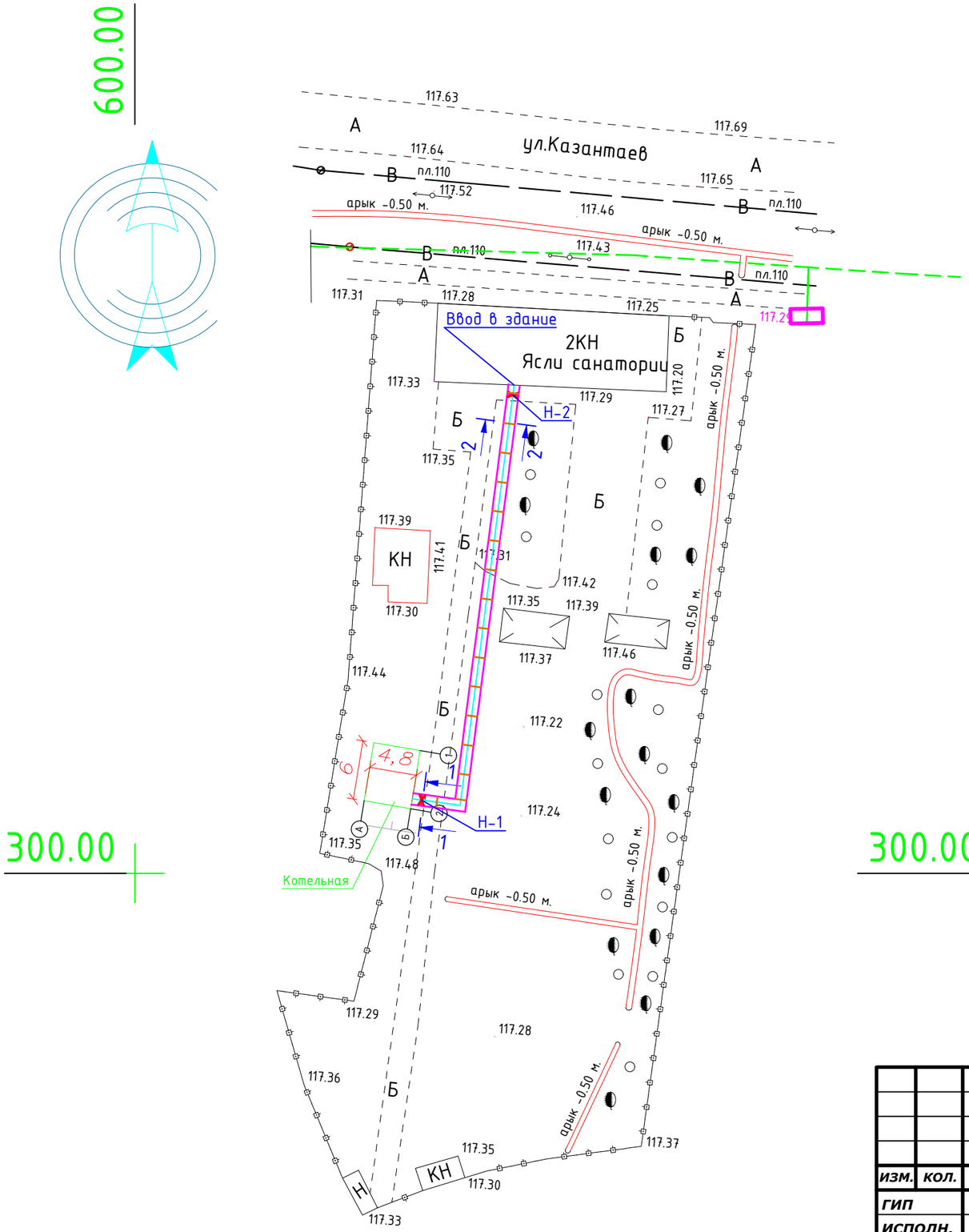

1-1

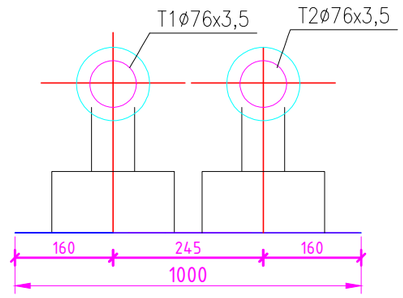

2-2

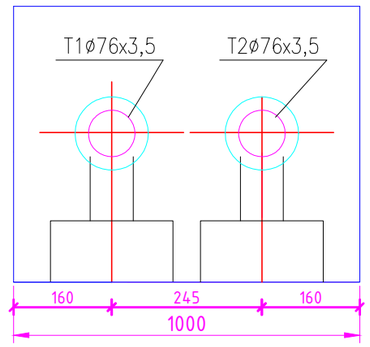

					ЗАКАЗ:	-ТС	
ИЗМ.	КОЛ.	ДОКУМЕНТ №	ПОДПИСЬ	ДАТА	Переоборудование под газовое топливо паровых котлов здание ясли санатории №6 "Ботакоз"		
ГИП		Ким О.			Внутриплощадочные сети газоснабжения	СТАДИЯ	ЛИСТ	ЛИСТОВ
ИСПОЛН.		Жарекеев М.				РП	3	6
					План с сетями теплоснабжения. М 1:500.	ТОО "Шынар Проект и Компания" г. Кызылорда, 2019		

Инв. № подл.

Подпись и дата

Взаим.инв. №

Формат А3