Приложение 3
к приказу Министра
по инвестициям и развитию
Республики Казахстан
от 24 апреля 2017 года № 235
(с изменениями от 09.08.2019г., от 08.02.2021г.)

Декларация о соответствии

" 16 " ноября 2023 года

Подрядчик (генеральный подрядчик) :
ТОО «Компания ГазСтрой» город Кызылорда, ул.Абая 33 . БИН 090940015620
(наименование организации, юридический адрес)
в лице **Директор Конысбаев Галымжан Амангелдыулы**
(фамилия, имя, отчество (при наличии) руководителя организации)
по объекту: **«Переоборудование под газовое топливо паровых котлов здание детского садика №6 "Ботакоз»**
по адресу: Республика Казахстан, Қызылорда облысы, Сырдария ауданы, Тереңөзек кенті, Коныс Казантаев көшесі, 2
(наименование, местонахождения объекта)

заказчиком, которого является **«Сырдария аудандық тұрғын-үй коммунальдық шаруашылық, жолаушылар көлігі және автомобиль жолдары бөлімі» коммуналдық мемлекеттік мекемесі, 120600, Қызылорда облысы, Сырдария ауданы, Тереңөзек кенті, көшесі А.Алиакбаров 22/1, тел:8(72436)22-9-31, руководитель Бисембаев Н.П.**
(наименование организации, фамилия, имя, отчество руководителя)
удостоверяет, что:
1. Строительно – монтажные работы на объекте выполнены в соответствии с утвержденным проектом (проектно – сметной документацией), государственными нормативами в сфере архитектурной, градостроительной и строительной деятельности ;
2. Субподрядные организации:
а) **ТОО «AsiaStroy KZ» лицензия II категория, №17014101 от 07.08.2017 года**
(«наименование организации, № лицензии и дата получения)
в лице **директора Шәуенов Расул Рахматуллаұлы**
(фамилия, имя, отчество (при наличии) руководителя)

3. Проект (проектно-сметная документация)
ТОО "Шынар Проект и Компания" №16000413. Рабочий проект
(наименование проектной организации, номер проекта)
утвержденного(й) «Сырдария аудандық тұрғын-үй коммунальдық шаруашылық, жолаушылар көлігі және автомобиль жолдары бөлімі» коммуналдық мемлекеттік мекемесі, № 17 от 29.07.2022жыл.
наименование организации утвердившей (переутвердившей) проект и дата утверждения

4. Объект (комплекс) имеет следующие основные технико-экономические показатели (мощность, производительность, производственная площадь, протяженность, вместимость, объем, пропускная способность, провозная способность, число рабочих мест и тому подобное, заполняется по всем объектам (кроме жилых домов) в единицах измерения соответственно целевой продукции или основным видам услуг):

Наименование, мощность,	Единица измерения	По проекту	Фактически

производительность и так далее		Марка, материал	Количество	Марка, материал	Количество
Газорегуляторные установки шкафные	шт	ГРПШ-10 МС-2У1	1	ГРПШ-10 МС-2У1	1
Котлы BB-735RG с газовой горелкой MAX-10 GAS	шт	MAX-10 GAS	2	MAX-10 GAS	2
Насосы	шт	ВРН 60.280.50М	2	ВРН 60.280.50М	2

5. Технологические и архитектурно-строительные решения по объекту характеризуются следующими данными: Газопровод среднее давления 63х5,8 мм – длиной 52,12м., установка котлы BB-735RG с газовой горелкой MAX-10 GAS – 2комп., подземный газопровод среднего давления размерами 57х3,0 мм длиной 20,2м., надземный газопровод среднего давления 20х2,0 мм длиной 1,01м., установка ГРПШ-10 МС-2У1 – 1комп.

(краткие технические характеристики по особенностям его размещения, по основным материалам и конструкциям, инженерному и технологическому оборудованию)

6. На объекте установлено предусмотренное проектом оборудование в количестве согласно актам о его приемке после индивидуального испытания и комплексного опробования;

7. Мероприятия по охране труда, обеспечению взрывобезопасности, пожаробезопасности, охране окружающей природной среды и антисейсмические мероприятия, редусмотренные проектом выполнены;

8. Строительно-монтажные работы осуществлены в сроки:

начало работ: 27.07.2023 года.

(дата,*месяц, год)*

окончание работ: 27.09.2023 года.

(дата,*месяц, год)*

при продолжительности строительства, месяц:

по норме или по проекту организации строительства _2_ месяц;

фактически _2_ месяц;

9. Примененные строительные материалы, конструкции, оборудование и изделия соответствуют требованиям проекта и государственных нормативов;

9-1. Доля местного содержания предусмотрена в проектно-сметной документации 100 % и фактически применено 85 % (на объектах финансируемых за счет государственных инвестиций и средств квазигосударственного сектора);

10. Исполнительная геодезическая съемка фактического положения подземных инженерных сетей и/или зданий (сооружений) выполнена (обязательное приложение к декларации о соответствии);

10-1. Исполнительная техническая документация имеется в полном объеме, в том числе в электронном модуле;

11. Наружные инженерные коммуникации (холодное и горячее водоснабжение, канализация, теплоснабжение, газоснабжение, электроснабжение и связь) обеспечивают нормальную эксплуатацию объекта, что подтверждается поставщиками услуг по инженерному и коммунальному обеспечению. Поставщики услуг по инженерному и коммунальному обеспечению:

_____

(наименование организации, фамилия, имя, отчество(при наличии), подпись руководителя, дата Место печати(при наличии)

_____

(наименование организации, фамилия, имя, отчество(при наличии), подпись руководителя, дата Место печати(при наличии)

(наименование организации, фамилия, имя, отчество(при наличии), подпись руководителя, дата Место печати(при наличии)

КГТА Сырдария ауданы бөл. Есенгелді.

(наименование организации, фамилия, имя, отчество(при наличии), подпись руководителя, дата Место печати(при наличии)

12. Шумоизоляция здания соответствует проекту и подтверждается экспертным заключением выдаваемым государственной организацией осуществляющей санитарно-эпидемиологическую экспертизу по результатам лабораторных замеров проведенных аккредитованными испытательными лабораториями (центрами) (экспертное заключение прилагается): Не требуется

фамилия, имя, отчество (при наличии), подпись руководителя, дата Место печати (при наличии)

13. Обеспечен доступ для маломобильных групп населения, что подтверждается органами социальной защиты населения Не требуется;

фамилия, имя, отчество (при наличии), подпись руководителя, дата Место печати (при наличии)

Подрядчик (генеральный подрядчик) считает объект: **«Переоборудование под газовое топливо паровых котлов здание детского садика №6 "Ботакоз»**

наименование объекта (комплекса)

готовым к приемке в эксплуатацию, и гарантирует качество выполненных строительно-монтажных и специальных работ, и принимает на себя обязательство устранять дефекты, возникшие по его вине при строительстве объекта согласно гарантийного срока в соответствии с законодательством Республики Казахстан.

Подрядчик (генеральный подрядчик)

ТОО «Компания ГазСтрой» директор Конысбаев Галымжан Амангелдыулы

фамилия, имя, отчество (при наличии) руководителя, подпись, дата

Место печати (при наличии)

Гидравлическая схема газопровода среднего и низкого давления

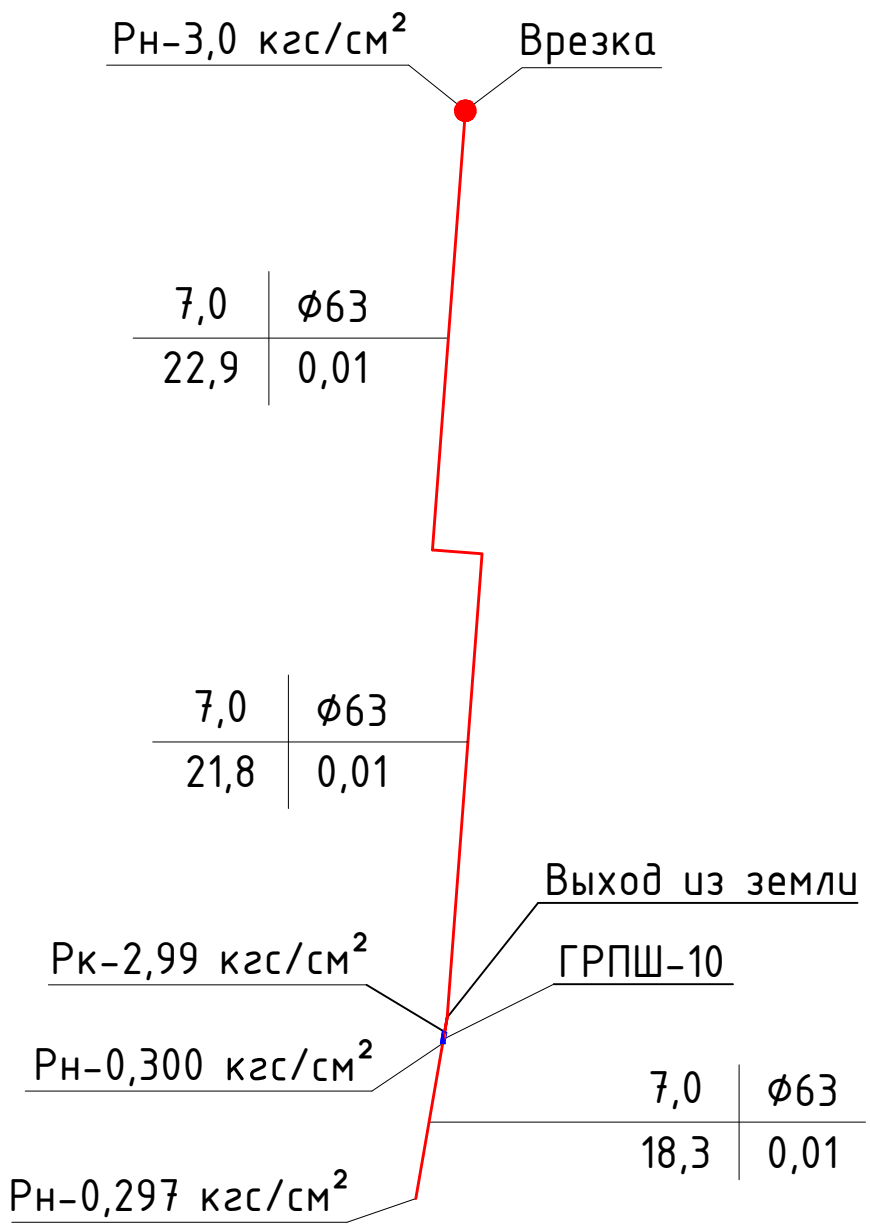

Условные обозначения:

Q	ф
L	ΔP, где

Q - расход газа, мм.в.ст., м³/ч.

L - длина газопровода, м.

ф - диаметр газопровода, мм.

ΔP - потери давлений кгс/см².

Рн - начальное давление на газопровода, кгс/см².

Рк - конечное давление на газопроводе, кгс/см².

Инв. № подл.

Подпись и дата

Взаим.инв. №

ИЗМ.	КОЛ.	ДОКУМЕНТ №	ПОДПИСЬ	ДАТА
ГИП		Ким О.		
ИСПОЛН.		Жарекеев М.		

ЗАКАЗ: -ГСН

Переоборудование под газовое топливо паровых котлов здание ясли санатории №6 "Ботакоз"

Внутриплощадочные сети газоснабжения

СТАДИЯ	ЛИСТ	ЛИСТОВ
РП	2	11

Гидравлическая схема газопровода среднего и низкого давления

ТОО "Шынар Проект и Компания" г. Кызылорда, 2019

Формат А4

План газопровода среднего давления М1:500

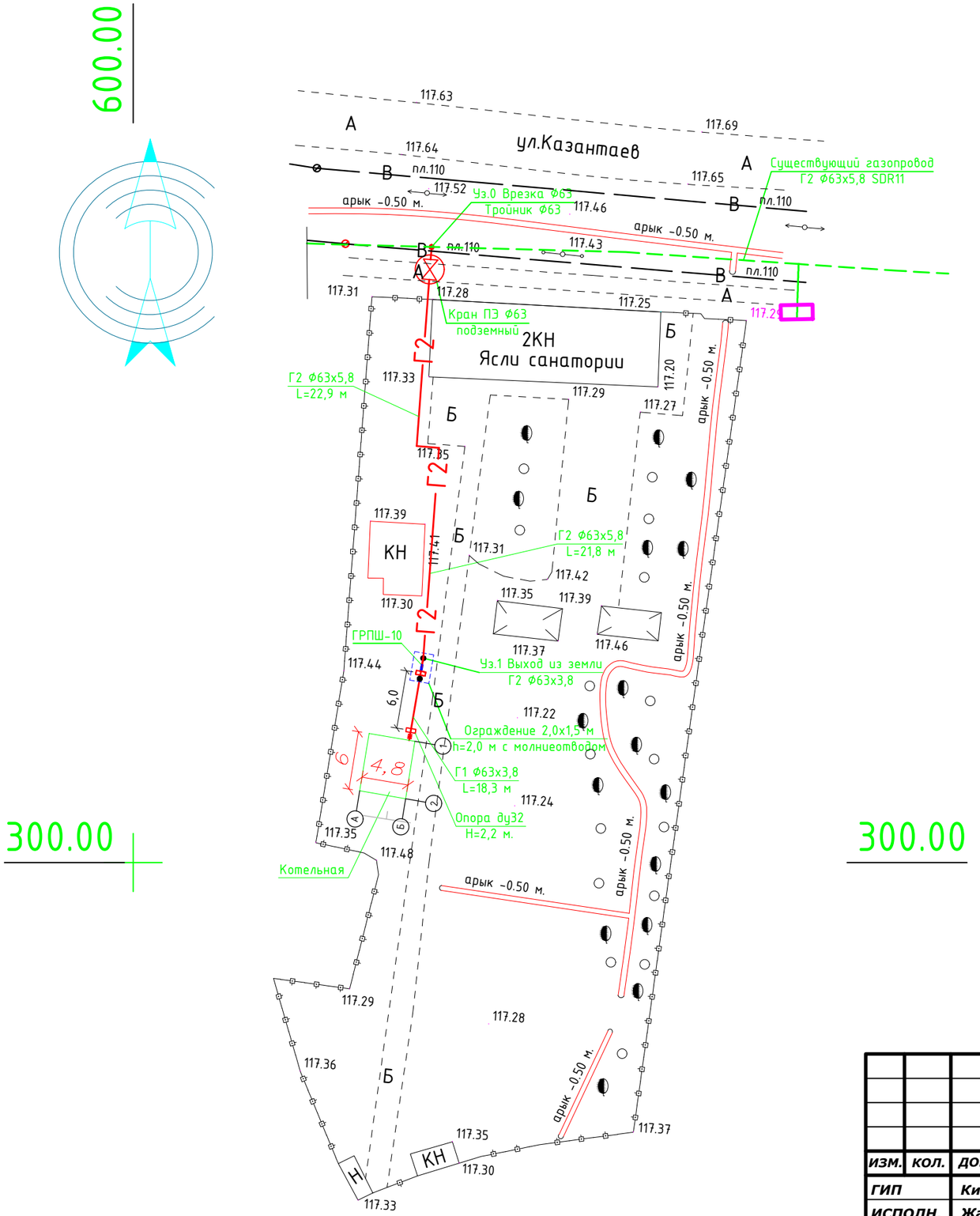

					ЗАКАЗ:	-ГСН	
					Переоборудование под газовое топливо паровых котлов здание ясли санатории №6 "Ботакоз"		
ИЗМ.	КОЛ.	ДОКУМЕНТ №	ПОДПИСЬ	ДАТА			
ГИП		Ким О.			Внутриплощадочные сети газоснабжения	СТАДИЯ	ЛИСТ	ЛИСТОВ
ИСПОЛН.		Жарекеев М.				РП	3	11
					План газопровода среднего и низкого давления	ТОО "Шынар Проект и Компания" г. Кызылорда, 2019	

Инв. № подл.

Подпись и дата

Взаим.инв. №

Формат А3

План теплотрассы и водопровода М1:500

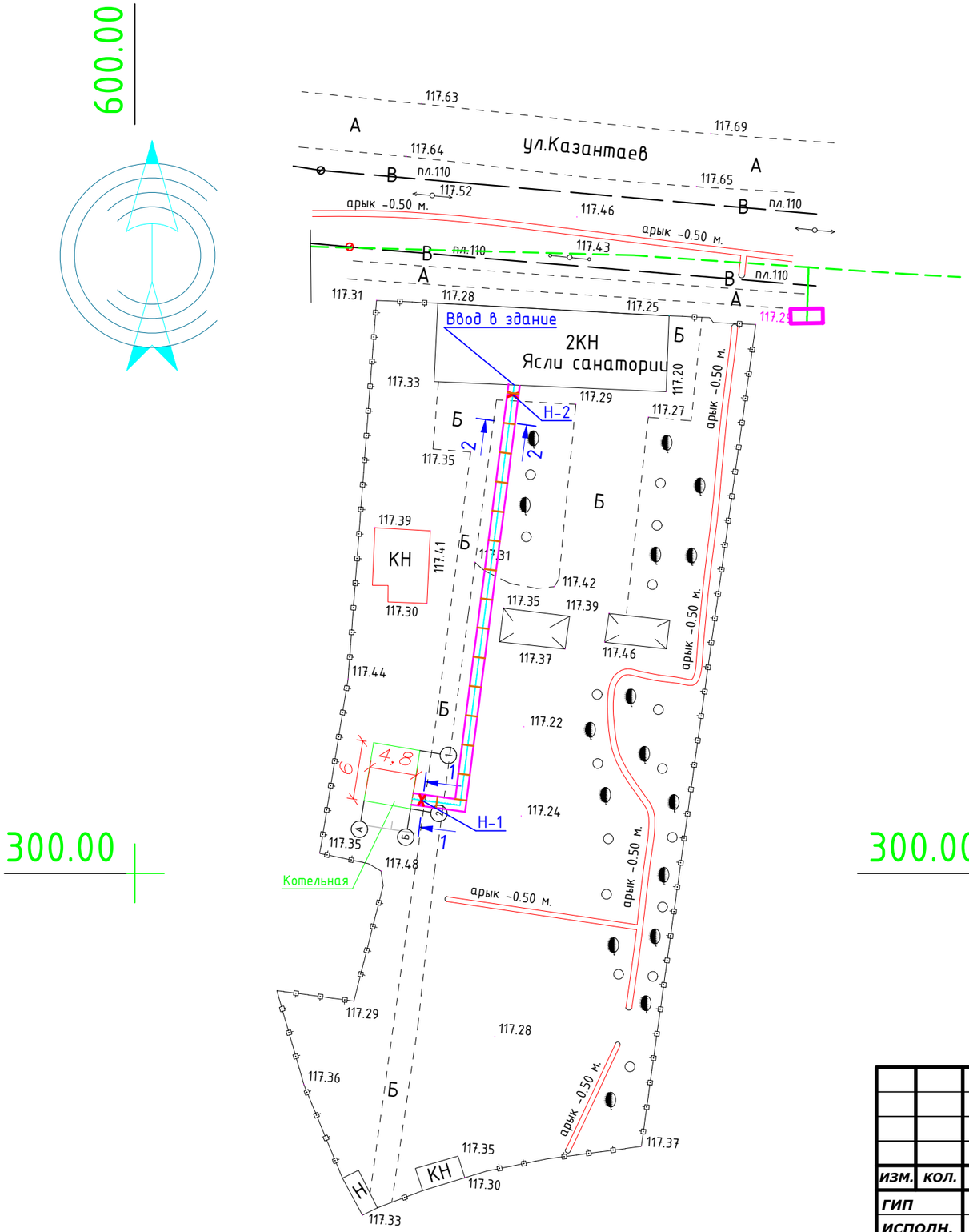

1-1

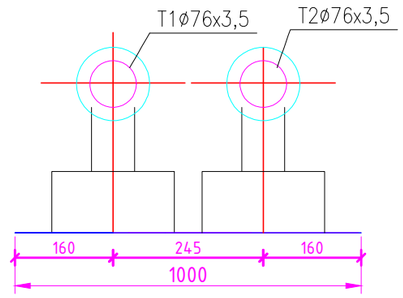

2-2

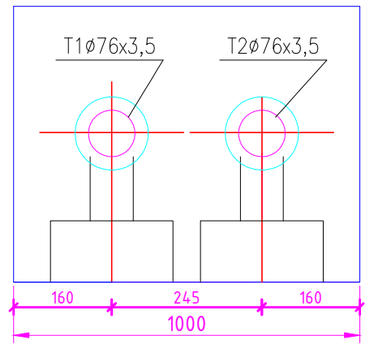

					ЗАКАЗ:	-ТС	
ИЗМ.	КОЛ.	ДОКУМЕНТ №	ПОДПИСЬ	ДАТА	Переоборудование под газовое топливо паровых котлов здание ясли санатории №6 "Ботакоз"		
ГИП		Ким О.			Внутриплощадочные сети газоснабжения	СТАДИЯ	ЛИСТ	ЛИСТОВ
ИСПОЛН.		Жарекеев М.				РП	3	6
					План с сетями теплоснабжения. М 1:500.	ТОО "Шынар Проект и Компания" г. Кызылорда, 2019		

Инв. № подл.

Подпись и дата

Взаим.инв. №

Формат А3