Утвержден
приказом Министра
по инвестициям и развитию
Республики Казахстан
от 24 апреля 2017 года № 234

Форма с изменениями,
внесенными приказом
Министра индустрии и
инфраструктурного развития
РК от 08.02.2021 № 53

Акт приемки объекта в эксплуатацию

«24» декабря 2024 г.

Заказчик: **КГУ "Областной психоневрологический центр оказания специальных социальных услуг" управления координации занятости и социальных программ Павлодарской области, БИН 990340003247, Тел.: 87182639440, Павлодарская область, Павлодарский район, с.Госплемстанция, Октябрьская, 28 А,**

фамилия, имя, отчество (при наличии) – для физических лиц, наименование организации – для юридических лиц, БИН, телефон, почтовый индекс, область, город, район, населенный пункт, наименование улицы, номер дома/здания (стационарного помещения)

на основании:

Декларации о соответствии (прилагается) от «19» декабря 2024 г. **ТОО «Павлодар-Құрылыс», директор Жунусов Б.Л., Павлодарская область, район Аққулы, с.Шарбакты, ТУМЫРЗЫ МОЛДАЖАНОВА, 2, БИН: 150140012343, тел.: 87182665916**

(дата подписания декларации, наименование подрядной (генподрядной) организации, фамилия, имя, отчество (при наличии) руководителя, юридический адрес, БИН, телефон)

Заключения о качестве строительно-монтажных работ (прилагается) от «19» декабря 2024 г. **ТОО "Ғимарат KZ" Какенов Жанат Сатуович аттестат KZ57VJE00036322, 07.05.2012г. № KZ84VJE00036321 от 07.05.2021 года, аттестат №KZ30VJE00036323 от 07.05.2021 года. БИН150240018326, тел. 87081992676**

(дата подписания заключения, наименование организации, фамилия, имя, отчество (при наличии) экспертов технического надзора, № и дата получения аттестатов, БИН, телефон)

Заключения о соответствии выполненных работ проекту (прилагается) «19» декабря 2024 г. **ТОО «АСК-Көксарай», Тиметов Убайдулла Мырзаханович, ЖБ-Б №0299407 от 06.06.2011г. БИН 140240008951, тел. 87712491333**

(дата подписания заключения, наименование организации, фамилия, имя, отчество (при наличии) экспертов авторского надзора, № и дата получения аттестатов, БИН, телефон)

произведя осмотр готовности предъявленного подрядчиком (генеральным подрядчиком) к приемке в эксплуатацию объекта: **«Капитальный ремонт наружных сетей канализации и 30 метров теплотрассы от котельной по адресу: Павлодарская область, Павлодарский район, с.Госплемстанция, ул. Октябрьская, 28 А». Капитальный ремонт; Уровень ответственности объекта – II (нормальный), относящийся к технически сложным.**

(наименование объекта и вид строительства (новое, расширение, реконструкция, техническое перевооружение, модернизация, капитальный ремонт), уровень ответственности, техническая и технологическая сложность объекта)

по адресу: **Павлодарская область, Павлодарский район, село Госплемстанция, ул. Октябрьская 28 А.;**

(область, район, населенный пункт, микрорайон, квартал, улица, номер дома (корпуса)

проверив комплектность исполнительной технической документации, подтверждает, что:

1. Строительство объекта осуществлено на основании:

1) правоустанавливающего документа на земельный участок: **Распоряжение №56 от 13.12.2018г., распоряжение №58 от 13.12.2018г., распоряжение №61 от 21.12.2018г., распоряжение №66 от 21.12.2018г., распоряжение №70 от 21.12.2018г.**

(документ, подтверждающий наступление юридических фактов (юридических составов), на основании которых возникают, изменяются или прекращаются права на земельный участок, в том числе договоры, решения судов, правовые акты исполнительных органов, свидетельство о праве на наследство, передаточный акт или разделительный баланс при реорганизации негосударственных юридических лиц, владеющих земельным участком на праве собственности или выкупивших право временного возмездного землепользования (аренды))

либо решения о реконструкции (перепланировке, переоборудовании) помещений (отдельных частей) существующих зданий от "___"_____20___года №_____

_____

(наименование органа, вынесшего решение)

2) талона о приеме уведомления о начале строительно-монтажных работ: **Государственное учреждение "Управление государственного архитектурно-строительного контроля Павлодарской области" талон №KZ89REA00407249 от 29.07.2024 года; талон №KZ10REA00430011 от 07.11.2024**

(наименование органа, принявшего уведомление, дата и № принятия талона)

3) проекта (проектно-сметной документации): **ТОО "АСК-Көксарай", РП №10-23**
(наименование проектной организации, номер проекта)

утвержденного(й): **Рабочий проект №10-23 от 21.11.2023г. КГУ "Областной психоневрологический центр оказания специальных социальных услуг" управления координации занятости и социальных программ Павлодарской области. Приказ №13 от 24 11.2023 г.**
(дата и номер проекта, наименование организации, утвердившей (переутвердившей) проект и дата утверждения)

2. Строительно-монтажные работы осуществлены в сроки:
начало работ: **«29» июля 2024 г.**
месяц, год
окончание работ: **«18» декабря 2024 г.**
месяц, год

при продолжительности строительства, месяц:
по норме или по проекту организации строительства, месяц: **3 месяцев**;
фактически, месяц: **4,5 месяца**;

3. Объект (комплекс) имеет следующие основные технико-экономические показатели: (мощность, производительность, производственная площадь, протяженность, вместимость, объем, пропускная способность, провозная способность, число рабочих мест и тому подобное, заполняется по всем объектам (кроме жилых домов) в единицах измерения соответственно целевой продукции или основным видам услуг):

Мощность, производительность и так далее	Единица измерения	По проекту		Фактически	
		общая (с учетом ранее принятых)	в том числе пускового комплекса или очереди	общая (с учетом ранее принятых)	в том числе пускового комплекса или очереди
КНС	шт	1		1	
Протяженность сетей напорной канализации КН1, в том числе:	м	1590		1714	
Ø 160 мм	м	1590		1714	
Канализационных колодцев, в том числе:	шт	3		2	
Ø 2000 мм	шт	1		1	
Ø 1500 мм	шт	1		1	
КГ	шт	1		-	
Резервуар 125м^3	шт	-		1	
Протяженность сетей самотечной канализации К1, в том числе:	м	551		561	
Ø 150 мм (гофра)	м	500		510	
Ø 100 мм	м	51		51	
Канализационных колодцев, в том числе:	шт	26		25	
Ø 1000 мм	шт	4		4	
Ø 1500 мм	шт	22		20	
Протяженность тепловой сети, в том числе:	м	88		88	
Ст. электросварная Ø159 мм	м	44		44	
Ст. электросварная Ø76 мм	м	22		22	
Ст. электросварная Ø57 мм	м	22		22	

Выпуск продукции (оказания услуг), предусмотренной проектом в объеме, соответствующем нормам освоения проектных мощностей в начальный период _____
(факт начала выпуска продукции с указанием объема)

Жилой дом имеет следующие показатели:

Показатели	Единица измерения	По проекту	Фактически
Общая площадь	метр в квадрате (далее - м^2)	-	-
Число этажей	этаж	-	-
Общий строительный объем	метр в кубе (далее - м^3)	-	-
В том числе подземной части	м^3	-	-

Площадь встроенных, встроенно-пристроенных и пристроенных помещений		$м^2$		-		-
Показатели	По проекту			Фактически		
	число квартир	площадь квартир, $м^2$		число квартир	площадь квартир, $м^2$	
		общая	жилая		общая	жилая
Всего квартир, в том числе: однокомнатных двухкомнатных трехкомнатных четырехкомнатных и более	-	-	-	-	-	-

4. Технологические и архитектурно-строительные решения по объекту характеризуется следующими данными:
Выполнен капитальный ремонт 22 метров теплотрассы. Выполнен демонтаж /монтаж обвязки в котельной, монтаж и подключение насосов в количестве 10 шт. Проведена самотечная канализация Ø150мм протяженностью 591м со сбросом вод в новую КНС. От КНС через колодец №1 напорной канализации в две нити Ø 160 ПЭ – 1714м вода сбрасывается в резервуар сбросных вод 125м^3
(краткие технические характеристики по особенностям его размещения, по основным материалам и конструкциям, инженерному и технологическому оборудованию)

5. На объекте установлено предусмотренное проектом оборудование в количестве согласно актам о его приемке после индивидуального испытания и комплексного опробования;

6. Наружные инженерные коммуникации (холодное и горячее водоснабжение, канализация, теплоснабжение, газоснабжение, электроснабжение и связь) обеспечивают нормальную эксплуатацию объекта (здания, сооружения, помещения) и приняты городскими эксплуатационными организациями;

7. Сметная стоимость по утвержденному проекту (проектно-сметной документации):
всего: 224 278,497тысяч тенге, в том числе:
строительно-монтажных работ: 97 406,173тысяч тенге,
стоимость оборудования, инструмента и инвентаря: 94 477,052 тысяч тенге;
прочие расходы: 32 395,272тысяч тенге.

8. Сметная стоимость основных фондов, принимаемых в эксплуатацию 217 067,051 тыс. тенге, в том числе:
стоимость строительно-монтажных работ 95 457,830 тысяч тенге;
стоимость оборудования, инструмента и инвентаря 92 587,511 тысяч тенге;
прочие расходы 29 021,710 тысяч тенге;

9. Доля местного содержания предусмотрена в проектно-сметной документации 100 % и фактически применено 37,52 % (на объектах, финансируемых за счет государственных инвестиций и средств квазигосударственного сектора);

10. Класс энергоэффективности здания ___;

11. Объект построен в соответствии с утвержденным проектом (проектно-сметной документацией) и требованиями государственных нормативных документов в области архитектуры, градостроительства и строительства.

РЕШИЛ: **«Капитальный ремонт наружных сетей канализации и 30 метров теплотрассы от котельной по адресу: Павлодарская область, Павлодарский район, с.Госплемстанция, ул. Октябрьская, 28 А»**
наименование объекта (комплекса)

Заказчик **КГУ "Областной психоневрологический центр оказания специальных социальных услуг" управления координации занятости и социальных программ Павлодарской области. директор Ахметов Б.О.** _____
фамилия, имя, отчество (при его наличии), подпись руководителя

Место печати (при наличии)

Технический надзор:
1) аттестованный (-ые) эксперт (-ы) _____
(фамилия, имя, отчество (при его наличии) эксперта, специализация аттестата), подпись, дата

Место печати (при наличии)

2) аккредитованная организация **ТОО "Ғимарат KZ",**
наименование организации

имеющей в своем составе аттестованного (-ых) эксперта (-ов) **Какенов Жанат Сатуович** _____:
фамилия, имя, отчество (при его наличии) руководителя, подпись, дата

Место печати (при наличии)

Эксперт Какенов Жанат Сатуович; аттестат KZ57VJE00036322 от 07.05.2012г. №KZ84VJE00036321 от 07.05.2021 года, аттестат №KZ30VJE00036323 от 07.05.2021 - в части технологического оборудования, несущих и ограждающих конструкций, инженерных систем.
(фамилия, имя, отчество (при его наличии) эксперта, специализация аттестата), подпись, дата

Авторский надзор:

1) разработчик проекта **ТОО «АСК-Көксарай», руководитель Тиметов Убайдулла Мырзаханович** _____
(наименование организации, фамилия, имя, отчество (при его наличии), должность), подпись, дата

Место печати (при наличии)

2) организация

_____,
(наименование организации) имеющей в своем составе аттестованного (-ых) эксперта (-ов), фамилия, имя, отчество (при его наличии) руководителя, подпись, дата

Место печати (при наличии)

_____
(фамилия, имя, отчество (при его наличии) эксперта, специализация аттестата), подпись, дата

Место печати (при наличии)

3) аттестованный (-ые) эксперт (-ы)

_____
(фамилия, имя, отчество (при его наличии) эксперта, специализация аттестата), подпись, дата

Место печати (при наличии)

Подрядчик (генеральный подрядчик) **Жунусов Баубек Лашынович** _____
фамилия, имя, отчество (при его наличии), подпись руководителя

Место печати (при наличии)

Приложение 13 к акту приемки
объекта в эксплуатацию

Технические характеристики объекта (сети, водоводы, коллекторы и тому подобное)

№ п/п	Наименование	Единицы измерения	Количество, протяженность	Примечание
1	2	3	4	5
2	Канализационная сеть (общая протяженность)	м		
	1) из полимерных труб PE 100 SDR 17 Ø160x9,5 мм	м	1714	
	2) из полимерных труб со структурированной стенкой SN 8 Ø150 мм	м	561	
	3) из полимерных труб со структурированной стенкой SN 8 Ø100 мм	м	51	
3	Прочие устройства			
	Смотровой колодец	шт	26	
	КНС в комплекте с насосами, дробилкой, модульным зданием	шт	1	

Горизонтальный разрез колодца	Вертикальный разрез колодца
Масштаб 1:100	Масштаб 1:100
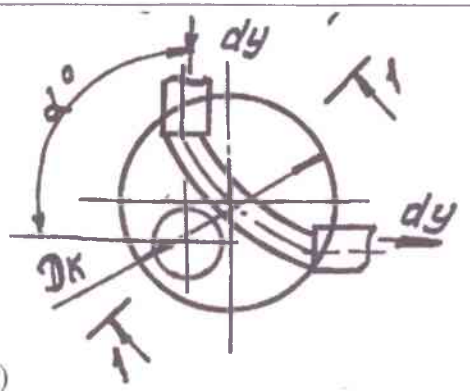 1)	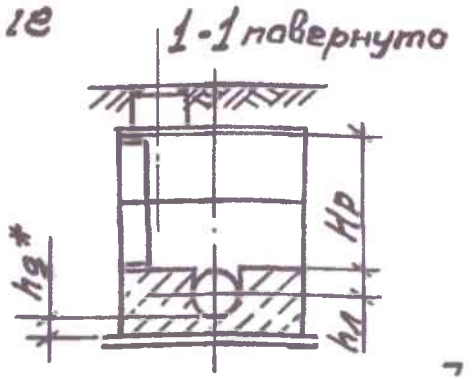 1)

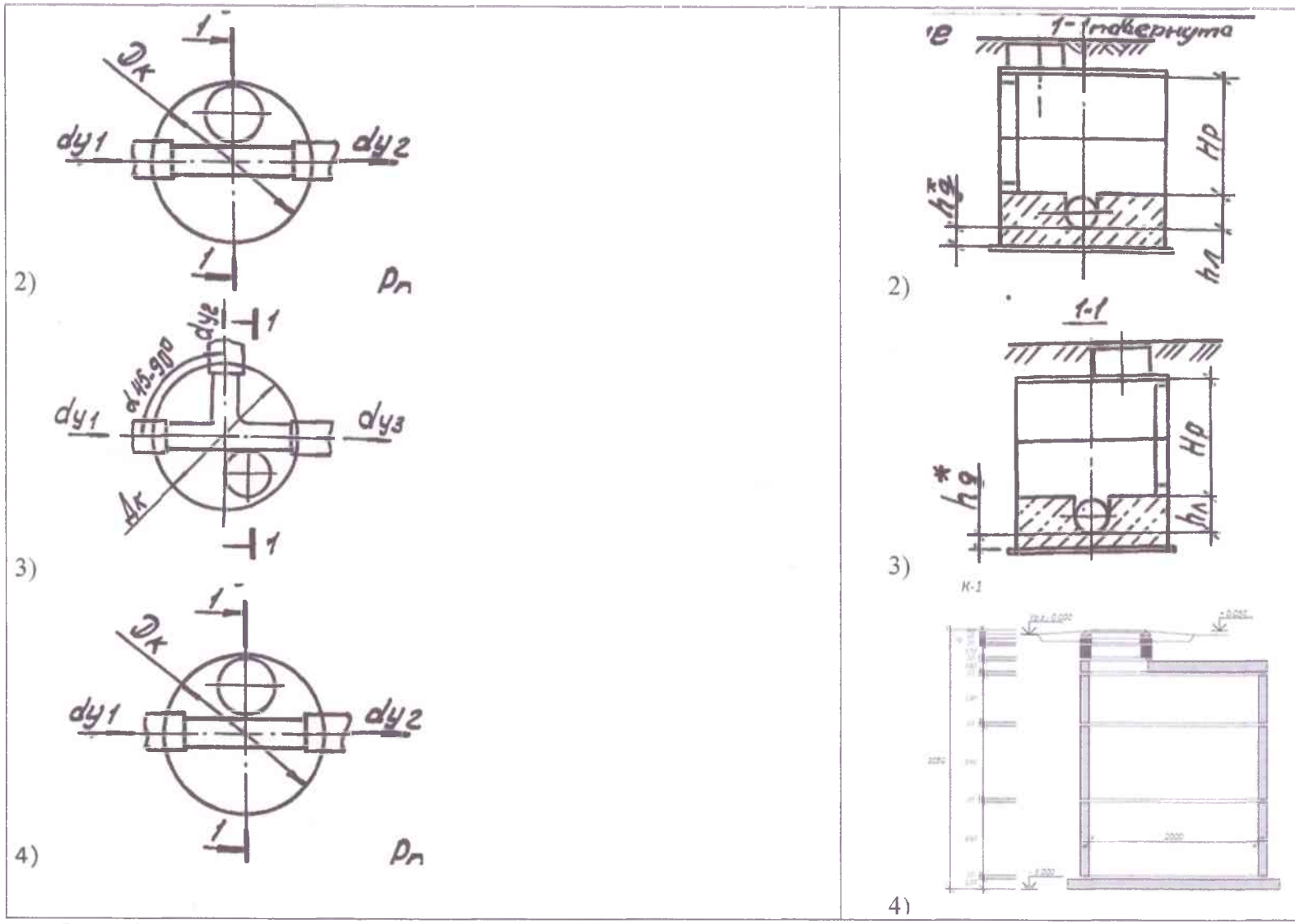

Спецификация

№ п/п	Наименование	Марка	Материал	Диаметр (мм) (размеры)	Количество	Примечание
1	Колодец №1, 2, 5, 9, 10, 12, 18, 22, 25	КСП-28, КСП-29, КСП-30, КСП-2, КСП-3, КСП-31, КСП-32	Сборный ж/б	1500	9	
2	Колодец №3, 13, 23, 24	КСЛ-28, КСЛ-2, КСЛ-31	Сборный ж/б	1500	4	

3	Колодец №4, 6, 7, 8, 11, 14, 15, 16, 17, 19, 20, 21	КСУ1-99, КСУ1-100, КСУ1-101, КСУ1-2, КСУ1-98	Сборный ж/б	1500	12	
4	Колодец №1 (напорный)		Сборный ж/б	2000	1	

Схема привязки колодца к постоянным точкам-ориентирам: ***на исполнительной схеме***

Заказчик: **КГУ "Областной психоневрологический центр оказания специальных социальных услуг" управления координации занятости и социальных программ Павлодарской области, Ахметов Багдатбек Орынбекович**

(фамилия, имя, отчество (при его наличии), подпись руководителя) (место печати)

Авторский надзор: **ТОО «АСК-Көксарай», Тиметов Убайдулла Мырзаханович**

(фамилия, имя, отчество (при его наличии), подпись руководителя) (место печати)

Приложение 14 к акту приемки
объекта в эксплуатацию

Технические характеристики объекта (тепловая трасса)

№ п/п	Наименование	Единицы измерения	Количество, протяженность	Примечание
1	Протяженность тепловой трассы	м		
	Протяженность воздушной прокладки:	м		
	1) на эстакадах	м		
	2) на опорах	м		
	Количество опор	шт		
	Протяженность подземной прокладки:	м	22	
	1) в лотках	м	22	
	2) в полупроходных каналах	м		
	3) бесканальная прокладка	м		
2	Количество колодцев (камер)	шт	0	
3	Количество компенсаторов	шт	0	
4	Количество вводов	шт	0	
5	Количество задвижек	шт	0	

Горизонтальный разрез колодца (камеры)	Вертикальный разрез колодца (камеры)
Масштаб _____	Масштаб _____

Спецификация

№ п/п	Наименование	Марка	Материал	Диаметр (мм) (размеры)	Количество	Примечание
	Колодцы отсутствуют					

Схема привязки колодца (камеры) к постоянным точкам-ориентирам:

колодцы отсутствуют

Заказчик: **КГУ "Областной психоневрологический центр оказания специальных социальных услуг" управления координации занятости и социальных программ Павлодарской области, Ахметов Багдатбек Орынбекович**

(фамилия, имя, отчество (при его наличии), подпись руководителя)

Место печати (при наличии)

Авторский надзор: **ТОО «АСК-Көксарай», Тиметов Убайдулла Мырзаханович**

фамилия, имя, отчество (при его наличии), подпись эксперта

Место печати (при наличии)