Форма с изменениями, внесенными приказом Министра индустрии и инфраструктурного развития РК от 08 февраля 2021 № 53

Утвержден приказом
Министра по инвестициям и развитию
Республики Казахстан
от 24 апреля 2017 года № 234
форма

Акт приемки объекта в эксплуатацию

«03» марта 2025 г.

Заказчик: **АО «Samruk-Kazyna Construction», БИН 090340012961, в лице Директора Департамента строительство по реализации национального проекта Куанышев Эдуарда Табылдеевича (приказ №722-к от 14.11.2024 года), 010000, г.Астана, улица Сығанақ, строение 17/10**

БИН, телефон, почтовый индекс, область, город, район, населенный пункт, наименование улицы, номер дома/здания

на основании:

Декларации о соответствии (прилагается) **от «03» марта 2025 года ТОО «ASTI», в лице директора Квон Антона Александровича, г.Астана, ул. Ж. Нажимеденова до 62, н.п. 7 (БИН 001140004068) тел 8 701 391 08 46**

дата декларации, наименование подрядной (генподрядной) организации, фамилия, имя, отчество (при наличии) руководителя, юридический адрес

Заключения о качестве строительно-монтажных работ (прилагается) **от « 03» марта 2025 года в лице ген. директора ТОО "Engineering Services", БИН 130440013597, Бикбаев Каримжан Нургалиевич, по адресу: г. Астана, район Нура, улица, Сыганак, здание 17/16.**

дата подписания заключения, наименование организации, фамилия, имя, отчество (при его наличии)

экспертов технического надзора:
Каукенов Жандаулет Алмасұлы №KZ10VJE00087123 от 11.06.2024г.,
Муслиханов Ерлан Нурланович №KZ69VJE00068213 от 20.08.2021г. №KZ95VJE00068036 от 12.08.2021г.
Байкенов Асылбек Ерболович №KZ25VJE00087241 от 18.06.2024., №KZ75VJE00087117 от 11.06.2024г.

дата заключения, наименование организации, фамилия, имя, отчество (при наличии) экспертов технического надзора, № и дата получения аттестатов

Заключения о соответствии выполненных работ проекту (прилагается) **от «03» марта 2025 года, ТОО «Проектно-строительная компания «ППК», в лице директора Коннов Василий Сергеевич ГСЛ №23023467 от 27.10.2023г.**
Эксперта авторского надзора в лице Койланова Ибираима Эсеновича, приказ №007–1-п от 07.02.2024 г.

дата заключения, наименование организации, фамилия, имя, отчество (при наличии) экспертов авторского надзора, № и дата получения аттестатов

произведя осмотр готовности предъявленного подрядчиком (генеральным подрядчиком) к приемке в эксплуатацию объекта: **«Строительство школы по улице А.Байтурсынова в районе дома №9» на 600 обучающихся в районе Алматы города Астана» (без наружных инженерных сетей), Новое строительство. Уровень ответственности здания – II (нормальный).**

наименование объекта и вид строительства (новое, расширение, реконструкция, техническое перевооружение, модернизация, капитальный ремонт)

по адресу: г.Астана, район Сарайшык, улица Ахмет Байтурсынулы, здание №7

(область, район, населенный пункт, микрорайон, квартал, улица, номер дома (корпуса)

проверив комплектность исполнительной технической документации, в том числе посредством электронного модуля исполнительной технической документации "__"_____202__ года, дата ознакомления подтверждает, что:

1. Строительство объекта осуществлено на основании:

1) Решение о предоставлении права на земельный участок от 26 марта 2024 года № 510-1142

наименование органа вынесшего решение либо решения о реконструкции (перепланировке, переоборудовании)

помещений (отдельных частей) существующих зданий

наименование органа вынесшего решение

2) талона о приеме уведомления о начале строительно-монтажных работ: ГУ «Управления контроля и качества городской среды города Астаны» KZ33REA00393125 от 29.05.2024 г., KZ56REA00414536 от 28.08.2024 г.

наименование органа, принявшего уведомление, дата выдачи талона

3) проекта (проектно-сметной документации): Генпроектировщиком

ТОО ««Проектно-строительная компания «ППК», проект 196-1., Заключение РГП «Госэкспертиза» № 19-0195/24 от 14.05.2024 г.

наименование проектной организации, номер проекта

утвержденным(ой): утверждение заказчиком **АО «Samruk-Kazyna Construction» приказ №19-0195/24 от 14.05.2024г., АО «Samruk-Kazyna Construction»**

наименование организации, утвердившей (переутвердившей) проект и дата утверждения

2. Строительно-монтажные работы осуществлены в сроки:

начало работ – май 2024 год;
(месяц, год)

окончание работ – август 2024 год.
(месяц, год)

при продолжительности строительства, месяц:

по норме или по проекту организации строительства, месяц: 11;

фактически, месяц: 4;

3. Объект (комплекс) имеет следующие основные технико-экономические показатели (мощность, производительность, производственная площадь, протяженность, вместимость, объем, пропускная способность, провозная способность, число рабочих мест и тому подобное, заполняется по всем объектам (кроме жилых домов) в единицах измерения соответственно целевой продукции или основным видам услуг):

Мощность, производительность и так далее	Ед. изм.	По проекту		Фактически	
		Общая (с учетом ранее принятых)	в том числе пускового комплекса или очереди	общая (с учетом ранее принятых)	в том числе пускового комплекса или очереди
Мощность школы	Мест	600		600	
ТП (БКТП 2х400 кВА-10/0,4 кВ)	м2	83,85		83,85	
Электроснабжения	кВт	360		360	
Водоснабжение и водоотведение	м3/сутки	44,5		44,5	

Теплоснабжение	Гкал/час	1,38		1,38	
Ливневая канализация	л/сек	17		17	
Слаботочные сети	Мб/с	300-500 мб/с		300-500 мб/с	

Выпуск продукции (оказания услуг), предусмотренной проектом в объеме, соответствующем нормам освоения проектных мощностей в начальный период_____

факт начала выпуска продукции с указанием объема

Показатели	Единица измерения	По проекту	Фактически
Общая площадь	метр в квадрате (далее - $м^2$)	9 420,03	9 420,03
Число этажей	этаж	4+ подвал и техподполья	4+ подвал и техподполья
Общий строительный объем	метр в кубе (далее - $м^3$)	49 417,3	49 417,3
В том числе подземной части	$м^3$	8 545,3	8 545,3
Площадь встроенных, встроенно-пристроенных и пристроенных помещений (БКТП)	$м^2$	83,85	83,85

4. Технологические и архитектурно-строительные решения по объекту характеризуется следующими данными:

Конструктивное решение: Проектируемое здание - каркасное, сложное в плане, состоит из сблокированных между собой прямоугольных секций, оснащенных полным железобетонным каркасом.

Каркас представлен монолитными железобетонными колоннами сечением 400х400 мм и 500х500 мм, жестко соединенными с монолитными балками, плитами перекрытий и покрытия толщиной 200 мм. Пространственная жесткость каркаса обеспечивается ядрами жесткости в виде стен лестничных клеток толщиной 300 мм, лифтовой шахты и диафрагм жесткости толщиной 300 м. В цокольной части здания (до отм. 0.000 м) предусмотрены монолитные стены толщиной 300 мм по периметру здания для восприятия активного бокового давления грунта.

Покрытия актового и спортивных залов выполнены в виде стропильных стальных ферм пролетом 18 м и балок покрытия пролетом 12 и 9 м. Для обеспечения пространственной жесткости стального покрытия были предусмотрены горизонтальные связи и распорки.

Здание представляет собой П-образную форму в плане и состоит из двух конструктивных блоков. Здания 4-х этажное с подвалом. Высота этаэа подвала переменная от – 2,9 м до 2,4 м. Высота надземных этажей 3,6 м.

В конструктивном решении полный железобетонный каркас. Все несущие конструкции выполнены из бетона марки С20/25 W8 на сульфатостойком цементе с рабочей арматурой класса А500. Фундаменты - монолитная фундаментная плита на свайном основании толщиной 600мм. Стены подвала – из монолитного железобетона толщиной 200 мм, Диафрагмы жесткости – из монолитного железобетона толщиной 300 мм, Ригель – из монолитного железобетона сечением 500х600мм, Перекрытия - монолитные железобетонные толщиной 200 мм, с частично совмещенными с телом плиты балками общей высоте балок 600мм., Лестницы - монолитные железобетонные, Кровля - система совмещенной вентилируемой крыши, плоская и скатная,

покрытие - рулонное, Перемычки – металлические. Несущие конструкции покрытия актового и спортивного залов - фермы металлические. Наружная отделка: цоколь - гранитная плитка; стены 1 этажа и выше – фиброцементные панели; витражи - алюминиевые, с двухкамерным стеклопакетом; окна – из профиля ПВХ, с двухкамерным стеклопакетом; двери – металлические, деревянные, лифт грузоподъёмностью 1150 кг – 1 шт. Крыша – без чердачная, вентилируемая. Кровля – мягкая, покрытие ЭПВ, ЭКП.

Мероприятия по защите маломобильных групп населения – доступ в здание для МГН обеспечен посредством устройства вертикальных подъемников. Двери на путях движения МГН, оборудованы противоударными полосами (в нижней части), приспособлениями, обеспечивающими задержку закрывания в течении 5 секунд и яркой контрастной маркировкой на остекленной части. Для перемещения МГН по зданию предусмотрен лифт с габаритами кабины 1,3х2,1. Грузопассажирский лифт с габаритами кабины 2,1м х 1,3 м может быть использован для транспортировки людей на носилках. Проектом предусмотрены санузлы для МГН.

Теплоснабжение и отопление, вентиляция. Источником теплоснабжения является ТЭЦ – 2, схема теплоснабжения – закрытая. Для системы отопления и вентиляции приняты следующие параметры наружного воздуха: -наружная температура воздуха в зимний период -31,2°С; - наружная температура воздуха в летний период +25,5 -средняя температура отопительного периода -6,3°С; в качестве отопительных приборов приняты биметаллические радиаторы. Тепловые сети согласно ТУ № 5863-11 от 31.10.2023 Разрешенный максимум теплопотребления – 2,5 Гкал/час, в том числе на: отопление – 0,7 Гкал/час, вентиляцию – 1,2 Гкал/час, горячее водоснабжение – 0,6 Гкал/час. Точки подключения существующий узел ответвления 2Ду 125 мм, ответвление на перспективу.

Вентиляция.

В учебных помещениях запроектирована приточно-вытяжная вентиляция с механическим побуждением, согласно нормам проектирования на одного учащегося предусмотрено 20м3/ч.

В пищеблоке, столовой запроектирована приточно-вытяжная вентиляция с механическим побуждением, согласно нормам на одного человека предусмотрено 20 м3/ч.

В спортивных залах запроектирована приточно-вытяжная вентиляция с механическим побуждением, согласно нормам проектирования на одного занимающегося – 80 м3/ч.

Приточно-вытяжные установки, обслуживающие учебные блоки состоят из фильтров, вентиляторов, водяного калорифера, шумоглушителей. Приточные установки расположены в венткамере, в подвальном помещении.

Вытяжные вентиляторы расположены частично в обслуживаемом помещений, частично на кровле здания школы.

Схема воздухообмена принята сверху-вверх, подача и удаления воздуха производятся в верхних зонах помещения, при помощи регулируемых решеток.

Забор наружного воздуха для приточных систем осуществляется на отметке не менее 2-х метров от уровня земли через воздухозаборные шахты.

Для защиты вестибюля от проникновения наружного холодного воздуха, в тамбуре у наружных дверей предусмотрена установка водяных воздушных - тепловых завес (ВТЗ). ВТЗ комплектуются системой управления, позволяющей выбирать различные системы работы завесы, регулировать температуру и производительность.

Водоснабжение. Согласно ТУ 3-6/279 от 23.06.2024г. подключение ввода водопровода здания школы предусмотрено от существующих сетей водопровода Д=300мм по ул.А.Байтурсынова. Протяженность сети – Д110х6,6 – 19,5м, Д=160х9,5 – 316,33 м . Водопровод на площадке здания школы предусмотрен кольцевой из полиэтиленовых водопроводных напорных труб РЕ100 SDR17 по ГОСТ 18599-2001.

Канализация хозяйственно-бытовой. Согласно ТУ 3-6/279 от 23.06.2024г.. отвод бытовых канализационных стоков от здания школы предусматривается в существующие наружные сети канализации Д=300мм по ул.Кошкарбаева. Самотечная сеть канализации из гофрированных труб «OPTIMA» по ГОСТ Р 54475-2011. Колодцы на сети канализации из сборных железобетонных элементов по серии 3.900.1-1. Протяженность сети: Д=160х9,5 – 212,43 м, ПЭ- Д=110х6,6 – 11,9м..

Ливневая канализация. Согласно ТУ 02-02/126 от 10.05.2023г. Отвод ливневых стоков от здания школы предусматривается в существующие сети ливневой канализации. Самотечная сеть ливневой канализации из гофрированных двухслойных труб «OPTIMA» по ГОСТ Р 54475-2011. Колодцы на сети канализации из сборных железобетонных элементов по серии 3.900.1-1. Протяженность сети: Д=315х21 – 113,88м.

Электроснабжение. Согласно ТУ № 5-А-48/5-489 от 11.05.2023г. мощность – 360 кВт, характер нагрузки – трехфазный, Источник электроснабжения – ПС «Жулдыз». На территории школы установлено ТП 2х400 кВА-10/0,4 кВ с дизельным генератором. Протяженность от ТП школы до ВРУ – 0,4кВ протяженностью – 116,3 м . По степени надежности электроснабжения электроприемники данного здания относятся к потребителям I, комплекс электроприемников столовой ко II категории электроснабжения. В электрощитовой школы предусмотрен ВРУ с АВР и автоматическими выключателями на отходящих линиях. Для столовой предусмотрен самостоятельный ВРУ с возможностью полного обесточивания оборудования кухни при возникновениях аварийной ситуации. Для потребителей 1 особой категории предусмотрен ВРУ с подключением третьего независимого источника питания (ДГУ).

Слаботочные сети. Согласно ТУ №472 от 08.06.2023г. Внутриплощадочные сети связи - 1но отверстной телефонной канализации из защитных полиэтиленовых электротехнических трую ЗПТ ПЭ63 Д=110х6,3мм.

краткие технические характеристики по особенностям его размещения, по основным материалам и конструкциям, инженерному и технологическому оборудованию

5. На объекте установлено предусмотренное проектом оборудование в количестве согласно актам о его приемке после индивидуального испытания и комплексного опробования;

6. Наружные инженерные коммуникации (холодное и горячее водоснабжение, канализация, теплоснабжение, электроснабжение и связь) обеспечивают нормальную эксплуатацию объекта (здания, сооружения, помещения) и приняты городскими эксплуатационными организациями;

7. Сметная стоимость по утвержденному проекту (проектно-сметной документации): всего 5 394 317 662 тенге, в том числе: строительно-монтажных работ 3 815 440 371 тенге; оборудования, инструмента и инвентаря 790 136 804 тенге; прочих работ и затрат 788 740 488 тенге;

8. Сметная стоимость основных фондов, принимаемых в эксплуатацию 5 194 971 736,88 тенге, в том числе: стоимость строительно-монтажных работ 4 041 835 883 тенге, стоимость оборудования 920 515 226 тенге, прочие затраты 232 620 627,88 тенге.

9. Доля местного содержания предусмотрена в проектно-сметной документации 97% и фактически применено 70,14% (на объектах финансируемых за счет государственных инвестиций и средств квазигосударственного сектора).

10. Класс энергоэффективности здания В;

11. Объект построен в соответствии с утвержденным проектом (проектно-сметной документацией) и требованиями государственных нормативных документов в области архитектуры, градостроительства и строительства.

РЕШИЛ: **«Строительство школы по улице А.Байтурсынова в районе дома №9» на 600 обучающихся в районе Алматы города Астана» (без наружных инженерных сетей), по адресу: г.Астана, район Сарайшык, улица Ахмет Байтурсынулы, здание №7 принять в эксплуатацию.**

наименование объекта (комплекса)

Заказчик:

АО «Samruk Kazyna Construction» Директор Департамента строительства по реализации национального проекта

Куанышев Эдуард Табылдеевич

фамилия, имя, отчество (при наличии), подпись руководителя

подпись _____ дата _____ М.П.

Технический надзор, организация

Каукенов Жандаулет Алмасулы №KZ10VJE00087123 от 11.06.2024г., в части несущих и ограждающих конструкций

_____

Бикбаев Асылбек Ербосынович №KZ25VJE00087241 от 18.06.2024., №KZ75VJE00087117 от 11.06.2024г. в части инженерных сетей

_____

Муслиманов Ерлан Нурланович №KZ66VJE00068213 от 20.08.2021г.в части технологического оборудования, №KZ95VJE00068036 от 12.08.2021г. в части инженерных сетей

_____

Аккредитованная организация ТОО «Engineering Services», ген. директор Бикбаев Каримжан Нургалиевич

(наименование организации) имеющей в своем составе аттестованного (-ых) эксперта (-ов), фамилия, имя, отчество (при его наличии) руководителя, подпись, дата Место печати (при наличии)

подпись _____ дата _____ М.П.

Авторский надзор:

ТОО «Проектно-строительная компания «ППК» Коннов Василий Сергеевич (приказ № ___ от _____года)

фамилия, имя, отчество (при его наличии) руководителя, подпись, дата

подпись _____ дата _____ М.П.

имеющей в своем составе аттестованного эксперта:

Койланов Ибираим Эсенович, приказ №007-1-п от 07.02.2024 г.

(фамилия, имя, отчество (при его наличии) эксперта, специализация аттестата)

подпись _____ дата _____ М.П.

Генеральный подрядчик:

ТОО «ASTI» Квон Антон Александрович (приказ № ___ от _____ года)

фамилия, имя, отчество (при наличии), подпись руководителя

подпись _____ дата _____ М.П.

Приложение 2 к акту приемки объекта в эксплуатацию форма

Технические характеристики объекта (многоквартирные жилые дома, промышленные, торговые объекты и тому подобное)

Наименование (многоквартирный жилой дом, промышленные, торговые объекты и т.п.)	Общие сведения									
	количество этажей (этаж)	количество квартир	количество помещений, комнат	площадь застройки ($м^2$)	объем здания ($м^3$)	общая площадь ($м^2$)	жилая площадь ($м^2$)- полезная	площадь не жилых помещений ($м^2$)	площадь парковочных мест ($м^2$)	площадь балкона, лоджии ($м^2$)
1	2	3	4	5	6	7	8	9	10	11
Школа на 600 мест	4+ подвал и техподполья	-	-	3393,36	49 417,3 В т.ч. Ниже 0 - 8545,3м3, выше 0 – 40872,0 м3	9420,03	8577,04	2488,44 подвал+тех.подп	-	-

продолжение таблицы

Описание конструктивных элементов			Вид отопления	Благоустройство				
фундамент	стены	кровля		электроснабжение	водоснабжение	горячее водоснабжение	канализация	газоснабжение
9	10	11	12	13	14	15	16	17
Сваи ж/б забивные Ростверк – ж/б плитный толщина - 600 мм	Подвал ж/б монолитные, Наружные огр. стены – кладка из газобетонных блоков.	Плоская кровля - рулонная ЭКП, ЭПВ	центральное от ТЭЦ-2	ПС –«Жулдыз»	Центральное	Тепловой пункт	Центральное	-

Перечень документов, прилагаемых к техническим характеристикам объекта:

1. Поэтажные планы Альбом «АР» лист 3-7
2. Экспликация к поэтажным планам

Экспликация земельного участка

Общая площадь земельного участка	Застроенная площадь			Незастроенная площадь		
	всего	под основными строениями	под прочими постройками и сооружениями	асфальтовые покрытия	прочие замощения	грунт
1	2	3	4	5	6	7
1,4960 га	3 393,36 м2	3 274,5 м2	83,85 м2 - ТП	2 404,35 м2		

продолжение таблицы

Незастроенная площадь (м2)									
оборудованные площадки				зеленые насаждения					
					в том числе				
всего	спортивные	детские	Хозяйственные (прочие)	всего	газон с деревьями	плодовый сад	газоны, цветочные клумбы	огород	прочие
8	9	10	11	12	13	14	15	16	17
	1723	830		2575,82	2575,82				

Экспликация к плану объекта

Этаж	Номер помещения, квартиры	Номера частей помещения, квартиры	Назначение частей помещения, квартиры	Площадь по внутреннему обмеру (м2), в том числе			
				Общая	Полезная	Жилая	Нежилая
1	2	3	4	5	6	7	8
подвал	0.1		Лестница 1	30,3			
подвал	0.2		Лестница 2	28,54			
подвал	0.3		Коридор	214,73			
подвал	0.4		Тепловой пункт	32,23			
подвал	0.5		Венткамера	55,58			
подвал	0.6		Венткамера	29,91			
подвал	0.7		Помещение технического персонала	12,35			
подвал	0.7.1.		Гардеробная рабочей одежды	3,65			
подвал	0.8		Душ.санузел	5,06			
подвал	0.9		Насосная	31.62			
подвал	0.10		Венткамера	136.98			
подвал	0.11		Помещение для хранения ртутьсодержащих ламп	15.14			
подвал	0.12		Электрощитовая	24.38			
			Итого по подвалу:	**412,35**			
1	1.1		Лестница 1	21,76			
1	1.2		Лестница 2	20,75			
1	1.3		Лестница 3	22,54			
1	1.4		Лестница 4	30,34			
1	1.5		Лестница 5	26,07			
1	1.6		Тамбур	23,40			
1	1.7		Вестибюль основной школы	165,54			
1	1.8		Зона локеров для верхней одежды 5-11 класс	79,89			
1	1.9		Гардероб для преподавателей	38,90			
1	1.10		Коридор	6,31			
1	1.11		Санузел для преподавателей	3,35			
1	1.12		Санузел для преподавателей	4,05			

1	1.13		Комната личной гигиены женщин	3,33			
1	1.14		Помещение уборочного инвентаря (ПУИ)	3,91			
1	1.15		Тамбур	8,60			
1	1.16		Раздевальная	13,95			
1	1.17		Душевая	3,40			
1	1.18		Санузел	2,52			
1	1.19		Раздевальная	14,29			
1	1.20		Душевая	3,57			
1	1.21		Санузел	2,55			
1	1.22		Зал для занятий хореографией	84,20			
1	1.23		Помещения для хранения акустических систем и реквизита	8,94			
1	1.24		Тамбур	7,78			
1	1.25		Тамбур	3,49			
1	1.26		Коридор	61,98			
1	1.27		Кабинет химии	91,46			
1	1.28		Лаборантская	29,25			
1	1.29		Рекреация	77,96			
1	1.30		Коридор	69,26			
1	1.31		Кабинет информатики	48,63			
1	1.32		Кабинет английского языка	37,56			
1	1.33		Мастерская «Культура дома»	54,19			
1	1.34		Лаборантская	9,32			
1	1.35		Тамбур	4,15			
1	1.36		Тамбур	6,85			
1	1.37		Тамбур	6,56			
1	1.38		Мастерская «Дизайн и технология»	57,46			
1	1.39		Мастерская «Культура питания»	53,64			
1	1.40		Зона ожидания	17,23			
1	1.40.1		ПУИ и приготовление физ раствора	3,72			
1	1.41		Процедурная	13,11			
1	1.42		Кабинет врача	18,13			
1	1.43		Палата изолятора	21,45			
1	1.44		Тамбур изолятора	2,85			
1	1.45		Шлюз изолятора	2,86			
1	1.46		Туалетная изолятора	4,01			
1	1.47		Санузел для медперсонала	2,60			
1	1.48		Умывальная зона санузла для мальчиков	3,87			
1	1.49		Туалетная зона санузла для мальчиков	7,87			
1	1.50		Умывальная зона санузла для девочек	4,23			
1	1.51		Туалетная зона санузла для девочек	7,87			
1	1.52		Санузел для МГН	3,80			

1	1.53		Электрощитовая	22,04			
1	1.54		Кладовая ТМЦ	20,47			
1	1.55		Серверная	11,71			
1	1.56		Охрана	9,60			
1	1.57		Приемная кабинет делопроизводства	20,95			
1	1.58		Кабинет директора	38,89			
1	1.59		Холл	86,10			
1	1.59.1		Зоне локеров для верхней одежды начальных классов	24,71			
1	1.60		Умывальная при столовой	27,99			
1	1.61		Вестибюль для начальных классов	153,94			
1	1.62		Зона локеров для верхней одежды предшкольных классов	21,37			
1	1.62.1		Радиоузел	8,01			
1	1.63		Санузел для МГН	7,50			
1	1.64		Санузел для преподавателей	2,92			
1	1.65		Санузел для преподавателей	1,92			
1	1.65.1		Тамбур-шлюз	12,95			
1	1.66		Комната уборочного инвентаря	3,34			
1	1.67		Тамбур	3,49			
1	1.68		Выход из технического подвала	3,36			
1	1.69		Умывальная для девочек	3,37			
1	1.70		Уборная для девочек	4,73			
1	1.71		Уборная для мальчиков	4,73			
1	1.72		Умывальная для мальчков	3,48			
1	1.73		Рекреация	27,95			
1	1.74		Коридор	51,77			
1	1.75		Учебный кабинет предшкольного класса	70,79			
1	1.76		Тамбур	9,13			
1	1.77		Игровая комната предшкольных классов	63,48			
1	1.78		Учебный кабинет предшкольного класса	62,98			
1	1.79		Кабинет для раздельного обучения по предметам лингвистического направления	43,11			
1	1.80		Вестибюль	20,00			
1	1.81		Тамбур	9,75			
1	1.82		Вестибюль	31,03			
1	1.83		Охрана	4,77			
1	1.84		Умывальная при столовой	11,02			
1	1.85		Обеденный зал столовой	241,76			
1	1.85.1		Эвакуационный выход из обеденного зала	19,67			
1	1.85.2		Эвакуационный выход из обеденного зала	23,52			
1	1.86		Моечная столовой посуды	35,23			
1	1.87		Моечная столовой посуды	12,15			

1	1.88		Охлаждаемая камера для пищевых отходов	19,50			
1	1.89		Раздаточная	18,99			
1	1.90		Коридор	94,67			
1	1.91		Холодный цех	10,43			
1	1.92		Доготовочный овощной цех	10,30			
1	1.93		Хлебо-булочный цех	20,35			
1	1.94		Коридор	17,51			
1	1.95		Охлаждаемые камеры	6,14			
1	1.96		Охлаждаемые камеры	6,01			
1	1.97		Охлаждаемые камеры	6,14			
1	1.98		Охлаждаемые камеры	6,01			
1	1.99		Кладовая сухих продуктов	11,05			
1	1.100		Кладовая овощей	11,79			
1	1.101		Горячий цех	47,16			
1	1.102		Доготовочный мясо-рыбный цех	18,07			
1	1.103		Коридор	6,66			
1	1.104		Тамбур	2,30			
1	1.105		Гардеробная персонала	14,34			
1	1.106		Душевая	4,56			
1	1.107		Санузел	4,18			
1	1.108		Кабинет заведующего производством	14,63			
1	1.109		Тамбур	3,16			
1	1.110		Загрузочная	8,80			
1	1.111		Мойка и хранение тары	6,57			
1	1.112		Помещение уборочного инвентаря	6,37			
1	1.113		Инвентарная	5,13			
1	1.114		Помещение для оборотной тары	5,03			
1	1.115		Цех по заготовке овощей	10,54			
1	1.116		Тамбур	8,60			
			Итого по 1 этажу:	**2 965,97**			
2	2.1		Лестница 1	30,47			
2	2.2		Лестница 2	28,95			
2	2.3		Лестница 3	30,47			
2	2.4		Лестница 4	30,35			
2	2.5		Лестница 5	45,12			
2	2.6		Зона безопасности МГН	20,17			
2	2.7		Коридор	78,15			
2	2.8		Кабинет преподавателей физкультуры	18,04			
2	2.9		Умывальная для мальчиков	3,87			
2	2.10		Уборная для мальчиков	7,87			
2	2.11		Умывальная для девочек	4,23			
2	2.12		Уборная для девочек	7,87			
2	2.13		Санузел для МГН	3,80			
2	2.14		Санузел с душевой для учителей физкультуры	6,73			

2	2.15		Помещение уборочного инвентаря	4,59			
2	2.16		STEM-лаборатория	74,10			
2	2.17		Кабинет казахского языка и литературы	85,54			
2	2.18		Кабинет истории и основ государства и права	82,32			
2	2.19		Кабинет робототехники	95,31			
2	2.20		Коридор	75,90			
2	2.21		Рекреация (коворкинг для основной школы)	53,94			
2	2.22		Коридор	62,45			
2	2.23		Кабинет биологии	101,46			
2	2.24		Лаборантская	19,27			
2	2.25		Раздевальная девочек	21,61			
2	2.26		Санузел для девочек	2,84			
2	2.27		Душевая для девочек	5,40			
2	2.28		Раздевальная для мальчиков	29,60			
2	2.29		Гардеробная (инвентарная)	2,84			
2	2.30		Душевая для мальчиков	5,33			
2	2.31		Помещение уборочного инвентаря	20,65			
2	2.32		Спортивный зал	627,43			
2	2.33		Кладовая спортивного инвентаря	35,19			
2	2.34		Рекреация	59,37			
2	2.35		Кабинет музыки	92,24			
2	2.36		Коридор кулуаров	23,20			
2	2.37		Вестибюль актового зала	83,85			
2	2.38		Коридор	118,53			
2	2.39		Гардеробная	23,53			
2	2.40		Гримерная	20,99			
2	2.41		Гримерная	10,06			
2	2.42		Гардеробная	7,05			
2	2.43		Эстрада	32,52			
2	2.44		Актовый зал	95,00			
2	2.44.1		Коридор	7,29			
2	2.44.2		Эвакуационный проход из актового зала	24,53			
2	2.45		Умывальная для девочек	5,77			
2	2.46		Уборная для девочек	10,41			
2	2.47		Умывальная для мальчиков	11,21			
2	2.48		Уборная для мальчиков	9,56			
2	2.49		Санузел для МГН	4,05			
2	2.50		Тамбур санузла	10,60			
2	2.51		Коридор	23,64			
2	2.52		Раздевальная для мальчиков	9,93			
2	2.53		Раздевальная для девочек	9,95			
2	2.54		Помещение уборочного инвентаря	4,07			
2	2.54.1		Санузел	3,53			

2	2.55		Спортивный зал	152,74			
2	2.56		Инструкторская	20,37			
2	2.57		Учебный кабинет начальной школы (2 класс)	73,92			
2	2.58		Учебный кабинет начальной школы (2 класс)	73,18			
2	2.59		Учебный кабинет начальной школы (1 класс)	73,25			
2	2.60		Учебный кабинет начальной школы (1 класс)	70,44			
2	2.61		Умывальная для девочек	3,37			
2	2.62		Уборная для девочек	4,73			
2	2.63		Умывальная для мальчиков	3,48			
2	2.64		Уборная для мальчиков	4,73			
2	2.65		Рекреация	27,52			
			Итого 2 этажу:	**2930,47**			
3	3.1		Лестница 1	30,47			
3	3.2		Лестница 2	28,95			
3	3.3		Лестница 3	30,47			
3	3.4		Лестница 4	30,35			
3	3.5		Лестница 5	45,12			
3	3.6		Зона пожаробезопасности для МГН	11,35			
3	3.7		Коридор	260,74			
3	3.8		Коридор	62,45			
3	3.9		Рекреация	54,22			
3	3.10		Коридор	75,59			
3	3.11		Кабинет физики	91,46			
3	3.12		Лаборантская	19,27			
3	3.13		Кабинет английского языка	39,78			
3	3.14		Кабинет НВП	98,01			
3	3.15		Комната хранения оружия	18,34			
3	3.16		Кабинет математики	65,86			
3	3.17		Кабинет математики	74,11			
3	3.18		Умывальная для мальчиков	3,87			
3	3.19		Уборная для мальчиков	7,87			
3	3.20		Умывальная для девочек	4,23			
3	3.21		Уборная для девочек	7,87			
3	3.22		Санузел для МГН	3,80			
3	3.23		Помещение уборочного инвентаря	4,59			
3	3.24		Кабинет заведующего хозяйством	18,04			
3	3.25		Комната гигиены для девочек	4,73			
3	3.26		Кабинет английского языка	38,98			
3	3.27		Кабинет казахского языка и литературы	69,3			
3	3.28		Рекреация	31,88			
3	3.29		Тамбур санузла	10,40			
3	3.30		Умывальная для девочек	5,77			

3	3.31		Уборная для девочек	8,41			
3	3.32		Умывальная для мальчиков	4,21			
3	3.33		Уборная для мальчиков	9,56			
3	3.34		Санузел для МГН	4,05			
3	3.35		Кабинет проведения цифровой грамотности, информатики и робототехники	51,31			
3	3.36		Кабинет для начальных классов (4 класс)	63,57			
3	3.37		Кабинет для начальных классов (3 класс)	63,53			
3	3.38		Кабинет для начальных классов	63,25			
3	3.39		Кабинет для начальных классов	63,25			
3	3.40		Помещение уборочного инвентаря	6,17			
3	3.41		Рекреация	28,13			
3	3.42		Зона локеров	6,11			
3	3.43		Коридор	189,93			
			Итого 3 этажу:	**1809,35**			
4	4.1		Лестница 1	30,47			
4	4.2		Лестница 2	28,95			
4	4.3		Лестница 3	30,47			
4	4.4		Лестница 4	30,35			
4	4.5		Рекреация	8,11			
4	4.6		Зона пожаробезопасности для МГН	11,29			
4	4.7		Коридор	366,65			
4	4.8		Кабинет визуального искусства	71,36			
4	4.10		Помещение для хранения художественного инвентаря	4,41			
4	4.11		Умывальная для мальчиков	3,87			
4	4.12		Уборная для мальчиков	7,87			
4	4.13		Умывальная для девочек	4,23			
4	4.14		Уборная для девочек	7,87			
4	4.15		Санузел для МГН	3,80			
4	4.16		Комната гигиены для девочек	4,52			
4	4.17		Коворкинг	25,32			
4	4.18		Кабинет геогрфии	65,03			
4	4.19		Рекреация	29,47			
4	4.20		Библиотека с читальным залом	68,60			
4	4.21.1		Книгохранилище. Фонд открытого хранения	37,28			
4	4.21.2		Книгохранилище. Фонд закрытого хранения	30,04			
4	4.22		Коридор	112,51			
4	4.22.1		Коворкинг для преподавателей	9,68			
4	4.23		Тамбур санузла	1,78			
4	4.24		Санузел для персонала	2,09			

4	4.25		Помещение уборочного инвентаря	4,96				
4	4.26		Кабинет русского языка	35,06				
4	4.27		Кабинет русского языка	34,77				
4	4.28		Сенсорная	24,40				
4	4.29		Методический кабинет	33,38				
4	4.30		Методический кабинет	36,05				
4	4.31		Кабинет заместителя	17,55				
4	4.32		Кабинет юриста-профориентатора	15,22				
4	4.33		Кабинет социального педагога	12,69				
4	4.34		Кабинет психолога	10,12				
4	4.35		Бухгалтерия	15,29				
4	4.36		Кабинет специалиста отдела кадров	15,69				
4	4.37		Кабинет поддержки инклюзивного образования	35,37				
4	4.38		Логопед	15,32				
			Итого по 4 этажу:	**1301,89**				
			Общий итог этажам:	**9 420,03**				
			Выше 0,000:	**9 007,68**				
			Ниже 0,000:	**412,35**				

продолжение таблицы

Площадь по внутреннему обмеру (м2), в том числе								
В отдельных квартирах	В общежитиях	В гостиницах	Торговая	Промышленно-производственных зданий и сооружений	Складская	Учреждений образования	Предприятий бытового обслуживания	Организаций и учреждений управления, научных, банковских, общественных и т.п.
9	10	11	12	13	14	15	16	17

Техническое описание конструктивных элементов основного строения

№ п.п.	Наименование конструктивных элементов	Описание конструктивных элементов (материал, отделка и т.д.)
1	2	3
1	Фундамент	Сваи – забивные железобетонные. Фундаментная плита толщиной 600мм на свайном основании.
2	1) наружные и внутренние капитальные стены	Стены подвала – монолитные железобетонные из бетона толщиной 300 мм.

			Колонны – монолитные железобетонные с сечением 500х500, 400х400 Диафрагмы жесткости – монолитные железобетонные толщиной 300 мм Наружные стены – из газобетонных блоков толщиной 200 мм по ГОСТ 31360-2007
	2) перегородки		кирпичные перегородки толщиной 120 мм, газоблок толщиной 300 мм.
3	Перекрытия	чердачное	плиты перекрытия – монолитные железобетонные с частично совмещенными с телом плиты балками, толщиной 200мм и общей высоте балок 600мм.
		междуэтажное	плиты перекрытия – монолитные железобетонные с частично совмещенными с телом плиты балками, толщиной 200мм и общей высоте балок 600мм.
4	Крыша		Вентилируемая плоская рулонная кровля с организованным внутренним водостоком.
5	Полы	1-го этажа	цементно-песчаная стяжка, поверх линолеум, керамогранит, ковровая плитка
		последующих этажей	цементно-песчаная стяжка, поверх линолеум, керамогранит, ковровая плитка
6	Проемы	окна	Окна – пластиковые с двухкамерным стеклопакетом. Витражи – алюминиевые с двухкамерным стеклопакетом.
		двери	Наружные – металлические по ГОСТ 24698-81, алюминиевые остекленные по ГОСТ 23747-2015. Внутренние – деревянные по ГОСТ 475-2016, металлические по ГОСТ 57327-2016, алюминиевые остекленные по ГОСТ 23747-2015.
7	Отделочные работы	внутренние	Помещения общего пользования: Стены, колонны – шпатлевка гипсовой смесью, шпатлевка читвая, водоэмульсионная окраска. Потолки – подвесной потолок «армстронг» Учебные помещения: Стены – шпатлевка гипсовой смесью, окраска водоэмульсионной краской. Потолки - шпатлевка гипсовой смесью, окраска водоэмульсионной краской.
		наружные	Цоколь – облицовка гранитными плитами. Отделка наружные фасадов – вентилируемые фасады с отделкой ФЦП.
8	Горячее водоснабжение		через тепловой узел (теплообменник)
9	Водопровод		центральное (городской)
10	Канализация		центральное (городской)

11	Электроосвещение			БКТП внутри территории с установкой ДГУ
12	Отопление	печное		
13		печное газовое		
14		от ТЭЦ		ТЭЦ-2 центральное (городской)
15		от АГВ		
16		от индивидуальной отопительной установки	на газе	
17			на твердом топливе	
18		от районной котельной	на газе	
19			на твердом топливе	
20	Разные работы			

Техническое описание внутридворовых сооружений

Наименование сооружений	Размер в метрах				Объем (м 3)	Материал
	длина	ширина	площадь	высота или глубина		
1	2	3	4	5	6	7
БКТП			83,85м2	-	-	Стеновые сэндвич-панели с пожаробезопасным заполнением и утеплением.

Заказчик:
Директора Департамента строительство по реализации национального проекта Куанышев Эдуарда Табылдеевича

фамилия, имя, отчество (при наличии), подпись руководителя

подпись _____ дата _____ М.П.

Авторский надзор: Эксперт Койланов Ибраим Эсенович

фамилия, имя, отчество (при его наличии), подпись эксперта

подпись _____ дата _____ М.П.

Приложение 3 к акту приемки объекта в эксплуатацию форма

Технические характеристики объекта (линии электропередач)

№ п/п	Наименование	Единица измерения	Количество
1	2	3	4
1	Воздушные ЛЭП низкого напряжения …	киломерт (далее – км)	
2	Воздушные ЛЭП Высокого напряжения 10 кВ	км	
3	Кабельные ЛЭП низкого напряжения 0,4кВ	км	1,94
4	Кабельные ЛЭП высокого напряжения 20кВ	км	
5	Площадь опор	м 2	
6	Опоры:		
	1) металлические (для наружного освещения)	штук (далее – шт)	8
	2) деревянные с деревянными приставками	шт	
	3) деревянные с железобетонными приставками	шт	
	4) железобетонные	шт	
	5) тросовые подвесы	шт	
7	Провода:		
	1) медные	км	
	2) алюминиевые	км	
	3) сталеалюминиевые	км	
8	Кронштейны для светильников:		
	1) железобетонные	шт	
	2) металлические (для наружного освещения)	шт	8
9	Арматура уличного освещения:		
	1) светильники с лампами накаливания	шт	
	2) светильники с ртутными лампами	шт	
	3) светильники с люминесцетными лампами (светододные)	шт	46
10	Кабели:		
	1) марки АПвБШвнг(А)-LS 4х120 напряжением до 0,4кВ	км	0.930
	2) марки АПвБШвнг (А) -LS 4х35 напряжением до 0,4кВ	км	0.11
	3) марки АВБШВ 5х16 напряжением до 0,4кВ	км	0,90
11	Муфты соединительные...	шт	
12	Муфты концевые	шт	18

13	Контуры заземления		
14	Устройства грозозащиты	шт	1
15	Дорожные покрытия кабельных сетей:	шт	1
	1) асфальтобетонные		
	2) булыжные	м 2	
	3) тротуары	м 2	
		м 2	

Прокладка кабеля в траншее Т-5 и Т-4

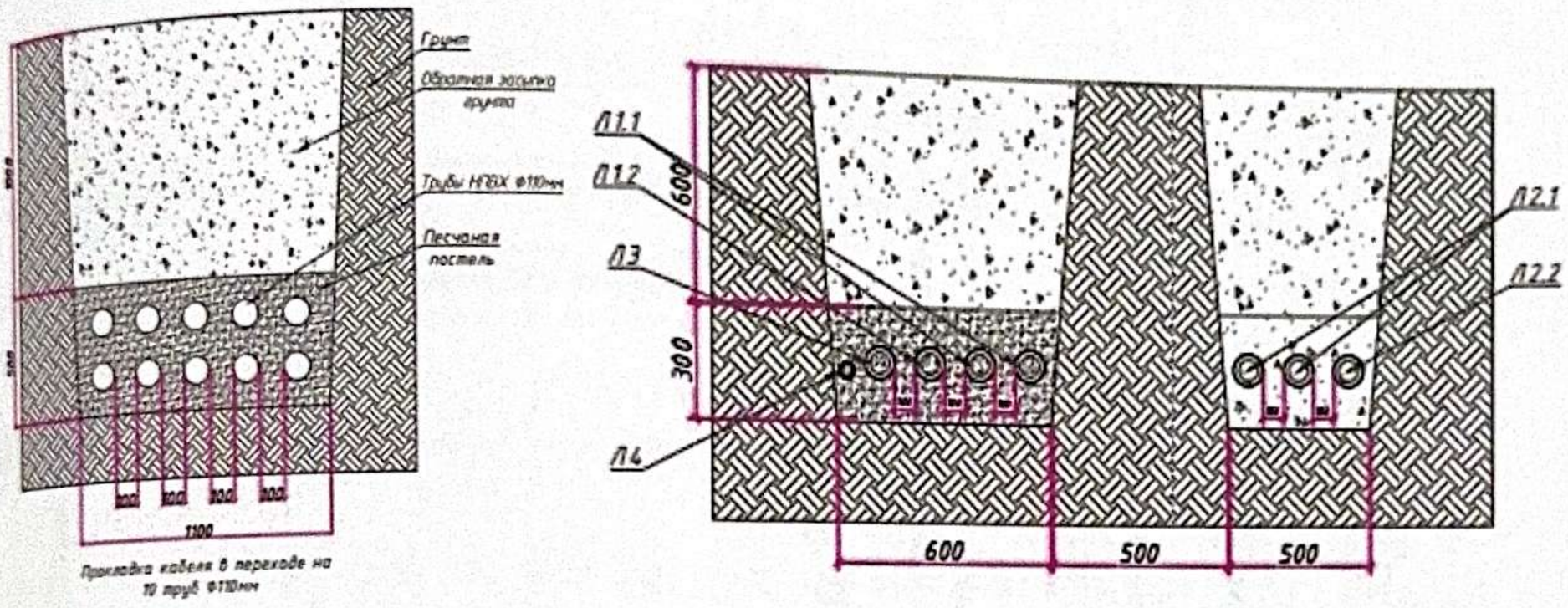

Спецификация Кл-0,4кв

Позиция	Наименование и техническая характеристика	Тип, марка обозначение документа опросного листа	Код оборудования, изделия и материала	Завод изготовитель	Единица измерения	Количество
1	2	3	4	5	6	7
	Сети электроснабжения 0,4 кВ					
1	Кабель четырехжильный силовой с алюминиевыми жилами сеч. 4х120 мм²	АПвБШвнг(А)-LS 4х120мм²	243-126-1452	Казцентрэлектропровод	м	930,4
2	Кабель четырехжильный силовой с алюминиевыми жилами сеч. 4х35 мм²	АПвБШнг(А)-LS 4х35мм²	243-126-1407	Казцентрэлектропровод	м	116,3
3	Муфта концевая внутренней установки для кабеля 0,4 кВ с изоляцией из ПВХ	ЕРкТ 0047-L12-CEE01	243-903-2005	"Raychem"	шт.	16
	сечением 70-150 мм² (комплектно с наконечниками)					
4	Муфта концевая внутренней установки для кабеля 0,4 кВ с изоляцией из ПВХ	ЕРкТ 0031-L12-CEE01	243-903-2004	"Raychem"	шт.	2
	сечением 25-70 мм² (комплектно с наконечниками)					
5	Кабель контрольный с медными жилами сеч. 4х2,5 мм²	КВБбШнг-LS 4х2,5мм²	243-213-0104	Казцентрэлектропровод	м	116,3
6	Труба кабельная высокопрочная спиральная гибкая НПВХ, ф110мм	DN/OD 110	211-401-0102	Торговая сеть	м	84,0
7	Песок		211-401-0102	Торговая сеть	м³	10,0

Спецификация Наружное освещение

Позиция	Наименование и техническая характеристика	Тип, марка обозначение документа опросного листа	Код оборудования, изделия и материала	Завод изготовитель	Единица измерения	Количество	Масса единицы, кг.
1	2	3	4	5	6	7	8
	1 Щитовое электрооборудование						
1.1	Щит управления освещением 16 А, на 3 линии с фотореле	ЩРОУУО 160-0	515-301-1401	ЕК	компл.	1	
1.2	Автоматический выключатель однополюсный, Iном=6 А	ВА 47-29 1П, 6 А	247-204-0709	Торговая сеть	шт.	46	
	2. Кабель						
2.1	Кабель с алюминиевыми жилами сечением 5х16 мм2,	АВБШв 5х16	243-113-1005	"Казцентрэлектропровод"	м	904	
2.2	Кабель с алюминиевыми жилами сечением 3х2,5 мм2	АВВГнг(А)-3х2,5 мм²	243-111-0501	"Казцентрэлектропровод"	м	226	
	3.Светотехнические изделия						
3.1	Светильник уличный светодиодный, Р=218т IP65	BDP260 LED50-4S/740 II DSSO 62P	247-105-0198	ТОО БатысМассив +7(701)779-32-57	шт.	38	
3.2	Металлическая опора для светильника h=4,0 м, с анкерными закладными		247-306-1301	АО "КЗ ЭЛТО"	шт.	38	
3.3	Прожектор светодиодный, Uн=220В, Р=200Вт, IP65	BVP150 LED170/CW 200W SWB	247-103-2405	ТОО БатысМассив +7(701)779-32-57	шт.	8	
3.4	Металлическая опора для светильника h=8,0 м, с анкерными закладными	СТВ 8-3,0	247-306-1302	АО "КЗ ЭЛТО"	шт.	8	
3.5	Кронштейн под один светильник, 600мм	"Ида" КИШ 48.0,6-0,48.20+	247-306-0903	АО "КЗ ЭЛТО"	шт.	8	
	4. Трубы и прочие материалы						
4.1	Труба кабельная высокопрочная спиральная гибкая ПНД, ф50мм	ВКТСп35, DN/OD 46	241-207-1301	"Константа NORD"	м	136,3	
4.2	Песок мелкозернистый		211-401-0100	Торговая сеть	м³	49,4	
4.3	Сеит ответвительный ("орешек")	У 131	261-404-0530	Торговая сеть	шт.	138	
4.4	Бетон для устройства фундаментов	В25	241-207-0206	Торговая сеть	м³	6,9	

Схема привязки колодцев кабельной линии и НУП к постоянным точкам-ориентирам

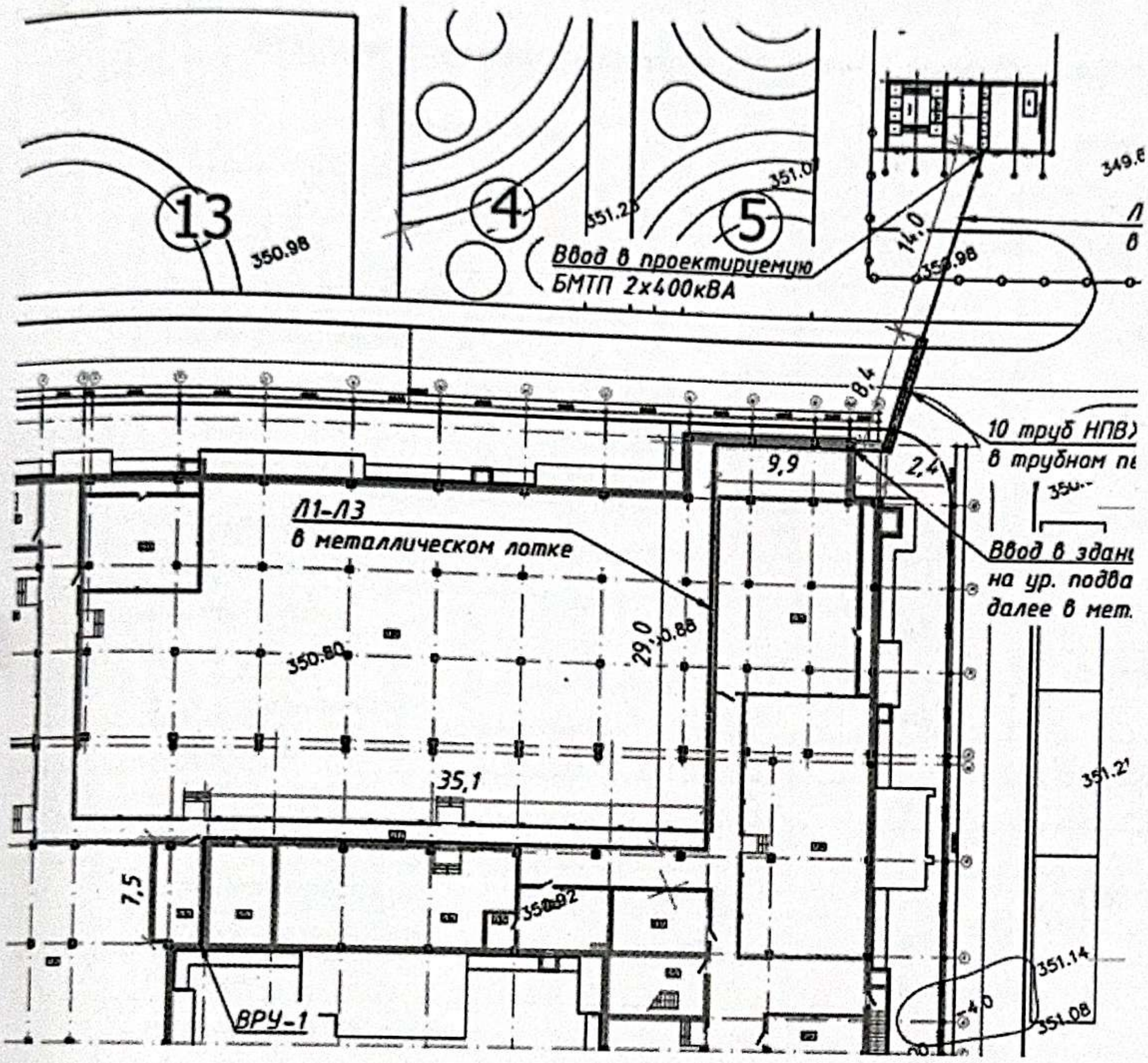

Заказчик:

Директора Департамента строительство по реализации национального проекта Куанышев Эдуарда Табылдеевича

фамилия, имя, отчество (при наличии), подпись руководителя

подпись _____ дата _____ М.П.

Авторский надзор: Эксперт Койланов Ибраим Эсенович

фамилия, имя, отчество (при его наличии), подпись эксперта

подпись _____ дата _____ М.П.

Приложение 12 к акту приемки
объекта в эксплуатацию
форма

Технические характеристики объекта (зеленые насаждения)

№ п.п.	Наименование	Единица измерение	Количество	Приме чание
1	2	3	4	5
1	Длина улицы	м		
2	В том числе озелененная часть	м2		
3	Средняя ширина проезда	м		
4	Общая площадь объекта (проезд, сквер, парк, бульвар)	м2		
5	Под зелеными насаждениями, из них			
	под деревьями	м2		
	под кустарниками	м2		
	под цветниками	м2		
	под газонами	м2	2575,82	
	в т.ч. - обыкновенные	м2		
	- партерные	м2		
	- луговые	м2		
6	Под замощением, из них			
	асфальтовое покрытие	м2	3262,76	
	щебеночное покрытие	м2		
	плитами	м2		
	грунтовые улучшенные	м2		
	грунтовые	м2		
7	Под строениями	м2		
8	Под сооружениями	м2		
9	Под водоемами	м2		
10	Прочие	м2		
11	деревья	шт	147	
12	кусты	шт		
13	кустарники	шт	252	
14	цветники			
15	газоны	м2	2575,82	
16	порода деревьев		Сосна, тополь	
17	возраст	год	3-5 м	

Заказчик:
Директора Департамента строительство по реализации национального проекта Куанышев Эдуарда Табылдеевича

фамилия, имя, отчество (при наличии), подпись руководителя

подпись _____ дата _____ М.П.

Авторский надзор: Койланов Ибраим Эсенович

фамилия, имя, отчество (при его наличии), подпись эксперта

подпись _____ дата _____ М.П.

Приложение 13 к акту приемки объекта в эксплуатацию форма

Технические характеристики объекта (сети, водоводы, коллекторы и тому подобное)

№ п/п	Наименование	Единицы измерения	Количество, протяженность	Примечание
1	2	3	4	5
	Водопровод			
1	Водоводы (общая протяженность)	м	393,2	
	1) из стальных труб	м		
	2) из чугунных труб	м		
	3) из асбестоцементных труб	м		
	4) из железобетонных труб	м		
	5) трубами напорными ПЭ ПЭ – 100 SDR 17 225х13.4	м	373,7	
	5) трубами напорными ПЭ ПЭ – 100 SDR 17 110х6.6	м	19,5	2 трубы на вводе
	Распределительная сеть (общая протяженность)	м		
	Прочие устройства			
	Смотровой колодец	шт	9	
	Задвижка d- 100	шт	2	
	" d- 150	шт	9	
	Вентили d- 32/ d- 25	шт	2/2	
	Гидрант	шт	4	
	Водопроводный ввод	шт	1	2 трубы
	Стальной футляр	шт	0	
	Питьевой фонтанчик	шт	7	
	Канализация			
	Коллекторы (общая протяженность)	м		
	Канализационная сеть (общая протяженность)	м	250,27	
	1) из керамических труб	м		
	2) из чугунных труб	м		
	3) из бетонных труб	м		
	4) из асбестоцементных труб	м		
	5) из железобетонных труб	м		
	6) Труба двухслойная полимерная со структурированной стенкой SN8 с раструбом Д-160	м	250,27	
3	Прочие устройства		1	жироуловитель
	Смотровой колодец	шт	11	
	Выпуск	шт	4	
	Канализация ливневая			
1	Коллекторы (общая протяженность)	м		
2	Канализационная сеть (общая протяженность)	м	121,78	
	1) из керамических труб	м		
	2) из чугунных труб	м		
	3) из бетонных труб	м		
	4) из асбестоцементных труб	м		
	5) из железобетонных труб	м		

	6) Труба двухслойная полимерная со структурированной стенкой SN 8 с раструбом Д-315	м	121,78	
3	Прочие устройства			
	Смотровой колодец	шт	5	
	Выпуск	шт	2	

Горизонтальный разрез колодца	Вертикальный разрез колодца
Масштаб _____	Масштаб _____

Решетка под люк

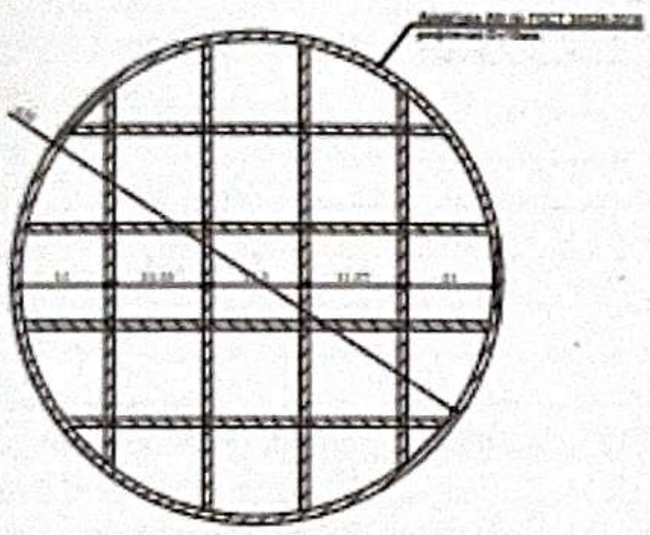

Расход арматуры на 1 крышку -4,0 кг

Колодец

Разрез 1-1

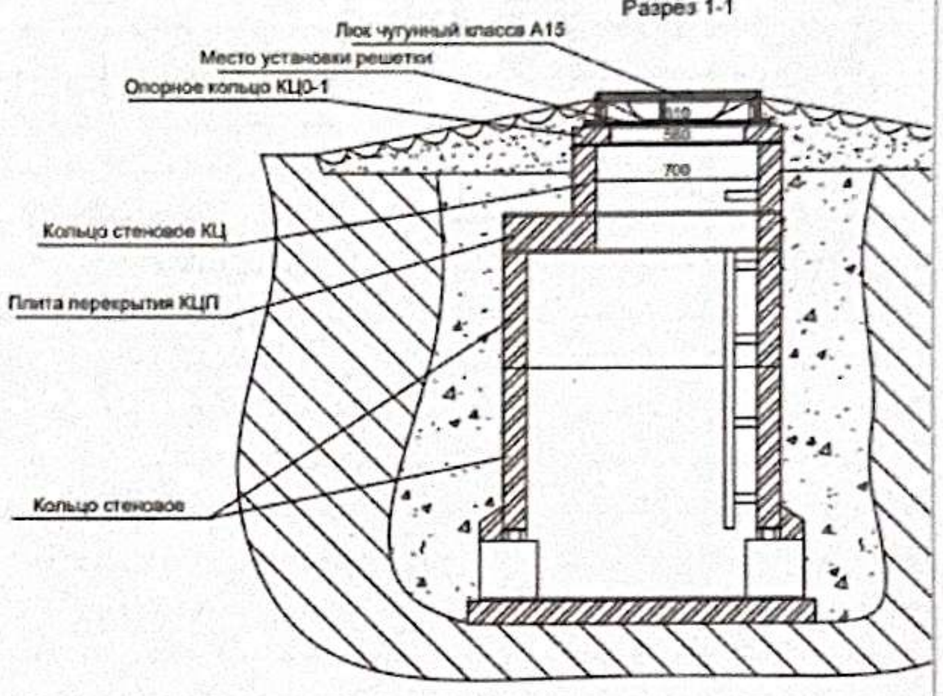

Спецификация

Позиция	Наименование и техническая характеристика	Тип, марка, обозначение опросного листа	Код оборудования изделия и материала	Завод изготовитель	Единица измерения	Количество	Масса ед. кг	Примечания
	Водопровод хозпитьевой В1							
1	Вентиль спускной ф25	15ч8п2			шт	2		
2	Вентиль спускной ф32	15ч8п2			шт	2		
3	Задвижка упруго-запирающаяся клиновая из ковкого чугуна короткая фланцевая Ру=1,6МПа ф100				шт	2		
4	Задвижка упруго-запирающаяся клиновая из ковкого чугуна короткая фланцевая Ру=1,6МПа ф150				шт	9		
5	Штурвал для задвижки ф100-150				шт	11		
6	Тройник равнопроходной сварной PE100 SDR17 ф160	СТ РК ГОСТ Р 52134-2010			шт	7		
7	Переход сварной PE100 SDR11 индивидуального изготовления ф160х110	СТ РК ГОСТ Р 52134-2010			шт	2		
8	Отвод двухсекционный 90° PE100 SDR17 160х9,5	СТ РК ГОСТ Р 52134-2010			шт	3		
9	Фланец стальной плоский приварной ф100	ГОСТ 12820-80			шт	4		
10	Фланец стальной плоский приварной ф150	ГОСТ 12820-80			шт	32		
11	Фланец стальной для разъемных соединений п/э труб ф100	ГОСТ 12820-80			шт	2		
12	Фланец стальной для разъемных соединений п/э труб ф150	ГОСТ 12820-80			шт	14		
13	Втулка под фланец PE 100 SDR17 ф100	ГОСТ 18599-2001			шт	2		
14	Втулка под фланец PE 100 SDR17 ф160	ГОСТ 18599-2001			шт	16		
15	Пожарная подставка чугунная фланцевая ф100	ГОСТ 5528-88			шт	4		
16	Подземный пожарный гидрант H=2500мм	ГОСТ 8220-85			шт	4		
17	Труба PE 100 SDR 17 питьевая ф110х6,6	ГОСТ 18599-2001			м	19,5		
18	Труба PE 100 SDR 17 питьевая ф160х9,5	ГОСТ 18599-2001			м	373,74		
19	Колодец водопроводный ф1500	Тпр. 901-09-11.84			шт	5		
20	Колодец водопроводный ф2000	Тпр. 901-09-11.84			шт	2		

Позиция	Наименование и техническая характеристика	Тип, марка, обозначение опросного листа	Код оборудования изделия и материала	Завод изготовитель	Единица измерения	Количество	Масса ед. кг	Примечания
21	Люк чугунный тип "Т"	ГОСТ 3634-99			шт	7		
22	Скобы				шт	61		
23	Футляр из трубы полиэтиленовой PE100 SDR17 техническая L=0,3м ⌀315х18,7	ГОСТ 18599-2001			шт	2		
24	Футляр из трубы полиэтиленовой PE100 SDR17 техническая L=0,3м ⌀355х21,1	ГОСТ 18599-2001			шт	6		
25	Бетон на заделку концов футляров				м3	0,18		
26	Бетонный столбик на углу поворота 200х200х250(h)				шт/м3	5/0,05		
27	Футляр из трубы полиэтиленовой PE100 SDR17 техническая L=10,0м ⌀355х21,1	ГОСТ 18599-2001			шт	2		
	Бытовая канализация-К1							
1	Гофрированная двухслойная труба "OPTIMA" DN/OD 160/138.7 PP-B SN8 с раструбом	ГОСТ Р 54475-2011			м	250,27		отрезки-6м
2	Уплотнительное каучуковое кольцо ⌀160	ГОСТ Р 54475-2011			шт	42		
3	Труба PE 100 SDR 17 техническая 110х6,6	ГОСТ 18599-2001			м	11,9		
4	Труба PE 100 SDR 17 техническая 160х9,5	ГОСТ 18599-2001			м	0,61		в перепадном колодце
5	Тройник равнопроходной ⌀160	СТ РК ГОСТ Р 52134-2010			шт	1		в перепадном колодце
6	Отвод сварной односекционный ⌀160	СТ РК ГОСТ Р 52134-2010			шт	1		в перепадном колодце
7	Хомуты-ст.полосовая:	5 ГОСТ 103-86 / Вст.3сп.ГОСТ14637-89			шт	1		в перепадном колодце
8	Муфта защитная ⌀194	СТ РК ГОСТ Р 52134-2010			шт	1		в перепадном колодце
9	Переходник на гладкую трубу ⌀160	ТУ 2248-001-73011750-2005			шт	1		в перепадном колодце
10	Колодец канализационный ⌀ 1500	Тпр. 902-09-22.84			шт	10		
11	Люк чугунный тип "Л"	ГОСТ 3634-99			шт	4		
12	Люк чугунный тип "Т"	ГОСТ 3634-99			шт	6		
13	Скобы				шт	61		
14	Футляр из трубы полиэтиленовой PE100 SDR17 техническая L=0,3м ⌀355х21,1	ГОСТ 18599-2001			шт	20		
15	Бетон на заделку концов футляров				м3	0,46		
16	Футляр из трубы полиэтиленовой PE100 SDR17 техническая L=2,5м ⌀315х18,7	ГОСТ 18599-2001			шт	2		
17	Футляр из трубы полиэтиленовой PE100 SDR17 техническая L=4,5м ⌀355х21,1	ГОСТ 18599-2001			шт	1		

Позиция	Наименование и техническая характеристика	Тип, марка, обозначение опросного листа	Код оборудования изделия и материала	Завод изготовитель	Единица измерения	Количество	Масса ед. кг	Примечания
	Канализация производственная-К3							
1	Труба PE 100 SDR 17 техническая 110х6,6	ГОСТ 18599-2001			м	6,0		
2	Жироуловитель Alta M-OR 14-1000 Q=3,5л/с р-ры ⌀1500х2000			"ALTA GROUP"	шт	1	196,0	КП № 6975-01 от 24 апреля 2024г.
	Канализация ливневая К2							
1	Труба двухслойная гофрированная "OPTIMA" DN/OD 315/278,4 SN8 PP-B с раструбом	ГОСТ Р 54475-2011			м	121,78		длина отрезков-6м
2	Уплотнительное каучуковое кольцо ⌀315	ГОСТ Р 54475-2011			шт	20		
3	Труба PE 100 SDR 17 техническая ⌀110х6,6	ГОСТ 18599-2001			м	26,4		
4	Труба PE 100 SDR 17 техническая 160х9,5	ГОСТ 18599-2001			м	0,82		в перепадном колодце
5	Тройник равнопроходной ⌀160	СТ РК ГОСТ Р 52134-2010			шт	1		в перепадном колодце
6	Отвод сварной односекционный ⌀160	СТ РК ГОСТ Р 52134-2010			шт	1		в перепадном колодце
7	Хомуты-ст.полосовая:	5 ГОСТ 103-86 / Вст.3сп.ГОСТ14637-89			шт	1		в перепадном колодце
8	Муфта защитная ⌀200	СТ РК ГОСТ Р 52134-2010			шт	1		в перепадном колодце
9	Переходник на гладкую трубу ⌀200	ТУ 2248-001-73011750-2005			шт	1		в перепадном колодце
10	Колодец канализационный ⌀ 1500	Тпр. 902-09-22.84			шт	5		
11	Люк чугунный тип "Л"	ГОСТ 3634-99			шт	1		
12	Люк чугунный тип "Т"	ГОСТ 3634-99			шт	4		
13	Скобы				шт	37		
14	Футляр из трубы полиэтиленовой PE100 SDR17 техническая L=0,3м ⌀355х21,1	ГОСТ 18599-2001			шт	10		
15	Бетон на заделку концов футляров				м3	0,17		
16	Футляр из трубы полиэтиленовой PE100 SDR17 техническая L=2,5м ⌀355х21,1	ГОСТ 18599-2001			шт	1		

Схема привязки колодца к постоянным точкам-ориентирам

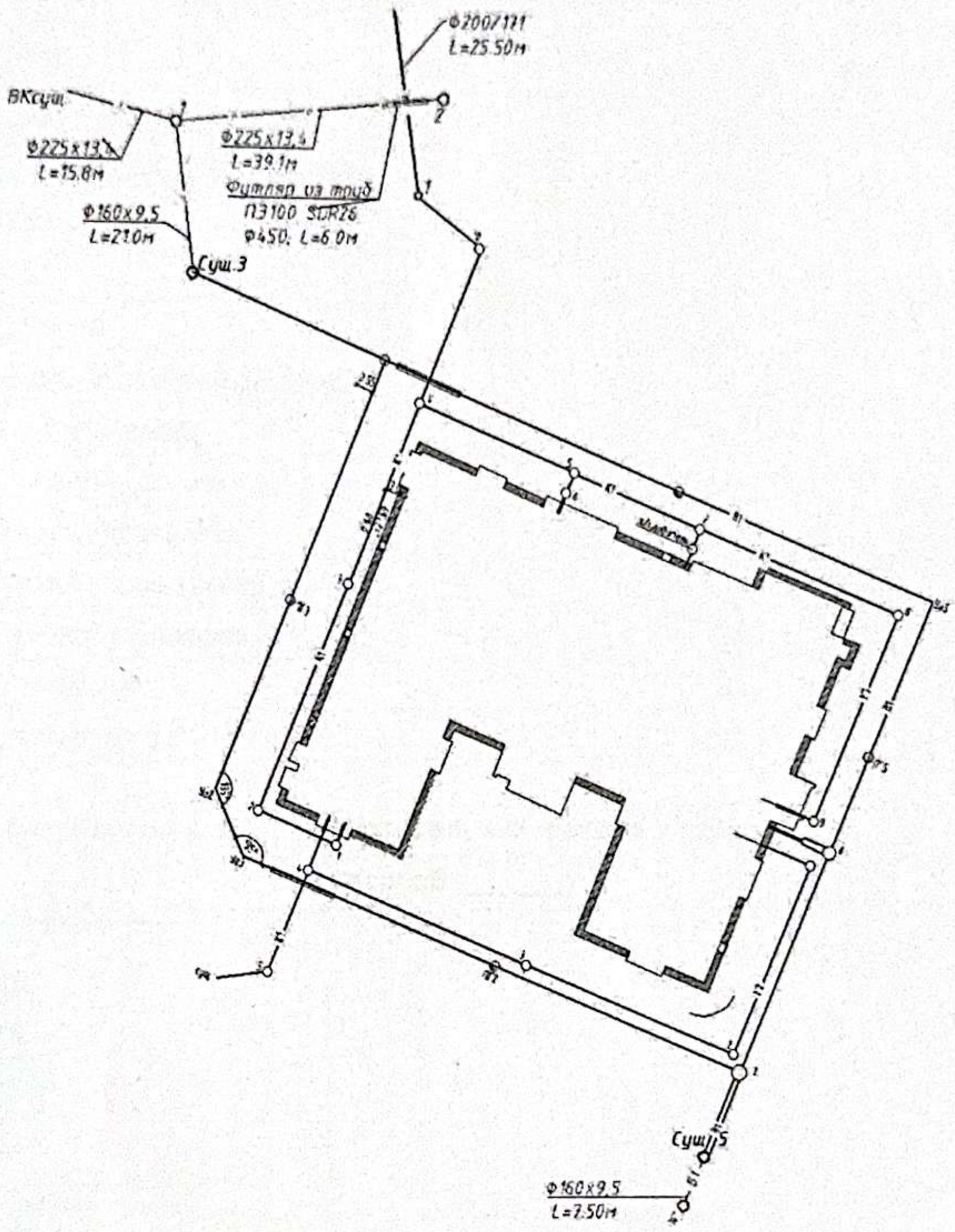

Заказчик:

Директора Департамента строительство по реализации национального проекта Куанышев Эдуарда Табылдеевича

фамилия, имя, отчество (при наличии), подпись руководителя

подпись _____ дата _____ М.П.

Авторский надзор: Эксперт Койланов Ибраим Эсенович

фамилия, имя, отчество (при его наличии), подпись эксперта

подпись _____ дата _____ М.П.

Приложение 14 к акту приемки
объекта в эксплуатацию
форма

Технические характеристики объекта (тепловая трасса)

№ п/п	Наименование	Единицы измерения	Количество, протяженность	Примечание
1	Протяженность тепловой трассы	м	69	
	Протяженность воздушной прокладки:	м		
	1) на эстакадах	м		
	2) на опорах	м		
	Количество опор	шт		
	Протяженность подземной прокладки:	м		
	1) в проходных каналах	м		
	2) в непроходных каналах	м	69	
	3) бесканальная прокладка	м		
2	Количество колодцев (камер)	шт		
3	Количество компенсаторов	шт	1	
4	Количество вводов	шт	1	
5	Количество задвижек	шт		

Горизонтальный разрез колодца	Вертикальный разрез колодца
Масштаб _____	Масштаб _____
Люк решетка 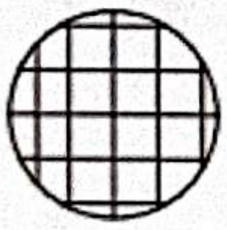 1. Люк с шарниром и запорным механиз 2. Установить армированную решетку -ф 14А-400, шаг 150х150.	

Спецификация

Марка	Обозначение	Наименование	Кол-во, шт.	Масса ед., кг	Приме-чание
		участок II			
		канал ж.б. 1780х880(h) L=51.8м			
Л-1	серия 3.006.1-8 вып 1-1	лоток ЛК 300.180.90-6	17	2900	
Л-2	серия 3.006.1-8 вып 1-1	лоток ЛК 75.180.90-6	1	730	
П-1	серия 3.006.1-8 вып 3-1	Плита ПТ 300.180.16-12	17	2130	
П-2	серия 3.006.1-8 вып 3-1	Плита ПТ 75.180.16-12	1	530	
		Материалы			
	СТ РК EN 206-2017	бетон С25/30, W4; F150 м³	0.17		
	ГОСТ 8267-93*	щебень фракции 20-40 м³	20.55		подготовка
		участок III			
		канал ж.б. 1780х880(h) L=3.75м			
Л-1	серия 3.006.1-8 вып 1-1	лоток ЛК 300.180.90-6	1	2900	
Л-2	серия 3.006.1-8 вып 1-1	лоток ЛК 75.180.90-6	1	730	
П-1	серия 3.006.1-8 вып 3-1	Плита ПТ 300.180.16-12	1	2130	
П-2	серия 3.006.1-8 вып 3-1	Плита ПТ 75.180.16-12	1	530	
		Материалы			
	СТ РК EN 206-2017	бетон С25/30, W4; F150 м³	0.15		
	ГОСТ 8267-93*	щебень фракции 20-40 м³	1.43		подготовка
	данный лист	уголок [illegible] ГОСТ 8509-93, L=2000 мм	1	31.00	

Марка	Обозначение	Наименование	Кол-во, шт.	Масса ед., кг	Приме-чание
		участок I			
		канал ж.б. 1780х880(h) L=12.3м			
Л-1	серия 3.006.1-8 вып 1-1	лоток ЛК 300.180.90-6	4	2900	
Л-2	серия 3.006.1-8 вып 1-1	лоток ЛК 75.180.90-6	5	730	
П-1	серия 3.006.1-8 вып 3-1	Плита ПТ 300.180.16-12	2	2130	
П-2	серия 3.006.1-8 вып 3-1	Плита ПТ 75.180.16-12	7	530	
П-3	серия 3.006.1-8 вып 3-1	Плита ПТ 300.180.20-15	2	2130	
		Материалы			
	СТ РК EN 206-2017	бетон С25/30, W4; F150 м³	0.40		
	ГОСТ 8267-93*	щебень фракции 20-40 м³	6.61		подготовка
	данный лист	уголок [illegible] ГОСТ 8509-93, L=2000 мм	1	31.00	

Позиция	Наименование и техническая характеристика	Тип, марка, обозначение документа, опросного листа	Код продукции	Поставщик	Единица измерения	Кол-во	Масса 1 ед. кг	Примечание
1	2	3	4	5	6	7	8	9
1	Теплоизолированная труба	Ст-108х4-2-ППУ-ПЭ	ГОСТ 30732-2006 241-402-0112		м	138		
2	Отвод стандартный, R-150	Ст 108х4-90°-2-ППУ-ПЭ	ГОСТ 30732-2006 241-405-0107		шт.	4		
3	Концевой элемент трубопровода с металлической заглушкой изоляции и кабелем вывода торцевым	Ст 108х4-2-ППУ-ПЭ-МЭИ 650-КВТ	ГОСТ 30732-2006 241-414-0107		шт.	2		
4	Переход, L=750 мм	Ст 133х4.5-108х4-1/2-ППУ-ПЭ	ГОСТ 30732-2006 241-407-0116		шт.	2		
5	Муфта термоусаживаемая из полиэтилена с комплектом для изоляции стыков стальных труб DN 133/225	Ø133-1-МФЛ-1000М KZ	ГОСТ 30732-2006 241-408-0106		шт.	2		
6	Муфта термоусаживаемая из полиэтилена с комплектом для изоляции стыков стальных труб DN 108/200	Ø108-2-МФЛ-1000М KZ	ГОСТ 30732-2006 241-408-0105		шт.	22		
7	Полиэтиленовый мат	2000 х 1400 х 45	ГОСТ 30732-2006		шт.	5		
	Спецификация на участок трассы из черных труб							
1	Сервисный кран для спуска воздуха - воздушник							
	Ру=25; Ø20	КШТ 11/12.020.25.С/С	242-202-4002	Бивал	шт	2	0,8	
2	Трубы стальные электросварные Ст 20 Ø108х4,0	ГОСТ 10705-80	241-102-0177		м	3,0		
3	Антикоррозионное покрытие труб - комплексное							
	полиуретановое покрытие "Вектор" (лакокрасочное)	ГОСТ 10296-79	236-102-0707		м2	1,02		
4	Тепловая изоляция трубопроводов - маты минералватные							
	прошивные М-100							
	-для прокладки по техпомещению Ø108х4,0; δиз=65мм	ГОСТ 21880-2011	234-201-0306		м3	0,11		
5	Покровный слой - стеклопластик рулонный РСТ-250Л	ТУ 6-48-87-92			м2	2,24		
	-для прокладки по техпомещению							
6	Опознавательные знаки теплосети	см. лист ТС-6						
7	Песок природный среднезернистый с коэффициентом фильтрации Кф +5м/сут	ГОСТ 8736-93	211-401-0100		м3	54,43		для обратной засыпки

Схема привязки скважины (колодца) к постоянным точкам-ориентирам

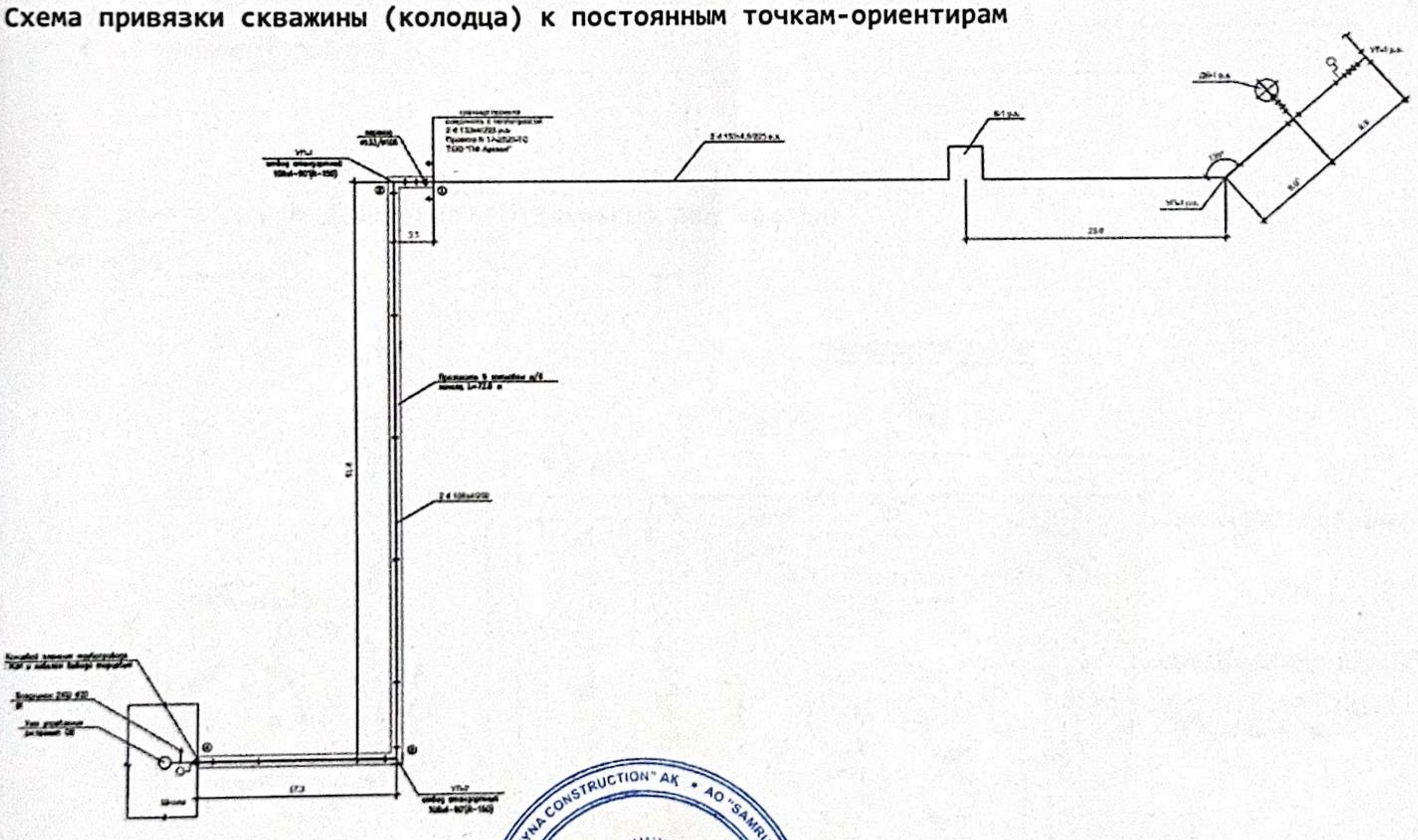

Заказчик:
Директора Департамента строительство по реализации национального проекта Куанышев Эдуарда Табылдеевича

фамилия, имя, отчество (при наличии), подпись руководителя

подпись _____ дата _____ М.П.

Авторский надзор: Эксперт Койланов Ибраим Эсенович

фамилия, имя, отчество (при его наличии), подпись эксперта

подпись _____ дата _____ М.П.

Приложение 16 к акту приемки объекта в эксплуатацию

форма

Технические характеристики объекта (линии связи)

№ п/п	Наименование	Единицы измерения	Количество, протяженность
1	2	3	4
1	Воздушные линии связи, в том числе:	км	
2	Кабельные линии связи, в том числе:	км	0,36
	1) марка	км	
	2) марка	км	
	3) марка	км	
3	Опоры, в том числе:	шт	
4	Колодцы сетевые, в том числе:	шт	
	1) ККТ 1	шт	
	2) ККТ 2	шт	2
5	Муфты соединительные	шт	
6	Коллекторы коммуникационные, в том числе:		
8	Прочие устройства		

Горизонтальный вид колодца

Масштаб _____

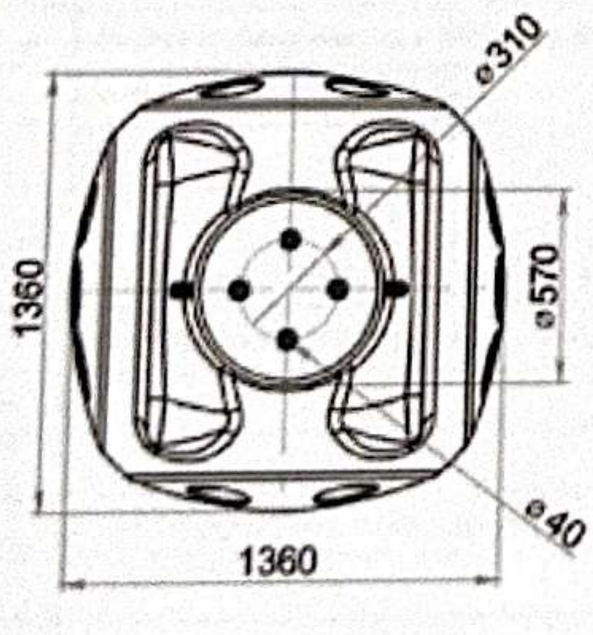

Вертикальный вид колодца

Масштаб _____

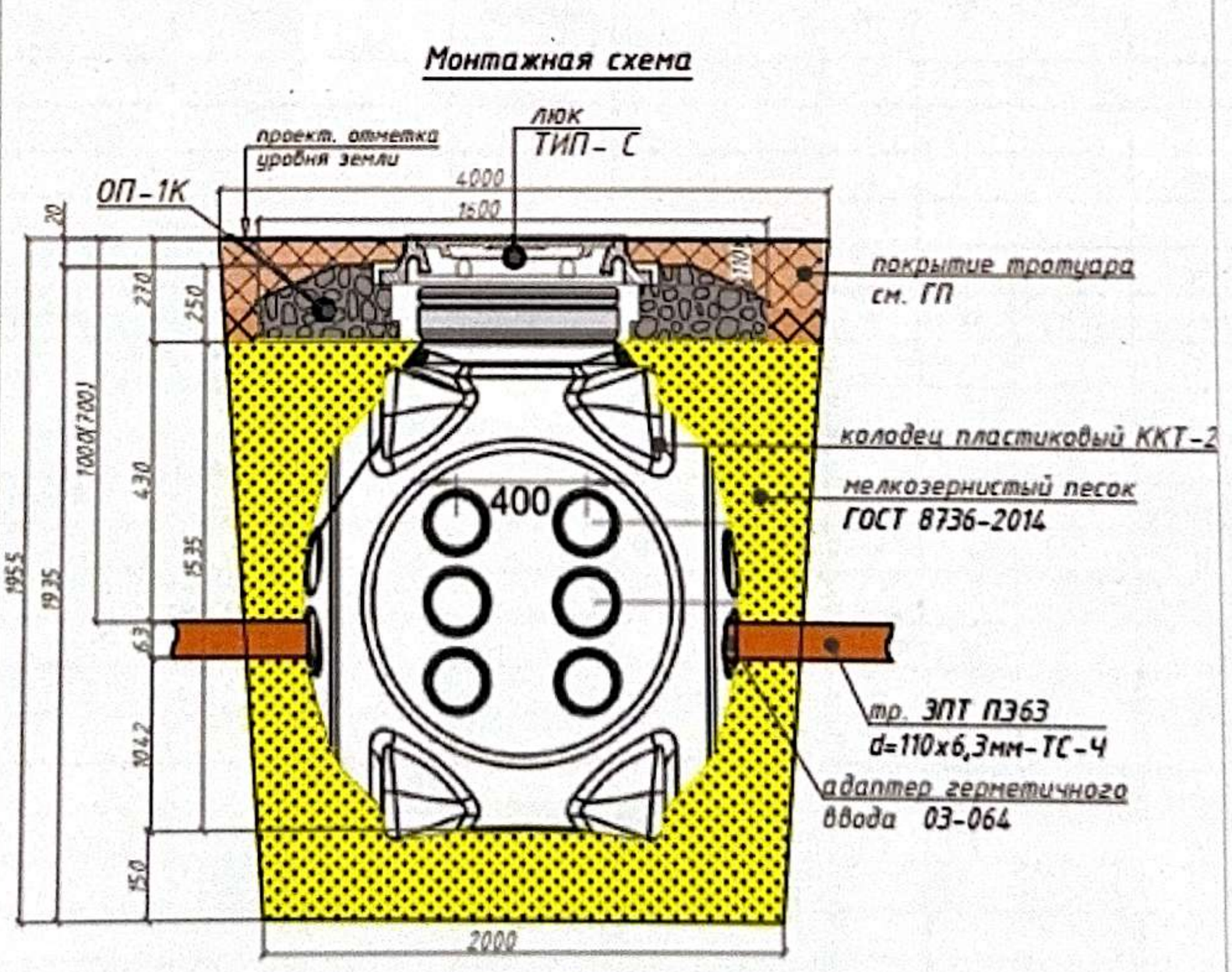

Спецификация

Позиция	Наименование и техническая характеристика	Тип, марка, обозначение документа, опросного листа	Код оборудования изделия и материала	Поставщик	Единица измерения	Количество	Масса единицы, кг	Примечание
6.	Изделия для прокладки кабеля внутри здания							
6.1	Лоток проволочный, горячеоцинкованная разн. сталь 80х100х3000мм		FC8010 HDZ	"ДКС"	м	22		или аналог
6.2	Крышка лотка прямая вис. 100мм L=3000мм		35522HDZ	"ДКС"	м	22		или аналог
6.3	Клемма заземления для проволочного лотка		FC37302	"ДКС"	шт	22		или аналог
6.4	Консоль потолочная на лоток с осн.100	CS	34110HDZ	"ДКС"	шт	23		или аналог
6.5	Держатель для крышки на пров. лоток, полипропилен d=4		FC37004	"ДКС"	шт	36		или аналог
6.6	Гайка с насечкой, препятствующей откручиванию	M6	CM100600	"ДКС"	шт	46		или аналог
6.7	Винт для монтажа проволочных лотков	M6x20	CM050620	"ДКС"	шт	46		или аналог
6.8	Шайба для соединения проволочного лотка	6	CM170600	"ДКС"	шт	46		или аналог
6.9	Шпилька резьбовая	M8x1000	CM170600	"ДКС"	шт	12		или аналог
6.10	Гайка шестигранная	M8	CM110800	"ДКС"	шт	46		или аналог
6.11	Шайба кузовная	8	CM400830	"ДКС"	шт	46		или аналог
6.12	Стандартный анкер	M8	CM120800	"ДКС"	шт	23		или аналог
6.13	Винт для обеспечения электрического контакта крышек M5x8	M5x8	CM030508	"ДКС"	шт	6		или аналог
6.14	Комплект крепежный для проволочного лотка №1		CM350001	"ДКС"	шт	18		или аналог
7.	Заземление							
7.1	Шина дополнит. уравнивания потенциалов 8 присоед. 80х80х50мм, IP55				шт	2		или аналог
7.2	Сталь полосовая разн. 25х4мм	ГОСТ 103-2006			м	6		или аналог
7.3	Провод установочный гибкий, с медными жилами сеч. 1х6мм				м	24,0		или аналог

Поз.	Наименование и техническая характеристика	Тип, марка, обозначение документа, опросного листа	Код оборудования изделия и материала	Поставщик	Ед. измерения	Количество	Масса единицы, кг	Примечание
	Наружные сети связи							
1.	Трубы.							
1.1	Защитная полиэтиленовая труба Ф110.				м	35.7		или аналог
1.2	Муфта соединительная Ф110мм				шт	2.0		или аналог
1.3	Защитная полиэтиленовая труба Ф40х3мм с твердой смазкой внутри				м	28.0		или аналог
	для внутренней прокладки по зданию							
2.	Колодцы.							
2.1	Колодец пластиковый телекоммуникационный разм.1360х1360х1670мм	ККТ-2		ТОО «AX TECHNOLOGY»	шт	2.0		или аналог
2.2	Адаптер герметичного ввода труб в ККТ-2 (Ф110мм)	03-065		ТОО «AX TECHNOLOGY»	шт	4		или аналог
3.	Монтажные изделия							
3.1	Люк полимерно-песчаный с запорным устройством	Тип-С		ТОО «AsiaSnabGroup»	шт	2		или аналог
4.	Ж/б изделия							
4.1	Плита опорная разм. 1600х1600мм, h=250мм	ОП		ТОО "АВИС-Связькомплект"	шт	2		или аналог
5.	Материалы							
5.1	Песок мелкозернистый	ГОСТ 8736-2014			$м^3$	38.462		
5.2	Бетон	кл. В15			$м^3$	0.0084		

Схема привязки колодцев кабельной линии связи и НУП к постоянным точкам-ориентирам

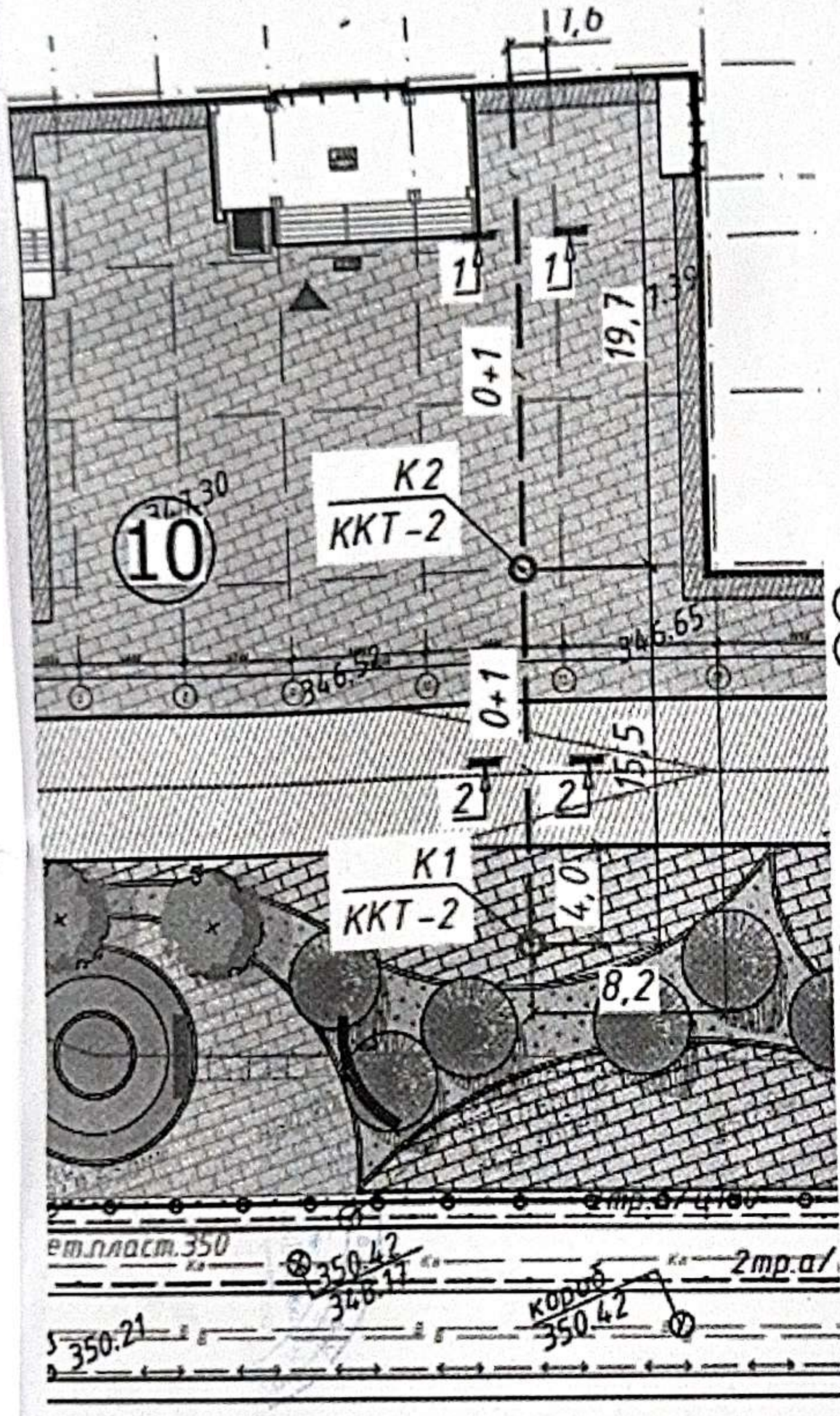

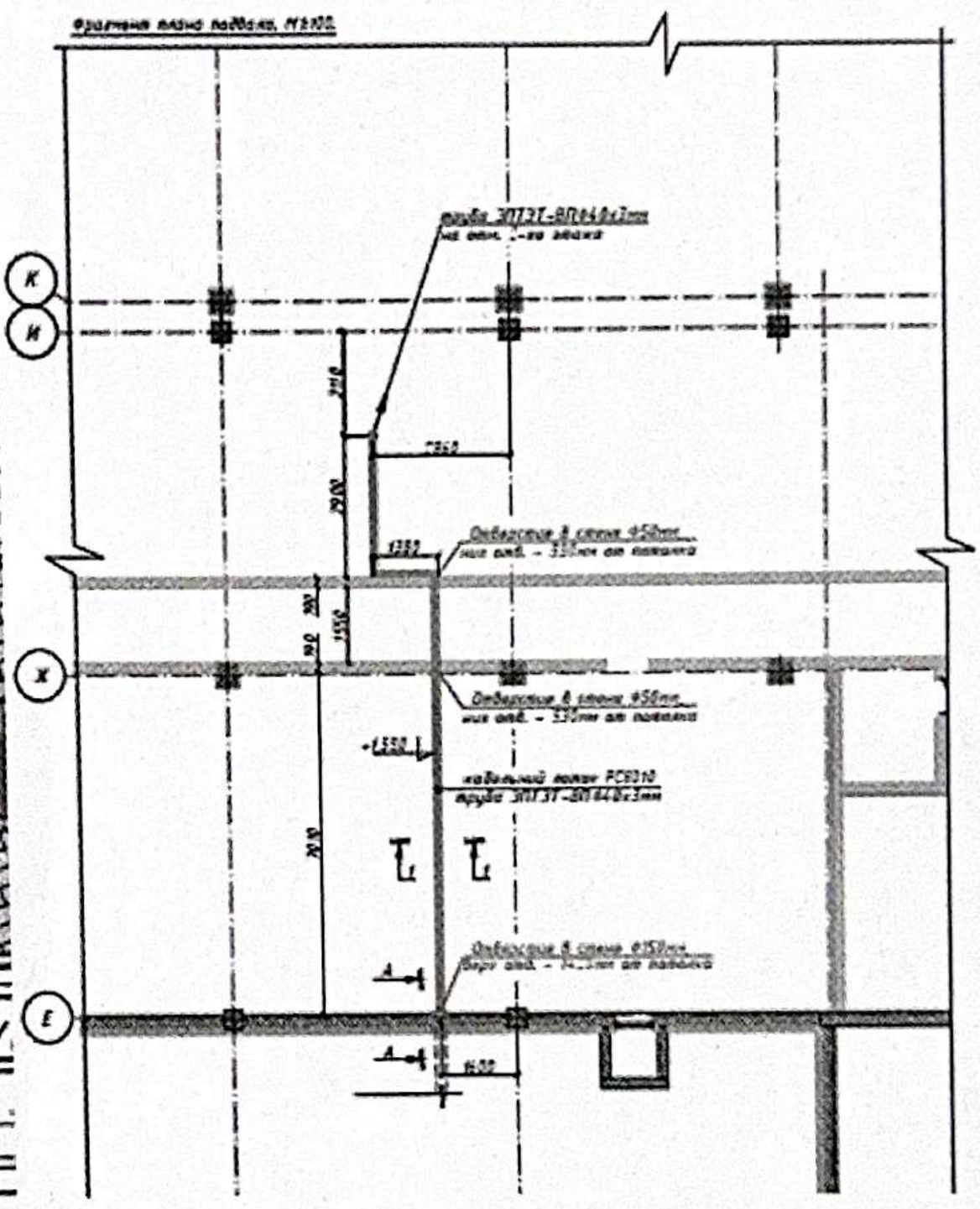

Заказчик:

Директора Департамента строительство по реализации национального проекта Куанышев Эдуарда Табылдеевича

фамилия, имя, отчество (при наличии), подпись руководителя

подпись _____ дата _____ М.П.

Авторский надзор: Эксперт Койланов Ибраим Эсенович

фамилия, имя, отчество (при его наличии), подпись эксперта

подпись _____ дата _____ М.П.

Всего прошито, пронумеровано
и скреплено печатью
37 листов

Департамент строительства
по реализации
национального проекта
Для документов