Утвержден
приказом Министра
по инвестициям и развитию
Республики Казахстан
от 24 апреля 2017 года № 234

Акт приемки объекта в эксплуатацию

«11» сентября 2024 г.

Заказчик **ТОО «EKM COMPANY», БИН 201040022748, тел. +7 777 855 7914, почтовый индекс 070000, Республика Казахстан, Восточно-Казахстанская область, г.Усть-Каменогорск, пр. им. К.Сатпаева 17/3, почтовый индекс 170015, тел. +7 776 217 8838**

фамилия, имя отчество (при наличии) ИИН, телефон – для физических лиц, наименование организации – для юридических лиц, БИН, телефон, почтовый индекс, область, город, район, населенный пункт, наименование улицы, номер дома/здания (стационарного помещения)

на основании:

Декларации о соответствии (прилагается) **от «11» сентября 2024г. ТОО «QK SUNQAR»,БИН 04014008686, директор Берлибаев Аскар Талгатулы, Республика Казахстан, Восточно-Казахстанская область, г.Усть-Каменогорск, ул. Антона Чехова, 39/2, почтовый индекс 070000, тел. +7 777 855 79 14**

дата подписания декларации, наименование подрядной (генподрядной) организации, фамилия, имя, отчество (при наличии) руководителя, юридический адрес, БИН, телефон

Заключения о качестве строительно-монтажных работ (прилагается) **от «11» сентября 2024г. ТОО «OxyTrade», БИН 141240000651, эксперт технического надзора Бейбітжанұлы Е., аттестат эксперта KZ29VJE00051279 от 06.12.2019г.**

дата подписания заключения, наименование организации, фамилия, имя, отчество (при его наличии) экспертов технического надзора, № и дата получения аттестатов, БИН, телефон

Заключения о соответствии выполненных работ проекту (прилагается) **от «11» сентября 2024г. ТОО «QAZSAURAN», БИН 990540001085, главный инженер проекта Протасова О.Ю., KZ44VJE00046838 от 22.05.2019г.**

дата подписания заключения, наименование организации, фамилия, имя, отчество (при его наличии) экспертов авторского надзора, № и дата получения аттестатов, БИН, телефон

произведя осмотр готовности предъявленного подрядчиком (генеральным подрядчиком) к приемке в эксплуатацию объекта: «**Строительство многоэтажного жилого дома в жилом массиве «Арай» 19 жилого района, участок №74 г.Усть-Каменогорск (благоустройство и наружные сети)». Новое строительство, II (нормальный) уровень ответственности, технически и технологически несложный**

наименование объекта и вид строительства (новое, расширение, реконструкция, техническое перевооружение, модернизация, капитальный ремонт) уровень ответственности, техническая и технологическая сложность объекта

по адресу: **Республика Казахстан, Восточно-Казахстанская область, г.Усть-Каменогорск, улица Ю.Увалиева**

область, район, населенный пункт, микрорайон, квартал, улица, номер дома (корпуса)

проверив комплектность исполнительной технической документации, в том числе посредством электронного модуля исполнительной технической документации «11» сентября 2024 года,

дата ознакомления

одтверждает, что:

. Строительство объекта осуществлено на основании:

) правоустанавливающего документа на земельный участок – **Договор купли-продажи №422 от 26.04.2021г., Договор купли-продажи №419 от 26.05.2021г., Постановление Акимата №3785 от 08.11.2022г., Приказ №227 от 24.02.2023г., Постановление Акимата №12 от 04.01.2024г.**

документ, подтверждающий наступление юридических фактов (юридических составов), на основании которых возникают, изменяются или прекращаются права на земельный участок, в том числе договоры, решения судов, правовые акты исполнительных органов, свидетельство о праве на наследство, передаточный акт или разделительный баланс при реорганизации негосударственных юридических лиц, владеющих земельным участком на праве собственности или выкупивших право временного возмездного землепользования (аренды)

либо решения о реконструкции (перепланировке, переоборудовании) помещений (отдельных частей) существующих зданий от "___" _____ 20__года № _____

наименование органа, вынесшего решение

2) талона о приемке уведомления о начале строительно-монтажных работ **Государственное учреждение «Управление государственного архитектурно-строительного контроля Восточно-Казахстанской области», Талон KZ69REA00363474 от 21.11.2023г.**

наименование органа, принявшего уведомление, дата и № принятия талона

3) проекта (проектно-сметной документации) **ТОО «QAZSAURAN», ГСЛ №23008135 от 05.04.2023г., проект №VKETNA-2022-1**

наименование проектной организации, номер проекта

утвержденного(й) **ТОО «EKM COMPANY», №б/н от 17.05.2023г.**

наименование организации, утвердившей (переутвердившей) проект и дата утверждения

2. Строительно – монтажные работы осуществлены в сроки:

начало работ **ноябрь 2023 г.;**

месяц, год

окончание работ **август 2024 г.;**

месяц, год

при продолжительности строительства:

по норме или по проекту организации строительства 3,5 месяцев;

фактически 10 месяцев.

3. Объект (комплекс) имеет следующие основные технико – экономические показатели (мощность, производительность, производственная площадь, протяженность, вместимость, объем, пропускная способность, провозная способность, число рабочих мест и тому подобное, заполняется по всем объектам (кроме жилых домов) в единицах измерения соответственно целевой продукции или основным видам услуг):

Мощность, производительность и так далее	Единица измерения	По проекту		Фактически	
		общая (с учетом ранее принятых)	в том числе пускового комплекса или очереди	общая (с учетом ранее принятых)	в том числе пускового комплекса или очереди
Протяженность теплосети в 2 нитки	км	0,206	0,206	0,188	0,188
Протяженность сети водопровода	км	0,246	0,246	0,246	0,246
Протяженность сети канализации	км	0,362	0,362	0,389	0,389

Протяженность сети электроснабжения	км	0,317	0,317	0,284	0,284
Протяженность сети освещения	км	0,290	0,290	0,214	0,214

Выпуск продукции (оказания услуг), предусмотренной проектом в объеме, соответствующем нормам освоения проектных мощностей в начальный период не предусмотрено

факт начала выпуска продукции с указанием объема

Жилой дом имеет следующие показатели:

Показатели	Единица измерения	По проекту	Фактически
Общая площадь	метр в квадрате (далее – м2)		
Число этажей	этаж		
Общий строительный объем	метр в кубе (далее – м3)		
В том числе подземной части	м3		
Площадь встроенных, встроенно-пристроенных и пристроенных помещений	м2		

Показатели	По проекту			Фактически		
	число квартир	площадь квартир, м2		число квартир	площадь квартир, м2	
		общая	жилая		общая	жилая
Всего квартир, в том числе:						
Однокомнатных						
Двухкомнатных						
Трехкомнатных						
Четырехкомнатных и более						

4. Технологические и архитектурно-строительные решения по объекту характеризуются следующими данными:

Благоустройство

Участок выполнен с учетом внутридворового кругового проезда. Проезды выполнены шириной 4,5-6,0 м.

Подъезд пожарных автомобилей и автотранспорта к зданиям возможен со всех сторон.

Благоустройство территории выполнено с учетом нескольких функциональных зон: детские площадки, хозяйственная площадка для ТБО, парковочные площадки.

Детская площадка обеспечена малыми архитектурными формами. Площадки для игр детей изолированы от транзитного пешеходного движения, гостевых стоянок и площадок ТБО зелеными насаждениями.

Для установки контейнеров под ТБО выполнена асфальтированная площадка.

Дорожная одежда проездов и площадок выполнена из мелкозернистого асфальтобетона тип Б марка III по СТ РК 1225-2019 с установкой по краю проезжей части бортовых бетонных камней марки БР 100.30.15 по ГОСТ 6665-91.

Площадки для отдыха выполнены с покрытием тротуарной плиткой из бетона B25F200.

Покрытие детских площадок выполнено из резиновой травмобезопасной крошки.

Для беспрепятственного проезда колясок маломобильных групп при перепадах высот между тротуаром и внутридворовым проездом выполнен втопленный пандус.

Озеленение территории решено путем высева газона, устройством цветников, посадкой кустарников и деревьев.

Отвод талых и ливневых вод от здания и с проездов решено созданием нормативных уклонов с отводом ливневых стоков на проезды с дальнейшим спуском в ливневую канализацию.
При входах в здания выполнены пандусы; в месте пересечения проездов с тротуарами выполнен бордюрный пандус для обеспечения спуска маломобильных групп населения с покрытия тротуара на уровень дорожного покрытия.

Подпорные стенки

Монолитные подпорные стенки L- образного сечения из бетона С12/15 F150 W4, переменной высоты от 0.8 до 2.8 м, ширина подошвы от 1.3 до 3.1 м, толщина стен 300 мм, плиты основания 400 мм. Отметка подошвы минус 0.5 м, подготовка толщиной 100 мм из бетона С8/10 W8, основание под бетонную подготовку - уплотненная послойно подушка из ПГС толщиной 700 мм. Армирование стенок вязаными каркасами из стержней 10А400 ГОСТ 34028-2016.
По длине стены выполнены деформационные швы, заполненные экструзионным пенополистиролом.

Тепловые сети

Прокладка трубопроводов тепловых сетей выполнена подземной бесканальной в 2 нитки.
Тепловые сети подземной бесканальной прокладки выполнены из стальных предизолированных труб с тепловой изоляцией из пенополиуретана в полиэтиленовой оболочке по ГОСТ 30732-2006. Тепловые сети, прокладываемые в тепловых камерах выполнены из стальных электросварных труб по ГОСТ 10705-80.
Трубопроводы бесканальной прокладки уложены в траншею на песчаное основание толщиной 150 мм с песчаной обсыпкой толщиной 150 мм.
Компенсация тепловых удлинений осуществлена углами поворота трассы и сильфонными компенсаторами.
Для обеспечения нормальной компенсации и самокомпенсации тепловых удлинений на трубопроводах установлены неподвижные опоры.
Неподвижные опоры выполнены в соответствии с серией – монолитные железобетонные сечением 0.3х1.4х0.7(h) м из бетона С12/15 F150 W4. Армирование сетками из арматуры диаметром 14,16 мм А400 ГОСТ34028-2016.
В низших точках тепловых сетей установлены шаровые краны для спуска воды.
Спуск воды осуществляется в сбросные колодцы КД1 и КД2 с последующей откачкой.
Колодцы КД1 и КД2 Ø1000 мм выполнены по проекту ТП 901-09-11.84 а.II из сборных железобетонных элементов по серии 3.900.1-14 в.1.
В месте ввода сбросных трубопроводов в дренажные колодцы установлены набивные сальники по серии 5.900-2.
Выпуск воздуха из тепловых сетей осуществляется через шаровые краны для выпуска воздуха, установленные в высших точках тепловых сетей.
На углах поворотов для смягчения боковых перемещений трубопроводов выполнена установка компенсационных матов из вспененного полиэтилена.
Изоляция трубопроводов, прокладываемых в тепловых камерах, выполнена матами теплоизоляционными фольгированными URSA GEO M-25Ф толщиной 80мм.
Антикоррозионное покрытие трубопроводов в тепловых камерах - изол в два слоя по холодной изольной мастике марки МРБ-Х-Т15.
Антикоррозийное покрытие трубопроводов для спуска воды – изоляция весьма усиленная (ВУС).
В месте прокладки тепловых сетей под автодорогой и автостоянкой установлены железобетонные разгрузочные плиты 2П30.18 по ГОСТ 21924.0-84.
В местах входа трубопроводов в ППУ изоляции в тепловые камеры и подвалы зданий установлены манжеты стенового ввода.

Тепловые камеры

Основание – монолитная плита из бетона С12/15 F150 W4, подготовка толщиной 100 мм из бетона С8/10 W8. Основание под бетонную подготовку - уплотненная послойно подушка из ПГС толщиной 700 мм. Стены – блоки ФБС ГОСТ13579-2018 на растворе М50, с перевязкой.

Плиты покрытия – плоские по серии 3.006.1-2,87. В уровне плит покрытия выполнена армированная обвязка.
Гидроизоляция – оклеечная.

Водоснабжение

Наружное пожаротушение выполнено от двух пожарных гидрантов: от пожарного гидранта, установленного в колодце ПГ-5 на магистральной сети водопровода диаметром 300 мм и пожарного гидранта ПГ-1 на выполненной сети водопровода диаметром 110×6,6 мм.
Наружные сети водоснабжения выполнены из полиэтиленовых труб SDR17 диаметром 110×6,6 мм по ГОСТ 18599-2001, из стальных электросварных труб диаметром 89×4,0 мм и диаметром 57×3,0 мм по ГОСТ 10704-91, с «весьма усиленной» антикоррозионной изоляцией битумом.
Полиэтиленовые трубы уложены в траншею на песчаное основание толщиной 100 мм с устройством защитного слоя над верхом трубы из мягкого местного супесчаного грунта толщиной 300 мм без твердых включений.
Проход полиэтиленовых труб через стенки колодцев выполнены в гильзах из полиэтиленовых напорных труб технических по ГОСТ 18599- 2001 с заделкой просмоленной паклей и асбестоцементным раствором, и бетоном класса В12,5, W4.
Водопроводные колодцы выполнены из сборных железобетонных элементов по типовому проекту 901-09-11.84. Железобетонные элементы колодцев и стыки элементов в колодцах выполнены на сульфатостойком цементе.

Канализация

Отвод бытовых стоков от жилых домов осуществляется самотеком в выполненную канализационную сеть диаметром 160 и 200 мм, далее в существующую внутриквартальную канализационную сеть диаметром 400 мм, с подключением в проектируемый колодец № КК-23.
Наружные сети канализации выполнены из полипропиленовых гофрированных безнапорных канализационных труб с раструбом кольцевой жесткостью SN8 диаметром 160 и 200 мм по ГОСТ Р 54475-2011.
Гофрированные двухслойные трубы уложены в траншею на песчаное основание толщиной 150 мм с устройством защитного слоя над верхом трубы из мягкого местного глинистого грунта толщиной 300 мм.
При прохождении гофрированных труб через стенки колодцев на конец трубы смонтированы профильные резиновые кольца. Отверстие в стенке колодца замоноличено бетоном кл. В12,5 W6 F100.
Канализационные колодцы приняты из сборных железобетонных элементов по типовому проекту 902-09-22.84.

Электроснабжение

Электроснабжение осуществляется от существующей трансформаторной подстанции ТП-10/0,4кВ №17, кабелем марки АВБбШв 4х95, проложенным в траншее в земле.
Прокладка кабеля выполнена в соответствии с типовой серей А5-92-12 «Прокладка кабелей напряжением до 35кВ в траншеях» в траншее глубиной 0,7м. На дно траншеи, под кабель выполнена подсыпка сухим просеянным грунтом (песком) толщиной 100мм. Сверху, уложенный кабель засыпан сухим просеянный грунтом (песком) толщиной 100мм.
В соответствии с п.2.3.13 ПУЭ РК над подземными кабельными линиями выделена охранная зона в габаритах 1м с каждой стороны от кабеля.

Электроосвещение

Напряжение сети наружного освещения принято 380/220В, система с глухозаземлённой нейтралью.
Питание наружного освещения осуществляется от автоматического выключателя номиналом 32А, установленного в существующей подстанции ТП-10/0,4кВ №17.
Управление системой наружного освещения осуществляется от ящика управления типа ЯУО 9602 УХЛ 4 IP54. установленного внутри подстанции.
Наружное освещение выполнено светодиодными светильниками GALAD Волна Мини LED (220В, 80Вт, IP54), установленными на опорах типа НПГ-3,0/4,0-02-ц в количестве 19шт.

Сеть наружного освещения выполнена бронированным кабелем типа АВБбШв-1 с алюминиевыми жилами сечением 5х4мм², с изоляцией из ПВХ. Подключение светильников выполнено кабелем типа АВВГ с алюминиевыми жилами сечением 3х2,5.
Защита линии освещения от токов короткого замыкания осуществляется автоматическими выключателями номиналом Iном.=16А установленными на каждой опоре.

краткие технические характеристики по особенностям его размещения, по основным материалам и конструкциям, инженерному и технологическому оборудованию

5. На объекте установлено предусмотренное проектом оборудование в количестве согласно актам о его приемке после индивидуального испытания и комплексного опробования.

6. Наружные инженерные коммуникации (холодное и горячее водоснабжение, канализация, теплоснабжение, газоснабжение, электроснабжение и связь) обеспечивают нормальную эксплуатацию объекта (здания, сооружения, помещения) и приняты городскими эксплуатационными организациями.

7. Сметная стоимость по утвержденному проекту (проектно-сметной документации):
всего 373 475,829 тысяч тенге;
в том числе строительно-монтажных работ 282 982,962 тысяч тенге;
оборудования, инструмента и инвентаря 28 433,346 тысяч тенге;
прочие 62 059,521 тысяч тенге.

8. Сметная стоимость основных фондов, принимаемых в эксплуатацию 48 560,948 тысяч тенге, в том числе:
стоимость строительно-монтажных работ 38 524,32 тысяч тенге;
стоимость оборудования, инструмента и инвентаря 4 833,669 тысяч тенге;
прочие 5 202,959 тыс. тенге.

9. Доля местного содержания предусмотрена в проектно-сметной документации **81,20 %** и фактически применено **81,20 %** (на объектах финансируемых за счет государственных инвестиций и средств квазигосударственного сектора).

10. Класс энергоэффективности здания II.

11. Объект построен в соответствии с утвержденным проектом (проектно-сметной документацией) и требованиями государственных нормативных документов в области архитектуры, градостроительства и строительства.

РЕШИЛ: «Строительство многоэтажного жилого дома в жилом массиве «Арай» 19 жилого района, участок №74 г.Усть-Каменогорск (благоустройство и наружные сети)»

наименование объекта (комплекса)

принять в эксплуатацию.

Заказчик: **ТОО «EKM COMPANY», директор Шакиров Максат Асанович**

фамилия, имя, отчество (при наличии) руководителя

_____ «11» 09 2024 г.

подпись дата

М.П.

Технический надзор:
1) аттестованный (-ые) эксперт (-ы)_____

фамилия, имя, отчество (при его наличии) эксперта, специализация аттестата, подпись, дата М.П.

2) аккредитованная организация **ТОО «OxyTrade», директор Кененбаева Бибигуль Умерзаковна**

наименование организации, фамилия, имя, отчество (при его наличии) руководителя

_____ «11» 04 2024 г.
подпись дата

М.П.

имеющая в своем составе аттестованного (-ых) эксперта (-ов) **Бейбітжанулы Е., по объектам первого уровня ответственности - в части несущих и ограждающих конструкций**

фамилия, имя, отчество (при его наличии) эксперта, специализация аттестата

_____ «11» 04 2024 г.
подпись дата

М.П.

Авторский надзор:

1) разработчик проекта **ТОО «QAZSAURAN», директор Каребаева Жанар Айткабыловна**

наименование организации, фамилия, имя, отчество (при его наличии) руководителя

_____ «11» 04 2024 г.
подпись дата

М.П.

имеющая в своем составе аттестованного (-ых) эксперта (-ов) **Протасова О.Ю., по объектам второго и третьего уровней ответственности – в части несущих и ограждающих конструкций**

фамилия, имя, отчество (при его наличии) эксперта, специализация аттестата

_____ «11» 04 2024 г.
подпись дата

М.П.

2) организация_____

наименование организации, фамилия, имя, отчество (при его наличии), должность, подпись, дата М.П.

имеющая в своем составе аттестованного (-ых) эксперта (-ов) _____

наименование организации, фамилия, имя, отчество (при его наличии), должность, подпись, дата М.П.

3) аттестованный (-ые) эксперты (-ы)_____

фамилия, имя, отчество (при его наличии) эксперта, специализация аттестата, подпись, дата М.П.

Подрядчик (генеральный подрядчик): **ТОО «QK SUNQAR», директор Берлибаев Аскар Талгатулы**

фамилия, имя, отчество (при его наличии) руководителя

_____ «11» 04 2024 г.
подпись дата

М.П.

«Азаматтарға арналған мемлекет корпорациясы» коммерциялық емес акционерлік қоғамының Шығыс Қазақстан облысы бойынша филиалының жер кадастры, мемлекеттік мүлік бойынша Өскемен қаласының бөлімі

Өтініш № 0022 621336 Тіркелген күні 11.09.24.

Кадастрлық № 05:085:102:2332 Тіркелген уақыты 17:39

Жылжымайтын мүлік объектісінің мекен жайы:

ул Ю Уванова д 9 кв 11 ж4

Тіркеуші (маман) Тронова Қолы

Бөлім басшысы Смирнова Қолы

Приложение 3 к акту приемки
объекта в эксплуатацию
форма

Технические характеристики объекта (линии электропередач)

№ п/п	Наименование	Единица измерения	Количество
1	2	3	4
1	Воздушные ЛЭП низкого напряжения	киломерт (далее – км)	0,2140
2	Воздушные ЛЭП высокого напряжения	км	-
3	Кабельные ЛЭП низкого напряжения 0,4 кВ	км	0,2844
4	Кабельные ЛЭП высокого напряжения	км	-
5	Площадь опор	$м^2$	-
6	Опоры:		
	1) металлические	штук (далее – шт)	16,0
	2) деревянные с деревянными приставками	шт	-
	3) деревянные с железобетонными приставками	шт	-
	4) железобетонные	шт	-
	5) тросовые подвесы	шт	-
7	Провода:		
	1) медные	км	-
	2) алюминиевые	км	0,4984
	3) сталеалюминиевые	км	-
8	Кронштейны для светильников:		
	1) железобетонные	шт	-
	2) металлические	шт	32,0
9	Арматура уличного освещения:		
	1) светильники с лампами накаливания	шт	-

	2) светильники с ртутными лампами	шт	-
	3) светильники с люминесцетными лампами	шт	-
	4) светильники со светодиодными лампами	шт	32,0
10	Кабели:		
	1) марки АВБбШв 4х95мм2 напряжением 0,4кВ	км	0,2844
	2) марки АВБбШв-1 5х4мм2 напряжением 0,4кВ	км	0,2140
11	Муфты соединительные	шт	-
12	Муфты концевые сечением до 95мм2	шт	8,0
13	Контуры заземления	шт	-
14	Устройства грозозащиты	шт	-
15	Дорожные покрытия кабельных сетей:		
	1) асфальтобетонные	$м^2$	-
	2) булыжные	$м^2$	-
	3) тротуары	$м^2$	-

Схема №1 привязки наружных сетей электроснабжения

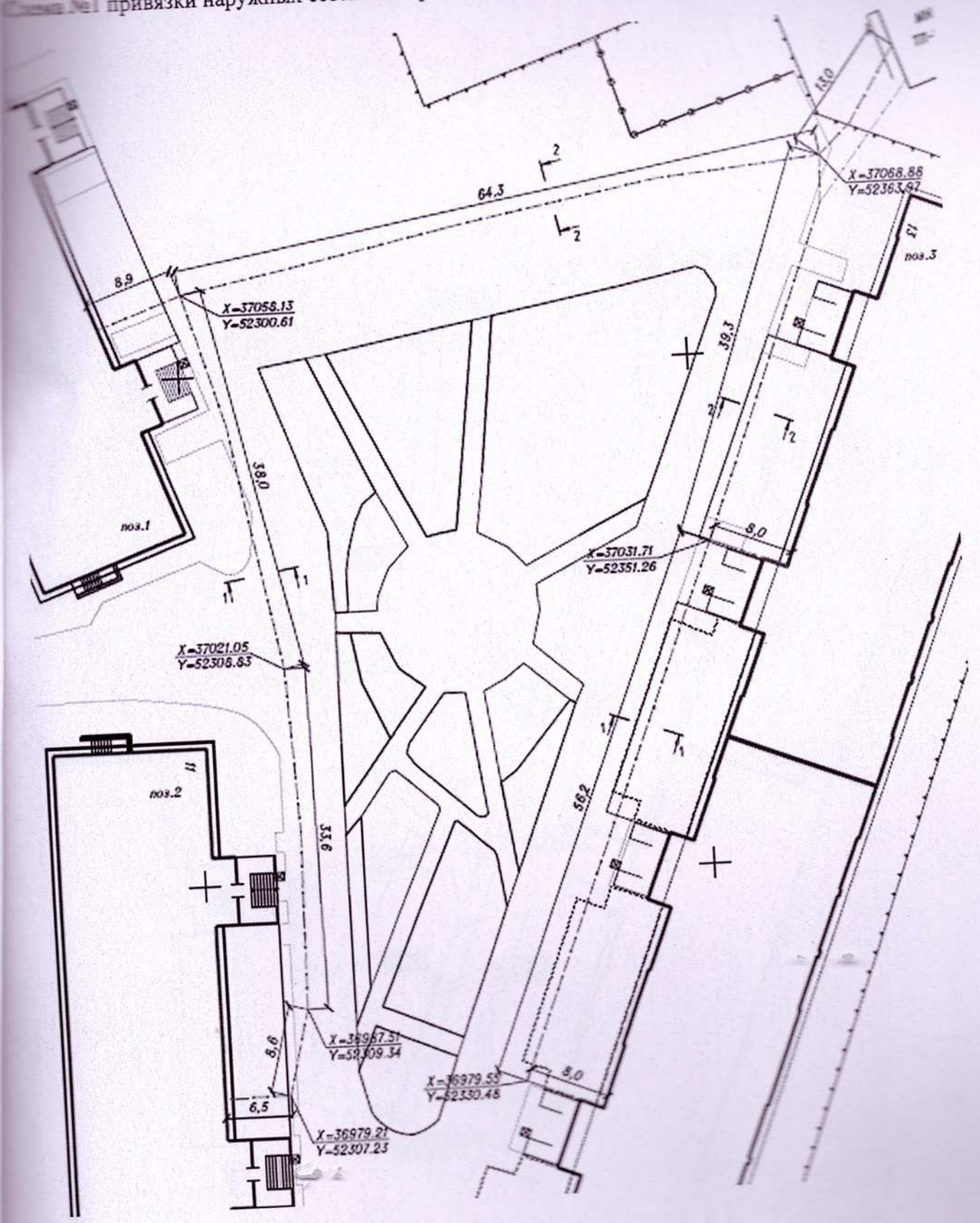

Схема №2 привязки сетей наружного освещения

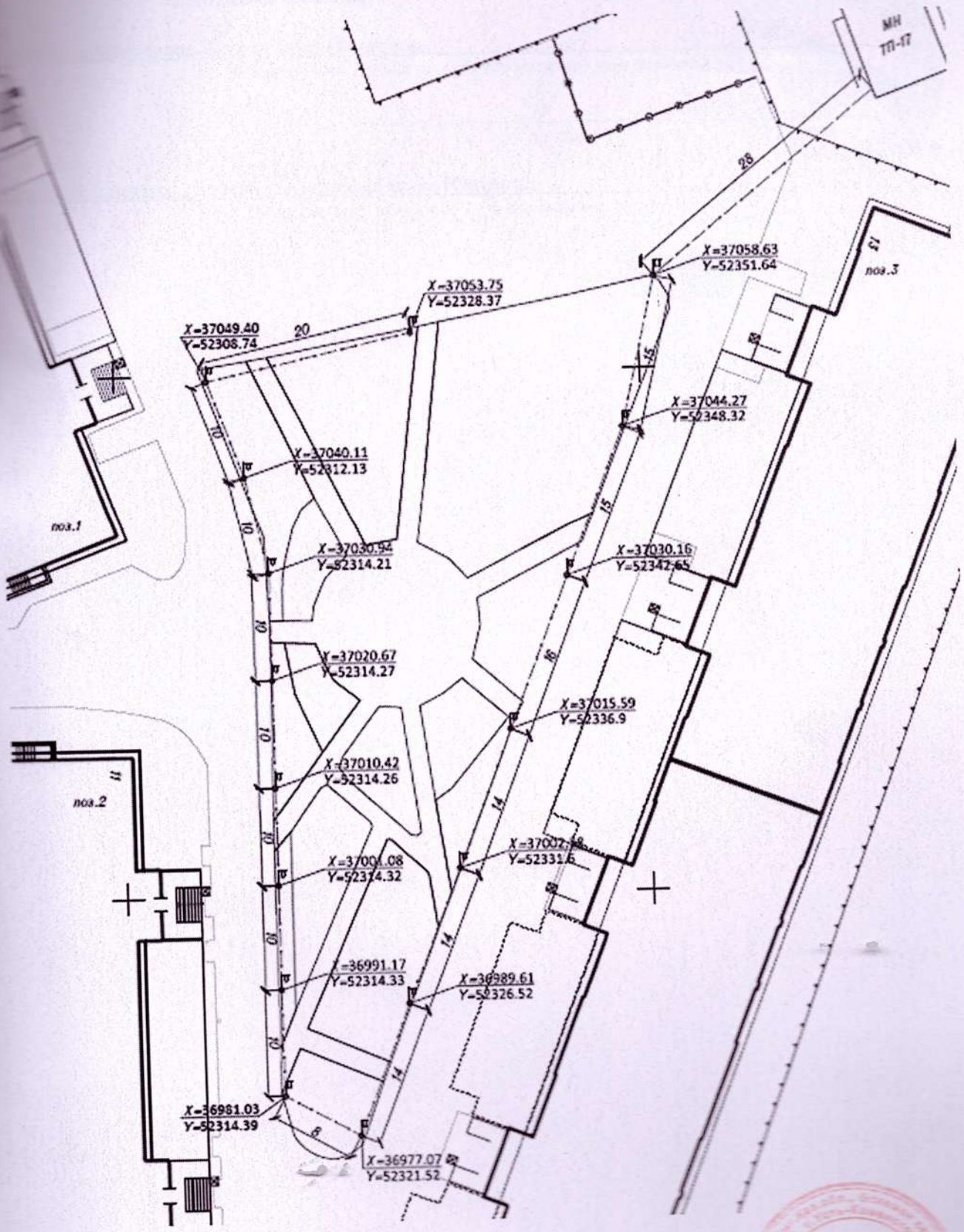

Заказчик: **ТОО «ЕКМ COMPANY», директор Шакиров Максат Асанович**

фамилия, имя, отчество (при наличии) руководителя

_____ «11» 09 2024 г.

подпись дата

М.П.

Авторский надзор: **ТОО «QAZSAURAN»**
наименование организации

Директор Каребаева Жанар Айткабыловна
фамилия, имя, отчество (при его наличии) руководителя

_____ «11» _____ 2024 г.
подпись дата
М.П.

Главный инженер проекта Протасова Ольга Юрьевна
фамилия, имя, отчество (при его наличии) эксперта

_____ «11» _____ 2024 г.
подпись дата
М.П.

Приложение 13 к акту приемки
объекта в эксплуатацию
форма

Технические характеристики объекта (сети, водоводы, коллекторы и т.п.)

№ п/п	Наименование	Единицы измерения	Количество, протяженность	Примечание
1	2	3	4	5
Водопровод				
1	Водоводы (общая протяженность)	м	245,5	
	1) из стальных труб	м	49,5	*Ø57×3,0мм – 34,5м.п.* *Ø89×4,0мм – 15,0м.п.*
	2) из чугунных труб	м	-	
	3) из асбестоцементных труб	м	-	
	4) из железобетонных труб	м	-	
	5) из полиэтиленовых труб	м	196,0	*Ø110×6,6мм – 196,0м.п.*
2	Распределительная сеть (общая протяженность)	м	-	
	1) из стальных труб	м	-	
	2) из чугунных труб	м	-	
	3) из асбестоцементных труб	м	-	
	4) из полиэтиленовых труб	м	-	
	5)	м	-	
3	Прочие устройства			
	Смотровой колодец	шт	2,0	*Ø1500мм – 2шт*
	Задвижка d=100мм	шт	4,0	
	" d=50мм	шт	2,0	
	" d=	шт	-	
	Вентили d-	шт	-	

	" d=	шт	-	
	" d=	шт	-	
	Кран d=	шт	-	
	" d=	шт	-	
	" d=	шт	-	
	Гидрант	шт	1,0	*Ø1500мм – 1шт* *+ сущ. Ø1500мм – 1шт*
	Водопроводный ввод	шт	-	
	Водоразборная колонка	шт	-	
	Стальной футляр	шт	2,0	*Ø377×6,0мм – 13,5м.п.* *Ø273×6,0мм – 4,5м.п.*
	Питьевой фонтанчик	шт	-	
Канализация				
1	Коллекторы (общая протяженность)	м	-	
	1) из керамических труб	м	-	
	2) из чугунных труб	м	-	
	3) из бетонных труб	м	-	
	4) из асбестоцементных труб	м	-	
	5) из железобетонных труб	м	-	
	6)	м	-	
2	Канализационная сеть (общая протяженность)	м	389,2	
	1) из керамических труб	м		
	2) из чугунных труб	м		
	3) из бетонных труб	м		
	4) из асбестоцементных труб	м		
	5) из железобетонных труб	м		

	6) из полипропиленовых труб (гофрированных с раструбом)	м	389,2	*Ø200мм – 7,5м.п.* *Ø160мм – 381,7м.п.*
3	Прочие устройства			
	Смотровой колодец	шт	22,0	*Ø1500мм – 22шт*
	Выпуск	шт	12,0	*труба полипропиленовая, гофрированная с раструбом Ø160мм*

Горизонтальный разрез колодца	Вертикальный разрез колодца
Масштаб _____	Масштаб _____

1. Водопровод

ВК2

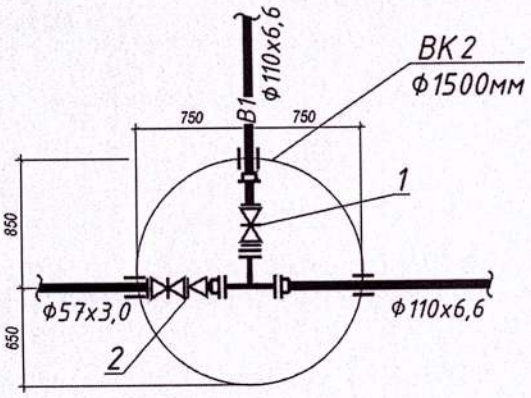

ВК3

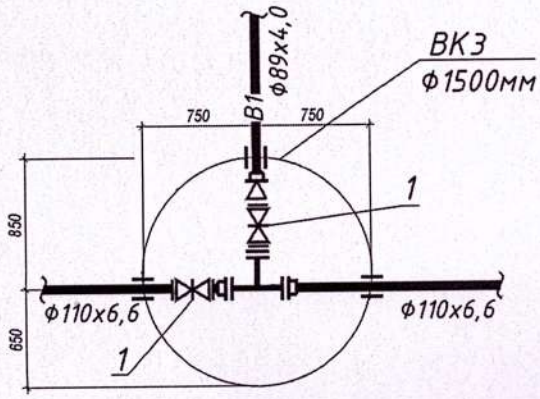

ПГ1

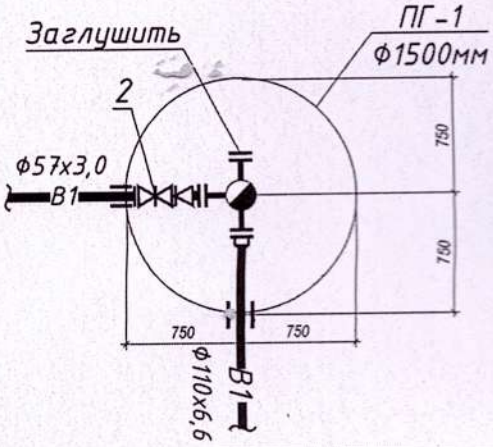

ПГ5

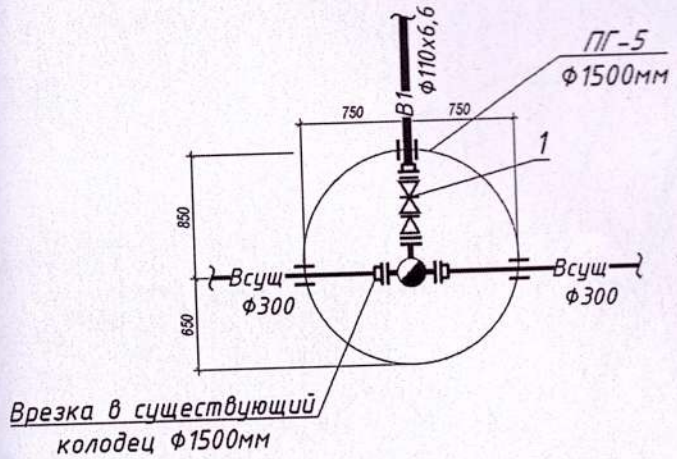

2. Канализация

Спецификация

№ п/п	Наименование	Марка	Материал	Диаметр (мм) (размеры)	Коли-чество	Примечание
Водопровод						
1	Задвижка с обрезиненным клином DN 100	SIGMETEX	чугун	100	4,0	
2	Задвижка с обрезиненным клином DN50	SIGMETEX	чугун	50	2,0	
Канализация						

Схема №1 привязки колодца к постоянным точкам-ориентирам (водопровод)

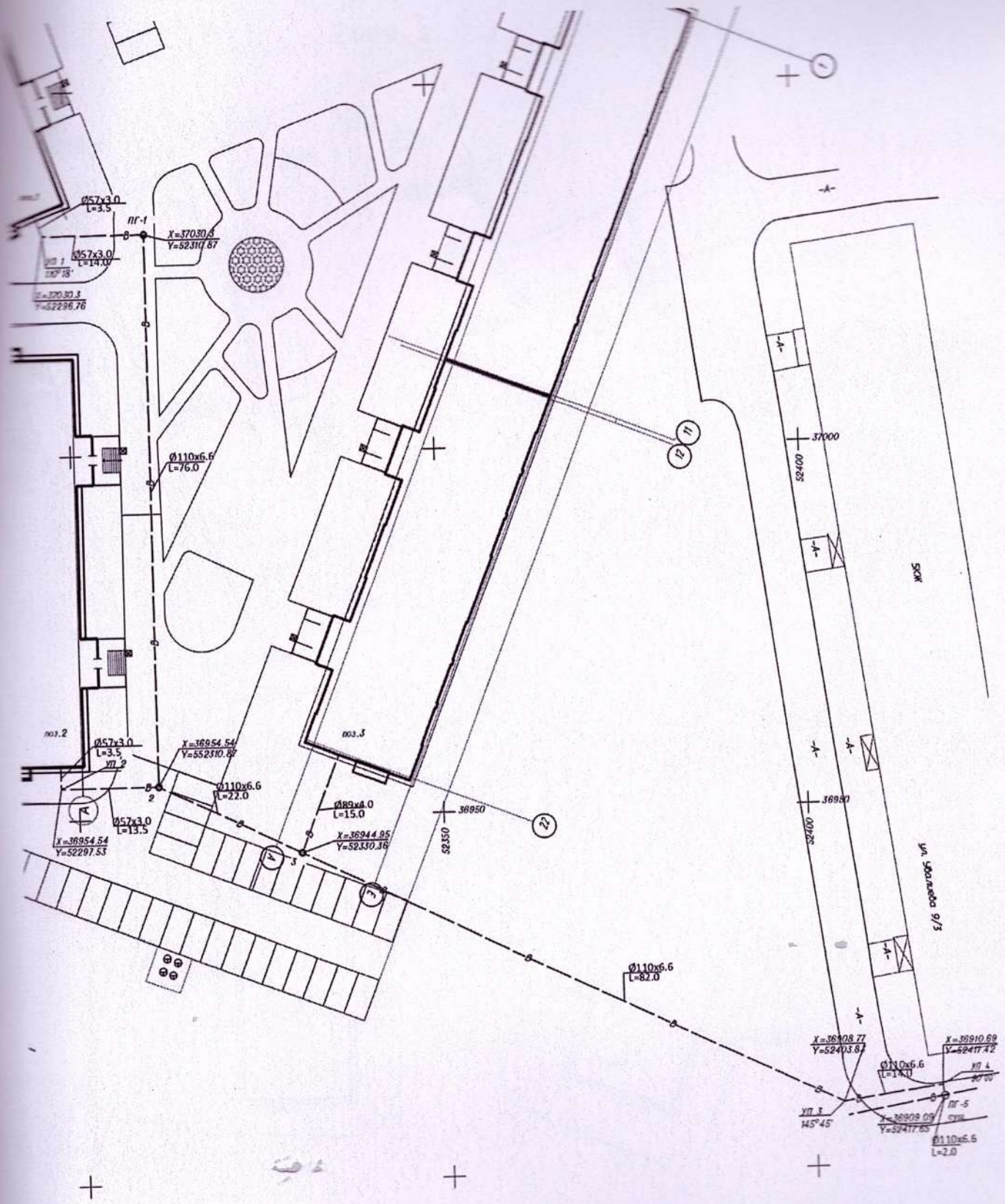

Схема №2 привязки колодца к постоянным точкам-ориентирам (канализация)

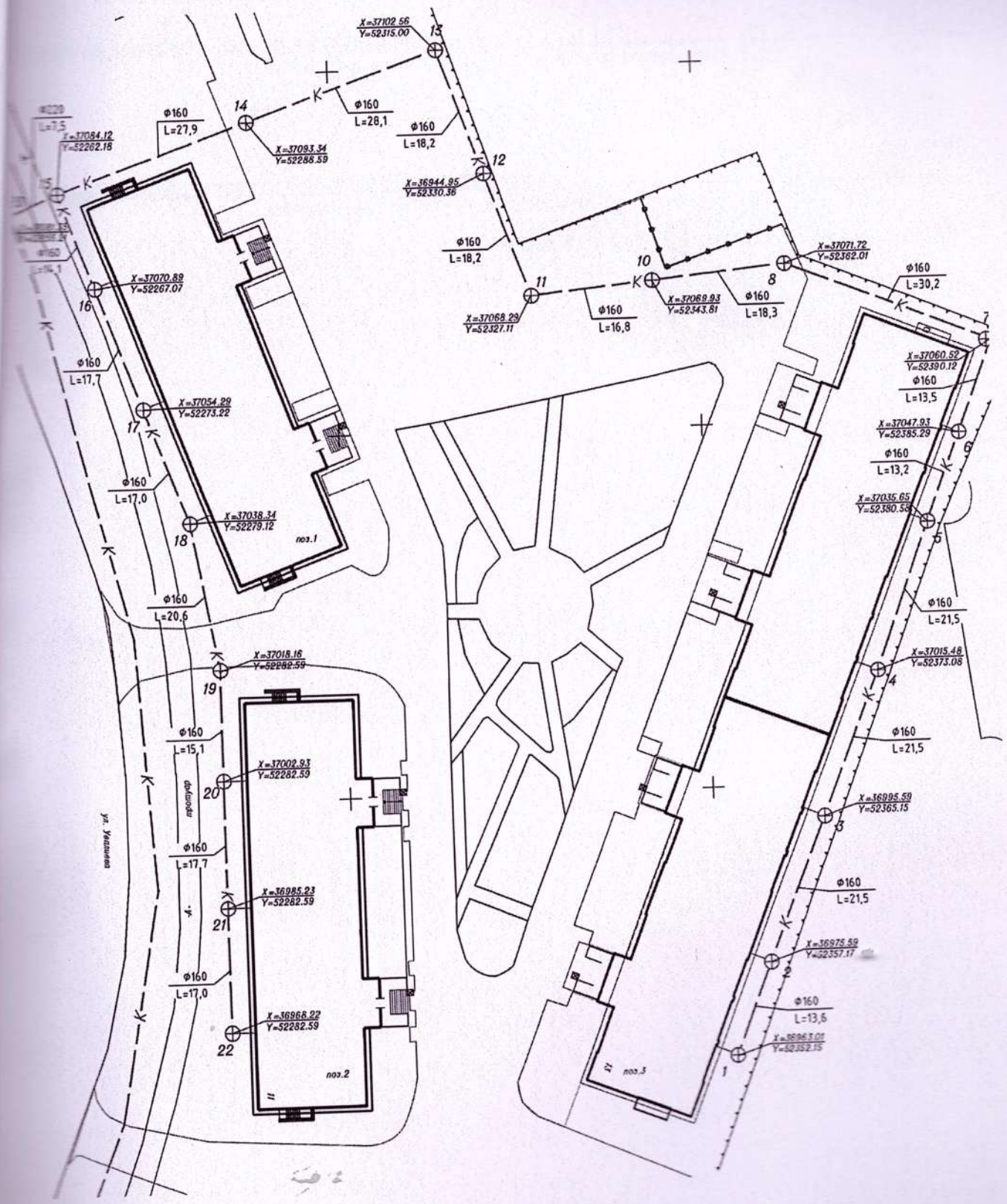

Заказчик: **ТОО «ЕКМ COMPANY», директор Шакиров Максат Асанович**

фамилия, имя, отчество (при наличии) руководителя

«11» 09 2021 г.

подпись дата М.П.

Авторский надзор: **ТОО «QAZSAURAN»**
наименование организации

Директор **Каребаева Жанар Айткабыловна**
фамилия, имя, отчество (при его наличии) руководителя

_____ «___» _____ 20__ г.
подпись дата М.П.

Главный **инженер проекта Протасова Ольга Юрьевна**
фамилия, имя, отчество (при его наличии) эксперта

_____ «11» _____ 2024 г.
подпись дата М.П.

Приложение 14 к акту приемки
объекта в эксплуатацию
форма

Технические характеристики объекта (тепловая трасса)

№ п/п	Наименование	Единицы измерения	Количество, протяженность	Примечание
1	Протяженность тепловой трассы	м	187,95	*в 2 нитки*
	Протяженность воздушной прокладки:	м		
	1) на эстакадах	м		
	2) на опорах	м		
	Количество опор	шт		
	Протяженность подземной прокладки:	м	187,95	*в 2 нитки*
	1) в проходных каналах	м		
	2) в полупроходных каналах	м		
	3) бесканальная прокладка	м	187,95	*в 2 нитки*
2	Количество колодцев (камер)	шт	2,0	*новые – 2шт + сущ. – 1шт*
3	Количество компенсаторов	шт	14,0	*сильфонные*
4	Количество вводов	шт	3,0	*в 2 нитки*
5	Количество задвижек	шт	18,0	*Ø100мм – 4 шт Ø80мм – 4 шт Ø40мм – 10 шт*

Горизонтальный разрез колодца (камеры)

Масштаб _____

Вертикальный разрез колодца (камеры)

Масштаб _____

Теплофикационная камера УТ1

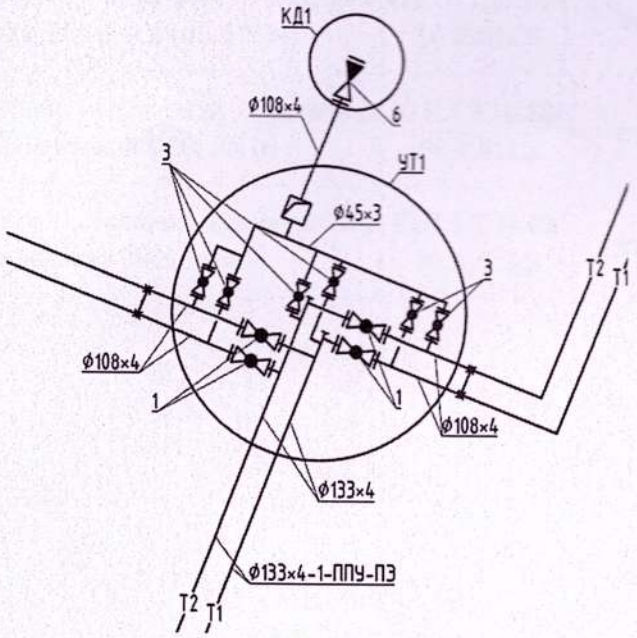

Теплофикационная камера УТ2

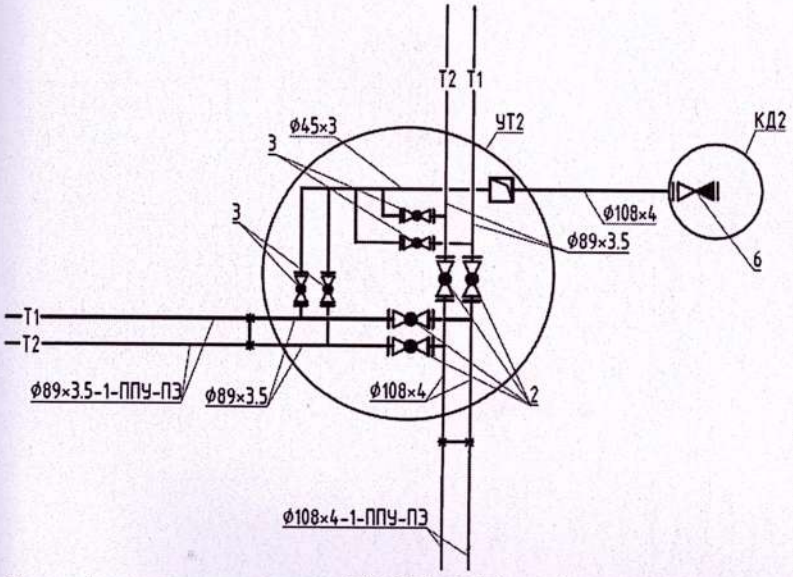

Теплофикационная камера ТК 630-6-1 (сущ.)

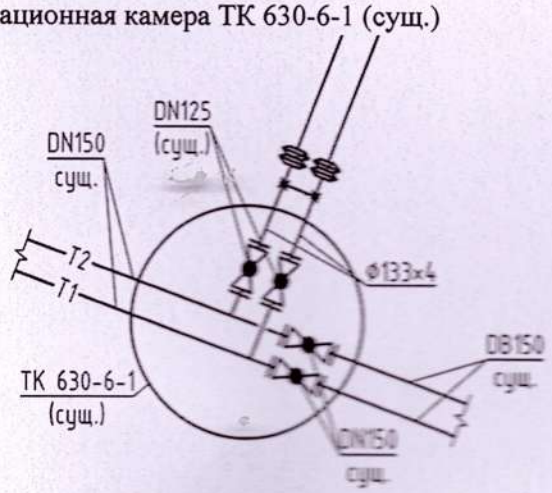

Спецификация

№ п/п	Наименование	Марка	Материал	Диаметр (мм) (размеры)	Коли-чество	Примечание
1	Кран стальной шаровой фланцевый Ø100, PN16	КШ.1.Т.Ф.100/16.R.01LS	сталь	100	4,0	
2	Кран стальной шаровой фланцевый Ø80, PN16	КШ.1.Т.Ф.80/16.R.01LS	сталь	80	4,0	
3	Кран стальной шаровой под приварку Ø40, PN40	КШ.1.Т.П.40/40.R.01LS	сталь	40	10,0	

Схема привязки колодца (камеры) к постоянным точкам-ориентирам

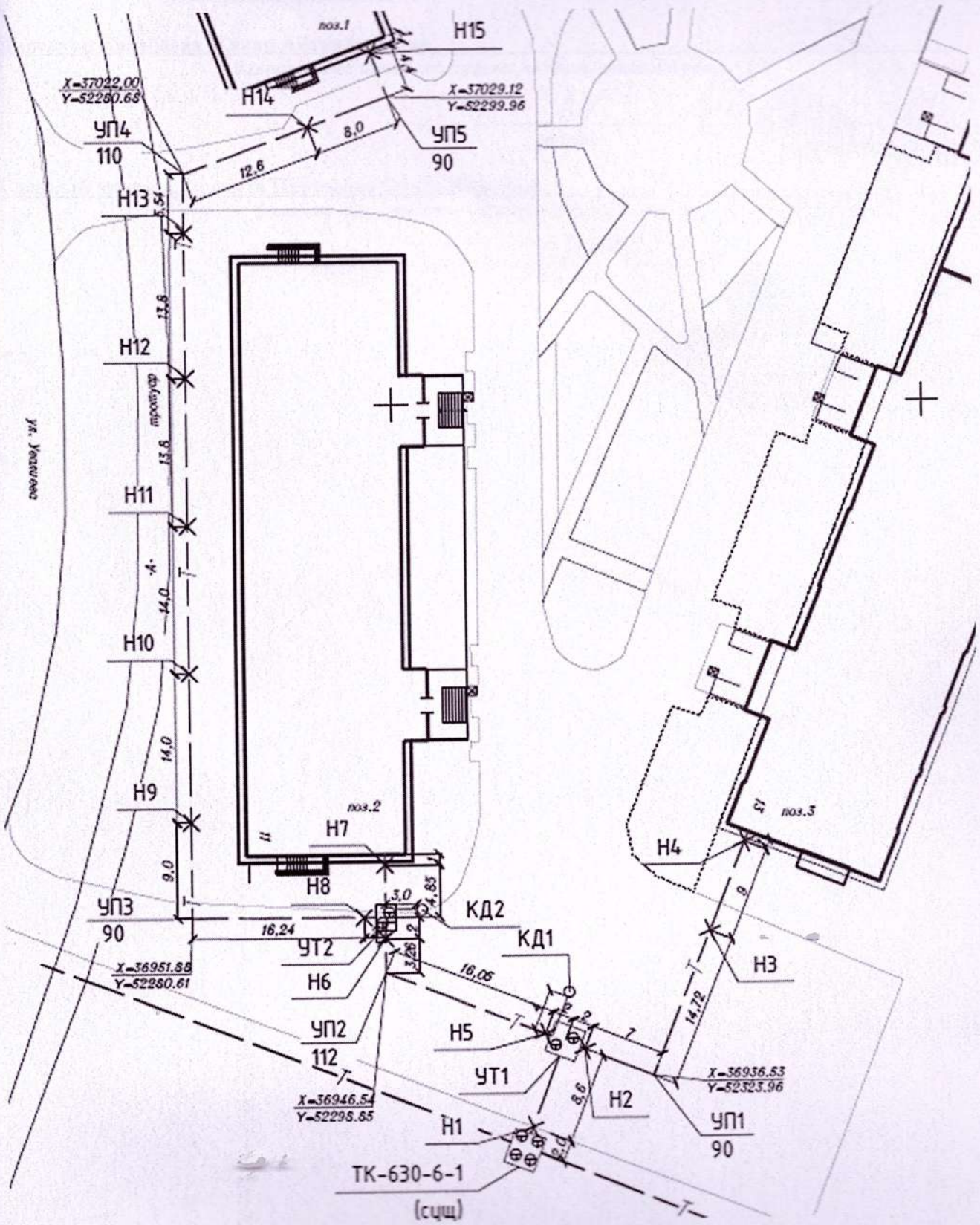

Заказчик: **ТОО «ЕКМ COMPANY», директор Шакиров Максат Асанович**

фамилия, имя, отчество (при наличии) руководителя

подпись «11» 01 2021 г.

дата

М.П.

Авторский надзор: **ТОО «QAZSAURAN»**
наименование организации

Директор Каребаева Жанар Айткабыловна
фамилия, имя, отчество (при его наличии) руководителя

_____ «7» 02 2024 г.
подпись дата М.П.

Главный инженер проекта Протасова Ольга Юрьевна
фамилия, имя, отчество (при его наличии) эксперта

_____ «7» 02 2024 г.
подпись дата М.П.

на (24) двадцать четырех листах

«11» 09 2024г.

«ЖМТ» АЖ ЕНГІЗІЛДІ

Орындаушы

Ермеков С

(Т.А.Ә., қолы)

Күні 2024ж.«17» 09