Утвержден
приказом Министра
по инвестициям и развитию
Республики Казахстан
от 08.02.2021 № 53
Форма

Утвержден
приказом Министра
по инвестициям и развитию
Республики Казахстан
от 24 апреля 2017 года № 234

Форма

**Акт приемки объекта в эксплуатацию**

**« 06 » августа 2024 г.**

**Заказчик: Государственное учреждение «Управление строительства Западно-Казахстанской области», БИН 060240004327, телефон 8 7112509537, индекс 090000, ЗКО, г. Уральск, ул. Х. Чурина 116,**

фамилия, имя, отчество (при наличии) – для физических лиц, наименование организации – для юридических лиц, БИН, телефон, почтовый индекс, область, город, район, населенный пункт, наименование улицы, номер дома/здания (стационарного помещения)

на основании:

**Декларации о соответствии от « 05 » августа 2024 г. ТОО «КМТ-СитиСтрой» в лице директора Каппанова Малика Гайсиевича, лицензия ГСЛ № 20015081 от 12.10.2020 года, I-категория, 090900, Казахстан, Западно-Казахстанская область, Сырымский район, Жымпитинский сельский округ, село Жымпитинский, улица Асадуллина, дом 20, БИН 081040016598, телефон: 87112 30-19-20,**

дата подписания декларации, наименование подрядной (генподрядной) организации, фамилия, имя, отчество (при наличии) руководителя, юридический адрес, БИН, телефон

**Заключения о качестве строительно-монтажных работ « 05 » августа 2024 г. ТОО "Сарнати", в лице эксперта по техническому надзору Кушенова Кенесхана Бактыгалиевича, аттестаты KZ69VJE00049201; от 10.09.2019 г., телефон: +77056560677**

дата подписания заключения, наименование организации, фамилия, имя, отчество (при наличии) экспертов технического надзора, № и дата получения аттестатов, БИН, телефон

**Заключения о соответствии выполненных работ проекту ТОО «Shine Project» от « 05 » августа 2024 г. , в лице инженера по авторскому надзору Сапарбекова Дархана Сериковича, лицензия № 21031311 от 08.11.2021г., БИН 030340010687, телефон: +77781484298**

дата подписания заключения, наименование организации, фамилия, имя, отчество (при наличии) экспертов авторского надзора, № и дата получения аттестатов, БИН, телефон

произведя осмотр готовности предъявленного подрядчиком (генеральным подрядчиком) к приемке в эксплуатацию объекта **«Строительство 5-ти одноквартирных жилых домов», III уровень ответственности, технически не сложный.**

наименование объекта и вид строительства (новое, расширение, реконструкция, техническое перевооружение, модернизация, капитальный ремонт), уровень ответственности, техническая и технологическая сложность объекта

по адресу: **ЗКО, Сырымский район, п. Жымпиты»**

(область, район, населенный пункт, микрорайон, квартал, улица, номер дома (корпуса)

проверив комплектность исполнительной технической документации, в том числе посредством электронного модуля исполнительной технической документации " 05 " августа 2024 года, дата ознакомления подтверждает что:

- 1. Строительство объекта осуществлено на основании:

а) правоустанавливающего документа на земельный участок

_____

документ, подтверждающий наступление юридических фактов (юридических составов), на основании которых возникают, изменяются или прекращаются права на земельный участок, в том числе договоры, решения судов, правовые акты исполнительных органов, свидетельство о праве на наследство, передаточный акт или разделительный баланс при реорганизации негосударственных юридических лиц, владеющих земельным участком на праве собственности или выкупивших право временного возмездного землепользования (аренды)

либо решения о реконструкции (перепланировке, переоборудовании) помещений (отдельных частей) существующих зданий от **Решение Акима Жымпитинского сельского округа Сырымского района ЗКО, №97, от 13.10.2022г.** .

наименование органа вынесшего решение

б) талона о приеме уведомления о начале или прекращении осуществления деятельности или определенных действий **ГУ «Управление государственного архитектурно-строительного контроля Западно-Казахстанской области», №1881 от 30.07.2024 г.**

наименование органа принявшего уведомление, дата и № принятия талона

в) проекта (проектно-сметной документации) **ТОО "Shine Project", № SP-24-06**

наименование проектной организации, номер проекта

утвержденного(й) **2024 г. №SP-24-06, Государственное учреждение «Сырымский районный отдел архитектуры и градостроительства», № 3-1/56 от 14.06.2024 года**

дата и номер проекта, наименование организации утвердившей (переутвердившей) проект и дата утверждения

2. Строительно-монтажные работы осуществлены в сроки:

начало работ **июнь 2024 г** ;

(месяц, год)

окончание работ **август 2024 г ;**

(месяц, год)

при продолжительности строительства, месяц:

по норме или по проекту организации строительства, месяц: 3 (три)
фактически, месяц: 2 (два)

3. Объект (комплекс) имеет следующие основные технико-экономические показатели (мощность, производительность, производственная площадь, протяженность, вместимость, объем, пропускная способность, провозная способность, число рабочих мест и тому подобное, заполняется по всем объектам (кроме жилых домов) в единицах измерения соответственно целевой продукции или основным видам услуг):

| Мощность, производительность и так далее | Единица измерения | По проекту | | Фактически | |
|---|---|---|---|---|---|
| | | общая (с учетом ранее принятых) | в том числе пускового комплекса или очереди | общая (с учетом ранее принятых) | в том числе пускового комплекса или очереди |
| | | | | | |

Выпуск продукции (оказания услуг), предусмотренной проектом в объеме, соответствующем нормам освоения проектных мощностей в начальный период_____

факт начала выпуска продукции с указанием объема

Пять жилых домов в сумме имеют следующие показатели:

| Показатели | Единица измерения | По проекту | Фактически |
|---|---|---|---|
| Общая площадь | м2 | 396,9 | 396,9 |
| Число этажей | этаж | 1 | 1 |
| Общий строительный объем | м3 | 1603,2 | 1603,2 |
| В том числе подземной части | м3 | - | - |
| Площадь встроенных, встроенно-пристроенных и пристроенных помещений | м2 | - | - |

| Показатели | По проекту | | | Фактически | | |
|---|---|---|---|---|---|---|
| | число квартир | площадь квартир, $м^2$ | | число квартир | площадь квартир, $м^2$ | |
| | | общая | жилая | | общая | жилая |
| Всего квартир,<br>в том числе:<br>однокомнатных<br>двухкомнатных<br>трехкомнатных<br>четырехкомнатных<br>и более | 1 | 396,9 | 223,6 | 1 | 396,9 | 223,6 |

4. Технологические и архитектурно-строительные решения по объекту характеризуются следующими данными: Конструктивная схема здания – несущие продольные стены. Пространственная жесткость здания обеспечивается совместной работой несущих наружных и внутренних стен с балками покрытия.
Фундаменты – ленточные, из сборных бетонных блоков по ГОСТ 13579-2018 и монолитной фундаментной подушки из бетона класса В15, армированной стержнями Ø10 А400. Под ленточные фундаменты выполнена подготовка из щебня толщиной 100мм.
По верху фундаментных блоков предусмотрен армированный шов из бетона класса В15 армированный стержнями Ø10 А400.
Основанием фундаментов для домов служат грунты ИГЭ-2 – суглинок тяжелый пылеватый пористый влажный слабопросадочный, с расчетными характеристиками:
Y" = 1, 71 г/см3, φ" = 21°, с"= 0,067 МПа, Е"= 3,80 МПа;
Грунты просадочные I типа.
Расчеты оснований фундамента выполнены с помощью программы расчета и

анализа подземных строительных конструкций «Фундамент 13.4».
Стены наружные толщиной 200 мм из керамзитоблоков КБС-50-М100-F75-D600 ГОСТ 33126-2014 на растворе марки М50 с утеплением с наружной стороны минеральной плитой ПЖ-100 толщиной 100 мм с последующей облицовкой керамическим кирпичом КР-л-пу 250х120х65/1НФ/100/2,2/F50 толщиной 120мм.
Внутренние стены и перегородки – толщиной 200 мм и 400мм из керамзитоблоков КБС-50-М100-F75-D600 ГОСТ 33126-2014 на растворе марки М50.
Перегородки толщиной 120 мм из пескоблока СТ РК 945-92, ГОСТ 30108-94
На отм. +2,600 по стенам под балки чердачного перекрытия выполнен монолитный железобетонный пояс высотой 200 мм из бетона класса В15 и арматурных стержней Ø10 А400. Перемычки —уголки стальные равнополочные по ГОСТ 8509-93; брусковые перемычки по серии 1.038.1-1
Перекрытие – деревянные балки сечением 50х200 мм с шагом 1000 мм ГОСТ 24454-80. Крыша чердачная с устройством несущей стропильной системы с наружным неорганизованным водостоком. Стропила приняты сечением 50х150 мм с шагом 900 мм. Деревянные конструкции приняты из хвойных пород по ГОСТ 24454-80*.
Чердак - холодный. Кровля из профлистов НС35-1000-0,7 по деревянной обрешетке. Утеплитель чердачного перекрытия толщиной 200 мм из минераловатных жестких плит на базальтовой основе. Вокруг здания выполнена отмостка шириной 1000 мм из бетона класса С8/10 и толщиной 80 мм с уклоном 3% от здания _____,

краткие технические характеристики по особенностям его размещения, по основным материалам и конструкциям, инженерному и технологическому оборудованию

5. На объекте установлено предусмотренное проектом оборудование в количестве согласно актам о его приемке после индивидуального испытания и комплексного опробования;

6. Наружные инженерные коммуникации (холодное и горячее водоснабжение, канализация, теплоснабжение, газоснабжение, электроснабжение и связь) обеспечивают нормальную эксплуатацию объекта (здания, сооружения, помещения) и приняты городскими эксплуатационными организациями;

7. Сметная стоимость по утвержденному проекту (проектно-сметной документации): всего **148943** тысяч тенге, в том числе:

строительно-монтажных работ **125130** тысяч тенге,

стоимость оборудования, инструмента и инвентаря **1792**тысяч тенге;

прочие расходы **22021** тысяч тенге;

8. Сметная стоимость основных фондов, принимаемых в эксплуатацию **148943 тыс.тенге**, в том числе:
стоимость строительно-монтажных работ **125130 тыс. тенге**;
оборудования, инструмента и инвентаря -**1792 тыс.тенге**;
прочих работ и затрат **22021 тыс. тенге**.

9. Доля местного содержания предусмотрена в проектно-сметной документации 100 % и фактический применено 100 % (на объектах, финансируемых за счет государственных инвестиций и средств квазигосударственного сектора);

10. Класс энергоэффективности здания _____;

11. Объект построен в соответствии с утвержденным проектом (проектно-сметной документацией) и требованиями государственных нормативных документов в области архитектуры, градостроительства и строительства.

**РЕШИЛ:**

**«Строительство 5-ти одноквартирных жилых домов», по адресу: ЗКО, Сырымский район, п. Жымпиты»** ,

наименование объекта (комплекса)

**принять в эксплуатацию.**

**Заказчик:**
**Государственное учреждение «Управление строительства Западно-Казахстанской области»**
**Антазиев А.С.**

фамилия, имя, отчество (при наличии), подпись руководителя М.П.

**Технический надзор:**

1) **аттестованный (-ые) эксперт (-ы)**
   **Кушенов К. Б.**
   **аттестат KZ69VJE00049201;**
   (фамилия, имя, отчество (при его наличии) эксперта, специализация аттестата, подпись, дата
2) **аккредитованная организация:**

**ТОО «Сарнати»**
**Директор Жакасов Ж.М.**
(наименование организации) имеющей в своем составе аттестованного (-ых) эксперта (-ов),
фамилия, имя, отчество(при его наличии) руководителя, подпись, дата М.П.

**Авторский надзор:**

1) **разработчик проекта**
   **ТОО "Shine Project", инженер по авторскому надзору Сапарбеков Дархан Серикович**
   (наименование организации, фамилия, имя, отчество (при его наличии), должность),
   подпись, дата
2) **организация: ТОО "Shine Project",**
   **Директор Алишева А.Е.**

(наименование организации) имеющей в своем составе аттестованного (-ых) эксперта (-ов)
фамилия, имя, отчество (при его наличии) руководителя, подпись, дата М.П.

**Подрядчик (генеральный подрядчик):**
**Директор ТОО «КМТ-СитиСтрой»**
**Каппанов М.Г.**

фамилия, имя, отчество (при наличии), подпись руководителя М.П.

Приложение 1 к акту приемки
объекта в эксплуатацию
форма

**Технические характеристики объекта (индивидуальный жилой дом, дачи, гаражи)**

| Наименование индивидуальный жилой дом (холодная пристройка, гараж, баня, летняя кухня, сарай и т.п.), дачи, гаражи | Единица измерения | Общие сведения | | | | | |
|---|---|---|---|---|---|---|---|
| | | количество этажей (этаж) | площадь застройки (м2) | объем здания (м3) | количество жилых комнат | общая площадь (м2) | жилая площадь (м2) |
| 1 | 2 | 3 | 4 | 5 | 6 | 7 | 8 |
| «Строительство 5-ти одноквартирных жилых домов» | шт | 1 | 100,2 | 320,64 | 3 | 79,38 | 44,72 |
| | | | | | | | |

продолжение таблицы

| Описание конструктивных элементов | | | Вид отопления | Благоустройство | | | | |
|---|---|---|---|---|---|---|---|---|
| фундамент | стены | кровля | | электроснабжение | водоснабжение | горячее водоснабжение | канализация | газоснабжение |
| 9 | 10 | 11 | 12 | 13 | 14 | 15 | 16 | 17 |
| ленточные, из сборных бетонных блоков, и монолитной фундаментной подушки из бетона | керамзитоблок | профлист | автономное | От районных сетей | От районных сетей | автономное | септик | От районных сете |
| | | | | | | | | |

План строения

Масштаб _____

# План жилого дома

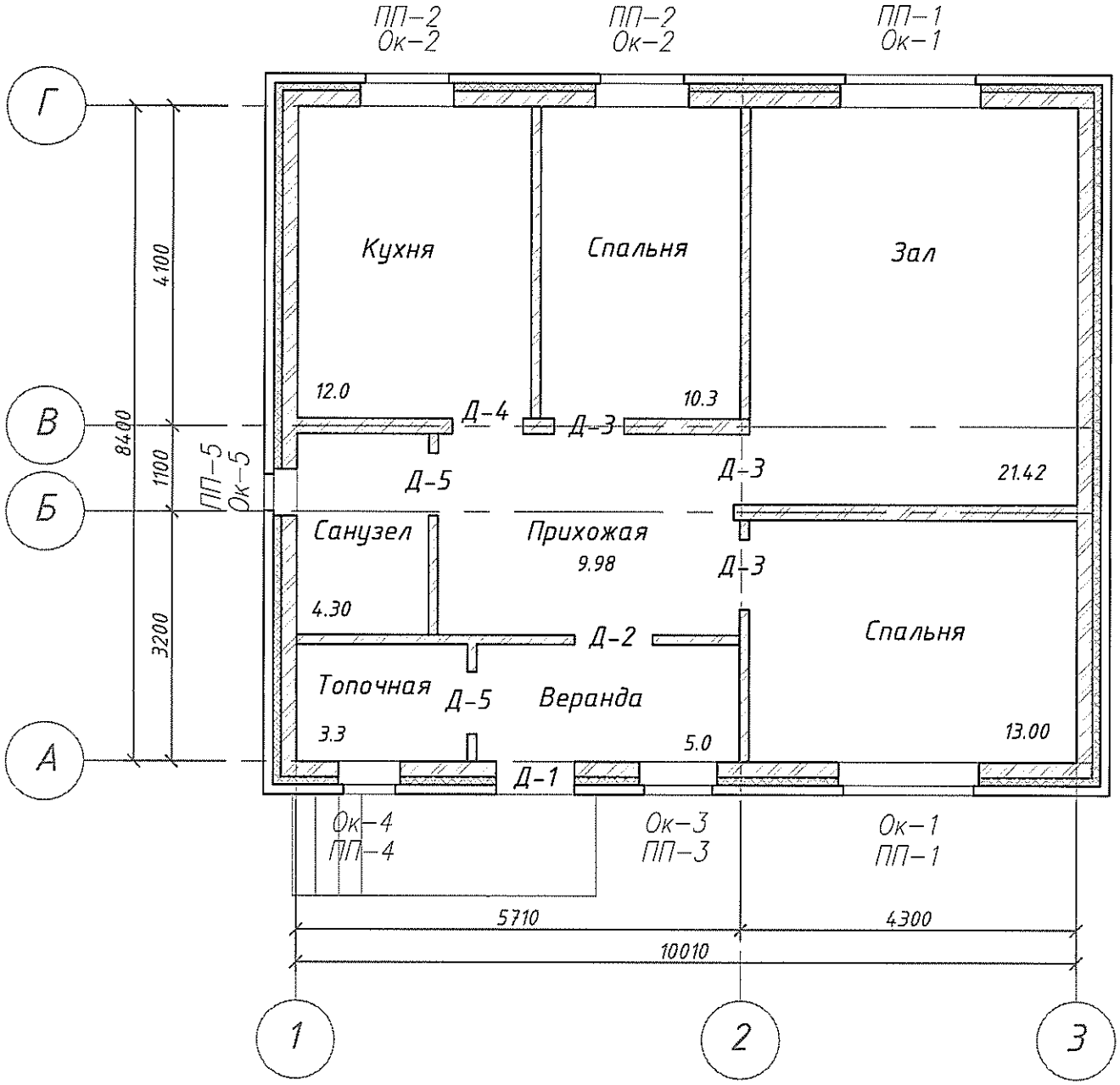

# Экспликация помещений

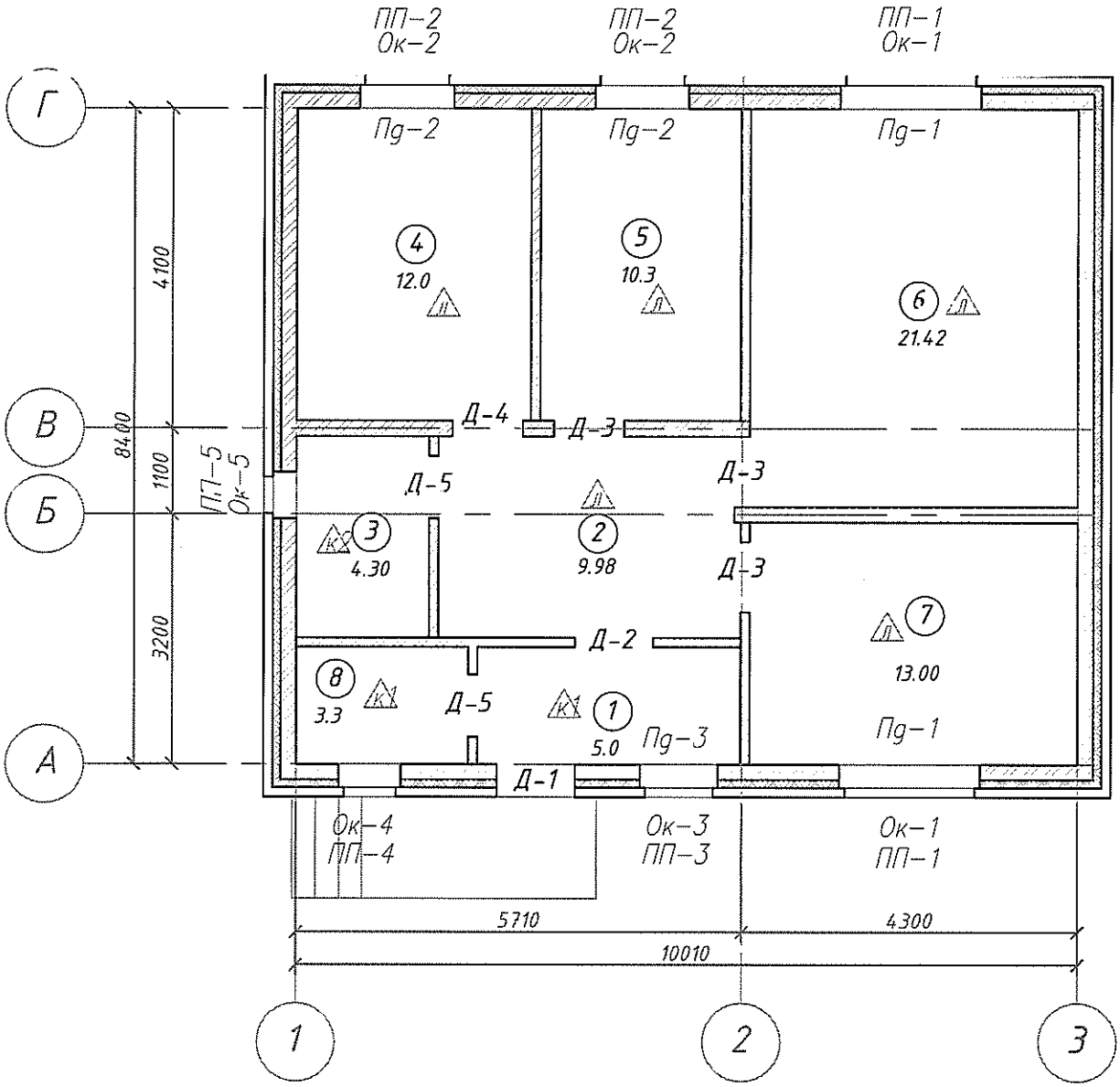


| Номер помещ. | Наименование | Площадь, м² |
|---|---|---|
| 1 | Веранда | 5,0 |
| 2 | Прихожая | 9.98 |
| 3 | Сан.узел | 4,38 |
| 4 | Кухня | 12.0 |
| 5 | Спальня | 10.30 |
| 6 | Зал | 21.42 |
| 7 | Спальня | 13.00 |
| 8 | Топочная | 3.30 |
| | Итого: | 79,38 |

ЭКСПЛИКАЦИЯ ЗЕМЕЛЬНОГО УЧАСТКА

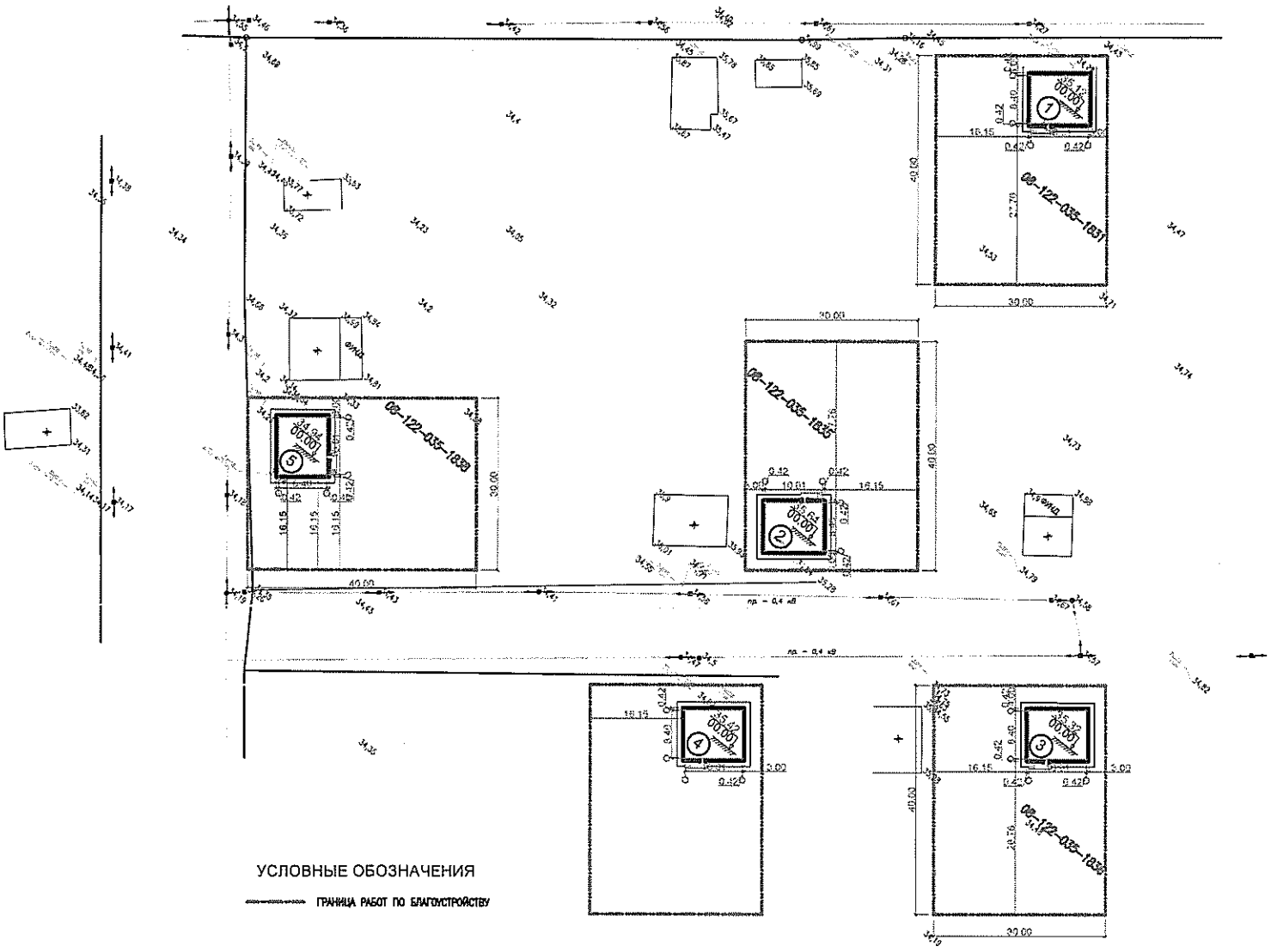


| НОМЕР НА ПЛАНЕ | НАИМЕНОВАНИЕ И ОБОЗНАЧЕНИЕ | ЭТАЖНОСТЬ | КОЛИЧЕСТВО | | | ПЛОЩАДЬ, $м^2$ | | | | СТРОИТЕЛЬНЫЙ ОБЪЕМ, $м^3$ | |
|---|---|---|---|---|---|---|---|---|---|---|---|
| | | | ЗДАНИЙ | МЕСТ | | ЗАСТРОЙКИ | | ОБЩАЯ | | ЗДАНИЯ | ВСЕГО |
| | | | | ЗДАНИЯ | ВСЕГО | ЗДАНИЯ | ВСЕГО | ЗДАНИЯ | ВСЕГО | | |
| 1 | ДОМ N1 | 1 | 1 | | | 100,20 | 100,20 | 79,38 | 79,38 | 320,64 | 320,64 |
| 2 | ДОМ N2 | 1 | 1 | | | 100,20 | 100,20 | 79,38 | 79,38 | 320,64 | 320,64 |
| 3 | ДОМ N3 | 1 | 1 | | | 100,20 | 100,20 | 79,38 | 79,38 | 320,64 | 320,64 |
| 4 | ДОМ N4 | 1 | 1 | | | 100,20 | 100,20 | 79,38 | 79,38 | 320,64 | 320,64 |
| 5 | ДОМ N5 | 1 | 1 | | | 100,20 | 100,20 | 79,38 | 79,38 | 320,64 | 320,64 |

| | | | |
|---|---|---|---|
| | | | |
| | | | |
| | | | |

Экспликация земельного участка

| Общая площадь (м2) | В том числе (м2) | | | | | |
|---|---|---|---|---|---|---|
| | застроен-ная | дворовое покрытие | | | декоративный сад | огород |
| | | тротуары | отмостки | грунт | | |
| 1 | 2 | 3 | 4 | 5 | 6 | 7 |
| | | | | | | |
| | | | | | | |

План земельного участка

Масштаб _____

| | | | |
|---|---|---|---|
| | | | |
| | | | |
| | | | |

Заказчик

Государственное учреждение «Управление строительства Западно-Казахстанской области» Антазиев А.С. _____,

фамилия, имя, отчество (при его наличии), подпись руководителя

Место печати (при наличии)

Авторский надзор

ТОО "Shine Project", инженер Сапарбеков Д. С. _____.

фамилия, имя, отчество (при его наличии), подпись эксперта

Место печати (при наличии)

Приложение 3 к акту приемки
объекта в эксплуатацию
форма

**Технические характеристики объекта (линии электропередач)**

| № п/п | Наименование | Единица измерения | Количество |
|---|---|---|---|
| 1 | 2 | 3 | 4 |
| 1 | Воздушные ЛЭП низкого напряжения … | киломерт (далее – км) | |
| 2 | Воздушные ЛЭП Высокого напряжения 10 кВ | км | |
| 3 | Кабельные ЛЭП низкого напряжения … | км | |
| 4 | Кабельные ЛЭП высокого напряжения… | км | |
| 5 | Площадь опор | м 2 | |
| 6 | Опоры: | | |
| | 1) металлические | штук (далее – шт) | |
| | 2) деревянные с деревянными приставками | шт | |
| | 3) деревянные с железобетонными приставками | шт | |
| | 4) железобетонные | шт | |
| | 5) тросовые подвесы | шт | |
| 7 | Провода: | | |
| | 1) медные | км | |
| | 2) алюминиевые марки СИП4 2х16 напряжением...0,4 кВ | км | 0,011 |
| | 3) сталеалюминиевые | км | |
| 8 | Кронштейны для светильников: | | |
| | 1) железобетонные | шт | |
| | 2) металлические | шт | |
| 9 | Арматура уличного освещения: | | |

| | | | |
|---|---|---|---|
| | 1) светильники светодиодные | шт | |
| | 2) светильники с ртутными лампами | шт | |
| | 3) светильники с люминесцетными лампами | шт | |
| 10 | Кабели: | | |
| | 1) марки напряжением...0,4 кВ | км | |
| | 2) марки напряжением…10 кВ | км | |
| 11 | Муфты соединительные | шт | |
| 12 | Муфты концевые | шт | |
| 13 | Контуры заземления | шт | |
| 14 | Устройства грозозащиты | шт | |
| 15 | Дорожные покрытия кабельных сетей: | | |
| | 1) асфальтобетонные | м 2 | |
| | 2) булыжные | м 2 | |
| | 3) тротуары | м 2 | |

Заказчик

Государственное учреждение «Управление строительства Западно-Казахстанской области» Антазиев А.С. _____,

фамилия, имя, отчество (при его наличии), подпись руководителя

Место печати (при наличии)

Авторский надзор

ТОО "Shine Project", инженер Сапарбеков Д. С. _____.

фамилия, имя, отчество (при его наличии), подпись эксперта

Место печати (при наличии)

Приложение 13 к акту приемки
объекта в эксплуатацию
форма

**Технические характеристики объекта (сети, водоводы, коллекторы и тому подобное)**

| № п/п | Наименование | Единицы измерения | Количество, протяженность | Примечание |
|---|---|---|---|---|
| 1 | 2 | 3 | 4 | 5 |
| Водопровод | | | | |
| 1 | Водоводы (общая протяженность) | м | | |
| | 1) из стальных труб | м | | |
| | 2) из чугунных труб | м | | |
| | 3) из асбестоцементных труб | м | | |
| | 4) из железобетонных труб | м | | |
| | 5) Труба | м | | |
| 2 | Распределительная сеть (общая протяженность) | м | | |
| | 1) из стальных труб | м | | |
| | 2) из чугунных труб | м | | |
| | 3) из асбестоцементных труб | м | | |
| | 4) из полиэтиленовых труб PE 100 SDR 17 25x2,4 | м | 8,0 | |
| | 5) | м | | |
| 3 | Прочие устройства | | | |
| | Смотровой колодец | шт | | |
| | Задвижка d- | шт | | |
| | " d- | шт | | |
| | " d- | шт | | |
| | Вентили d- | шт | | |

| | | | | |
|---|---|---|---|---|
| | " d- | шт | | |
| | " d- | шт | | |
| | Кран d- 25 | шт | 1 | |
| | " d- | шт | | |
| | " d- | шт | | |
| | Гидрант | шт | | |
| | Водопроводный ввод | шт | | |
| | Водоразборная колонка | шт | | |
| | Стальной футляр | шт | | |
| | Питьевой фонтанчик | шт | | |
| Канализация | | | | |
| 1 | Коллекторы (общая протяженность) | м | | |
| | 1) из керамических труб | м | | |
| | 2) из чугунных труб | м | | |
| | 3) из бетонных труб | м | | |
| | 4) из асбестоцементных труб | м | | |
| | 5) из железобетонных труб | м | | |
| | 6) Труба HD PE 100 SDR26 110x4,2 мм | м | 5,0 | |
| | 7) | м | | |
| 2 | Канализационная сеть (общая протяженность) | м | | |
| | 1) из керамических труб | м | | |
| | 2) из чугунных труб | м | | |
| | 3) из бетонных труб | м | | |

СКС-3

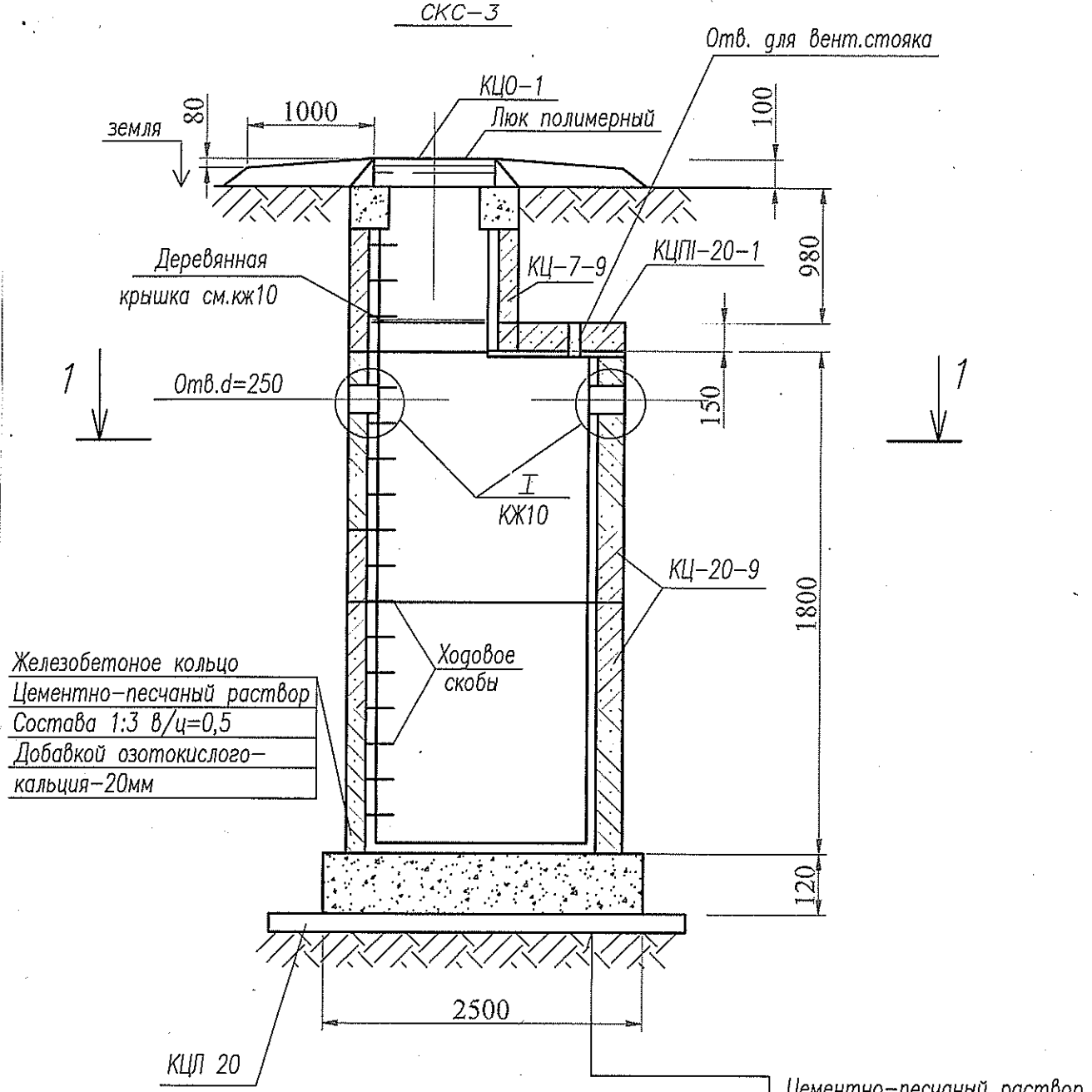


Разрез 1-1

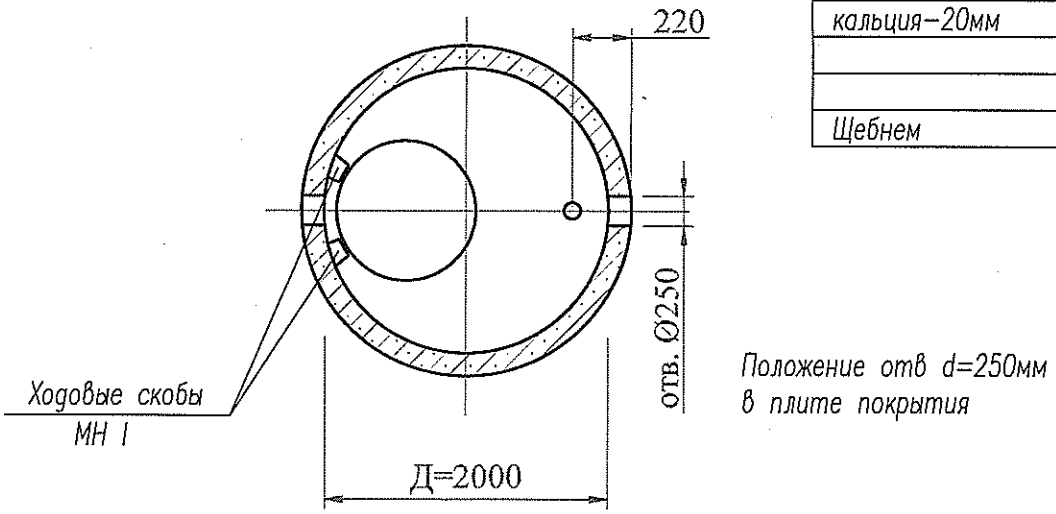


Положение отв d=250мм в плите покрытия

| | | | | |
|---|---|---|---|---|
| | 4) из асбестоцементных труб | м | | |
| | 5) из железобетонных труб | м | | |
| | 6) | м | | |
| 3 | Прочие устройства | | | |
| | Смотровой колодец (Септик) СКС-3 1,5м3 | шт | 1 | |
| | Выпуск | шт | | |

| Горизонтальный разрез колодца | Вертикальный разрез колодца |
|---|---|
| Масштаб _____ | Масштаб _____ |

## Спецификация

| № п/п | Наименование | Марка | Материал | Диаметр (мм) (размеры) | Количество | Примечание |
|---|---|---|---|---|---|---|
| 1 | Труба водоснабжения | PE100 SDR17 | полиэтилен | 25x2,4 | 8,0м | |
| 2 | Кран-шаровый | PN16 | нерж. сталь | 25 | 1шт | |
| 3 | Труба канализационная | HDPE100 SDR26 | полиэтилен | 110x4,2 | 5,0м | |
| 4 | Септик | СКС-3 | ЖБИ | 1,5м3 | 1шт | |

План сети газопровода.
М1:500.

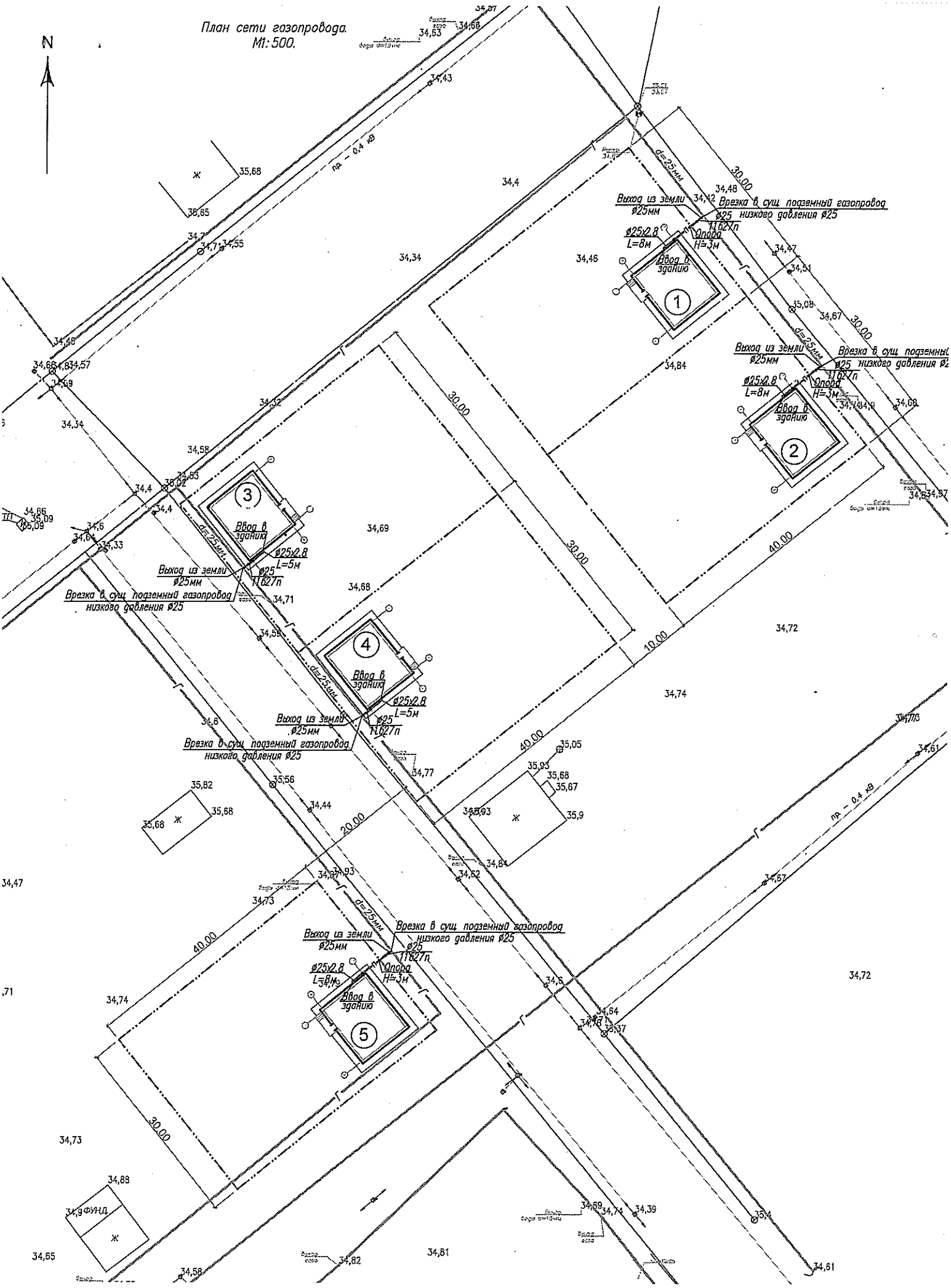

Схема привязки колодца к постоянным точкам-ориентирам

| | | | |
|---|---|---|---|
| | | | |
| | | | |
| | | | |
| | | | |
| | | | |
| | | | |
| | | | |

Заказчик

Государственное учреждение «Управление строительства Западно-Казахстанской области» Антазиев А.С. _____,

фамилия, имя, отчество (при его наличии), подпись руководителя

Место печати (при наличии)

Авторский надзор

ТОО "Shine Project", инженер Сапарбеков Д. С. _____.

фамилия, имя, отчество (при его наличии), подпись эксперта

Место печати (при наличии)

Приложение 15 к акту приемки
объекта в эксплуатацию
форма

**Технические характеристики объекта (газопровод, нефтепровод)**

| № п/п | Наименование | Единицы измерения | Количество, протяженность | Примечание |
|---|---|---|---|---|
| 1 | Протяженность трубопровода труба сталь 25х2,8мм | м | 8,0 | |
| | Протяженность воздушной прокладки: | м | | |
| | 1) на эстакадах | м | | |
| | 2) на опорах | м | | |
| | 3) безопорная прокладка | м | | |
| | Количество опор | шт | 1 | |
| | Протяженность подземной прокладки: | м | | |
| | 1) в проходных каналах | м | | |
| | 2) в полупроходных каналах | м | | |
| | 3) бесканальная прокладка | м | | |
| 2 | Количество колодцев (камер) | шт | | |
| 3 | Количество компенсаторов | шт | | |
| 4 | Количество вводов | шт | | |
| 5 | Количество задвижек d = | шт | | |
| | d = | шт | | |
| 6 | Вентили (клапан) d = | шт | | |
| | d = | шт | | |
| 7 | Кран шаровый d = 25 | шт | 1 | |

| | | | | |
|---|---|---|---|---|
| | d = | шт | | |
| 8 | Сифоны (гидрозатворы) | шт | | |
| 9 | Переходники | шт | | |
| 10 | Затворы поворотные | шт | | |
| 11 | Регуляторы давления | шт | | |
| 12 | Скважины | шт | | |
| 13 | Станки - качалки (тип _____ , марка ____ ) | шт | | |
| | -//- (тип____, марка ____) | шт | | |
| | -//- (тип____, марка ____) | шт | | |

Горизонтальный разрез скважины (колодца)

Масштаб _____

Вертикальный разрез скважины (колодца)

Масштаб _____

## Спецификация

| № п/п | Наименование | Марка | Материал | Диаметр (мм) (размеры) | Коли- чество | Примечание |
|---|---|---|---|---|---|---|
| 1 | Труба водогазопроводная | ГОСТ 3262-75 | сталь | 25х2,8мм | 8,0м | |

# План с сетями В1, К1

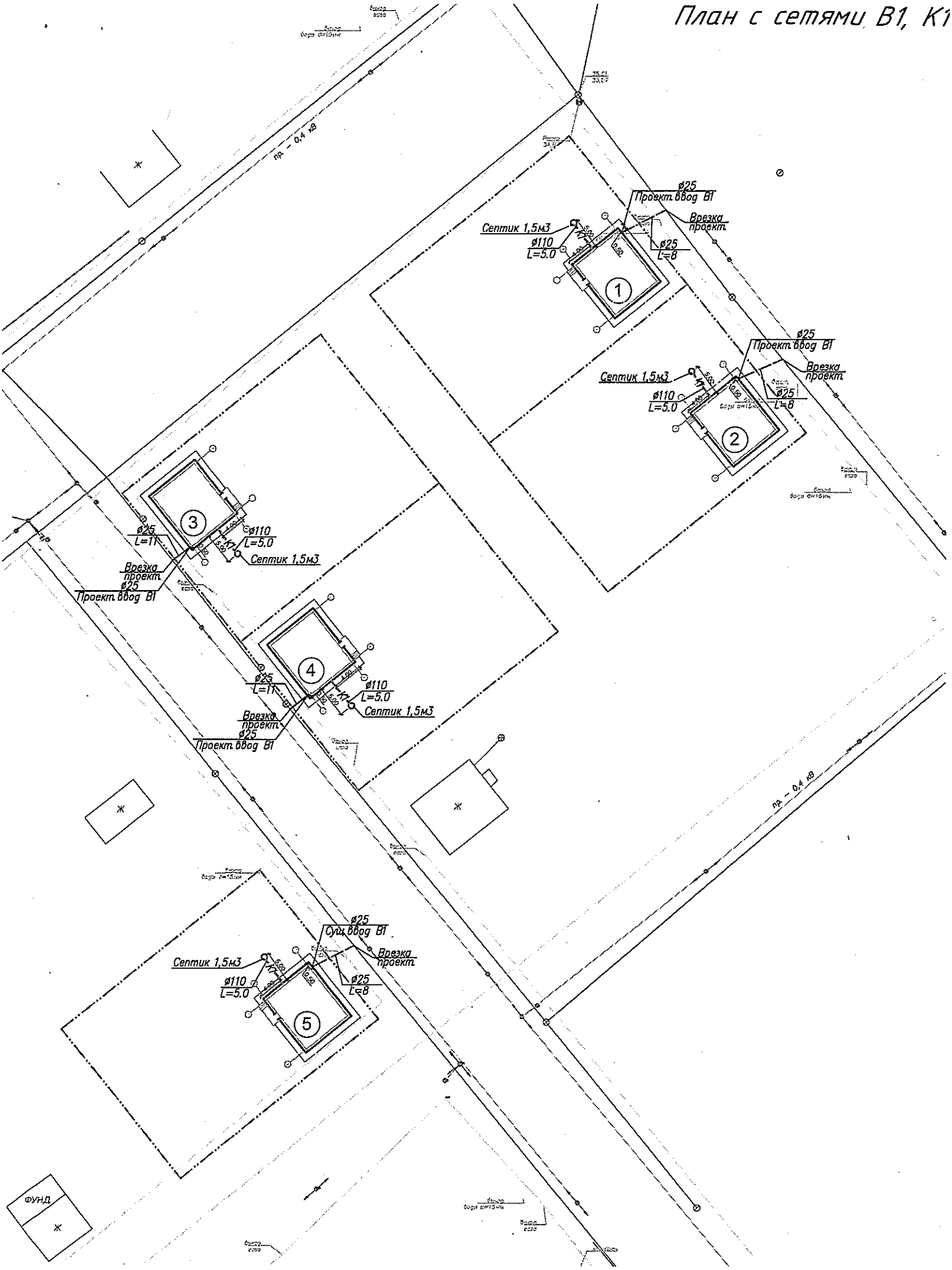

| | | | | | | |
|---|---|---|---|---|---|---|
| 2 | Кран-шаровый | ГОСТ 9544-93 | нерж.сталь | 25 | 1шт | |
| | | | | | | |
| | | | | | | |

Схема привязки скважины (колодца) к постоянным точкам-ориентирам

| | | | |
|---|---|---|---|
| | | | |
| | | | |
| | | | |
| | | | |
| | | | |
| | | | |
| | | | |
| | | | |
| | | | |

Заказчик

Государственное учреждение «Управление строительства Западно-Казахстанской области» Антазиев А.С. _____,

фамилия, имя, отчество (при его наличии), подпись руководителя

Место печати (при наличии)

Авторский надзор

ТОО "Shine Project", инженер Сапарбеков Д. С. _____.

фамилия, имя, отчество (при его наличии), подпись эксперта

Место печати (при наличии)