Республика Казахстан
Западно-Казахстанская область

ТОО "ПроектСтройИнжиниринг"

ЛИЦЕНЗИЯ: ГСЛ-N 17009033
ЗАКАЗ: П-00-24-31

РАБОЧИЙ ПРОЕКТ

"Привязка ПСД на строительство трехэтажного 60-ти квартирного жилого дома №2 в ауле Аккыстау Исатайского района Атырауской областой Корректировка (без наружных инженерных сетей)"

АС - Архитектурно-строительные решение

ДИРЕКТОР — **Сапуанов Ж.Т.**

ГЛАВНЫЙ ИНЖЕНЕР ПРОЕКТА — **Каиргалиев А.А.**

г.Уральск-2024г.

ВЕДОМОСТЬ РАБОЧИХ ЧЕРТЕЖЕЙ ОСНОВНОГО КОМПЛЕКТА

ЛИСТ	НАИМЕНОВАНИЕ	ПРИМЕЧ.
1а	Ведомость рабочих чертежей основного комплекта	
1б	Ведомость рабочих чертежей основного комплекта	
1	Общие данные (начало)	
2	Общие данные (окончание)	
3	План фундаментов спецификация	аннулирован
3 аа	План котлована. Сечение 1-1	
3 а	Фундаментная плита П1 Опалубочный чертеж	
3 б	Фундаментная плита П 2 Схема раскладки плит .	
3 в	Фундаментная плита П3 Схема раскладки плит .	
3 г	Фундаментная плита П1 Схема расположения нижних сеток	
3 д	Фундаментная плита П1 Схема расположения верхних сеток	
3 е	Фундаментная плита П1 Схема расположения дополнительных стержней в верхней и нижней сетках	
3 ж	Фундаментная плита П 2 Схема расположения нижних и верхних сеток	
3 з	Фундаментная плита П2 Схема расположения дополнительных стержней в верхней и нижней сетках	
4	План расположения железобетонных блоков	
4а	Узел 1, 2, 3, 4	аннулирован
5	План фундаментов	
5 а	Раскладка фундаментных блоков	
5 б	Раскладка фундаментных блоков	
5 в	Сечение 1-1, 2-2, 3-3	
5а	Развертка по оси А Развертка по оси Б Развертка по оси В	аннулирован
6	План кладочный техподполья	
7	План кладочный первого этажа	
8	План кладочный 2-3 этажа	
9	Конструктивные решения облегченной кладки	
10	План перемычек техподполья. Ведомость спецификация перемычек	

ВЕДОМОСТЬ РАБОЧИХ ЧЕРТЕЖЕЙ ОСНОВНОГО КОМПЛЕКТА

ЛИСТ	НАИМЕНОВАНИЕ	ПРИМЕЧ.
11	План перемычек первого этажа Спецификация	
12	План перемычек 2-3 этажа Спецификация	
13	План перекрытия техэтажа, 1-2 этажа. Спецификация	
14	План перекрытия 3 этажа. Спецификация	
15	Монолитная плита ПМ-1	
15 а	Монолитные участки Му-2, Му-3	
15 б	Фрагмент плана. Схема расположения Му-2, Му-3	
15 в	Узлы операния плит перекрытия	
16	Фасад 1 - 53	
17	Фасад 53 - 1	
18	Фасад А - В. Фасад В - А	
19	Отделочный план техподполья Экспликация помещений	
19а	План подвала	
20	Отделочный план 1 го этажа Экспликация помещений	
20 а	План 1 этажа	
21	Отделочный план 2-3 этажа Экспликация помещений	
21 а	План типового этажа	
21 б	План чердака	
22	Ведомость элементов заполнения проемов. Схема окон	
22 а	Конструкция ограждения балкона	
23	Ведомость отделки помещений	
24	Экспликация полов	
25	Разрез 1-1	
26	План лестничной клетки на отм. 0.000, 3.000, 6.000	
27	План лестничной клетки на отм. -1.370	

Согласовано

Взам. инв. №

Подп. и дата

Инв. № подл.

Привязан: для П-00-19-31

Привезял	Ерболат		
ГИП	Ахметова		
Инв.№			

Изм.	Кол.уч.	Лист	№ док	Подпись	Дата
ГИП		Бурумбаев А.Е.			03.18.
Исполнил		Нургали А.Д.			03.18.
Проверил		Ширяева Л.Н.			03.18.

71/15-05-2018-АС

«Привязка проектно-сметной документации на строительство трех 3 этажных 60-ти квартирных жилых домов в с.Аккистау Исатайского района»

Жилой дом на 60 квартир

Стадия	Лист	Листов
РП	1а	

Ведомость рабочих чертежей основного комплекта

ТОО "СпецСтрой Согласование" г.Актобе

Копировал

А3

ВЕДОМОСТЬ РАБОЧИХ ЧЕРТЕЖЕЙ ОСНОВНОГО КОМПЛЕКТА

ЛИСТ	НАИМЕНОВАНИЕ	ПРИМЕЧ.
28	ЛК1т, ЛК1н, ЛК2т, ЛК2н БЛ-1, БП-1	
29	Монолитная плита П-1, П-2, П-3	
30	Лестница на чердак.	
31	План стропил	
32	Разрез 2-2, 3-3	
33	Узел 1-4	
34	Узел 5-7	
35	Стационарная лестница для выходи через слуховое окно	
36	Окно жалюзийное	
37	План кровли	аннулирован
37 а	План кровли	
37 б	Конструкция ограждения кровли	
38	Зонт вент.шахт ЗШ-1	
39	Зонт вент.шахт ЗШ-2	
39 а	Развертка вентканалов	
40	Козырек	
41	Фрагмент плана входа в подъезд с пандусом. Спецификация материалов.	
42	Крыльцо Кр-2. План. Разрез А-А, Б-Б	
43	Крыльцо Кр-2. Разрез В-В, Г-Г	

Согласовано

Взам. инв. №

Подп. и дата

Инв. № подл.

Привязан: для П-00-19-31

Привезял	Ерболат		
ГИП	Ахметова		
Инв.№			

Изм.	Кол.уч.	Лист	№ док	Подпись	Дата
ГИП		Бурумбаев А.С.			03.18.
Исполнил		Нургали А.Д.			03.18.
Проверил		Ширяева Л.Н.			03.18.

71/15-05-2018-АС

«Привязка проектно-сметной документации на строительство трех 3 этажных 60-ти квартирных жилых домов в с.Аккистау Исатайского района»

Жилой дом на 60 квартир

Стадия	Лист	Листов
РП	1б	

Ведомость рабочих чертежей основного комплекта

ТОО "СпецСтрой Согласование" г.Актобе

Копировал

А3

ВЕДОМОСТЬ ОСНОВНЫХ КОМПЛЕКТОВ РАБОЧИХ ЧЕРТЕЖЕЙ

Обозначение	Наименование	Примечание
ГП	Генеральный план и благоустройство	
АС	Архитектурно-строительные решения	
ОВ	Отопление и вентиляция	
ВК	Водопровод и канализация	
ЭО	Электроосвещение	
СС	Слаботочные сети	
ГСВ	Газосгнабжение внутренее	
НВК	Наружные сети водопровода и канализации	
ГСН	Газоснабжение наружное	
ЭС1	Наружные сети электроснабжения 10 кВ	
ЭС2	Наружные сети электроснабжения 0.4 кВ	
ЭОН	Электроосвещение наружное	

ТЕХНИКО-ЭКОНОМИЧЕСКИЕ ПОКАЗАТЕЛИ

№ п/п	Наименование	Ед. изм	Кол-во
1.	Площадь застройки	$м^2$	2576.4
2.	Строительный объем	$м^3$	27804.4
3.	Площадь квартир	$м^2$	4025.04
	-жилая площадь	$м^2$	2341.32
	-вспомогательная площадь	$м^2$	1683.72
4.	Общая площадь	$м^2$	5770.33
	-общ,площ. техподполья, лест.клет. и тамбуров	$м^2$	4488.6
5.	Этажность	этаж	3
6.	Количество квартир	шт	60
	-двухкомнатные	шт	30
	-трехкомнатные	шт	30

Настоящий проект разработан в соответствии с нормами и правилами, действующими на территории республики Казахстан и предусматривает мероприятия, обеспечивающие пожарную, взрывопожарную, экологическую и санитарно-гигиеническую безопасность для жизни и здоровья людей при правильной эксплуатац сооружений.

Главный инженер проекта Бурумбаев А.С.

Согласовано

Взам. инв. №

Подп. и дата

Инв. № подл.

Привязан: для П-00-19-31

Привезял	Ерболат		
ГИП	Ахметова		
Инв.№			

ВЕДОМОСТЬ ССЫЛОЧНЫХ И ПРИЛАГАЕМЫХ ДОКУМЕНТОВ

Обозначение	Наименование	Примечание
	Ссылочные документы	
ТП РК 50 РВ (IВ, IIIА, IVА, IVГ)-2009	Резервуар для воды прямоугольный монолитный емкостью 50 $м^3$ для IВ, IIIА, IVА, IVГ климатических подрайонов с обычными геологическими условиями	
71/15-05-2018-АС (котельная)	Здание котельной по проекту «Привязка проектно-сметной документации на строительство трех 3 этажных 60-ти квартирных жилых домов в с.Аккистау Исатайского района»	

ОБЩИЕ УКАЗАНИЯ

Проект разработан на основании исходных данных.

Климатическая характеристика и основные климатические параметры, характерные для района строительства:

- климатический район по условиям строительства - IVГ;
- нормативное значение веса снегового покрова на $1м^2$ горизонтальной поверхности - 70 $кгс/м^2$
- нормативное значение ветрового давления - 38 $кгс/м^2$;
- температура наиболее холодной пятидневки -26°С

Уровень ответственности здания - II.

Коэффициент надежности по ответственности - 0.95.

Степень огнестойкости - II

Класс функциональной пожарной опасности - Ф1.3 (многоквартирные жилые дома)

Класс конструктивной пожарной опасности здания - С0.

Геологические условия строительной площадки

По геолого-генетическим признакам в пределах участка работ до глубины ~~10,0~~ 8,0 м по литологическим и физико-механическим свойствам выделено ~~4~~ 5 инженерно-геологических элемента (ИГЭ).

Основанием фундаментов служат ИГЭ-2 - Суглинок тяжелый пылеватый серого цвета, влажный, полутвердой до тугопластичной консистенции, с прослоями глины и супеси, с включением солей карбонатов, с включением битой ракушки. Реакция с 10% HCl - вскипание заметное продолжительное (содержание CaCO3 от 5 до 10%). Суглинок не обладает просадочными свойствами (величина относительной деформации просадочности εsl. д.е = 0,008). Суглинок в условиях свободного набухания (величина относительной деформации набухания εsw, д.е = 0,067) обладает слабонабухающими свойствами. Мощность слоя 1,95-3,35 м.

Изм.	Кол.уч.	Лист	№ док	Подпись	Дата
ГИП		Бурумбаев А.С.			03.18.
Исполнил		Нургали А.Д.			03.18.
Проверил		Ширяева Л.Н.			03.18.

71/15-05-2018-АС

«Привязка проектно-сметной документации на строительство трех 3 этажных 60-ти квартирных жилых домов в с.Аккистау Исатайского района»

Жилой дом на 60 квартир

Стадия	Лист	Листов
РП	1	

Общие данные (начало)

ТОО "СпецСтрой Согласование" г.Актобе

Копировал

А3

Привязан: для П-00-19-31			
Привезял	Ерболат		
ГИП	Ахметова		
Инв.№			

Нормативная характеристика:
-плотность - 1,93 г/см^3
-удельное сцепление - 0,010 МПа
-угол внутреннего трения - 20°
-модуль деформации - 4.17 МПа

Архитектурно-планировочные решения.

60-квартирный жилой дом - трехэтажный, пятисекционный, с техподпольем, прямоугольной формы в плане, с размерами в осях 142,0х12,6 м. По длине здание разделено двумя деформационными швами, шириной 20 мм. Планировка здания выполнена с учетом расположения двух, трехкомнатных квартир. Высота этажа от пола до потолка - 2,80 м, высота техподполья -1,8 м.

Количество квартир - 60; из них двухкомнатных - 30; трехкомнатных - 30.

Класс жилья по комфортности (СНиП РК 3.02-43-2007) - III.

Жилой дом состоит из 5-ти секций, с одной лестничной клеткой в каждой секции. На каждой лестничной площадке запроектировано по четыре квартиры. Набор квартир 60-ти квартирного дома на площадке каждой секции - 2-3-2-3.

Из каждой лестничной клетки предусмотрен выход на кровлю через люк.

Для доступа, перемещения и обслуживания маломобильных групп населения, в каждой секции жилого дома предусматриваются пандусы с уклоном 10%. Ширина пандусов - полосы движения коммуникационного прохода в чистоте 1,3м. Пандусы запроектированы с нескользкой поверхностью покрытия. По обеим сторонам пандуса, устраиваются поручни - округленные и гладкие, высота 800-900 мм от поверхности пандуса. На концах подъема и спуска пандусы окрашиваются цветом, контрастирующим с цветом стен.

Входы в лестничные клетки жилого дома решены с дворовой стороны. При входе в лестничную клетку предусмотрено тамбур. Предусмотрены пистенные поручни.

Техподполье жилого дома предназначено для размещения инженерных коммуникаций.

Каждая квартира имеет гостиную, спальную, кухню, прихожую, ванная и туалет. Внутриквартирная связь с кухнями, гостиными и спальными осуществляется через прихожие.

Все квартиры I-III этажей имеют лоджии, позволяющие жильцам общаться с наружным пространством.

Планировка всех жилых помещений подчинена максимальному удовлетворению жизненных потребностей жильцов, с учётом требований противопожарных, санитарных и других норм. Фасады и кровля жилого дома архитектурно выразительны. Элементы лоджий исключают монотонность облика здания, делая его фасады оживленными и оригинальными. Коэффициент остекленности фасадов - 20%.

Крыша - чердачная, четырехскатная по деревянным стропилам.

Кровля - профлист НС44-1000-0,7 по ГОСТ 24045-94, с наружным неорганизованным водостоком. Предусмотрено ограждение кровли.

Утеплитель покрытия - жесткая минераловатная плита П-175, толщиной 200 мм.

Пути эвакуации приняты в соответствии с требованиями ~~СНиП РК 2.02-05-2002~~. СП РК 2.02-20-2006

Расположение эвакуационных путей и выходов обеспечивают безопасную эвакуацию всех людей при чрезвычайных ситуациях. Эвакуация людей из здания жилого дома предусмотрена: из помещений первого этажа - непосредственно наружу;

из помещений верхних этажей по лестничным клеткам, обеспеченными выходами непосредственно наружу.

Для эвакуации людей с верхних этажей жилого дома предусматриваются двухмаршевые лестницы типа Л1 (размещаемые в лестничных клетках), с остекленными проемами в наружных стенах на каждом этаже, и имеющие выходы наружу.

Принятые решения по теплозащитным свойствам ограждающих конструкций, звукоизоляции и энергосбережению соответствуют требованиям нормативных документов. Приведенное сопротивление теплопередаче ограждающих конструкций, принятое из условия обеспечения санитарно-гигиенических, комфортных условий и условий энергосбережения следующее, в м2*°С/Вт: наружные стены-3,2; покрытие кровли-4,77; окон - 0,43. Класс энергетической эффективности - Б (высокий).

Стены внутренние - из силикатного кирпича М100 по СТ РК 379-2002 на сложном цементно-песчаном растворе с добавлением пластифицирующих добавок.

Перегородки - из силикатного кирпича марки М100 по СТ РК 379-2002 .

Перегородки в санузлах, в ванных комнатах и примыкающих к ним помещениях выполнены из керамического пустотного кирпича объемной массой 1400 кг/м3 СТ РК 530-2002 на цементном растворе марки М50.

Арматурные сетки под ребром площадки, укладываются в уровне низа лестничных площадок каждого этажа: на первом этаже - через 2 ряда кладки; на втором и третьем этажах - через 4 ряда; в уровне низа и верха плит перекрытий каждого этажа.

Ограждение лоджий высотой 1,0 м - из силикатного кирпича по СТ РК 379-2002 с продольным армированием через два ряда кладки сварной сеткой 04 Bpl и 06 Al по ГОСТ 5781-82*. Каждая лоджия имеет наружное остекление из ПВХ, с однокамерными стеклопакетами.

Полы в квартирах - линолеум, в санузлах - керамическая плитка.

Окна - ПВХ, с однокамерными стеклопакетами в две линии остекления.

Двери наружные - металлические индивидуального изготовления, межкомнатные -деревянные по ГОСТ 6629-88*, в электрощитовой и техподполье - металлические индивидуального изготовления.

Каждая входная, в лестничную клетку, дверь имеет козырек входа, из прокатных уголков по ГОСТ 8509-93, с покрытием из профлистов, толщиной 0,7 мм по ГОСТ 24045-94. Крепление козырьков к стене предусматривается распорными анкерами типа «Hilty» 10х110.

Внутренняя отделка стен и потолков в квартирах - улучшенная штукатурка; затирка смесью ветонит; водоэмульсионная окраска. Торцовые стены, в помещениях со стороны деформационного шва, утепляются изнутри, путем устройства деревянного каркаса с утеплением из минераловатных плит и облицовкой гипсокартонными листами, с последующей затиркой и окраской водоэмульсионными красками.

Наружная отделка - улучшенная штукатурка, затирка по сетке с последующей окраской фасадными красками.

Цоколь - кладка из кирпича керамического по ГОСТ 530-2007, с последующей штукатуркой.

По периметру здания устраивается бетонная отмостка из бетона В15 по прочности на сжатие, толщиной 100 мм, шириной 1200 мм, с уклоном от здания 3%.

Согласовано

Взам. инв. №

Подп. и дата

Инв. № подл.

Изм.	Кол.уч.	Лист	№ док.	Подпись	Дата	71/15-05-2018-АС			
						«Привязка проектно-сметной документации на строительство трех 3 этажных 60-ти квартирных жилых домов в с.Аккистау Исатайского района»			
ГИП		Бурумбаев А.Е.			03.18.	Жилой дом на 60 квартир	Стадия	Лист	Листов
Исполнил		Нургали А.Д.			03.18.		РП	2	
Проверил		Ширяева Л.Н.			03.18.	Общие данные (окончание)	ТОО "СпецСтрой Согласование" г.Актобе		

Копировал А3

ПЛАН ФУНДАМЕНТОВ ФЛ

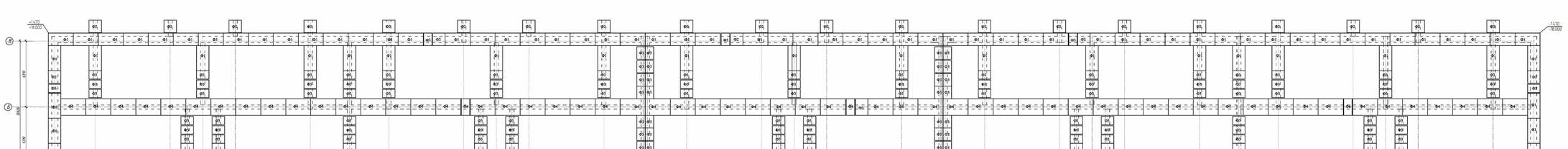

СПЕЦИФИКАЦИЯ

Марка поз.	Обозначение	Наименование	Кол.	Масса ед. кг.	Примечание
		Плиты железобетонные ленточных фундаментов.			
Ф1	ГОСТ 13580-85	ФЛ 12.24-2	151	1630	
Ф2	то же	ФЛ12.12-2	48	780	
Ф3	-.-.//.-	ФЛ 12.8-2	127	500	
Ф4	-.-.//.-	ФЛ 14.24-2	57	2150	
Ф5	-.-.//.-	ФЛ 14.12-2	1	1020	
Ф6	-.-.//.-	ФЛ 14.8-2	3	650	
		Бетон кл. В15 м3	32,2		
		Щебень м3	98,45		

1. Данный лист смотреть совместно с листами АС-4, 5
2. За отметкам/ыдущую отмотку 0,000 принят уровень чистого пола 1 этажа.
3. 1 группа - агрессивная для бетона по водорастворимости.
4. Фундаменты морозостойкими в соответствии со СниП РК 5.01-01-2002 "Основания зданий и сооружений.
Нормы проектирования" и должны выполняется с учетом требований СНиП 3.02.01-87. "Земляные сооружения, основания и фундаменты."
5. Для армирования фундаментных армируемпримается устройство подготовки из гибких плашкеой 100 мм, пропитанного битумом.
6. Фундаментные плиты и блоки выполнять из бетона на сульфатостойких цементах по ГОСТ 22266-94.
Боковая поверхность ж/б плит фундаментов обмазать, полимерным покрытием на основе лака ХП-734.
7. Горизонтальная гидроизоляция на отм. -0,050 - из двух слоев гидроизоля на битумной мастике.
8. Поверхности стен тепловлажн. ,подвержающихся с грунтом, обмазать горячим битумом за 2 раза.
9. Укладка фундаментов на мерзлый грунт не допускается.
10. Карсолевые участки шнеков - выполнить из порошкового каркаса М100.
из ГОСТ 530-85 на растворе марки 75,3Ер-25 -200,3Бм3
11. Кирпичные участки стен теплового подвала - выполнить из кирпичного горнита М100.
на ГОСТ 530-85 на растворе марки 75 - 15,5Ер2
12. Монолитную надпись между фундаментными плитами выполнить из бетона кл. В15.
13. Монолитную часть фундаментных плитпод стен подвала выполнить из бетона кл. В12.5
14. Щебень перед из отсрыва бутумом по основанию укладывать.
15. Обратсу бритов заливе пазу фундамента производить метвом трутки с отвязкой влаж-
ности, тесайбм поверхн. слои 20-25мм утрамбовкою ижсдой слой до плотности 1,6-1,85 т/м3, трамкалеми
коэффициента уплотнени заходи слоя не менее 0,95.

Аннулирован

Изм.	Кол.уч.	Лист	N док.	Подп.	Дата
Разраб.		Чарова			
Пров.		Орлова			
Гл.спец.					
Н.контр.					
ГИП		Сторчов			

А-00-272-01.02-АС

Разработка проектно- сметной документации на строительство 5-и этажного 60-ти квартирного жилого дома №1 в №2 в п. Надеждинский, Иедерского района, Атырауской области

Стадия	Лист	Листов
РД	3	

ПЛАН ФУНДАМЕНТОВ ФЛ СПЕЦИФИКАЦИЯ

ТОО "АДЕЛЬСТОЙПРОЕКТ"

Проверено для 01-03-39-35

Проверил	Дубенко		
ГИП	Сторчов		
Инв.№			

Инв.№ подл. | Подп. и дата | Взам. инв.№

План котлована

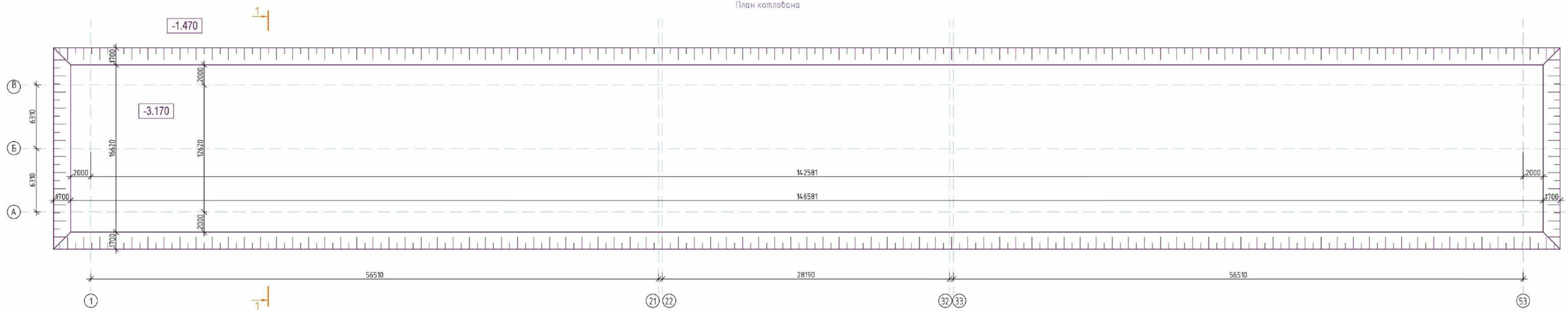

Сечение 1-1

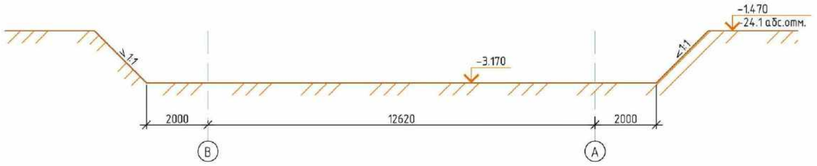

Привязан. для П-00-19-31					
Привязал	Ерболат				
ГИП	Ахметова				
Инв.№					

Изм.	Кол.уч.	Лист	№ док.	Подпись	Дата
ГИП		Бурумбаев А.			03.18
Исполнил		Нургали А.Д.			03.18
Проверил		Ширяева Л.Н.			03.18

71/15-05-2018-АС

«Привязка проектно-сметной документации на строительство трех 3 этажных 60-ти квартирных жилых домов в с.Аккистау Исатайского района»

Жилой дом на 60 квартир

Стадия	Лист	Листов
РП	3аа	

План котлована
Сечение 1-1

ТОО "СпецСтрой Согласование" г.Актобе

Согласовано

Взам. инв. №

Подп. и дата

Инв. № подл.

Копировал

А4х4

Опалубочный чертеж

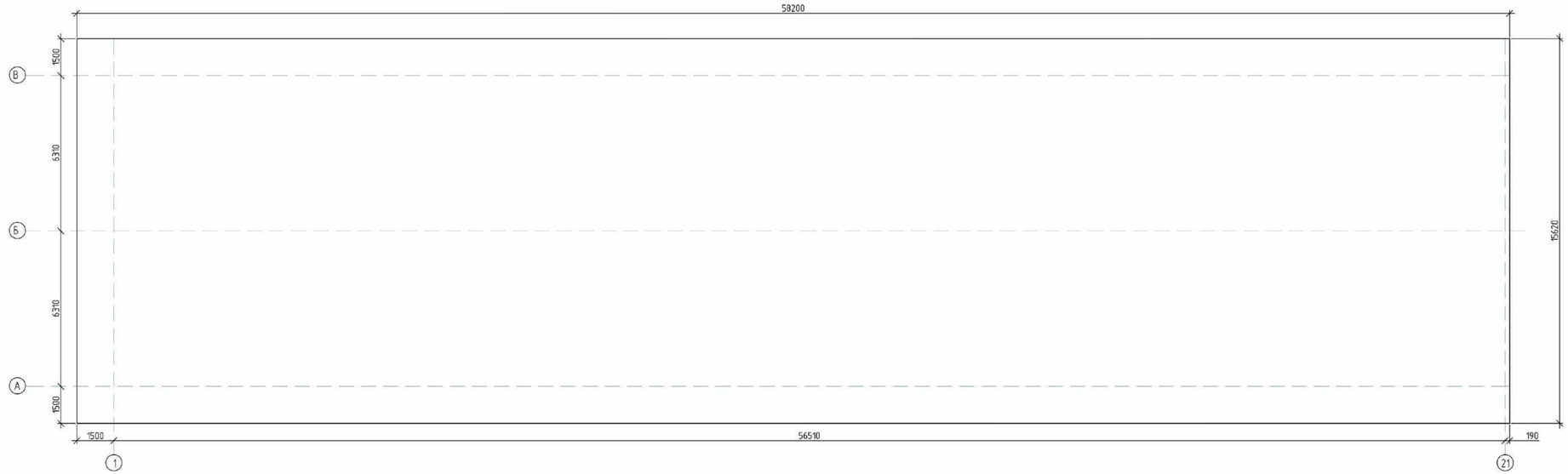

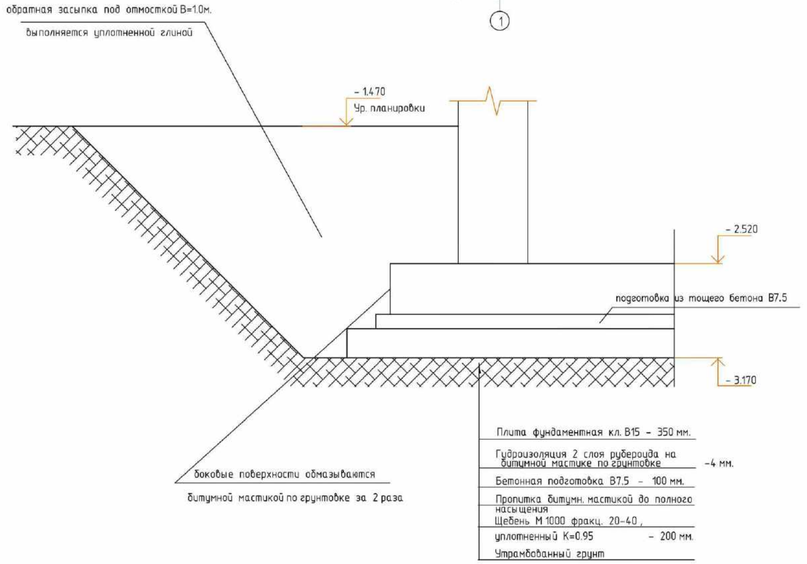

Ведомость расхода стали, кг и бетона :

Марка элемента	Изделия арматурные					Всего	бетон на сульфато-стойком цементе	
	Арматура класса А-III ГОСТ 5781-82						кл. В15	кл. В7.5
	Ф10	Ф12	Ф14	Ф16	Итого			
Плита П1	656.94	3346.2	3579.6	59270.2	66853	66853	318.2	92.4
Плита П2	140	-	1066	15385.5	16592	16592	223.2	45.5
Плита П3	656.94	3346.2	3579.6	59270.2	66853	66853	318.2	92.4

1. По данным отчета по инженерно-геологическим испытаниям, выполненным на площадке строительства ТОО " Комплексный испытательный центр" г. Уральск , основанием фундаментов служат суглинки по ИГЭ-2 , которые опираются на супеси .

Характеристики суглинков :
γd=1.91 т/м3; γs=2.71 т/м3; Еh=417 тн./м.кв. ; Сп = 1.0 тн./м.кв

Нормативная глубина проникновения изотермы 0гр. для суглинков - 1.52 м. Грунтовые воды вскрыты на глубине 2.1 м.

Амплитуда весеннего подъема уровня грунтовых вод колеблется от 0.5 - 1.5 м.
По содержанию сульфатов воды сильно агрессивны к бетонам .

2. Конструкции остающиеся в земле выполняются из бетона на сульфатостойком цементе с маркой по водонепроницаемости W4 , по морозостойкости F75 .

Привязан: для П-09-19-31

Привязал	Ерболат	
ГИП	Ахметова	
Инв.№		

Изм.	Кол.уч.	Лист	№док.	Подпись	Дата
ГИП		Бурумбаев А.Б.			03.18
Исполнил		Нургали А.Д.			03.18
Проверил		Ширяева Л.Н.			03.18

71/15-05-2018-АС

«Привязка проектно-сметной документации на строительство трех 3 этажных 60-ти квартирных жилых домов в с.Аккистау Исатайского района»

Жилой дом на 60 квартир

Стадия	Лист	Листов
РП	3а	

Фундаментная плита П1
Опалубочный чертеж

ТОО "СпецСтрой Согласование" г.Актобе

Согласовано

Взам.инв.№

Подп. и дата

Инв.№ подл.

Копировал

А3х3

Опалубочный чертеж

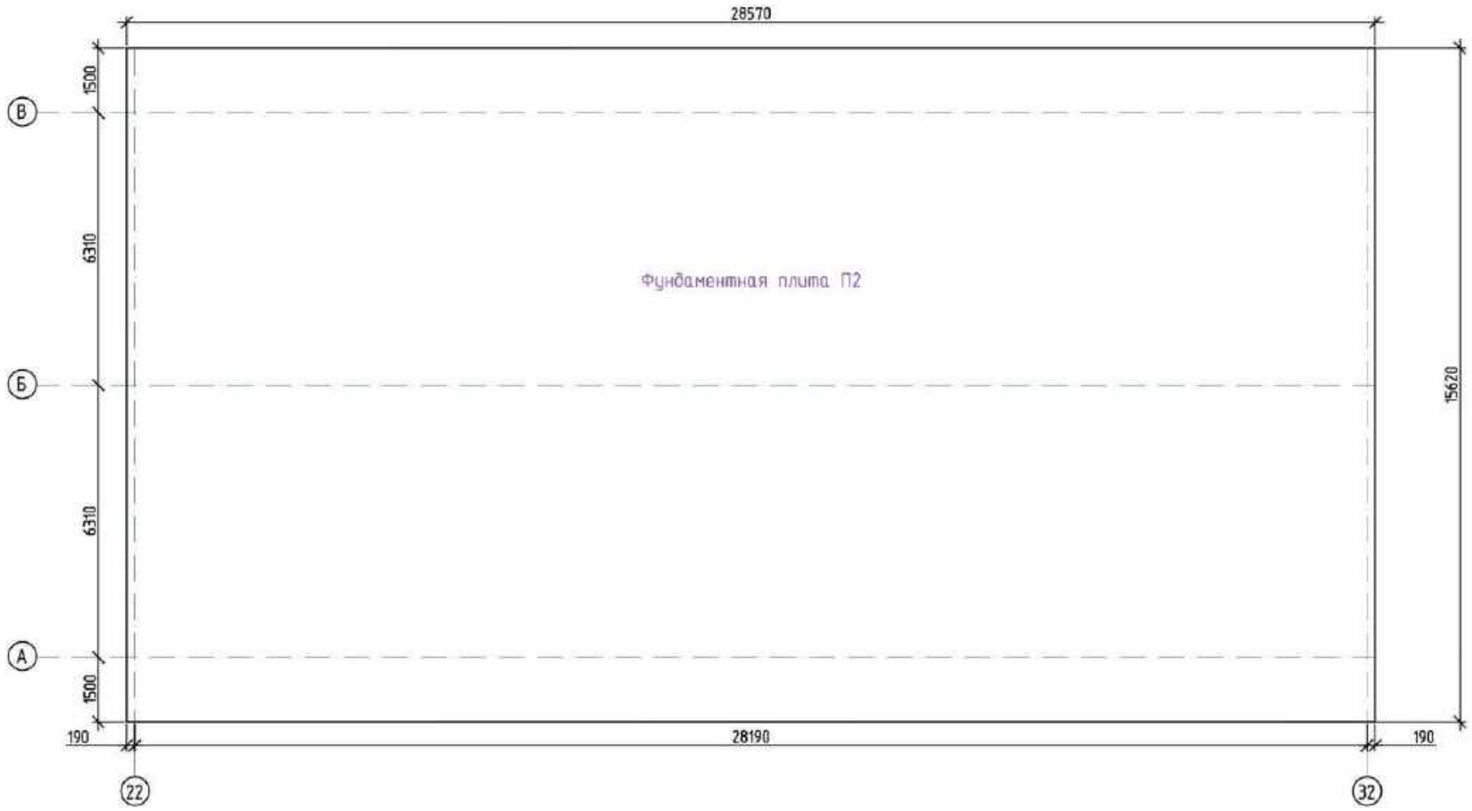

Согласовано

Взам. инв. №

Подп. и дата

Инв. № подл.

Привязан: для П-00-19-31			
Привезял	Ерболат		
ГИП	Ахметова		
Инв.№			

Изм.	Кол.уч.	Лист	№док.	Подпись	Дата
ГИП			Бурумбаев А.		03.18.
Исполнил			Нургали А.Д.		03.18.
Проверил			Ширяева Л.Н.		03.18.

71/15-05-2018-АС

«Привязка проектно-сметной документации на строительство трех 3 этажных 60-ти квартирных жилых домов в с.Аккистау Исатайского района»

Жилой дом на 60 квартир

Стадия	Лист	Листов
РП	36	

Фундаментная плита П2
Схема раскладки плит .

ТОО "СпецСтрой Согласование" г.Актобе

Копировал

А2

Опалубочный чертеж

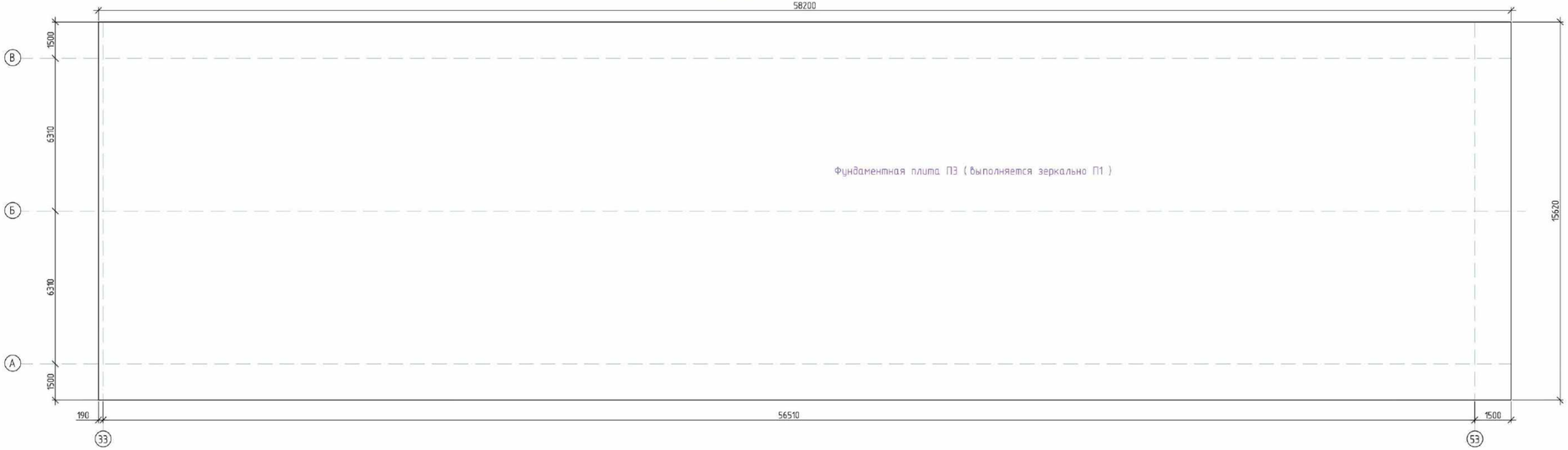

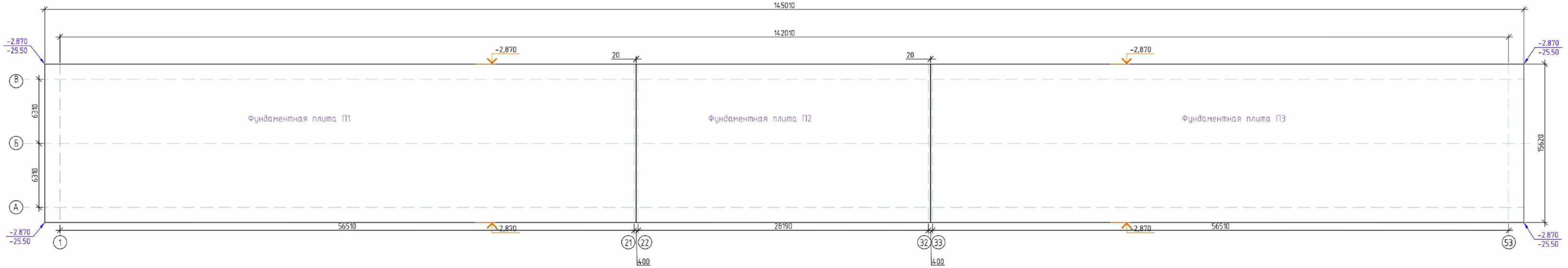

Привязан: для П-00-19-31					
Привязал	Ерболат				
ГИП	Ахметова				
Инв.№					

Изм.	Кол.уч.	Лист	№док.	Подпись	Дата
ГИП		Бурумбаев А.Б.			03.18.
Исполнил		Нургали А.Д.			03.18.
Проверил		Ширяева Л.Н.			03.18.

71/15-05-2018-АС

«Привязка проектно-сметной документации на строительство трех 3 этажных 60-ти квартирных жилых домов в с.Аккистау Исатайского района»

Жилой дом на 60 квартир

Фундаментная плита П3
Схема раскладки плит .

Стадия	Лист	Листов
РП	36	

ТОО "СпецСтрой Согласование" г.Актобе

Согласовано

Взам.инв.№

Подп. и дата

Инв.№ подл.

Копировал

А3х3

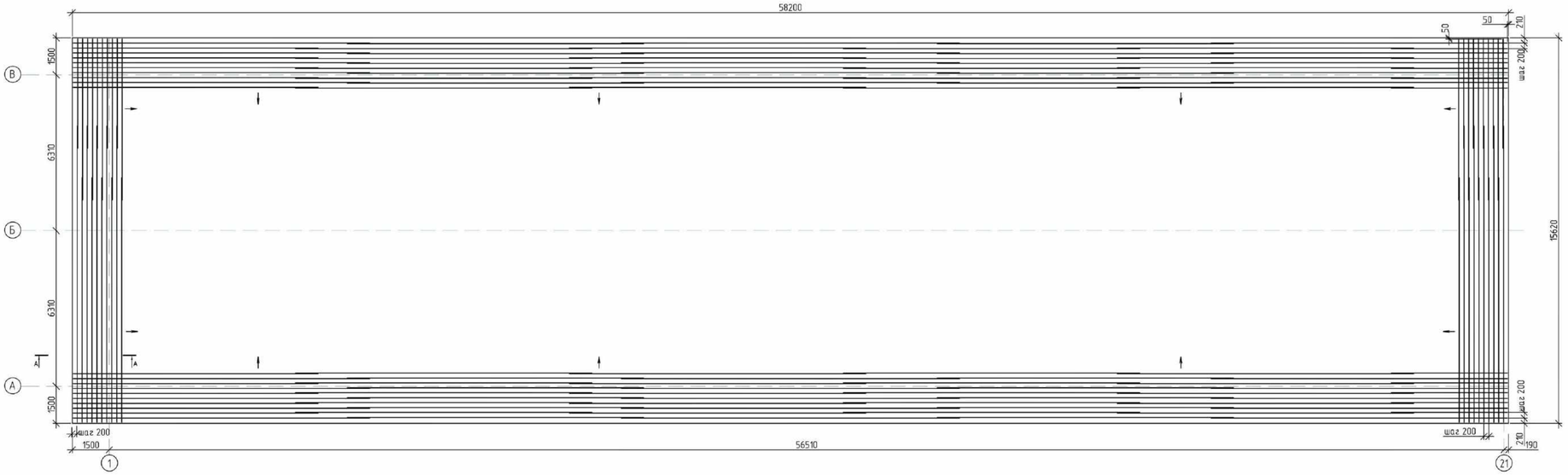

Спецификация на изделие

Поз.	Наименование		Кол.	Масса ед., кг
	Сетка нижняя СН1			28865.8
	поперечные стержни			7531.3
1	⌀ 16 AIII	L=12 000	145	19
2	⌀ 16 AIII	L=9900	145	15.64
3	⌀ 16 AIII	L=6520	145	10.3
4	⌀ 16 AIII	L=4420	145	7
	продольные стержни			13480.4
5	⌀ 16 AIII	L=12 000	616	19
6	⌀ 16 AIII	L=9900	39	15.64
7	⌀ 16 AIII	L=9000	38	14.22
8	⌀ 16 AIII	L=5600	38	8.85
9	⌀ 16 AIII	L=4700	39	7.43

А–А

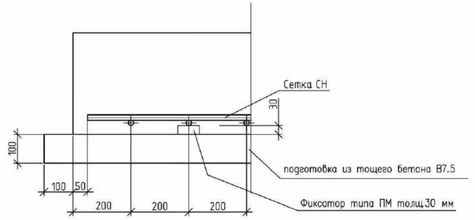

Стыки арматуры внахлестку

Марка бетона	Диаметр арматуры	Длина перепуска не менее, мм	Смещение стыков не менее, мм
		a	b
В15	16	784	1176

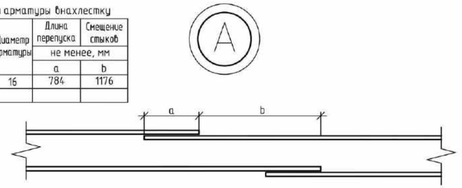

1. Крестообразные соединения арматуры выполнять контактной точечной сваркой или вязкой отожженной проволокой диаметром 2 мм. Крайние два стержня со всех сторон фундамента обязательно соединяются на всех пересечениях с перпендикулярными стержнями.
2. Стрелками указаны направления раскладки арматуры.
3. Позиции арматуры, проектная длина которых длиннее поставляемой стандартной длины прута, выполнять из нескольких стержней с применением стыков внахлестку. (Смотри узел А на листе).
При нескольких стыках на одной позиции расстояние между этими стыками не менее 9000 мм

Согласовано

Взам.инв.№

Подп. и дата

Инв.№ подл.

Привязан: Для П-00-19-31			
Привязал	Ерболат		
ГИП	Ахметова		
Инв.№			

Изм.	Кол.уч.	Лист	№док.	Подпись	Дата
ГИП		Бурумбаев			03.18.
Исполнил		Нургали			03.18.
Проверил		Ширяева			03.18.

71/15-05-2018-АС

«Привязка проектно-сметной документации на строительство трех 3 этажных 60-ти квартирных жилых домов в с.Аккистау Исатайского района»

Жилой дом на 60 квартир

Стадия	Лист	Листов
РП	3г	

Фундаментная плита П1
Схема расположения нижних сеток

ТОО "СпецСтрой Согласование" г.Актобе

Копировал

А3х3

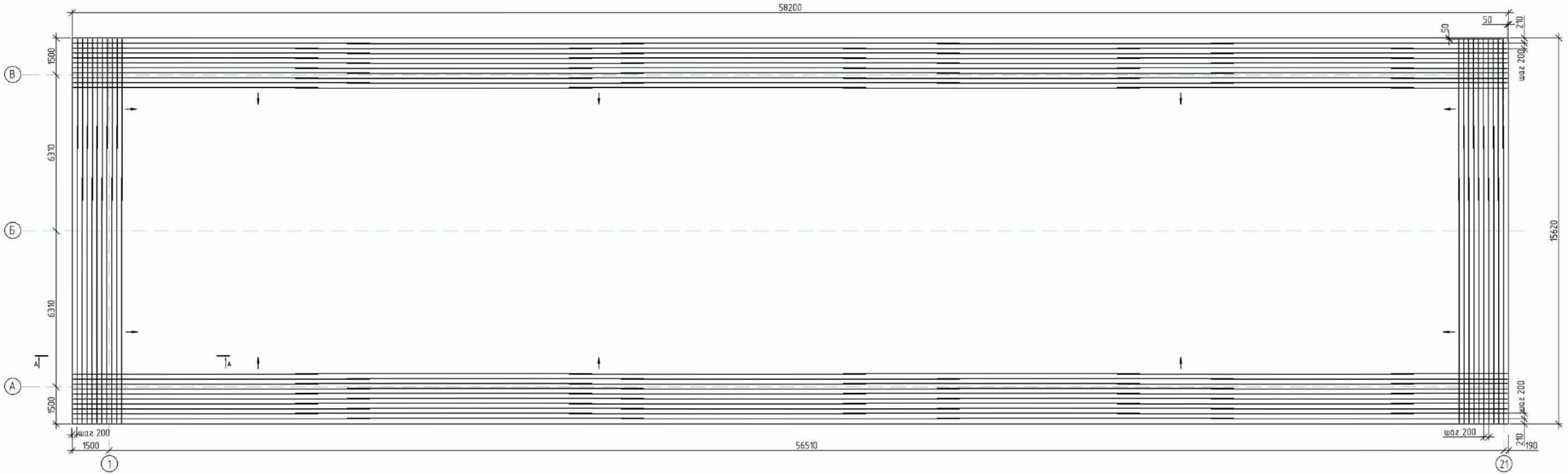

Спецификация на изделие

Поз.	Наименование		Кол.	Масса ед., кг
	Сетка нижняя СВ1			29012.8
	поперечные стержни			7531.3
1	ф 16 AIII	L=12 000	145	19
2	ф 16 AIII	L=9900	145	15.64
3	ф 16 AIII	L=6520	145	10.3
4	ф 16 AIII	L=4420	145	7
	продольные стержни			13480.4
5	ф 16 AIII	L=12 000	616	19
6	ф 16 AIII	L=9900	39	15.64
7	ф 16 AIII	L=9000	38	14.22
8	ф 16 AIII	L=5600	38	8.85
9	ф 16 AIII	L=4700	39	7.43
	вертикальные стержни			146.4
10	ф 10 AIII	L=320	732	0.2

А–А

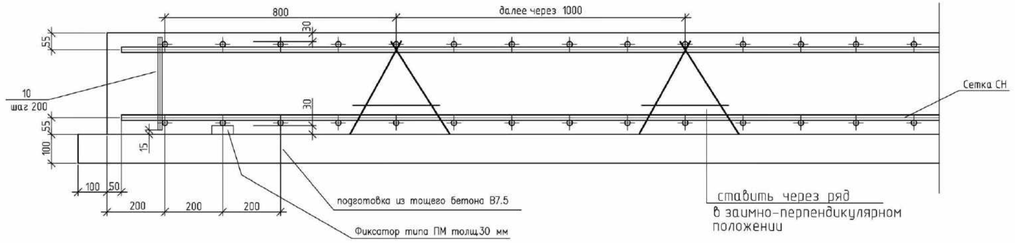

Стыки арматуры внахлестку

Марка бетона	Диаметр арматуры	Длина перепуска не менее, мм	Смещение стыков не менее, мм
		a	b
В15	16	784	1176

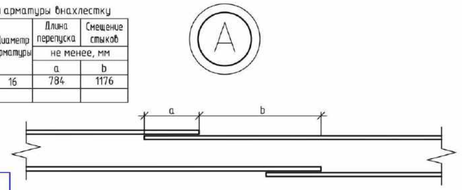

1. Крестообразные соединения арматуры выполнять контактной точечной сваркой или вязкой отожженной проволокой диаметром 2 мм. Крайние два стержня со всех сторон фундамента обязательно соединяются на всех пересечениях с перпендикулярными стержнями.
2. Стрелками указаны направления раскладки арматуры.
3. Позиции арматуры, проектная длина которых длиннее поставляемой стандартной длины прута, выполнять из нескольких стержней с применением стыков внахлестку. (Смотри узел А на листе).
При нескольких стыках на одной позиции расстояние между этими стыками не менее 9000 мм

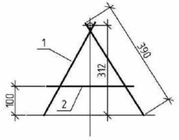

Спецификация на изделие

Поз.	Наименование		Кол.	Масса ед., кг
	Распорка РП1		762	0.67
1	ф 10 AI	L= 390	2	0.24
2	ф 10 AI	L=300	1	0.19

Привязан: для П-00-19-31

Привязал	Ерболат	
ГИП	Ахметова	
Инв.№		

Изм.	Кол.уч.	Лист	№ док.	Подпись	Дата
ГИП		Бурумбаев А.Б.			03.18.
Исполнил		Нургали А.Д.			03.18.
Проверил		Ширяева Л.Н.			03.18.

71/15-05-2018-АС

«Привязка проектно-сметной документации на строительство трех 3 этажных 60-ти квартирных жилых домов в с.Аккистау Исатайского района»

Жилой дом на 60 квартир

Стадия	Лист	Листов
РП	3д	

Фундаментная плита П1
Схема расположения верхних сеток

ТОО "СпецСтрой Согласование" г.Актобе

Согласовано

Взам.инв.№

Подп. и дата

Инв.№ подл.

Копировал

А3х3

Схема расположения дополнительных продольных стержней:

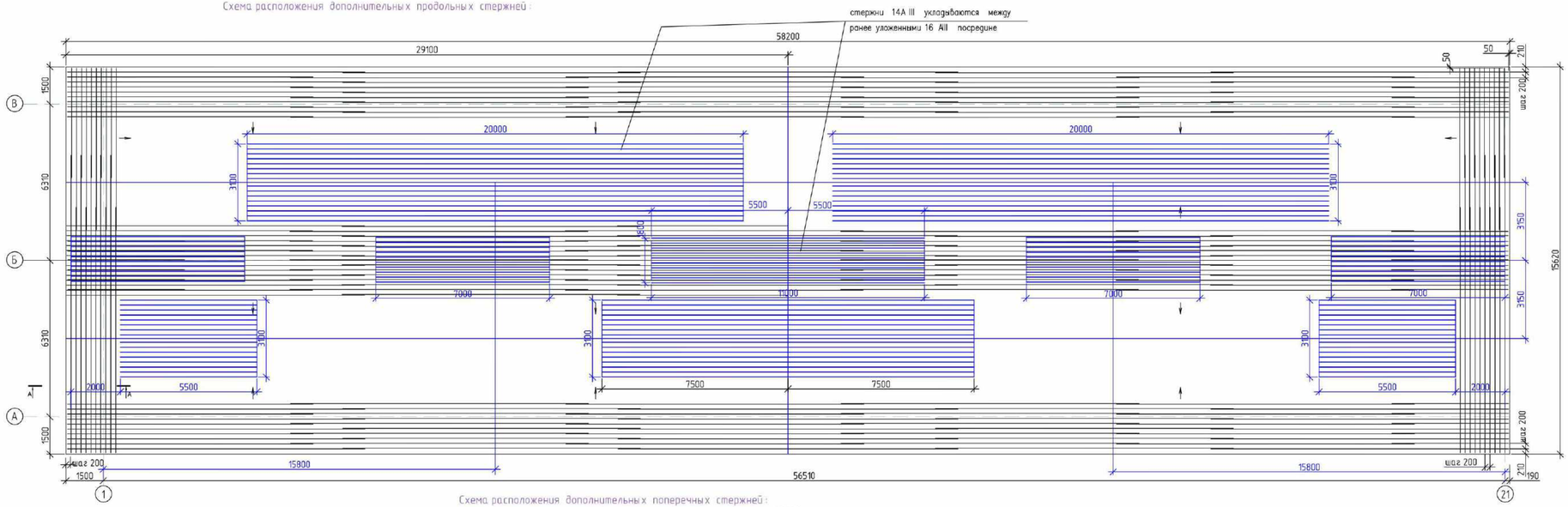

Схема расположения дополнительных поперечных стержней:

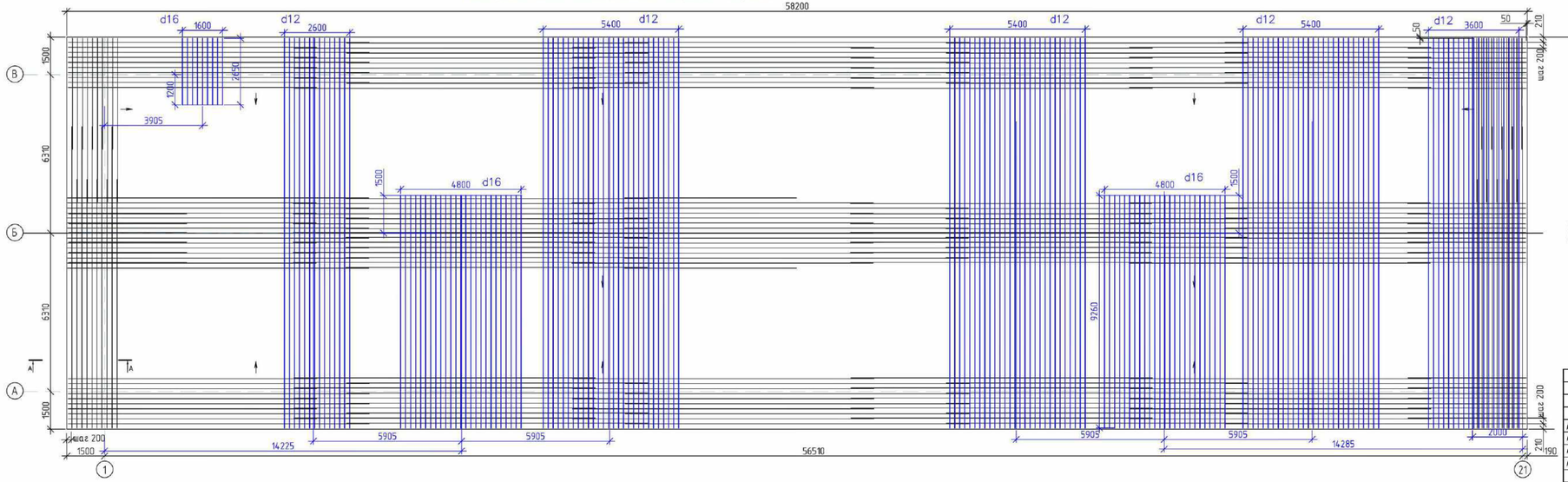

Спецификация на изделие

Поз.	Наименование	Кол	Масса ед., кг
	Дополнит. арматура для верх. и нижней сеток	4232.2х2 = 8464.4	
	Стержни продольные		1789.8
11	⌀ 14 AIII L=20 000 (12000+8640)	32	25
12	⌀ 14 AIII L=11 000	10	13.3
13	⌀ 14 AIII L=7 000	40	8.5
14	⌀ 14 AIII L=15 000 (12000+3640)	16	19
15	⌀ 14 AIII L=5500	32	6.65
	Стержни поперечные		2442.4
16	⌀ 16 AIII L=9260	50	14.63
17	⌀ 16 AIII L=2650	9	4.2
18	⌀ 12 AIII L=15520 (12000+4110)	117	14.3

Привязан. для П-00-19-31

Привязал	Ерболгит		
ГИП	Ахметова		
Инв.№			

А–А

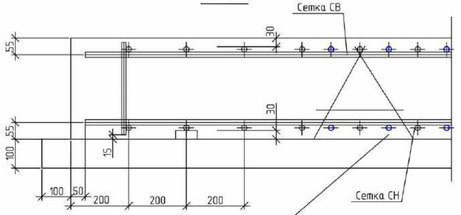

дополнительные стержни укладываются между ранее уложенными 16 AIII посредине (100мм.)

Стыки арматуры внахлестку

Марка бетона	Диаметр арматуры	Длина перепуска не менее, мм a	Смещение стыков не менее, мм b
В15	12	590	890
	14	690	1030
	16	784	1176

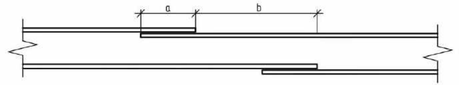

Изм.	Кол.уч.	Лист	№док.	Подпись	Дата
ГИП		Бурумбаев А.			03.18.
Исполнил		Нургали А.Д.			03.18.
Проверил		Ширяева Л.Н.			03.18.

71/15-05-2018-АС

«Привязка проектно-сметной документации на строительство трех 3 этажных 60-ти квартирных жилых домов в с.Аккистау Исатайского района»

Жилой дом на 60 квартир

Фундаментная плита П1
Схема расположения дополнительных стержней в верхней и нижней сетках

Стадия	Лист	Листов
РП	3е	

ТОО "СпецСтрой Согласование" г.Актобе

Согласовано

Взам. инв. №

Подп. и дата

Инв. № подл.

Копировал

А3х3

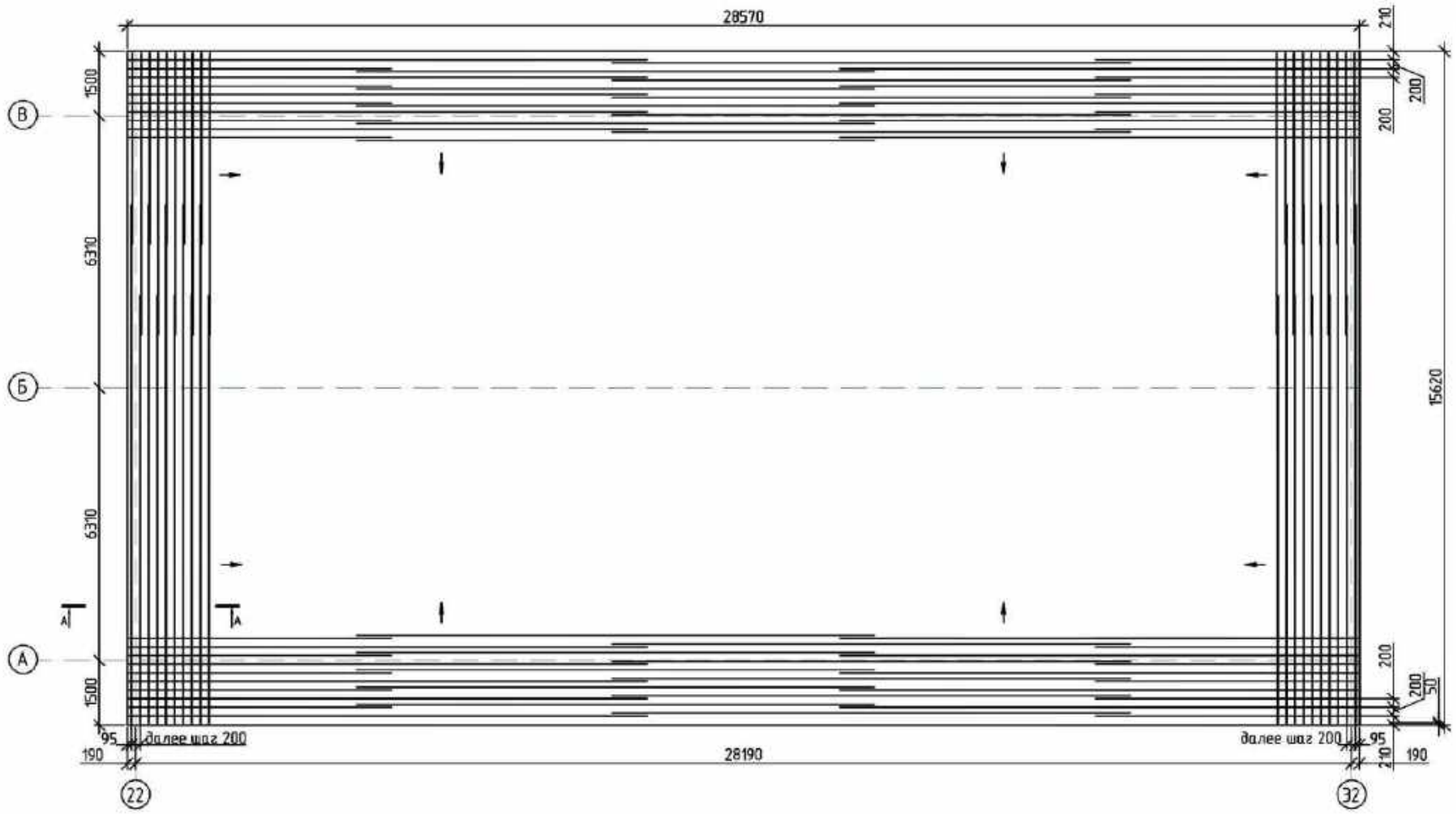

Привязан: для П-00-19-31			
Привезял	Ерболат		
ГИП	Ахметова		
Инв.№			

Спецификация на изделие

Поз.	Наименование		Кол.	Масса ед., кг
	Сетка нижняя СН1 Сетка верхняя СВ1			7327х2=14654
	поперечные стержни			3661.8
1	ф 16 AIII	L=12 000	71	19
2	ф 16 AIII	L=9900	70	15.64
3	ф 16 AIII	L=6520	70	10.3
4	ф 16 AIII	L=4420	71	7
	продольные стержни			3665.2
5	ф 16 AIII	L=12 000	154	19
6	ф 16 AIII	L=6070	77	9.6
	вертикальные стержни			86.4
7	10 AIII	L=320	432	0.2

Стыки арматуры внахлестку

Марка бетона	Диаметр арматуры	Длина перепуска не менее, мм	Смещение стыков не менее, мм
		a	b
B15	16	784	1176

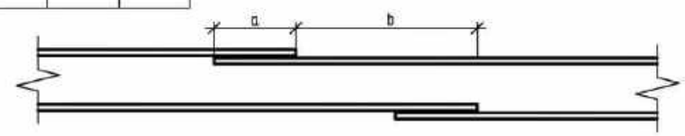

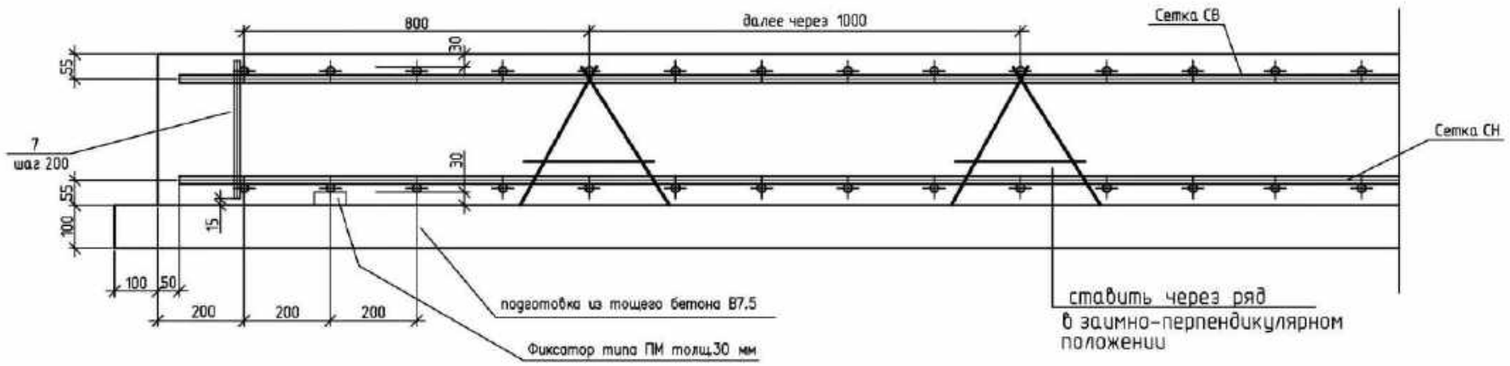

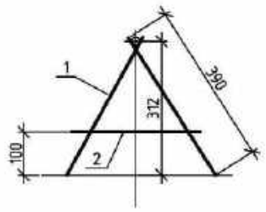

Спецификация на изделие

Поз.	Наименование		Кол.	Масса ед., кг
	Распорка РП1		80	0.67
1	ф 10 AI	L= 390	2	0.24
2	ф 10 AI	L=300	1	0.19

1. Крестообразные соединения арматуры выполнять контактной точечной сваркой или вязкой отожженной проволокой диаметром 2 мм. Крайние два стержня со всех сторон фундамента обязательно соединяются на всех пересечениях с перпендикулярными стержнями.
2. Стрелками указаны направления раскладки арматуры.
3. Позиции арматуры, проектная длина которых длиннее поставляемой стандартной длины прута, выполнять из нескольких стержней с применением стыков внахлестку. (Смотри узел А на листе).
При нескольких стыках на одной позиции расстояние между этими стыками не менее 9000 мм

Изм.	Кол.уч.	Лист	№док.	Подпись	Дата
ГИП		Бурумбаев А.			03.18.
Исполнил		Нургали А.Д.			03.18.
Проверил		Ширяева Л.Н.			03.18.

71/15-05-2018-АС

«Привязка проектно-сметной документации на строительство трех 3 этажных 60-ти квартирных жилых домов в с.Аккистау Исатайского района»

Жилой дом на 60 квартир

Стадия	Лист	Листов
РП	3ж	

Фундаментная плита П2
Схема расположения нижних и верхних сеток

ТОО "СпецСтрой Согласование" г.Актобе

Согласовано

Взам. инв. №

Подп. и дата

Инв. № подл.

Копировал

А2

Схема расположения дополнительных продольных стержней:

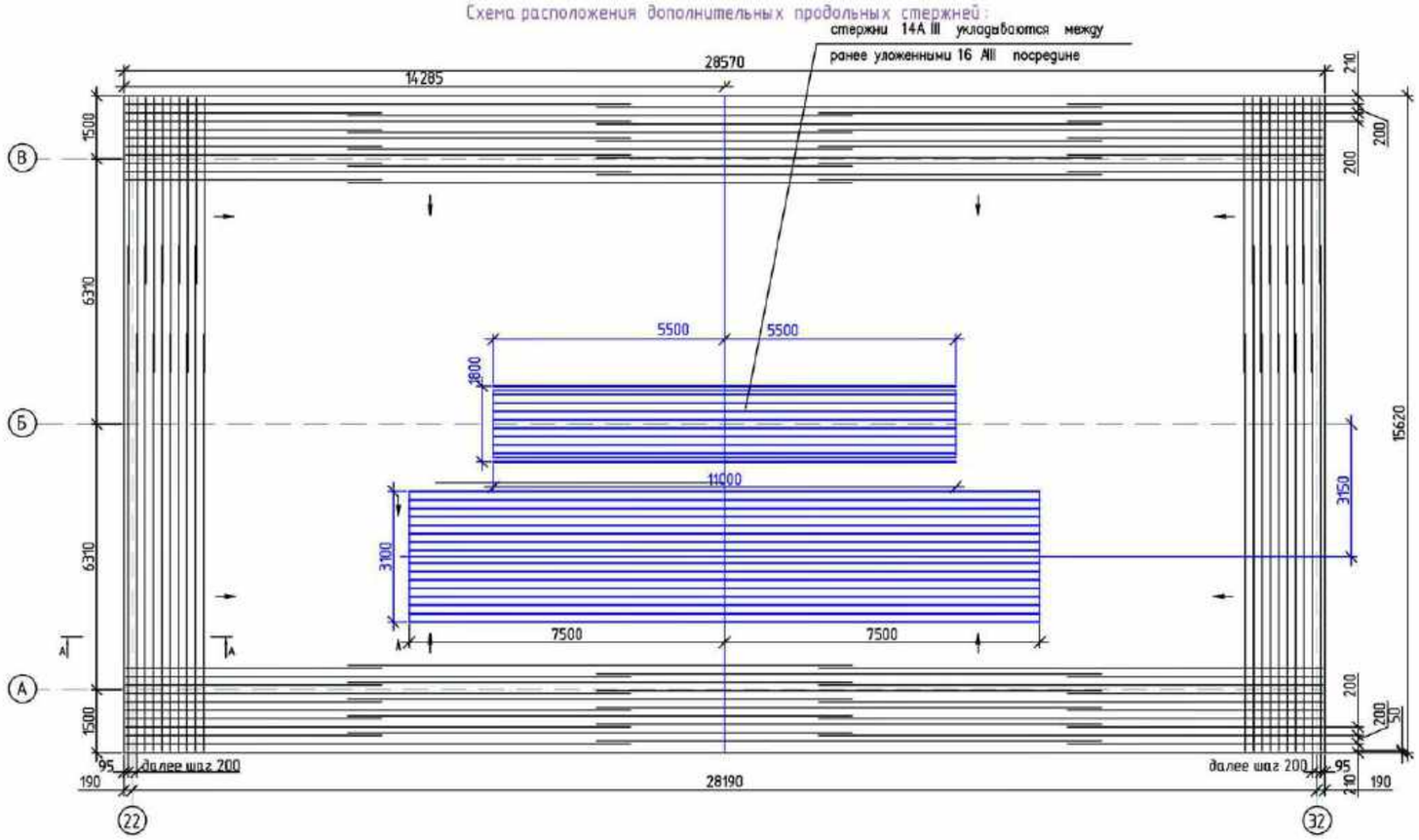

Спецификация на изделие

Поз.	Наименование	Кол.	Масса ед., кг
	Дополнит. арматура	898.75x2 = 1797.5	
	для верх. и нижней сеток		
	Стержни продольные		533
8	⌀ 14 AIII L=15 000 (12000+3640)	16	25
9	⌀ 14 AIII L=11 000	10	13.3
	Стержни поперечные		365.75
10	⌀ 16 AIII L=9260	25	14.63

Схема расположения дополнительных поперечных стержней:

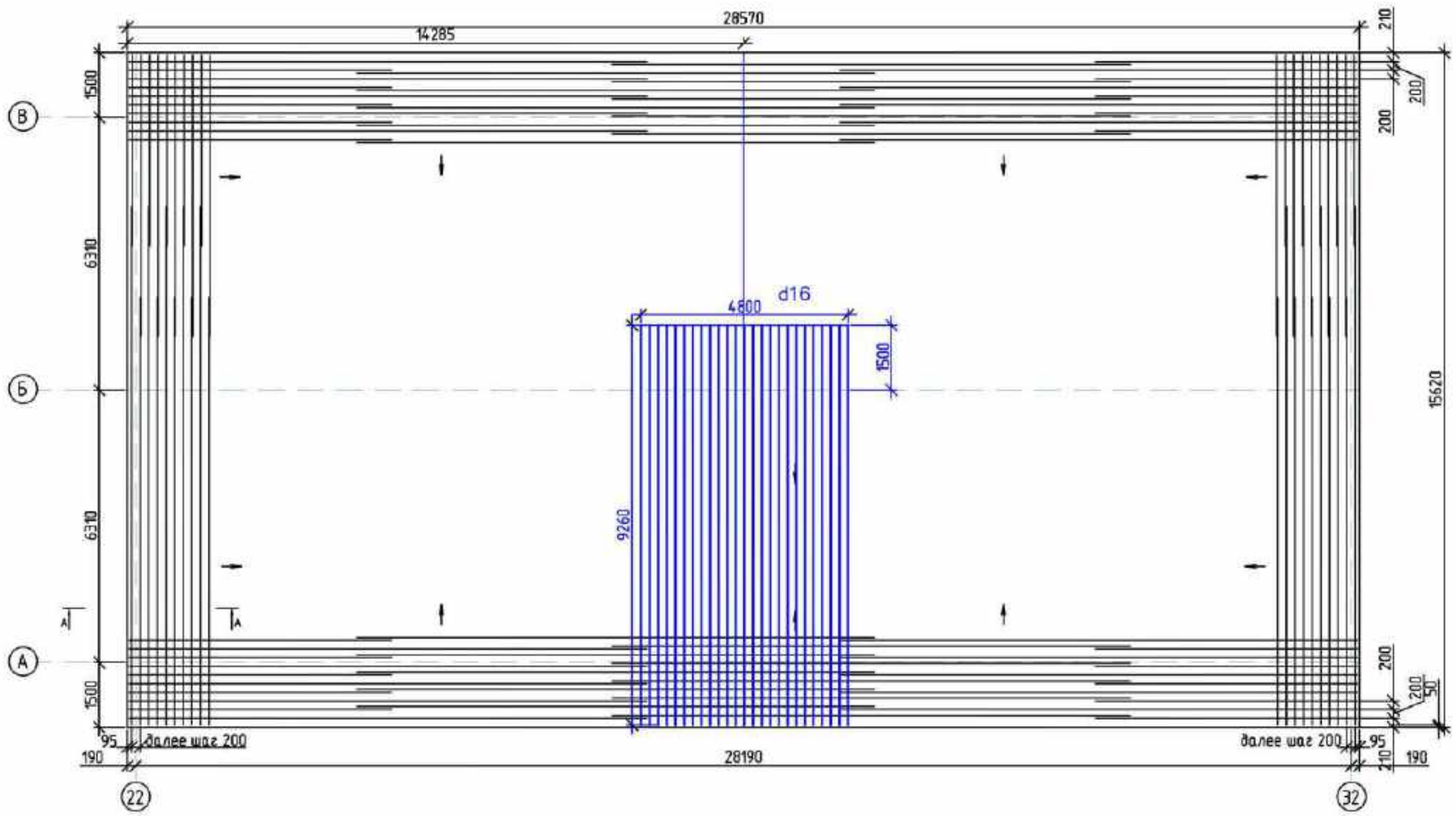

Привязан: для П-00-19-31

Привезял	Ерболат		
ГИП	Ахметова		
Инв.№			

Дополнительные стержни укладываются между ранее уложенными 16 AIII посредине (100мм.)

						71/15-05-2018-АС			
						«Привязка проектно-сметной документации на строительство трех 3 этажных 60-ти квартирных жилых домов в с.Аккистау Иссатайского района»			
Изм.	Кол.уч.	Лист	№док.	Подпись	Дата				
ГИП		Бурумбаев А.			03.18.	Жилой дом на 60 квартир	Стадия	Лист	Листов
Исполнил		Нургали А.Д.			03.18.		РП	3э	
Проверил		Ширяева Л.Н.			03.18.				
						Фундаментная плита П2 Схема расположения дополнительных стержней в верхней и нижней сетках	ТОО "СпецСтрой Согласование" г.Актобе		

Согласовано

Взам. инв. №

Подп. и дата

Инв. № подл.

Копировал

A2

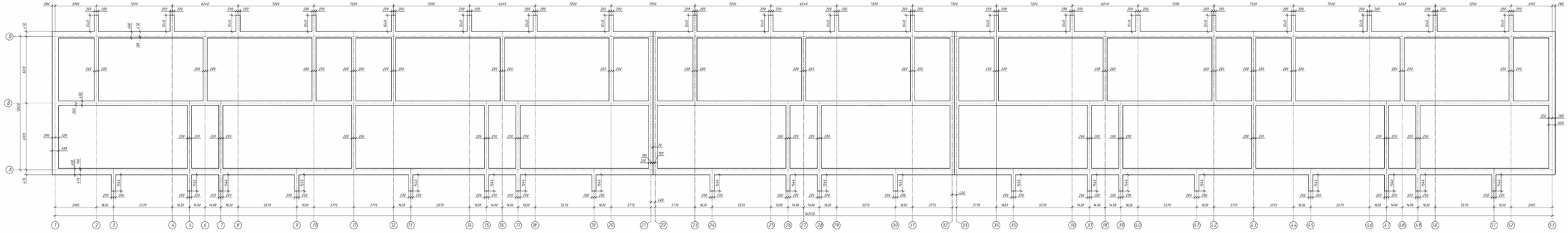

Изм.	Кол.уч.	Лист	№док.	Подп.	Дата
Разраб.		Гаврилов			
Пров.		Бутолин			
Гл.спец.					
Н.контр.					
ГИП		Сидорова			

А-08-272-01.02-АС

Разработка проектно- сметной документации на строительство 3-х этажного 60-ти квартирного жилого дома №1а №2 в п. Видяево-Ростой, Ленинского района, Архангельской области

Стадия	Лист	Листов
Р(Т)	4	

План расположения железобетонных блоков

ООО "АЛЕКТОЙПРОЕКТ"

Пробивка: дом 11-05-19.-Т

Пробивка	Губанова	
ГИП	Алексейчик	
Инв.№		

Пробивка: 71-15/08/2017-АС

Пробивка: Чудинова А.

Инв.№

1

M1:20

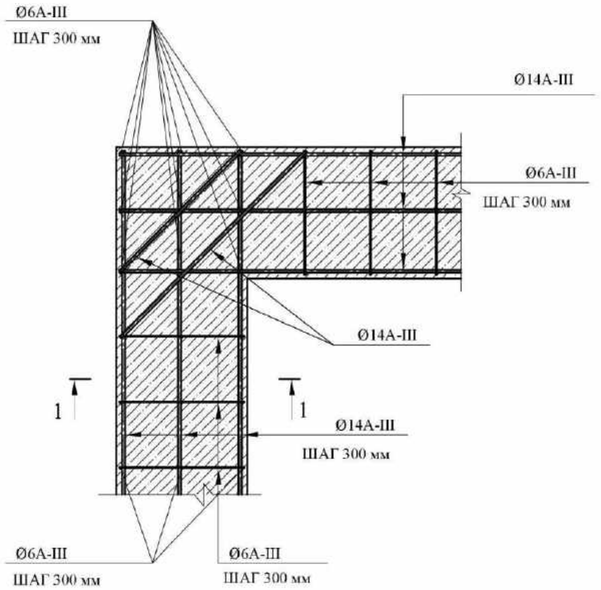

1-1 M1:20

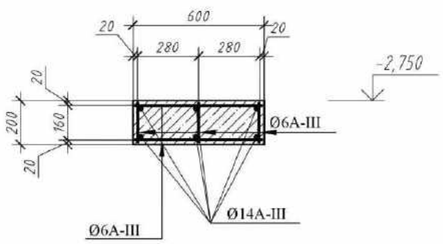

2

M1:20

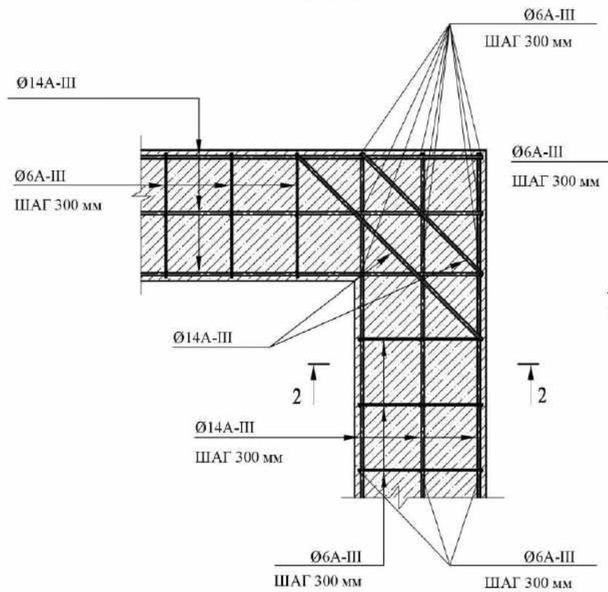

2-2 M1:20

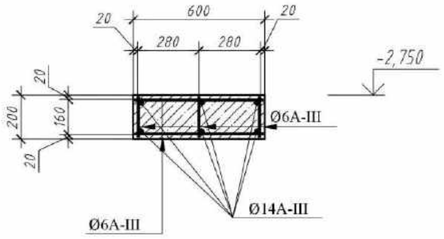

3

M1:20

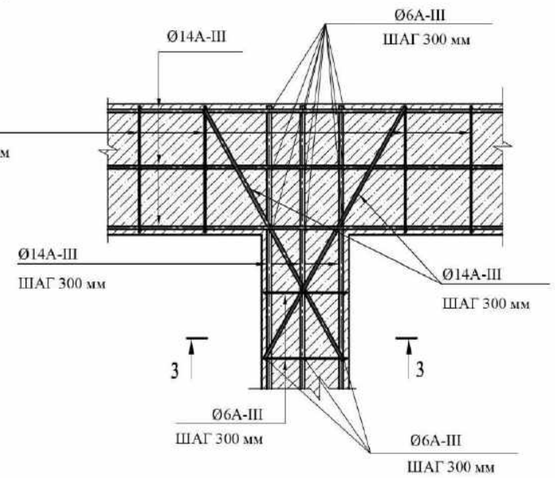

3-3 M1:20

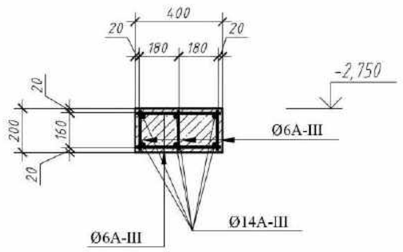

4

M1:20

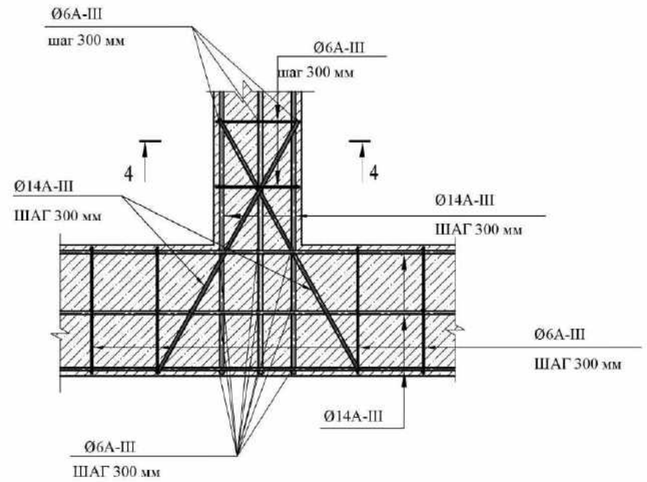

4-4 M1:20

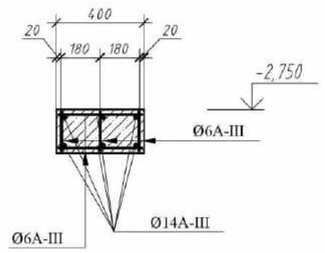

ВЕДОМОСТЬ РАСХОДА СТАЛИ

Марка элемента	АРМАТУРНЫЕ ИЗДЕЛИЯ кг					
	АРМАТУРНАЯ СТАЛЬ ГОСТ 5781-82*					
	КЛАСС А-I		КЛАСС А-III			Всего
	Ø мм		Ø мм			
			6	14		
			765,8	5696,32		6462,12

Привязан: для П-00-19-31

Привязал	Ерболат	
ГИП	Ахметова	
Инв.№		

ИЗМ.	КОЛ.УЧ	ЛИСТ	N°ДОК	ПОДП.	ДАТА

А-00-272-01.02-АС

Разработка проектно- сметной документации на строительство 3-х этажного 60-ти квартирного жилого дома №1и №2 в п. Индерборский, Индерского района, Атырауской области

РАЗРАБ.	Гаврилин		
ПРОВЕР.	Бутенко		
ГЛ. СПЕЦ.			
Н. КОНТР.			
ГИП	Спирина		

СТАДИЯ	ЛИСТ	ЛИСТОВ
РП	4а	

УЗЕЛ 1, 2, 3, 4

ТОО "АДИЯСТРОЙПРОЕКТ"

Анннулирован

ВЗАМ. ИНВ. №

ПОДП. И ДАТА

ИНВ. № ПОДЛ.

ПЛАН ФУНДАМЕНТОВ

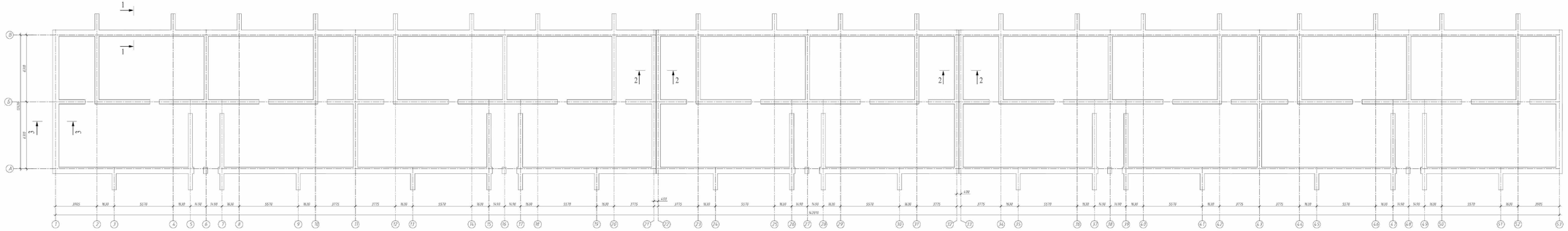

СПЕЦИФИКАЦИЯ

ПОЗ.	ОБОЗНАЧЕНИЕ	НАИМЕНОВАНИЕ	КОЛ.ШТ.	МАССА ЕД.КГ.	ПРИМЕ-ЧАНИЕ
1	ГОСТ 13579-78	ФБС 24.4.6	285	1960	
2	ГОСТ 13579-78	ФБС 12.4.6	148	860	
3	ГОСТ 13579-78	ФБС 9.4.6	99	590	
4	ГОСТ 13579-78	ФБС 24.4.6	321	1800	
5	ГОСТ 13579-78	ФБС 12.4.6	101	640	
6	ГОСТ 13579-78	ФБС 9.4.6	126	450	
	ГОСТ 23932-82	БЕТОН В15	18,25	4,5м3/ЕДИНИЦ	
	Гидроизоляция боковая обмазочная	Горячим битумом за 2 раза			СНиП 3-4-82

РАЗВЕРТКА ПО ОСИ 1, 53

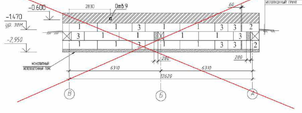

РАЗВЕРТКА ПО ОСИ 2, 16, 12, 20, 23, 31, 34, 42, 44, 52.

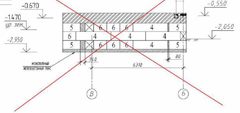

РАЗВЕРТКА ПО ОСИ 3, 9, 13, 19, 24, 30, 35, 41, 45, 51

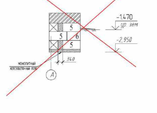

РАЗВЕРТКА ПО ОСИ 4, 8, 14, 18, 25, 29, 36, 40, 46, 50

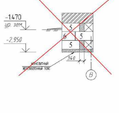

РАЗВЕРТКА ПО ОСИ 5, 7, 15, 17, 26, 28, 37, 39, 47, 49

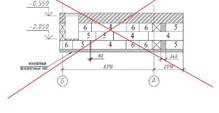

РАЗВЕРТКА ПО ОСИ 6, 16, 27, 38, 48

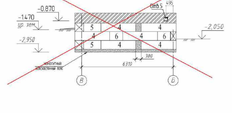

РАЗВЕРТКА ПО ОСИ 11, 43, 21, 22, 32, 33

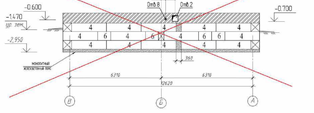

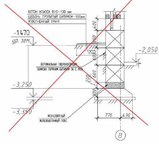

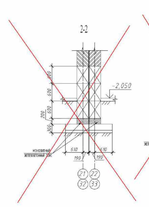

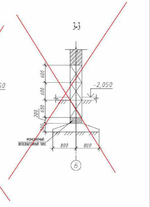

									А-00-272/01.02-АС
Изм.	Кол.уч.	Лист	N док.	Подп.	Дата	Разработка проектно- сметной документации на строительство 5-ти этажного 60-ти квартирного жилого дома №1 в №2 в п. Индерборской, Индерского района, Атырауской области			
Разраб.		Гаврина							
Пров.		Кусаева							
Гл.спец.									
Нач.отд.									
ГИП		Старых							

Согласовано			
Взам. инв. №			
Подпись и дата			
Инв. № подл.			

Пробежано: для 11-00-10-ЭТ		Пробежано: 71-15/08/2017- АС	
Проверил	Сабанов		
ГИП	Аскенова	Пробежал	Мурзалин А.
Инв.№ ЭР		Инв. № ЭР	

Стадия	Лист	Листов
РП	1	

ПЛАН ФУНДАМЕНТОВ
~~РАЗВЕРТКА ПО ОСИ 1, 53~~
~~РАЗВЕРТКА ПО ОСИ 2, 16, 12, 20, 23, 31, 34, 42, 44, 52.~~

ТОО "АДИЛСТРОЙПРОЕКТ"

Раскладка фундаментных блоков в осях "1" - "53" по оси "А"

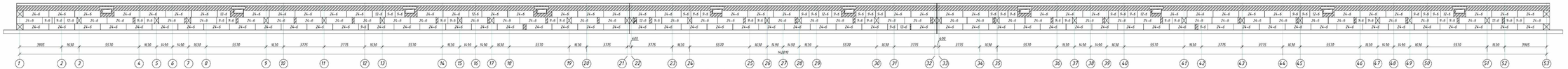

Раскладка фундаментных блоков в осях "1" - "53" по оси "Б"

Раскладка фундаментных блоков в осях "1" - "53" по оси "В"

Спецификация фундамента

Поз.	Обозначение	Наименование	Кол.	Масса ед.кг.	Примеч.
		Фундаментные блоки			
ФБ-4	ГОСТ 13579-78	ФБС 24.4.6	291	1500	
ФБ-6	ГОСТ 13579-78	ФБС 12.4.6	186	660	
ФБ-9	ГОСТ 13579-78	ФБС 9.4.6	277	470	
ФБ-8	ГОСТ 13579-78	ФБС 24.6.6	270	1960	
ФБ-10	ГОСТ 13579-78	ФБС 12.6.6	30	960	
ФБ-11	ГОСТ 13579-78	ФБС 9.6.6	145	700	
		Монолитные подвесы			
1	ГОСТ 25192-2012	Бетон кл.В25, Vb 166 г.м3			
		Гидроизоляция вертикальная			
2	ГОСТ 30693-2000	Битумная мастика, ~~[illegible]~~ м2	3633,5		Объяснить по Т.2.3139

Горизонтальная гидроизоляция из рубероида -365,8м2
Верхняя часть с наружной стороны высотой 1,15 м оштукатурить декоративной штукатуркой - 359,8м2

							71/15-05-2018-АС
Изм.	Кол.уч.	Лист	№Док.	Подпись	Дата		
ГИП		Шурупов			03.18	Разработка проектно-сметной документации на строительство трех 3 этажных 60-ти квартирных жилых домов в с.Аксиндар Атырауского района»	
Исполнил		Нурмуш			03.18	Жилой дом на 60 квартир	
Проверил		Шарипов			03.18		

Проверил для П-05-99-31

Проверил	Грабовая	
ГИП	Аленова	
Инв.№		

Стадия	Лист	Листов
РП	5а	

Раскладка фундаментных блоков

ТОО "СпецСтрой Согласования" г.Актобе

Копировал | Формат А4

Раскладка фундаментных блоков в осях "В" - "А" по осям "1, 53"

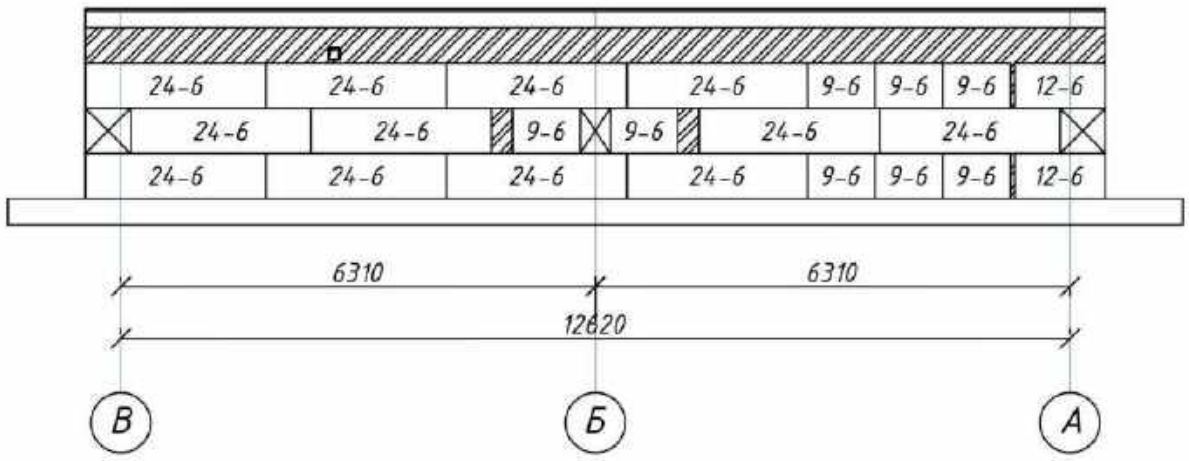

Раскладка фундаментных блоков в осях "В" - "А" по осям "11, 43, 21, 22, 32, 33"

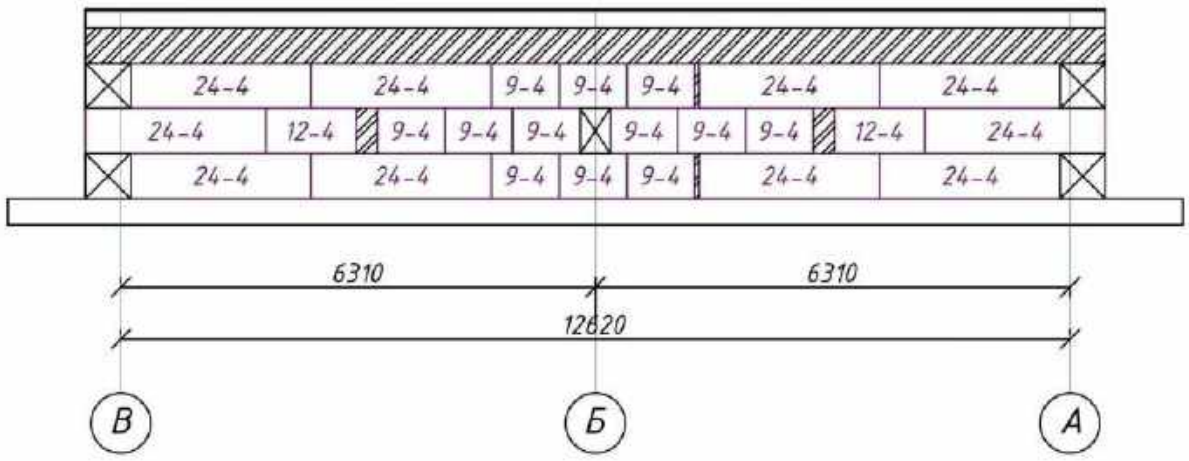

Раскладка фундаментных блоков в осях "В" - "Б" по осям "2, 10, 12, 20, 23, 31, 34, 42, 44, 52"

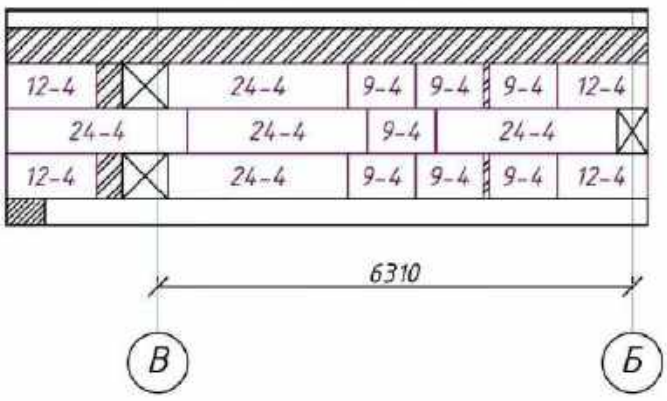

Раскладка фундаментных блоков в оси "А" по осям "3, 9, 13, 19, 24, 30, 35, 41, 45, 51"

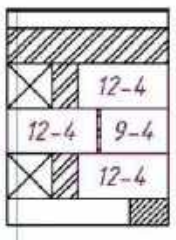

Раскладка фундаментных блоков в оси "В" по осям "4, 8, 14, 18, 25, 29, 36, 40, 46, 50"

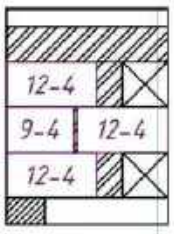

Раскладка фундаментных блоков в осях "Б" - "А" по осям "5, 7, 15, 17, 26, 28, 37, 39, 47, 49"

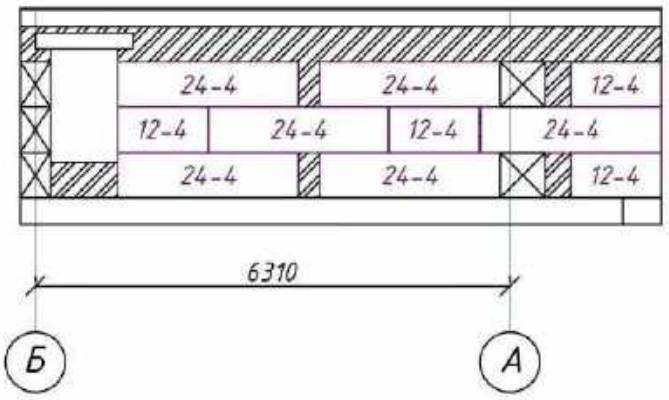

Раскладка фундаментных блоков в осях "В" - "Б" по осям "6, 16, 27, 38, 48"

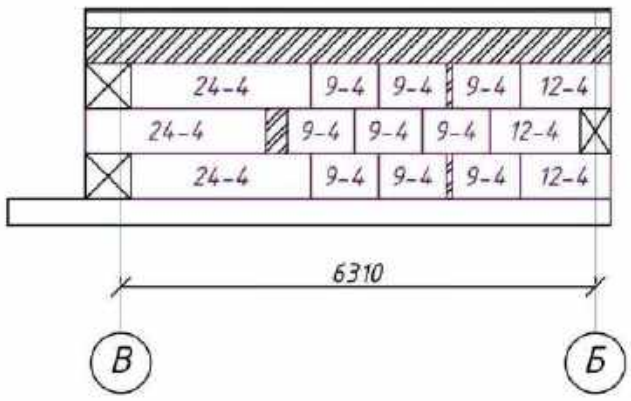

Привязан: для П-00-19-31			
Привезял	Ерболат		
ГИП	Ахметова		
Инв.№			

Изм.	Кол.уч.	Лист	№ док.	Подпись	Дата
ГИП		Бурумбаев А.Е.			03.18.
Исполнил		Нургали А.Д.			03.18.
Проверил		Ширяева Л.Н.			03.18.

71/15-05-2018-АС

«Привязка проектно-сметной документации на строительство трех 3 этажных 60-ти квартирных жилых домов в с.Аккистау Исатайского района»

Жилой дом на 60 квартир

Стадия	Лист	Листов
РП	5б	

Раскладка фундаментных блоков

ТОО "СпецСтрой Согласование" г.Актобе

Согласовано

Взам. инв. №

Подп. и дата

Инв. № подл.

Копировал

А3

РАЗВЕРТКА ПО ОСИ А

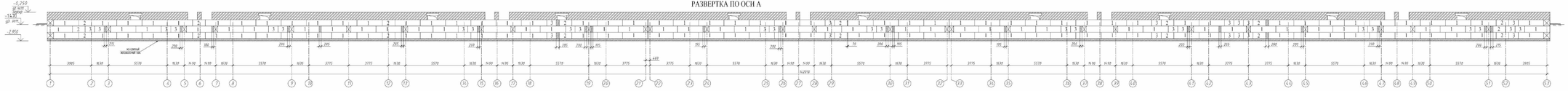

РАЗВЕРТКА ПО ОСИ Б

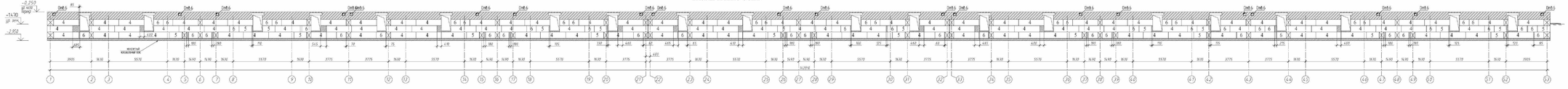

РАЗВЕРТКА ПО ОСИ В

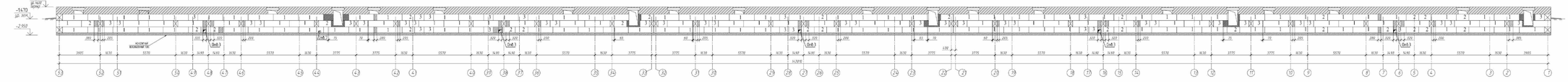

Аннулирован

Проектное дом 01-00-00-ПР			
ГИП	Грибанов		
ГАП	Кочетков		
Нач.отд.			

А-00-272-01.02.АС

Разработка проектно- сметной документации на строительство 5-ти этажного 60-ти квартирного жилого дома №1 и №2 в п. Индерборский, Индерского района, Атырауской области

Изм.	Кол.уч.	Лист	N док.	Подп.	Дата
Разраб.		Гаврилов			
Арх.		Бутаева			
Гл.спец.					
Контр.					
ГИП		Старова			

Стадия	Лист	Листов
Р/Т		3а

РАЗВЕРТКА ПО ОСИ А, РАЗВЕРТКА ПО ОСИ Б, РАЗВЕРТКА ПО ОСИ В

ТОО "АДАЕВСТРОЙПРОЕКТ"

Инв.№ подл. | Подп. и дата | Взам. инв.№

План кладочный тех. подполья

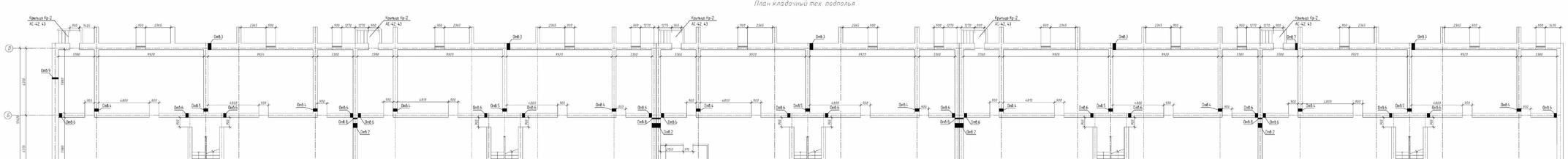

Ведомость отверстий

Марка поз.	Размеры		Отметка низа, м	Примечание
	Ширина	Высота		
Отв.1	250 мм	250 мм	-2,050	ТС
Отв.2	400 мм	400 мм	-2,700	ТС
Отв.3	300 мм	300 мм	-2,700	ВК
Отв.4	250 мм	250 мм	-0,670	ВК
Отв.5	250 мм	250 мм	-0,870	ВК
Отв.6	250 мм	250 мм	-0,600	ВК
Отв.7	200 мм	200 мм	-2,950	ВК
Отв.8	100 мм	100 мм	-0,600	ВК
Отв.9	150 мм	150 мм	-0,600	СВ

Пробивка: Отв 15-08-20. 20

Пробивка	Дубинин		
ГИП	Алексеева		
Инв №			

А-00-222-01.02-АС

Изм	Кол.уч	Лист	N°док.	Подп.	Дата	Разработка проектно- сметной документации на строительство 5-ти этажного 60-ти квартирного жилого дома №1 в №2 в п. Шадаборский, Шадаборского района, Амурской области			
Разраб.			Гаврилов						
Пров.			Кулешов						
Гл.спец.									
Н.контр.									
ГИП			Сторина						

Стадия	Лист	Листов
Р(Т)	6	

План кладочный тех. подполья

ТОО "АЗИЯСТРОЙПРОЕКТ"

Пробивка№ 71-15/08/2017- АС

Пробивка Чудинова А.

Инв №

Взам. инв №

Подп. и дата

Инв № подл.

План кладочный первого этажа

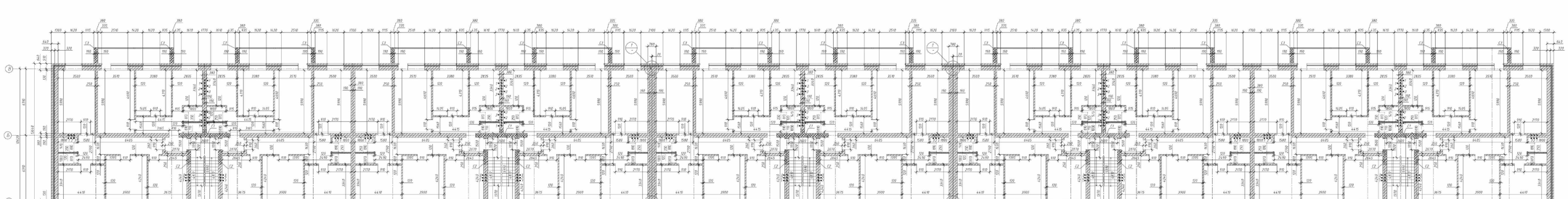

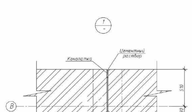

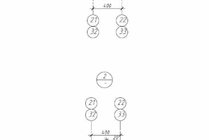

1. Кладка наружных кирпичных стен – 1171,12 м3
2. Кладка внутренних стен – 1303,26 м3
3. Кладка стен каналов и вентшахт – 85,3 м3
4. Кладка стен лоджий – 267,55 м3
5. Кладка перегородок из керамического кирпича в санузлах и подвале – 769,98 м2
6. Кладка перегородок из силикатного кирпича – 1770,3 м2

1. Сетка: СВ04 работы выполнять в уровне низа несущего слоя(или монолит этажа сетка) Г1м перекрытия через 2 на второй через 4 ряда кладки; С1 В уровне низа и верха плит перекрытия кладки стены;
2. Домкрат поз.спецрасчет, с. АС-3
3. Резервы 3-1см лист АС-25

Пробежал	Дата 11-05-08.10.21
Проверил	Грабчак
ГАП	Агеенко
Нач.пр	

Пробежал	71-15/08/2017- АС
Проверил	Мурашко А.
Нач.пр	

ИЗМ.	КОЛ.УЧ.	ЛИСТ	N ДОК.	ПОДП.	ДАТА		
ГАЗРАБ.		Гаврилов					
ПРОВЕР.		Грушко					
Г.А. СПЕЦ.							
Н. КОНТР.							
ГИП		Сторчак					

А-00-272-01.02-АС

Разработка проектно- сметной документации на строительство 5-и этажного 60-ти квартирного жилого дома №1 в №2 в п. Индерборский, Индерского района, Атырауской области

СТАДИЯ	ЛИСТ	ЛИСТОВ
РП	7	

План кладочный первого этажа

ТОО "АЗИЯСТРОЙПРОЕКТ"

Инв.№ подл. | Подп. и дата | Взам. инв.№

План кладочный 2-3 го этажа

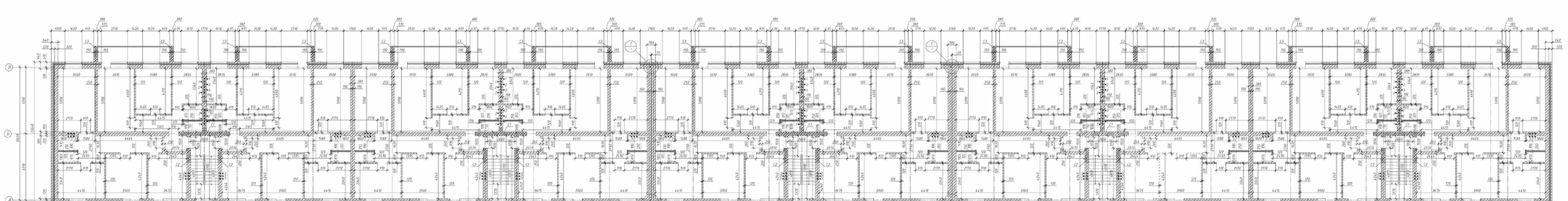

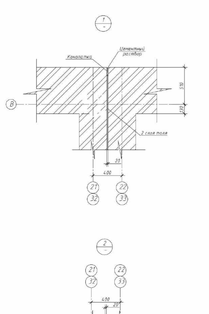

1. Сетка СВ16 разбит площадка разгибания. В уровне низа монолитного покрытия между этажа сетка СТ-ка пробит между через 2 на входном через 4 ряда кладки; СТ-В уровне низа и верха плит перекрытия каждого этажа;
2. Домкрат поз смотреть л. АС-3

Привязан: дом 11-08-18-3Т			
Проверил	Губанов		
ГИП	Алиев		
ИнвN			

									А.00.222.01.02-АС
									Разработка проектно- сметной документации на строительство 5-и этажного 60-ти квартирного жилого дома №1в №2 в п. Шадорской, Шадорского района, Акмолинской области
ИЗМ.	КОЛ.УЧ.	ЛИСТ	N DOK	ПОДП.	ДАТА				
РАЗРАБ.		Гаврилов						СТАДИЯ	ЛИСТ	ЛИСТОВ
ПРОВЕР.		Губанов						РП	8	
Г.А. СТИП.										
Н. КОНТР.								План кладочный 2-3 го этажа	ТОО "АЛИСТРОЙПРОЕКТ"	
ГИП		Сторчак								

Привязан	ТП-15/08/2017- АС	
Проверил	Чудаков А.	
ИнвN		

Инв. N подл. | Подп. и дата | Взам. инв. N

Деталь утепления стен

Ряд 1

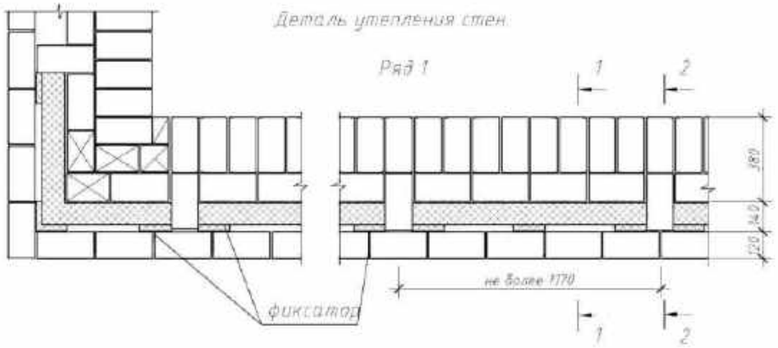

Ряд 2

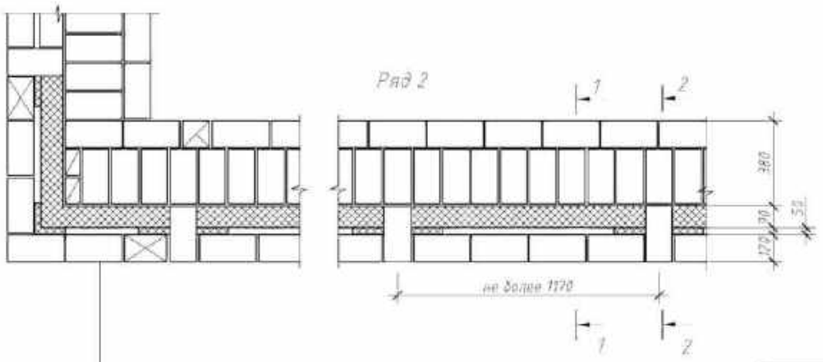

кирпич силикатный лицевой	- 120 мм
воздушный зазор	- ~~50 мм~~
утеплитель - ~~минплита ISOVER FASOTERM-90 мм~~	Минплита Isotek Pro p=140-100мм
пароизоляция - пленка ПВХ	
кирпич силикатный	- 380 мм

1 - 1

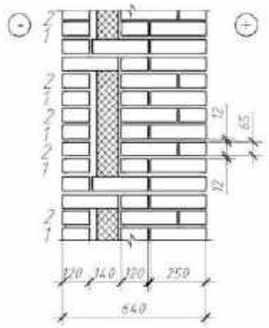

2 - 2

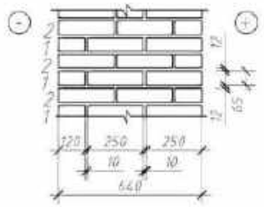

Сопряжение наружних и внутренних стен

ряд 1

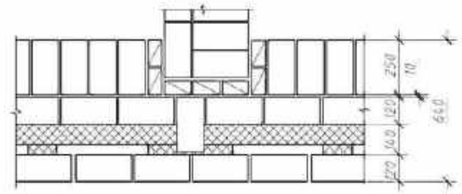

ряд 2

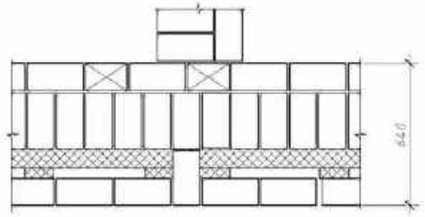

Примечание.

1. Работу по кладке стен выполнять в соответствий с требованиями СНиП 3.03.01-87
2. Наружные стены-многослойные (тип "А-64" по серии 2.130-8) из кирпича и утеплителя из **минплиты ISOVER FASOTERM-90 мм.**
   Облегченая кладка состоит из двух продольных стенок: наружной, выполненой из лицевого силикатного кирпича по ГОСТ379-~~95~~ 2015 марки 125 на растворе марки 50 Мрз 25 и внутреней, выполненной из силикатного кирпича по ГОСТ 379-~~95~~ 2015 марки 100 на растворе марки 50.
   Связь между стенками обеспечивается поперечными стенками (диафрагмами)
   Применение пустотелого кирпича в диафрагмах не допускается.
   Утеплитель устанавливают в кладку в процессе возведения.
   Установку очередного ряда плитного утеплителя выполнять по слою свежеуложенного цементного раствора толщиной 10-15мм.
   Фиксация жесткого утеплителя выполнять путем установки в зазор фиксаторов из полос того же плитного утеплителя через 0,5-0,6м.
4. Швы в кладке должны быть тщательно заполнены раствором. В лицевом слое кладки стен горизонтальные и вертикальные швы должны быть полностью заполнены раствором и расшиты в процессе кладки.
5. При перерывах в процессе выполнения кладки стены следует накрывать рубероидом, толем, пленкой и т.д., не допуская увлажнения утеплителя.
6. Кладку внутренних стен и перегородок выполнять из силикатного кирпича по ГОСТ379-~~95~~ 2015 марки 100 на растворе марки 50
7. В облегченной кладке предусмотрены арматурные связи в виде арматурных сеток. Связи устанавливаются в горизонтальных швах кладки в уровне перекрытий (в углах и в местах примыканий продольных стен к поперечным), а также в уровне верха и низа простенков

Армирование кладки стен на уровне перекрытия -2,69 т.

Армирование кладки стен с вентканалами и лестничных клеток - 2,35 т

Армирование клетки стен лоджий - 2,63 т.

Кладку венканалов выполнить из керамического кирпича М100 по ГОСТ 530-2012 на растворе М50. предусмотреть армирование кладочной сеткой.

Привязан 71-15/08/2017- АС			
Привязал	Нургали А.		
Инв №			

Привязан: для П-00-19-31			
Привезял	Ерболат		
ГИП	Ахметова		
Инв.№			

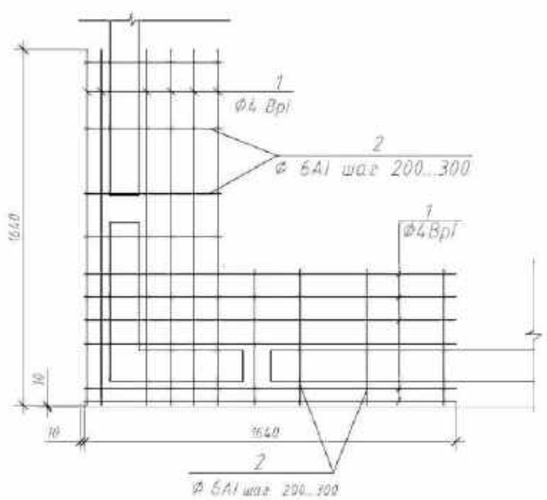

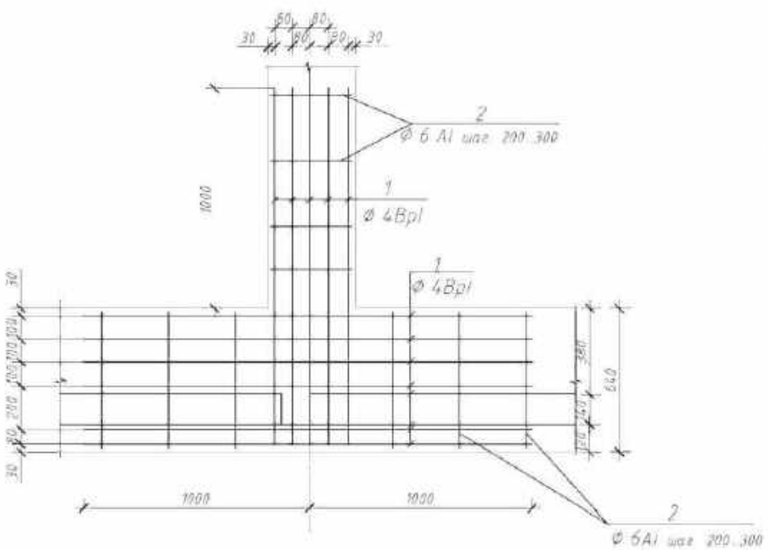

							А-00-272-01.02-АС		
ИЗМ.	КОЛ.УЧ.	ЛИСТ	№ДОК.	ПОДП.	ДАТА	Разработка проектно- сметной документации на строительство 3-х этажного 60-ти квартирного жилого дома №1и №2 в п. Индерборский, Индерского района, Атырауской области			
РАЗРАБ.		Гаврилин					СТАДИЯ	ЛИСТ	ЛИСТОВ
ПРОВЕР.		Бутенко					РП	9	
ГЛ. СПЕЦ.									
Н. КОНТР.									
ГИП		Спирина				Конструктивные решения облегченной кладки	ТОО "АДИЯСТРОЙПРОЕКТ"		

Взам. инв. №

Подп. и дата

Инв. № подл.

План перемычек тех. подполья

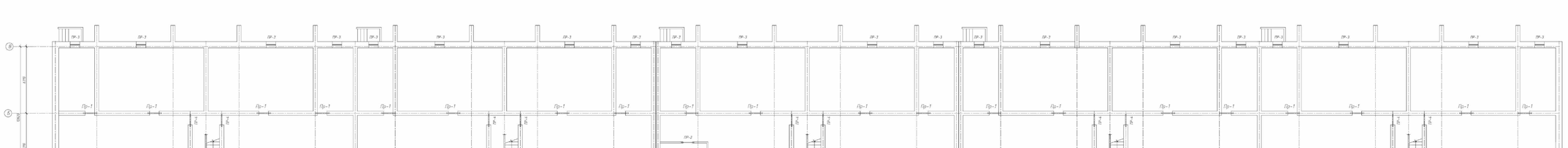
ПР-3
Пр-1
ПР-4
ПР-2
-0,550
-0,600
-0,650
-0,700
-0,750
-0,800
-0,850
-0,900
-0,950
-1,000
-1,050
-1,100
-1,150
-1,200
-1,250
-1,300
-1,350
-1,400
-1,450
-1,500
-1,550
-1,600
-1,650
-1,700
-1,750
-1,800
-1,850
-1,900
-1,950
-2,000
-2,050
-2,100
-2,150
-2,200
-2,250
-2,300
-2,350
-2,400
-2,450
-2,500
-2,550
-2,600
-2,650
-2,700
-2,750
-2,800
-2,850
-2,900
-2,950
-3,000
-3,050
-3,100
-3,150
-3,200
-3,250
-3,300
-3,350
-3,400
-3,450
-3,500
-3,550
-3,600
-3,650
-3,700
-3,750
-3,800
-3,850
-3,900
-3,950
-4,000
-4,050
-4,100
-4,150
-4,200
-4,250
-4,300
-4,350
-4,400
-4,450
-4,500
-4,550
-4,600
-4,650
-4,700
-4,750
-4,800
-4,850
-4,900
-4,950
-5,000
-5,050
-5,100
-5,150
-5,200
-5,250
-5,300
-5,350
-5,400
-5,450
-5,500
-5,550
-5,600
-5,650
-5,700
-5,750
-5,800
-5,850
-5,900
-5,950
-6,000
-6,050
-6,100
-6,150
-6,200
-6,250
-6,300
-6,350
-6,400
-6,450
-6,500
-6,550
-6,600
-6,650
-6,700
-6,750
-6,800
-6,850
-6,900
-6,950
-7,000
-7,050
-7,100
-7,150
-7,200
-7,250
-7,300
-7,350
-7,400
-7,450
-7,500
-7,550
-7,600
-7,650
-7,700
-7,750
-7,800
-7,850
-7,900
-7,950
-8,000
-8,050
-8,100
-8,150
-8,200
-8,250
-8,300
-8,350
-8,400
-8,450
-8,500
-8,550
-8,600
-8,650
-8,700
-8,750
-8,800
-8,850
-8,900
-8,950
-9,000
-9,050
-9,100
-9,150
-9,200
-9,250
-9,300
-9,350
-9,400
-9,450
-9,500
-9,550
-9,600
-9,650
-9,700
-9,750
-9,800
-9,850
-9,900
-9,950
-10,000
-10,050
-10,100
-10,150
-10,200
-10,250
-10,300
-10,350
-10,400
-10,450
-10,500
-10,550
-10,600
-10,650
-10,700
-10,750
-10,800
-10,850
-10,900
-10,950
-11,000
-11,050
-11,100
-11,150
-11,200
-11,250
-11,300
-11,350
-11,400
-11,450
-11,500
-11,550
-11,600
-11,650
-11,700
-11,750
-11,800
-11,850
-11,900
-11,950
-12,000
-12,050
-12,100
-12,150
-12,200
-12,250
-12,300
-12,350
-12,400
-12,450
-12,500
-12,550
-12,600
-12,650
-12,700
-12,750
-12,800
-12,850
-12,900
-12,950
-13,000
-13,050
-13,100
-13,150
-13,200
-13,250
-13,300
-13,350
-13,400
-13,450
-13,500
-13,550
-13,600
-13,650
-13,700
-13,750
-13,800
-13,850
-13,900
-13,950
-14,000
-14,050
-14,100
-14,150
-14,200
-14,250
-14,300
-14,350
-14,400
-14,450
-14,500
-14,550
-14,600
-14,650
-14,700
-14,750
-14,800
-14,850
-14,900
-14,950
-15,000
-15,050
-15,100
-15,150
-15,200
-15,250
-15,300
-15,350
-15,400
-15,450
-15,500
-15,550
-15,600
-15,650
-15,700
-15,750
-15,800
-15,850
-15,900
-15,950
-16,000
-16,050
-16,100
-16,150
-16,200
-16,250
-16,300
-16,350
-16,400
-16,450
-16,500
-16,550
-16,600
-16,650
-16,700
-16,750
-16,800
-16,850
-16,900
-16,950
-17,000
-17,050
-17,100
-17,150
-17,200
-17,250
-17,300
-17,350
-17,400
-17,450
-17,500
-17,550
-17,600
-17,650
-17,700
-17,750
-17,800
-17,850
-17,900
-17,950
-18,000
-18,050
-18,100
-18,150
-18,200
-18,250
-18,300
-18,350
-18,400
-18,450
-18,500
-18,550
-18,600
-18,650
-18,700
-18,750
-18,800
-18,850
-18,900
-18,950
-19,000
-19,050
-19,100
-19,150
-19,200
-19,250
-19,300
-19,350
-19,400
-19,450
-19,500
-19,550
-19,600
-19,650
-19,700
-19,750
-19,800
-19,850
-19,900
-19,950
-20,000
-20,050
-20,100
-20,150
-20,200
-20,250
-20,300
-20,350
-20,400
-20,450
-20,500
-20,550
-20,600
-20,650
-20,700
-20,750
-20,800
-20,850
-20,900
-20,950
-21,000
-21,050
-21,100
-21,150
-21,200
-21,250
-21,300
-21,350
-21,400
-21,450
-21,500
-21,550
-21,600
-21,650
-21,700
-21,750
-21,800
-21,850
-21,900
-21,950
-22,000
-22,050
-22,100
-22,150
-22,200
-22,250
-22,300
-22,350
-22,400
-22,450
-22,500
-22,550
-22,600
-22,650
-22,700
-22,750
-22,800
-22,850
-22,900
-22,950
-23,000
-23,050
-23,100
-23,150
-23,200
-23,250
-23,300
-23,350
-23,400
-23,450
-23,500
-23,550
-23,600
-23,650
-23,700
-23,750
-23,800
-23,850
-23,900
-23,950
-24,000
-24,050
-24,100
-24,150
-24,200
-24,250
-24,300
-24,350
-24,400
-24,450
-24,500
-24,550
-24,600
-24,650
-24,700
-24,750
-24,800
-24,850
-24,900
-24,950
-25,000
-25,050
-25,100
-25,150
-25,200
-25,250
-25,300
-25,350
-25,400
-25,450
-25,500
-25,550
-25,600
-25,650
-25,700
-25,750
-25,800
-25,850
-25,900
-25,950
-26,000
-26,050
-26,100
-26,150
-26,200
-26,250
-26,300
-26,350
-26,400
-26,450
-26,500
-26,550
-26,600
-26,650
-26,700
-26,750
-26,800
-26,850
-26,900
-26,950
-27,000
-27,050
-27,100
-27,150
-27,200
-27,250
-27,300
-27,350
-27,400
-27,450
-27,500
-27,550
-27,600
-27,650
-27,700
-27,750
-27,800
-27,850
-27,900
-27,950
-28,000
-28,050
-28,100
-28,150
-28,200
-28,250
-28,300
-28,350
-28,400
-28,450
-28,500
-28,550
-28,600
-28,650
-28,700
-28,750
-28,800
-28,850
-28,900
-28,950
-29,000
-29,050
-29,100
-29,150
-29,200
-29,250
-29,300
-29,350
-29,400
-29,450
-29,500
-29,550
-29,600
-29,650
-29,700
-29,750
-29,800
-29,850
-29,900
-29,950
-30,000
-30,050
-30,100
-30,150
-30,200
-30,250
-30,300
-30,350
-30,400
-30,450
-30,500
-30,550
-30,600
-30,650
-30,700
-30,750
-30,800
-30,850
-30,900
-30,950
-31,000
-31,050
-31,100
-31,150
-31,200
-31,250
-31,300
-31,350
-31,400
-31,450
-31,500
-31,550
-31,600
-31,650
-31,700
-31,750
-31,800
-31,850
-31,900
-31,950
-32,000
-32,050
-32,100
-32,150
-32,200
-32,250
-32,300
-32,350
-32,400
-32,450
-32,500
-32,550
-32,600
-32,650
-32,700
-32,750
-32,800
-32,850
-32,900
-32,950
-33,000
-33,050
-33,100
-33,150
-33,200
-33,250
-33,300
-33,350
-33,400
-33,450
-33,500
-33,550
-33,600
-33,650
-33,700
-33,750
-33,800
-33,850
-33,900
-33,950
-34,000
-34,050
-34,100
-34,150
-34,200
-34,250
-34,300
-34,350
-34,400
-34,450
-34,500
-34,550
-34,600
-34,650
-34,700
-34,750
-34,800
-34,850
-34,900
-34,950
-35,000
-35,050
-35,100
-35,150
-35,200
-35,250
-35,300
-35,350
-35,400
-35,450
-35,500
-35,550
-35,600
-35,650
-35,700
-35,750
-35,800
-35,850
-35,900
-35,950
-36,000
-36,050
-36,100
-36,150
-36,200
-36,250
-36,300
-36,350
-36,400
-36,450
-36,500
-36,550
-36,600
-36,650
-36,700
-36,750
-36,800
-36,850
-36,900
-36,950
-37,000
-37,050
-37,100
-37,150
-37,200
-37,250
-37,300
-37,350
-37,400
-37,450
-37,500
-37,550
-37,600
-37,650
-37,700
-37,750
-37,800
-37,850
-37,900
-37,950
-38,000
-38,050
-38,100
-38,150
-38,200
-38,250
-38,300
-38,350
-38,400
-38,450
-38,500
-38,550
-38,600
-38,650
-38,700
-38,750
-38,800
-38,850
-38,900
-38,950
-39,000
-39,050
-39,100
-39,150
-39,200
-39,250
-39,300
-39,350
-39,400
-39,450
-39,500
-39,550
-39,600
-39,650
-39,700
-39,750
-39,800
-39,850
-39,900
-39,950
-40,000
-40,050
-40,100
-40,150
-40,200
-40,250
-40,300
-40,350
-40,400
-40,450
-40,500
-40,550
-40,600
-40,650
-40,700
-40,750
-40,800
-40,850
-40,900
-40,950
-41,000
-41,050
-41,100
-41,150
-41,200
-41,250
-41,300
-41,350
-41,400
-41,450
-41,500
-41,550
-41,600
-41,650
-41,700
-41,750
-41,800
-41,850
-41,900
-41,950
-42,000
-42,050
-42,100
-42,150
-42,200
-42,250
-42,300
-42,350
-42,400
-42,450
-42,500
-42,550
-42,600
-42,650
-42,700
-42,750
-42,800
-42,850
-42,900
-42,950
-43,000
-43,050
-43,100
-43,150
-43,200
-43,250
-43,300
-43,350
-43,400
-43,450
-43,500
-43,550
-43,600
-43,650
-43,700
-43,750
-43,800
-43,850
-43,900
-43,950
-44,000
-44,050
-44,100
-44,150
-44,200
-44,250
-44,300
-44,350
-44,400
-44,450
-44,500
-44,550
-44,600
-44,650
-44,700
-44,750
-44,800
-44,850
-44,900
-44,950
-45,000
-45,050
-45,100
-45,150
-45,200
-45,250
-45,300
-45,350
-45,400
-45,450
-45,500
-45,550
-45,600
-45,650
-45,700
-45,750
-45,800
-45,850
-45,900
-45,950
-46,000
-46,050
-46,100
-46,150
-46,200
-46,250
-46,300
-46,350
-46,400
-46,450
-46,500
-46,550
-46,600
-46,650
-46,700
-46,750
-46,800
-46,850
-46,900
-46,950
-47,000
-47,050
-47,100
-47,150
-47,200
-47,250
-47,300
-47,350
-47,400
-47,450
-47,500
-47,550
-47,600
-47,650
-47,700
-47,750
-47,800
-47,850
-47,900
-47,950
-48,000
-48,050
-48,100
-48,150
-48,200
-48,250
-48,300
-48,350
-48,400
-48,450
-48,500
-48,550
-48,600
-48,650
-48,700
-48,750
-48,800
-48,850
-48,900
-48,950
-49,000
-49,050
-49,100
-49,150
-49,200
-49,250
-49,300
-49,350
-49,400
-49,450
-49,500
-49,550
-49,600
-49,650
-49,700
-49,750
-49,800
-49,850
-49,900
-49,950
-50,000
-50,050
-50,100
-50,150
-50,200
-50,250
-50,300
-50,350
-50,400
-50,450
-50,500
-50,550
-50,600
-50,650
-50,700
-50,750
-50,800
-50,850
-50,900
-50,950
-51,000
-51,050
-51,100
-51,150
-51,200
-51,250
-51,300
-51,350
-51,400
-51,450
-51,500
-51,550
-51,600
-51,650
-51,700
-51,750
-51,800
-51,850
-51,900
-51,950
-52,000
-52,050
-52,100
-52,150
-52,200
-52,250
-52,300
-52,350
-52,400
-52,450
-52,500
-52,550
-52,600
-52,650
-52,700
-52,750
-52,800
-52,850
-52,900
-52,950
-53,000
-53,050
-53,100
-53,150
-53,200
-53,250
-53,300
-53,350
-53,400
-53,450
-53,500
-53,550
-53,600
-53,650
-53,700
-53,750
-53,800
-53,850
-53,900
-53,950
-54,000
-54,050
-54,100
-54,150
-54,200
-54,250
-54,300
-54,350
-54,400
-54,450
-54,500
-54,550
-54,600
-54,650
-54,700
-54,750
-54,800
-54,850
-54,900
-54,950
-55,000
-55,050
-55,100
-55,150
-55,200
-55,250
-55,300
-55,350
-55,400
-55,450
-55,500
-55,550
-55,600
-55,650
-55,700
-55,750
-55,800
-55,850
-55,900
-55,950
-56,000
-56,050
-56,100
-56,150
-56,200
-56,250
-56,300
-56,350
-56,400
-56,450
-56,500
-56,550
-56,600
-56,650
-56,700
-56,750
-56,800
-56,850
-56,900
-56,950
-57,000
-57,050
-57,100
-57,150
-57,200
-57,250
-57,300
-57,350
-57,400
-57,450
-57,500
-57,550
-57,600
-57,650
-57,700
-57,750
-57,800
-57,850
-57,900
-57,950
-58,000
-58,050
-58,100
-58,150
-58,200
-58,250
-58,300
-58,350
-58,400
-58,450
-58,500
-58,550
-58,600
-58,650
-58,700
-58,750
-58,800
-58,850
-58,900
-58,950
-59,000
-59,050
-59,100
-59,150
-59,200
-59,250
-59,300
-59,350
-59,400
-59,450
-59,500
-59,550
-59,600
-59,650
-59,700
-59,750
-59,800
-59,850
-59,900
-59,950
-60,000
-60,050
-60,100
-60,150
-60,200
-60,250
-60,300
-60,350
-60,400
-60,450
-60,500
-60,550
-60,600
-60,650
-60,700
-60,750
-60,800
-60,850
-60,900
-60,950
-61,000
-61,050
-61,100
-61,150
-61,200
-61,250
-61,300
-61,350
-61,400
-61,450
-61,500
-61,550
-61,600
-61,650
-61,700
-61,750
-61,800
-61,850
-61,900
-61,950
-62,000
-62,050
-62,100
-62,150
-62,200
-62,250
-62,300
-62,350
-62,400
-62,450
-62,500
-62,550
-62,600
-62,650
-62,700
-62,750
-62,800
-62,850
-62,900
-62,950
-63,000
-63,050
-63,100
-63,150
-63,200
-63,250
-63,300
-63,350
-63,400
-63,450
-63,500
-63,550
-63,600
-63,650
-63,700
-63,750
-63,800
-63,850
-63,900
-63,950
-64,000
-64,050
-64,100
-64,150
-64,200
-64,250
-64,300
-64,350
-64,400
-64,450
-64,500
-64,550
-64,600
-64,650
-64,700
-64,750
-64,800
-64,850
-64,900
-64,950
-65,000
-65,050
-65,100
-65,150
-65,200
-65,250
-65,300
-65,350
-65,400
-65,450
-65,500
-65,550
-65,600
-65,650
-65,700
-65,750
-65,800
-65,850
-65,900
-65,950
-66,000
-66,050
-66,100
-66,150
-66,200
-66,250
-66,300
-66,350
-66,400
-66,450
-66,500
-66,550
-66,600
-66,650
-66,700
-66,750
-66,800
-66,850
-66,900
-66,950
-67,000
-67,050
-67,100
-67,150
-67,200
-67,250
-67,300
-67,350
-67,400
-67,450
-67,500
-67,550
-67,600
-67,650
-67,700
-67,750
-67,800
-67,850
-67,900
-67,950
-68,000
-68,050
-68,100
-68,150
-68,200
-68,250
-68,300
-68,350
-68,400
-68,450
-68,500
-68,550
-68,600
-68,650
-68,700
-68,750
-68,800
-68,850
-68,900
-68,950
-69,000
-69,050
-69,100
-69,150
-69,200
-69,250
-69,300
-69,350
-69,400
-69,450
-69,500
-69,550
-69,600
-69,650
-69,700
-69,750
-69,800
-69,850
-69,900
-69,950
-70,000
-70,050
-70,100
-70,150
-70,200
-70,250
-70,300
-70,350
-70,400
-70,450
-70,500
-70,550
-70,600
-70,650
-70,700
-70,750
-70,800
-70,850
-70,900
-70,950
-71,000
-71,050
-71,100
-71,150
-71,200
-71,250
-71,300
-71,350
-71,400
-71,450
-71,500
-71,550
-71,600
-71,650
-71,700
-71,750
-71,800
-71,850
-71,900
-71,950
-72,000
-72,050
-72,100
-72,150
-72,200
-72,250
-72,300
-72,350
-72,400
-72,450
-72,500
-72,550
-72,600
-72,650
-72,700
-72,750
-72,800
-72,850
-72,900
-72,950
-73,000
-73,050
-73,100
-73,150
-73,200
-73,250
-73,300
-73,350
-73,400
-73,450
-73,500
-73,550
-73,600
-73,650
-73,700
-73,750
-73,800
-73,850
-73,900
-73,950
-74,000
-74,050
-74,100
-74,150
-74,200
-74,250
-74,300
-74,350
-74,400
-74,450
-74,500
-74,550
-74,600
-74,650
-74,700
-74,750
-74,800
-74,850
-74,900
-74,950
-75,000
-75,050
-75,100
-75,150
-75,200
-75,250
-75,300
-75,350
-75,400
-75,450
-75,500
-75,550
-75,600
-75,650
-75,700
-75,750
-75,800
-75,850
-75,900
-75,950
-76,000
-76,050
-76,100
-76,150
-76,200
-76,250
-76,300
-76,350
-76,400
-76,450
-76,500
-76,550
-76,600
-76,650
-76,700
-76,750
-76,800
-76,850
-76,900
-76,950
-77,000
-77,050
-77,100
-77,150
-77,200
-77,250
-77,300
-77,350
-77,400
-77,450
-77,500
-77,550
-77,600
-77,650
-77,700
-77,750
-77,800
-77,850
-77,900
-77,950
-78,000
-78,050
-78,100
-78,150
-78,200
-78,250
-78,300
-78,350
-78,400
-78,450
-78,500
-78,550
-78,600
-78,650
-78,700
-78,750
-78,800
-78,850
-78,900
-78,950
-79,000
-79,050
-79,100
-79,150
-79,200
-79,250
-79,300
-79,350
-79,400
-79,450
-79,500
-79,550
-79,600
-79,650
-79,700
-79,750
-79,800
-79,850
-79,900
-79,950
-80,000
-80,050
-80,100
-80,150
-80,200
-80,250
-80,300
-80,350
-80,400
-80,450
-80,500
-80,550
-80,600
-80,650
-80,700
-80,750
-80,800
-80,850
-80,900
-80,950
-81,000
-81,050
-81,100
-81,150
-81,200
-81,250
-81,300
-81,350
-81,400
-81,450
-81,500
-81,550
-81,600
-81,650
-81,700
-81,750
-81,800
-81,850
-81,900
-81,950
-82,000
-82,050
-82,100
-82,150
-82,200
-82,250
-82,300
-82,350
-82,400
-82,450
-82,500
-82,550
-82,600
-82,650
-82,700
-82,750
-82,800
-82,850
-82,900
-82,950
-83,000
-83,050
-83,100
-83,150
-83,200
-83,250
-83,300
-83,350
-83,400
-83,450
-83,500
-83,550
-83,600
-83,650
-83,700
-83,750
-83,800
-83,850
-83,900
-83,950
-84,000
-84,050
-84,100
-84,150
-84,200
-84,250
-84,300
-84,350
-84,400
-84,450
-84,500
-84,550
-84,600
-84,650
-84,700
-84,750
-84,800
-84,850
-84,900
-84,950
-85,000
-85,050
-85,100
-85,150
-85,200
-85,250
-85,300
-85,350
-85,400
-85,450
-85,500
-85,550
-85,600
-85,650
-85,700
-85,750
-85,800
-85,850
-85,900
-85,950
-86,000
-86,050
-86,100
-86,150
-86,200
-86,250
-86,300
-86,350
-86,400
-86,450
-86,500
-86,550
-86,600
-86,650
-86,700
-86,750
-86,800
-86,850
-86,900
-86,950
-87,000
-87,050
-87,100
-87,150
-87,200
-87,250
-87,300
-87,350
-87,400
-87,450
-87,500
-87,550
-87,600
-87,650
-87,700
-87,750
-87,800
-87,850
-87,900
-87,950
-88,000
-88,050
-88,100
-88,150
-88,200
-88,250
-88,300
-88,350
-88,400
-88,450
-88,500
-88,550
-88,600
-88,650
-88,700
-88,750
-88,800
-88,850
-88,900
-88,950
-89,000
-89,050
-89,100
-89,150
-89,200
-89,250
-89,300
-89,350
-89,400
-89,450
-89,500
-89,550
-89,600
-89,650
-89,700
-89,750
-89,800
-89,850
-89,900
-89,950
-90,000
-90,050
-90,100
-90,150
-90,200
-90,250
-90,300
-90,350
-90,400
-90,450
-90,500
-90,550
-90,600
-90,650
-90,700
-90,750
-90,800
-90,850
-90,900
-90,950
-91,000
-91,050
-91,100
-91,150
-91,200
-91,250
-91,300
-91,350
-91,400
-91,450
-91,500
-91,550
-91,600
-91,650
-91,700
-91,750
-91,800
-91,850
-91,900
-91,950
-92,000
-92,050
-92,100
-92,150
-92,200
-92,250
-92,300
-92,350
-92,400
-92,450
-92,500
-92,550
-92,600
-92,650
-92,700
-92,750
-92,800
-92,850
-92,900
-92,950
-93,000
-93,050
-93,100
-93,150
-93,200
-93,250
-93,300
-93,350
-93,400
-93,450
-93,500
-93,550
-93,600
-93,650
-93,700
-93,750
-93,800
-93,850
-93,900
-93,950
-94,000
-94,050
-94,100
-94,150
-94,200
-94,250
-94,300
-94,350
-94,400
-94,450
-94,500
-94,550
-94,600
-94,650
-94,700
-94,750
-94,800
-94,850
-94,900
-94,950
-95,000
-95,050
-95,100
-95,150
-95,200
-95,250
-95,300
-95,350
-95,400
-95,450
-95,500
-95,550
-96,000
-96,050
-96,100
-96,150
-96,200
-96,250
-96,300
-96,350
-96,400
-96,450
-96,500
-96,550
-97,000
-97,050
-97,100
-97,150
-97,200
-97,250
-97,300
-97,350
-97,400
-97,450
-97,500
-97,550

План перемычек первого этажа

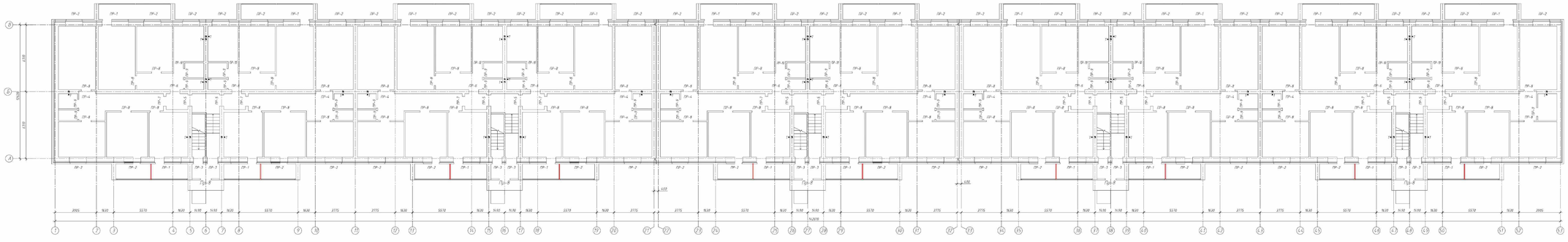

Ведомость перемычек

Марка	Схема сечения
Пр-1 20 шт.	
Пр-2 50 шт.	
Пр-3 10 шт.	
Пр-4 10 шт.	
Пр-5 10 шт.	
Пр-6 10 шт.	
Пр-7 10 шт.	
Пр-8 65 шт.	
Пр-9 40 шт.	

Спецификация перемычек

Марка Поз.	Обозначение	Наименование	Кол-во шт.	Масса Примеч. ед.кг.	масса
1	Серия 1.038.1-1 Вып.1	5 ПБ 35-27	20	4.10	
2	Серия 1.038.1-1 Вып.1	2 ПБ 30-4	40	125	
3	Серия 1.038.1-1 Вып.1	5 ПБ 21-27	50	285	
4	Серия 1.038.1-1 Вып.1	2 ПБ 19-3	100	81	
5	Серия 1.038.1-1 Вып.1	2 ПБ 13-1	90	54	
6	Серия 1.038.1-1 Вып.1	3 ПБ 21-8	20	137	
7	Серия 1.038.1-1 Вып.1	2 ПБ 19-3	30	81	
8	Серия 1.038.1-1 Вып.1	3 ПБ 16-37	30	102	
9	Серия 1.038.1-1 Вып.1	1 ПБ 13-1	65	25	
10	Серия 1.038.1-1 Вып.1	1 ПБ 10-1	40	20	
11	ГОСТ 5781-82*	АТ-IV; ⌀16 L=1150мм	30	1,39	
12	ГОСТ 5781-82*	АТ-IV; ⌀6 L=1100мм	40	0,022	

Привязки: 71-15/08/2017- АС

Привязан	Маркелов А.		
Инв №			

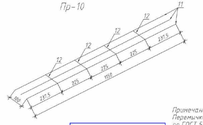

Примечание:
Перемычки с поз. Пр-10 (кол. 10 шт.) выполнить из арматуры по ГОСТ 5781-82*.
Установка перемычек с поз. Пр-10 выполнить на отм. +2,100

Привязан: 01-05-19-ТГ			
Проверил	Цубанов		
ГИП	Хачатрян		
Инв №			

А-00-272-01.00-АС

Разработка проектно- сметной документации на строительство 3-х этажного 60-ти квартирного жилого дома №1а №2 в п. Надеждинский, Надеждинского района, Аткарской области

Изм.	Кол.уч.	Лист	№ док.	Подп.	Дата
Разраб.		Тарасова			
Пров.		Тарасова			
Гл.спец.					
Н.контр.					
ГИП		Сударко			

Стадия	Лист	Листов
Р(Т)	11	

План перемычек первого этажа
Спецификация

ТОО "АДИСТОЙПРОЕКТ"

Инв. № подл. | Подп. и дата | Взам. инв. №

План перемычек 2-3-го этажа

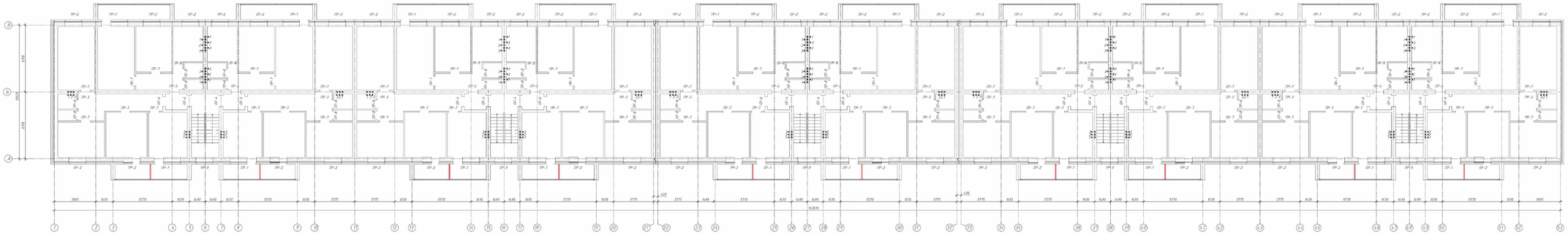

Ведомость перемычек

Марка	Схема сечения
Пр-1 20 шт.	8,600 / 5,550 — 2 — 660 — 8,640 / 5,490
Пр-2 50 шт.	8,600 / 5,550 — 2 — 660 — 8,640 / 5,490
Пр-3 10 шт.	6 — 380 — 7 / 8,600 / 5,550
Пр-4 10 шт.	8 — 380 — 5 / 8,100 / 5,100
Пр-5 10 шт.	8 — 380 — 5 / 8,100 / 5,100
Пр-6 10 шт.	250 — 6 / 8,100 / 5,100
Пр-7 60 шт.	320 — 9 / 8,100 / 5,100
Пр-8 40 шт.	320 — 10 / 8,100 / 5,100
Пр-9 5 шт.	6,750 / 2,700 — 660 — 6,640 / 2,640

Спецификация перемычек

Марка Поз.	Обозначение	Наименование	Кол-во шт.	Масса ед.кг.	Примечание
1	Серия 1.038.1-1 Вып.1	5 ПБ 30-27	20	430	
2	Серия 1.038.1-1 Вып.1	2 ПБ 30-4	45	175	
3	Серия 1.038.1-1 Вып.1	5 ПБ 21-27	55	285	
4	Серия 1.038.1-1 Вып.1	2 ПБ 19-3	110	87	
5	Серия 1.038.1-1 Вып.1	2 ПБ 13-1	50	54	
6	Серия 1.038.1-1 Вып.1	3 ПБ 21-8	20	137	
7	Серия 1.038.1-1 Вып.1	2 ПБ 19-3	10	87	
8	Серия 1.038.1-1 Вып.1	3 ПБ 35-17	30	102	
9	Серия 1.038.1-1 Вып.1	1 ПБ 13-1	60	35	
10	Серия 1.038.1-1 Вып.1	1 ПБ 19-1	40	29	
11	ГОСТ 5781-82*	АРМ1 (ПАф-6-5) АВ I -150мм	60	1,39	
12	ГОСТ 5781-82*	АРМ1 (ПАф-6-5) АВ I -180мм	80	0,922	

Пр-10

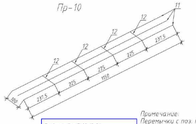

План перекрытия тех. этажа, 1-2 этажа

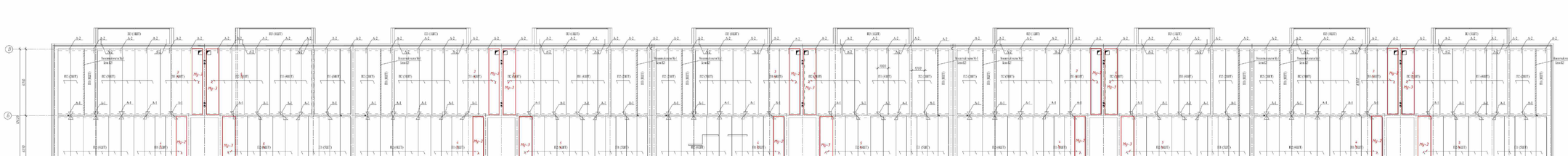

СПЕЦИФИКАЦИЯ НА ПЛИТЫ ПЕРЕКРЫТИЯ

ПОЗ.	ОБОЗНАЧЕНИЕ	НАИМЕНОВАНИЕ	КОЛИЧЕСТВО ПО ЭТАЖАМ				ВСЕГО ШТ.	МАССА ЕД.КГ	ПРИМЕЧАНИЕ
			9	1	2	3			
П1	СТ РК 948-92	ПК 63-10-8	82	82	82	84	330	2520	
П2	СТ РК 948-92	ПК 63-12-8	126	126	126	127	505	2580	
П3	СТ РК 948-92	ПК 23-12-8	29	29	29	30	117	1090	
П4	СТ РК 948-92	ПК 36-15-8	5	-	-	20	25	1090	
А-1	ГОСТ 5781-82*	АРМАТУРА Ø10 А-I L=2000MM	59	59	59	59	236	1.234	291.3
А-2	ГОСТ 5781-82*	АРМАТУРА Ø10 А-I L=1000MM	103	103	103	103	412	0.617	402.2
МЗ-1	ГОСТ 27195-82	МОНОЛИТНЫЙ БЕТОН В25	9	9	9	9	36	0.384	13.84
Пр-1	см. лист АС-5а	Монолитный участок 6300х9300	10	10	10	10	40		
Пр-2	см. лист АС-5а	Монолитный участок 6300х5200	10	10	10	10	40		

ПРИМЕЧАНИЕ:
1. ПЛИТЫ ПЕРЕКРЫТИЙ УКЛАДЫВАТЬ НО ВЫРАВНИВАЮЩУ СЛОЮ ЦЕМЕНТНОГО РАСТВОРА М50.
2. ШВЫ МЕЖДУ ПАНЕЛЯМИ ЗАДЕЛАТЬ НА ВСЮ ВЫСОТУ ШВА ЦЕМЕНТНЫМ РАСТВОРОМ М100.
3. АНКЕРОВКУ УГЛЫ, ДЕТАЛИ КРЕПЛЕНИЯ ПАНЕЛЕЙ СМОТРИ ПРИЛ.2 ЛИСТ "ДЕТАЛИ ПРИБОРЫ ЖИЛЫХ ЗДАНИЙ".
4. ПРИ ПРОКЛАДКЕ ОТВЕРСТИЙ И ДЫРАХ ПОЧРАЕНЫ ПО ПАРАМЕТРАМ ЧЕРТЕЖЕЙ ПОДРАЗДЕЛЕНИЯ.
5. СПЕЦИФИКАЦИЯ ДАНА НА ОДИН УЗЕЛ.

Проверил	Дубинин						
ГИП	Аленкина						
Нач.отд.							

Проверил 11-15/08/2017- АС

Нач.отд. №

ИЗМ.	КОЛ.УЧ.	ЛИСТ	N DOK	ПОДП.	ДАТА		
ГАЗРАБ.		Гаврилов					
ПРОВЕР.		Бурдина					
Г.А. СПЕЦ.							
Н. КОНТР.							
ГИП		Сторчак					

А-00-272-01.02-АС

Разработка проектно- сметной документации на строительство 5-ти этажного 60-ти квартирного жилого дома №1в №2 в п. Индустриальный, Индустриального района, Актюбинской области

СТАДИЯ	ЛИСТ	ЛИСТОВ
РП	13	

Плита перекрытия тех. этаж 1-2 этаж Спецификация

ТОО "АЛИНТЕРПЛЕКСТ"

Инв.№ подл. | Подп. и дата | Взам. инв.№

План перекрытия 3-го этажа

ПРИМЕЧАНИЕ:
1. ПАНЕЛИ ПЕРЕКРЫТИЙ УКЛАДЫВАТЬ НА ПРЕДВАРИТЕЛЬНОУЛОЖЕННОЕ СЛОЙ ЦЕМЕНТНОГО РАСТВОРА М50.
2. ШВЫ МЕЖДУ ПАНЕЛЯМИ ЗАДЕЛАТЬ НА ВСЮ ВЫСОТУ ШВА ЦЕМЕНТНЫМ РАСТВОРОМ М100.
3. АРМАТУРНУЮ, УЗЛЫ, ДЕТАЛИ КРЕПЛЕНИЯ ПАНЕЛЕЙ СМОТРИ ЧЕРТЕЖ 2.140-1"ДЕТАЛИ ГОРИЗОНТАЛЬНЫХ ШВОВ ЗДАНИЙ".
4. ПРИ ОСАДКЕ ОТВЕСТИЙ В ШВАХ ПЕРЕКРЫТИЙ ПО ГАРАНТА ПЕСЧАНЫЙ РАСТВОР.

Проверил доп 0-03-39-ТГ											
Проверил	Гуйвенов										
ГИП	Алиева										
Инв №											
Проверил	Нурмухан А.										
Инв №											

ПЛИТА МОНОЛИТНАЯ ПМ-1
М1:50

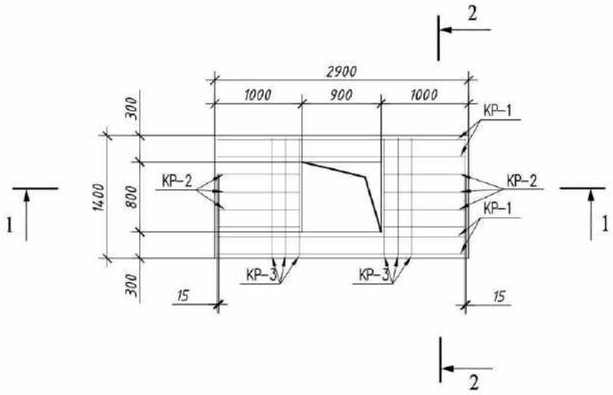

ЗД-1

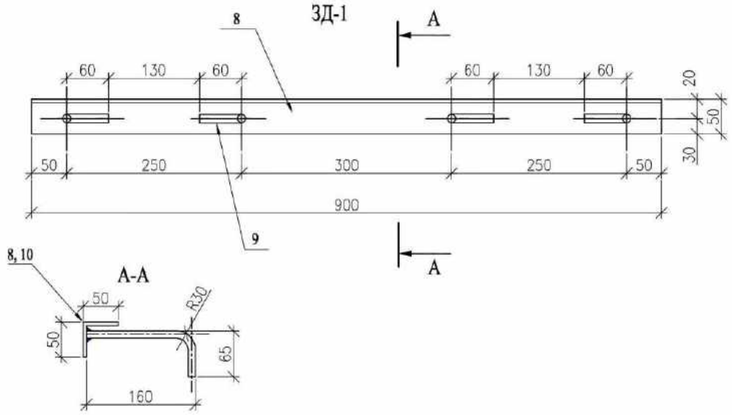

1-1
М1:25

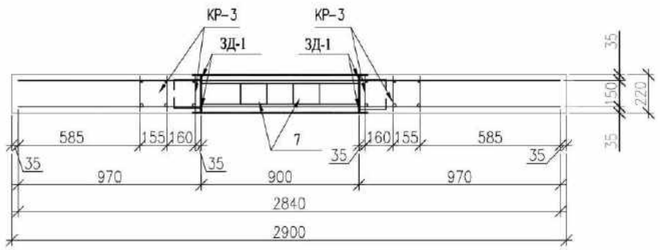

2-2
М1:25

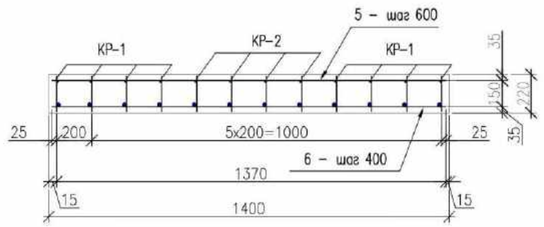

КР-1

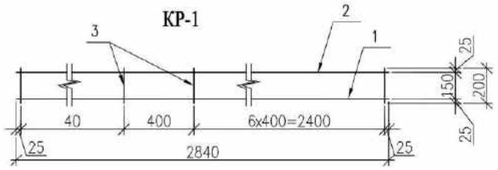

КР-2

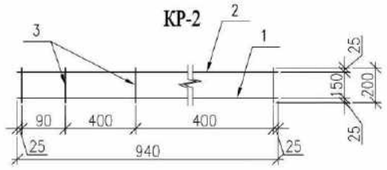

КР-3

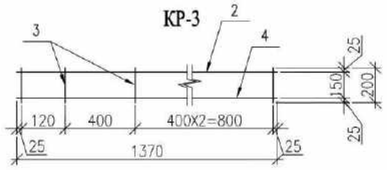

СПЕЦИФИКАЦИЯ МЕТАЛЛИЧЕСКИХ ЭЛЛЕМЕНТОВ ПЛИТЫ ПМ-1

ПОЗ.	ОБОЗНАЧЕНИЕ	НАИМЕНОВАНИЕ	КОЛ-ВО	МАССА ЕД. КГ.	ПРИМЕЧАНИЕ
		АРМАТУРНЫЙ КАРКАС КР-1	4	11,76	47,04
1	ГОСТ 5781-82*	22-А-III L=2840 мм	1	8,46	
2	ГОСТ 5781-82*	12-А-III L=2840 мм	1	2,58	
3	ГОСТ 5781-82*	8-А-I L=200 мм	9	0,08	
		АРМАТУРНЫЙ КАРКАС КР-2	6	2,65	15,9
1	ГОСТ 5781-82*	16-А-III L=940 мм	1	1,49	
2	ГОСТ 5781-82*	12-А-III L=940 мм	1	0.84	
3	ГОСТ 5781-82*	8-А-I L=200 мм	4	0,08	
		АРМАТУРНЫЙ КАРКАС КР-3	6	3,71	22,26
1	ГОСТ 5781-82*	16-А-III L=1340 мм	1	2,12	
2	ГОСТ 5781-82*	12-А-III L=1340 мм	1	1,19	
3	ГОСТ 5781-82*	8-А-I L=200 мм	5	0,08	
5	ГОСТ 5781-82*	8-А-I L=1370 мм	4	0,54	
6	ГОСТ 5781-82*	8-А-I L=1370 мм	6	0,54	
		ЗАКЛАДНАЯ ДЕТАЛЬ ЗД-1		35,8	
7	ГОСТ 103-76*	-150x5 L=120 мм	8	0,71	
8	ГОСТ 8509-93	∟50x5 L=900 мм	4	3,39	
9	ГОСТ 5781-82*	10-А-III L=225 мм	32	0,14	
10	ГОСТ 8509-93	50x5 L=800 мм	4	3,02	
	ГОСТ 25192-82*	БЕТОН В25 м3	0,74	1900	

ПРИМЕЧАНИЕ
КОЛ-ВО ПЛИТ МОНОЛИТНЫХ - 5 ШТ. ЭКСПЛИКАЦИЯ ДАНА НА ОДНУ ПЛИТУ

Привязан: для П-00-19-31

Привезял	Ерболат	
ГИП	Ахметова	
Инв.№		

Привязан 71-15/08/2017- АС

Привязал Нургали А.

Инв №

ИЗМ.	КОЛ.УЧ	ЛИСТ	N°ДОК	ПОДП.	ДАТА
РАЗРАБ.		Гаврилин			
ПРОВЕР.		Бутенко			
ГЛ. СПЕЦ.					
Н. КОНТР.					
ГИП		Спирина			

А-00-272-01.02-АС

Разработка проектно- сметной документации на строительство 3-х этажного 60-ти квартирного жилого дома №1и №2 в п. Индерборский, Индерского района, Атырауской области

СТАДИЯ	ЛИСТ	ЛИСТОВ
РП	15	

МОНОЛИТНАЯ ПЛИТА ПМ-1

ТОО "АДИЯСТРОЙПРОЕКТ"

ВЗАМ. ИНВ. №

ПОДП. И ДАТА

ИНВ. № ПОДЛ.

Монолитный участок Му-2

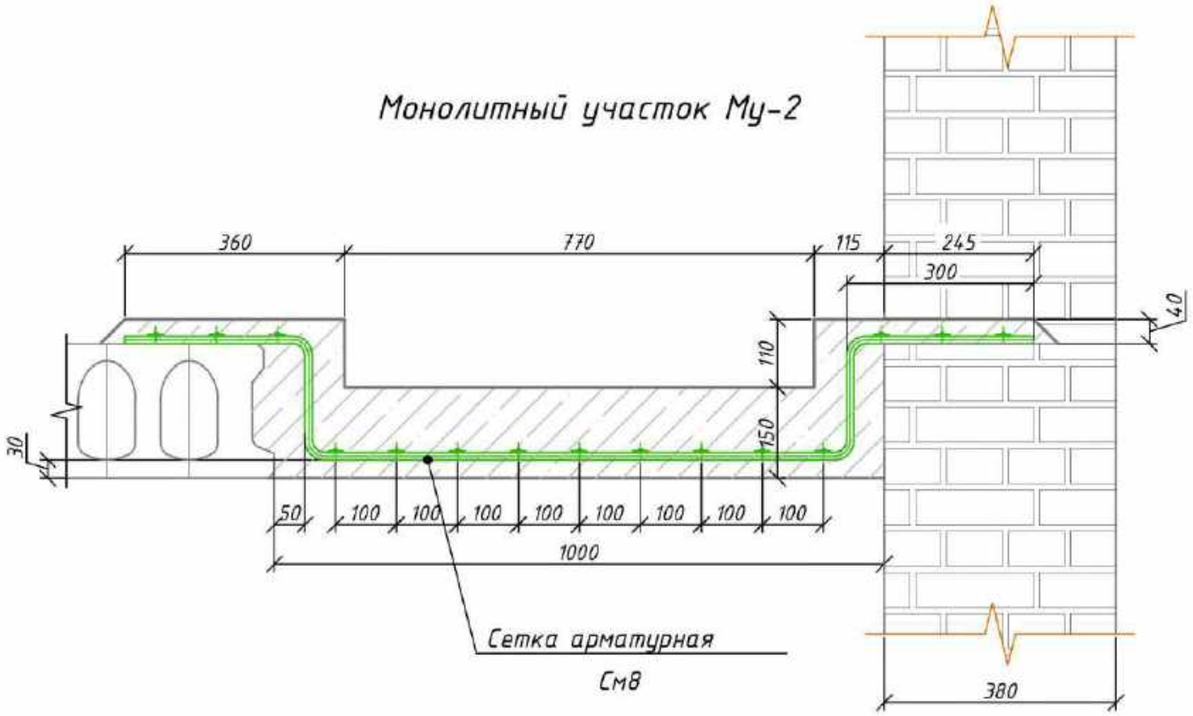

Монолитный участок Му-3

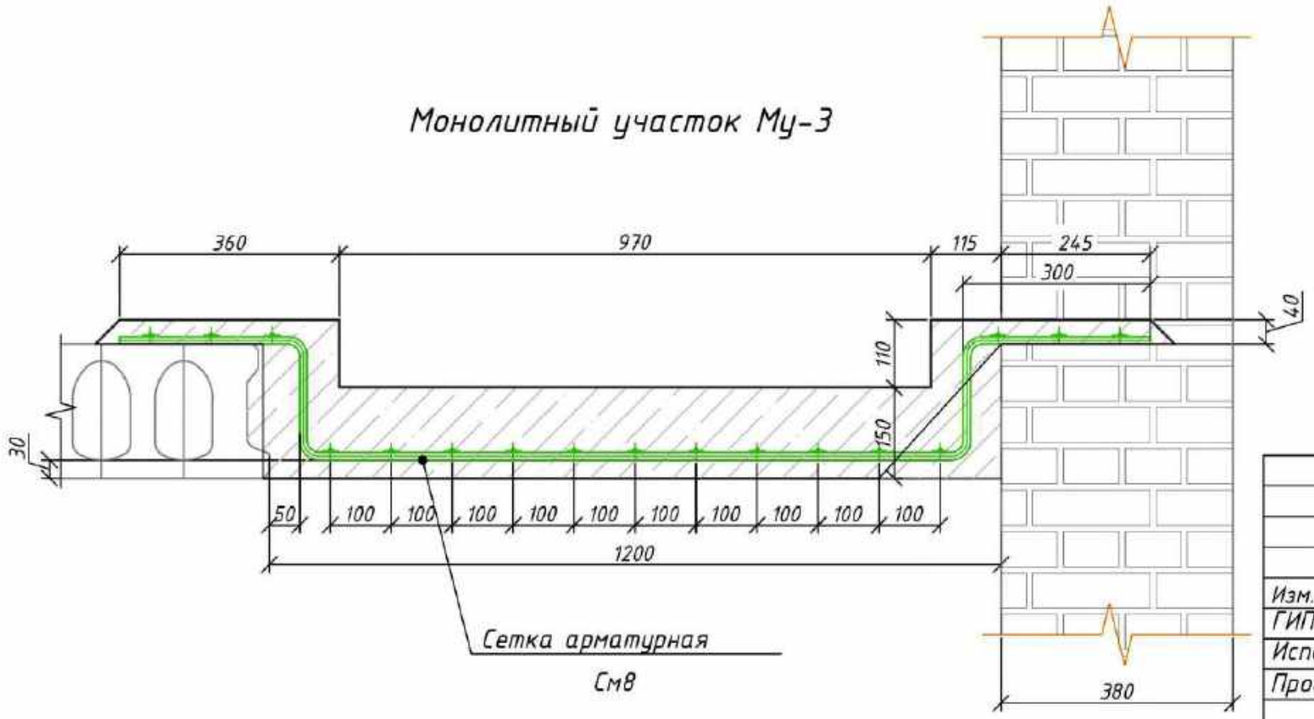

Спецификация элементов

Поз.	Обозначение	Наименование	Кол.	Масса, ед., кг	Приме-чание
		Монолитный участок Му-2 шир. 1000мм			L=6.3м
		Сборчные единицы			
		Сетка См8, п.м.	1	15.18	95.63
1	ГОСТ 5781-82*	Ф12 AIII L=1830мм шаг 150мм	7	1.63	11.41
2	ГОСТ 5781-82*	Ф6 AI L=1000мм шаг 100мм	17	0.222	3.77
		Материалы			
		Бетон кл.В15, м3	0.21		1.32
		Монолитный участок Му-3 шир. 1200мм			L=6.3м
		Сборчные единицы			
		Сетка См9, п.м.	1	17.04	107.35
1	ГОСТ 5781-82*	Ф12 AIII L=2030мм шаг 150мм	7	1.8	12.6
2	ГОСТ 5781-82*	Ф6 AI L=1000мм шаг 100мм	20	0.222	4.44
		Материалы			
		Бетон кл.В15, м3	0.24		1.51

Привязан: для П-00-19-31			
Привезял	Ерболат		
ГИП	Ахметова		
Инв.№			

Примечание:
Спецификация данна на один монолитный участок.

Изм.	Кол.уч.	Лист	№док	Подпись	Дата
ГИП		Бурумбаев А.Б.			03.18.
Исполнил		Нургали А.Д.			03.18.
Проверил		Ширяева Л.Н.			03.18.

71/15-05-2018-АС

«Привязка проектно-сметной документации на строительство трех 3 этажных 60-ти квартирных жилых домов в с.Аккистау Исатайского района»

Жилой дом на 60 квартир

Стадия	Лист	Листов
РП	15а	

Монолитные участки Му-2, Му-3

ТОО "СпецСтрой Согласование" г.Актобе

Согласовано

Взам. инв. №

Подп. и дата

Инв. № подл.

Копировал

А3

Фрагмент плана
Монолитный участок Му-2

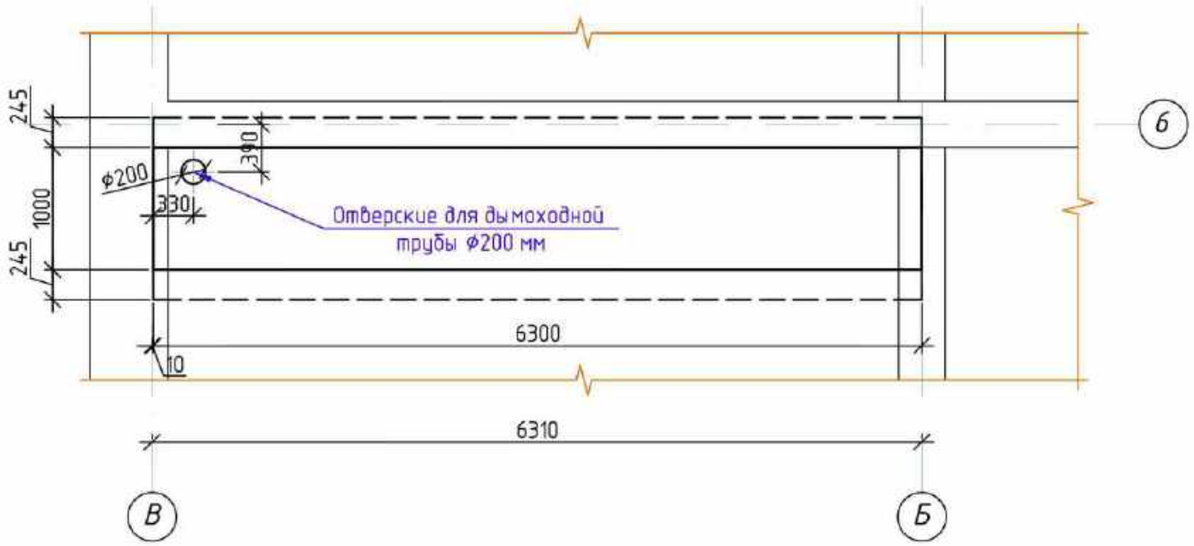

Фрагмент плана
Монолитный участок Му-3

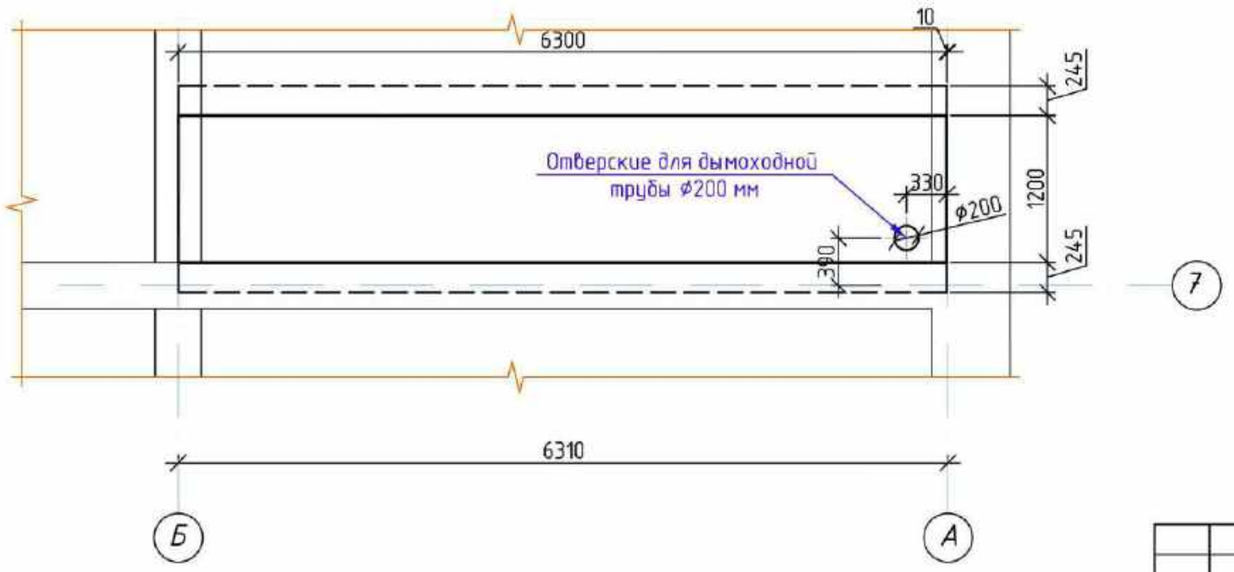

Привязан: для П-00-19-31			
Привезял	Ерболат		
ГИП	Ахметова		
Инв.№			

Согласовано

Взам. инв. №

Подп. и дата

Инв. № подл.

Изм.	Кол.уч.	Лист	№ док.	Подпись	Дата
ГИП		Бурумбаев А.Б.			03.18.
Исполнил		Нургали А.Д.			03.18.
Проверил		Ширяева Л.Н.			03.18.

71/15-05-2018-АС

«Привязка проектно-сметной документации на строительство трех 3 этажных 60-ти квартирных жилых домов в с.Аккистау Исатайского района»

Жилой дом на 60 квартир

Стадия	Лист	Листов
РП	15б	

Фрагмент плана.
Схема расположения Му-2, Му-3

ТОО "СпецСтрой Согласование" г.Актобе

Копировал

А3

Узел опирания пустотных плит на кирпичную внутреннюю стену с вентканалом

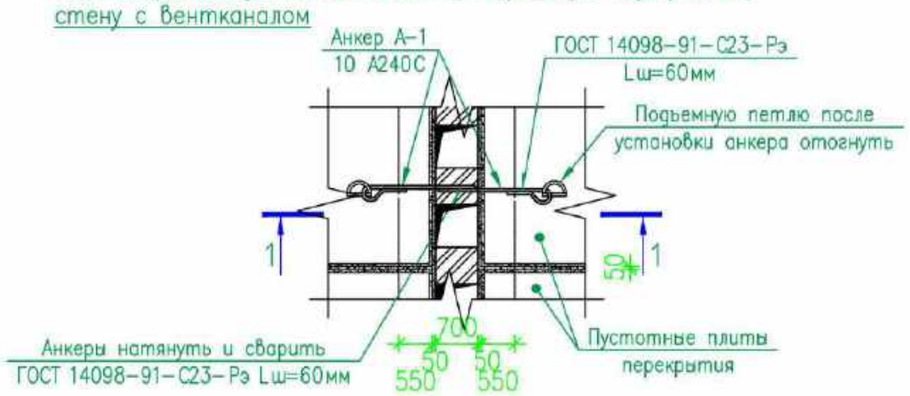

Узлы примыкания пустотной плиты к стене

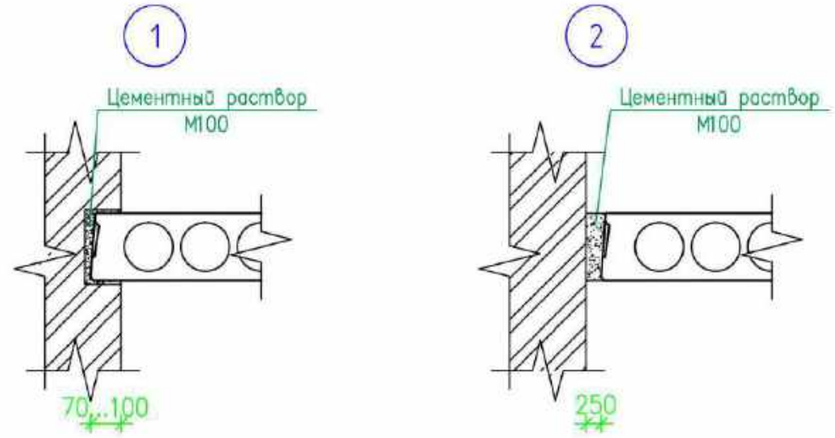

1 – 1

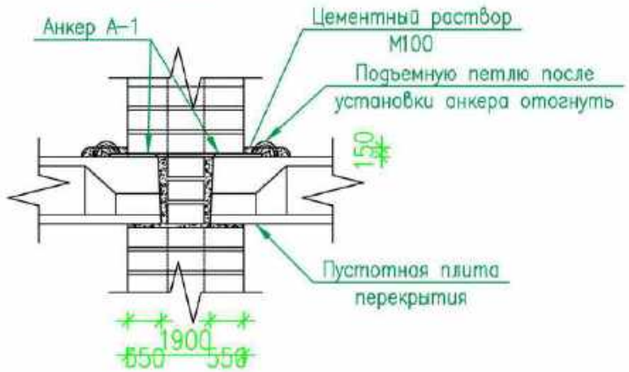

Анкер А-1

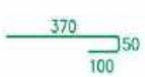

1. Сварку выполнять электродами типа Э42 по ГОСТ 9467-75.

Согласовано

Взам. инв. №

Подп. и дата

Инв. № подл.

Привязан: для П-00-19-31			
Привезял	Ерболат		
ГИП	Ахметова		
Инв.№			

Изм.	Кол.уч.	Лист	№ док	Подпись	Дата	71/15-05-2018-АС			
						«Привязка проектно-сметной документации на строительство трех 3 этажных 60-ти квартирных жилых домов в с.Аккистау Исатайского района»			
ГИП		Бурумбаев А.Е.			03.18.	Жилой дом на 60 квартир	Стадия	Лист	Листов
Исполнил		Нургали А.Д.			03.18.		РП	15 в	
Проверил		Ширяева Л.Н.			03.18.				
						Узлы опирания плит перекрытия	ТОО "СпецСтрой Согласование" г.Актобе		

Копировал

А3

Фасад 1-32

| | | |

Фасад А-В

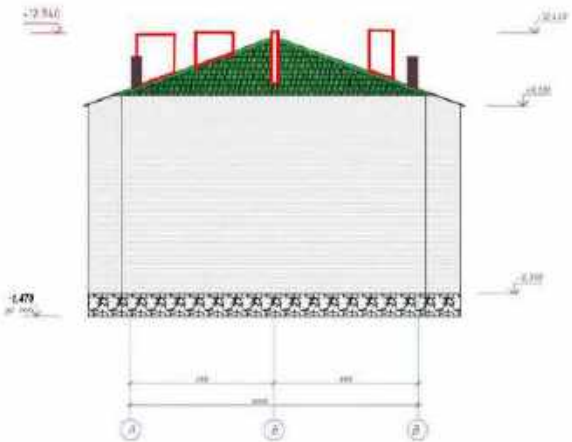

Фасад В-А

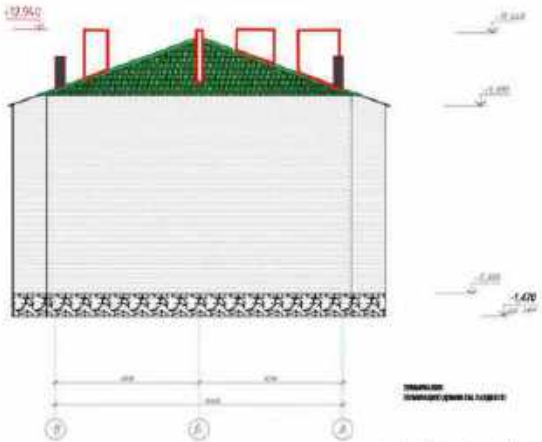

Изм.	Кол.уч.	Лист	N док.	Подп.	Дата		
Разраб.							
Пров.							
Н.контр.							
ГИП							

Подпись и дата

Инв. № подл.

Взам. инв. №

Подпись и дата

Инв. № подл.

Отделочный план тех. подполья

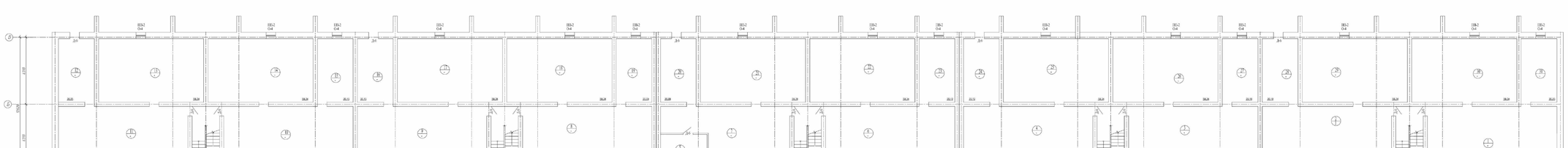

ЭКСПЛИКАЦИЯ ПОМЕЩЕНИЙ ТЕХ. ПОДПОЛЬЯ

НОМЕР ПОМЕ-ЩЕНИЯ	НАЗНАЧЕНИЕ	ПЛОЩАДЬ, М²
1	Тех. подполье	71,64
2	Водомерный узел	72,98
3	Тех. подполье	72,98
4	Тех. подполье	72,98
5	Эл. щитовая	14,66
6	Тех. подполье	52,31
7	Тех. подполье	72,98
8	Тех. подполье	72,98
9	Тех. подполье	72,98
10	Тех. подполье	72,98
11	Тех. подполье	71,64
12	Тех. подполье	20,25
13	Тех. подполье	59,34
14	Тех. подполье	59,34
15	Тех. подполье	20,03
16	Тех. подполье	20,05
17	Тех. подполье	59,34
18	Тех. подполье	59,34
19	Тех. подполье	20,09
20	Тех. подполье	20,09
21	Тех. подполье	59,34
22	Тех. подполье	59,34
23	Тех. подполье	20,02
24	Тех. подполье	20,02
25	Тех. подполье	59,24
26	Тех. подполье	59,34
27	Тех. подполье	20,08
28	Тех. подполье	20,08
29	Тех. подполье	59,34
30	Тех. подполье	59,34
31	Тех. подполье	20,25
	ВСЕГО:	1524,79

Согласовано: Акт 01.08.19г.

Проверил	Т. Цабиева	
ГИП	Хачемзуй	
Нач.пр		

Привязан: 71-15/08/2017- АС

Проверил	Пуртова А.	
Инв. №		

Изм.	Кол.уч.	Лист	N°док.	Подп.	Дата	
Разраб.		Гаврина				
Арх.		Гуляева				
Гл.спец.						
Контр.						
ГИП		Сокрута				

А-00-272-01.02-АС

Разработка проектно- сметной документации на строительство 5-ти этажного 60-ти квартирного жилого дома №1в №2 в п. Индербургский, Индербургского района, Атырауской области

Стадия	Лист	Листов
РП	19	

Отделочный план тех. подполья
Экспликация помещений

ТОО "АЛИСТРОЙПОСЕР"

Взам. инв. №

Подп. и дата

Инв. № подл.

ПЛАН ПОДВАЛА

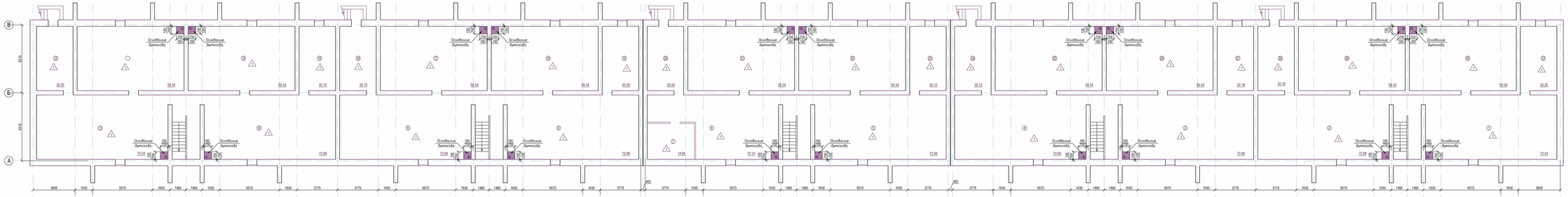

основание дымовой трубы

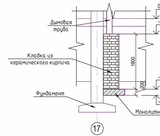

ЭКСПЛИКАЦИЯ ПОЛОВ ПОДВАЛА

Наименован. помещен.	Тип пола	Схема элементов пола	Наименование покрытий пола и их толщина, мм	Площадь м2	Примеч.
1-31	1		Бетонная стяжка - 50 мм гидроизоляционный ковер в 2 слоя - 1 мм цем.-песч. стяжка из бет. М100 ГОСТ 7473-2010 - 100 мм утеплитель из минер.ваты ,3.0мм ГОСТ 10499-95* - 140 мм слой песчано-гравийные ГОСТ 23735-2014 - 200 мм фундаментная плита	5524.79	

Спецификация основания дымохода

Поз	Обозначение	Наименование	Кол.	Масса ед.кг	Примеч.
		Основание дымохода			
1	ГОСТ 23519-2003	Арматура А-III ⌀10, L=700 мм	6		вес 205 кг
		Материалы			
2		Бетон кл.В12.5, V=0.9м3	16.66		
3		Кирп.Кирпич М100, V=0.48 м3	2		

ВЕДОМОСТЬ ОТДЕЛКИ ПОМЕЩЕНИЙ

Номера помещений	Потолок: вид отделки	Потолок: площадь м2	Верх стен или перегородок: вид отделки	Верх стен или перегородок: площадь м2	Стены или перегородки (низ): вид отделки	Стены или перегородки (низ): площадь м2	Примечание
1-6, 8-31	Выраб. сухими смесями. Окраска Водо-эмульсионной краской за 2 раза	1510.13	Штукатурка цем-песч раствором. Выраб. сухими смесями. Окраска Водо-эмульсионной краской за 2 раза	14.60 7			
7	Выраб. сухими смесями. Окраска Водо-эмульсионной краской за 2 раза	14.66	Штукатурка цем-песч раствором. Отделка керамической плиткой на водостойком клее	26.2			
Итого:		1524.79		14.66 9			

Примечание
С наружной части фундаментов утеплить пеноплэксом толщ.50мм марки 45-312.9м2

Изм.	Кол.уч.	Лист	N док.	Подпись	Дата
ГИП		Бурмистов			03.18
Исполнил		Ирдалиев			03.18
Проверил		Шарипов			03.18

Привязан для П-00-19-31

Привязан	Ерболат	
ГИП	Анненкова	
Инв.№		

ТУ/15-05-2018-АС

«Строяшая проектно-сметная документация на строительство трех 3 этажных 60-ти «Квартирных жилых домов 6 с.Аккыстау Атырауского района»

Жилой дом на 60 квартир

Стадия	Лист	Листов
ПТ	15а	

План подвала

ТОО "СпецСтрой Согласование" г.Актобе

Копировал

А4х8

Отделочный план 1-го этажа

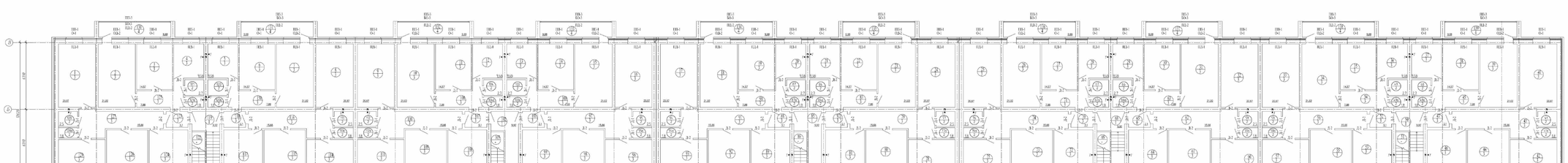

ЭКСПЛИКАЦИЯ ПОМЕЩЕНИЙ 1-О ЭТАЖА (НАЧАЛО)

НОМЕР ПОМЕЩЕНИЯ	НАИМЕНОВАНИЕ	ПЛОЩАДЬ, М²
1	Зал	20,97
2	Зал	21,02
3	Спальня	14,57
4	Кухня	9,46
5	Кухня	9,46
6	Спальня	14,57
7	Зал	21,02
8	Зал	20,97
9	Зал	20,97
10	Зал	21,02
11	Спальня	14,57
12	Кухня	9,46

ЭКСПЛИКАЦИЯ ПОМЕЩЕНИЙ 1-О ЭТАЖА (ПРОДОЛЖЕНИЕ)

НОМЕР ПОМЕЩЕНИЯ	НАИМЕНОВАНИЕ	ПЛОЩАДЬ, М²
13	Кухня	9,46
14	Спальня	14,57
15	Зал	21,02
16	Зал	20,97
17	Зал	20,97
18	Зал	21,02
19	Спальня	14,57
20	Кухня	9,46
21	Кухня	9,46
22	Спальня	14,57
23	Зал	21,02
24	Зал	20,97

ЭКСПЛИКАЦИЯ ПОМЕЩЕНИЙ 1-О ЭТАЖА (ПРОДОЛЖЕНИЕ)

НОМЕР ПОМЕЩЕНИЯ	НАИМЕНОВАНИЕ	ПЛОЩАДЬ, М²
25	Зал	20,97
26	Зал	21,02
27	Спальня	14,57
28	Кухня	9,46
29	Кухня	9,46
30	Спальня	14,57
31	Зал	21,02
32	Зал	20,97
33	Зал	20,97
34	Зал	21,02
35	Спальня	14,57
36	Кухня	9,46

ЭКСПЛИКАЦИЯ ПОМЕЩЕНИЙ 1-О ЭТАЖА (ПРОДОЛЖЕНИЕ)

НОМЕР ПОМЕЩЕНИЯ	НАИМЕНОВАНИЕ	ПЛОЩАДЬ, М²
37	Кухня	9,46
38	Спальня	14,57
39	Зал	21,02
40	Зал	20,97
41	Ванная	2,5
42б	Туалет	1,8
43	Спальня	14,74
44	Прихожая	15,66
45	Прихожая	7,88
46	Кухня	15,58
47	Тамбур	3,1
48	Ванная	2,7
48а	Туалет	1,8

ЭКСПЛИКАЦИЯ ПОМЕЩЕНИЙ 1-О ЭТАЖА (ПРОДОЛЖЕНИЕ)

НОМЕР ПОМЕЩЕНИЯ	НАИМЕНОВАНИЕ	ПЛОЩАДЬ, М²
49	Ванная	2,7
49а	Туалет	1,8
50	ЛЖ	9,92
50а	Тамбур	3,6
51	ЛЖ	5,0
52	Тамбур	3,1
53	Кухня	15,58
54	Прихожая	7,88
55	Спальня	16,54
56	Прихожая	15,66
57	Спальня	14,74
58	Ванная	2,5
58а	Туалет	1,8
59	Ванная	2,5

ЭКСПЛИКАЦИЯ ПОМЕЩЕНИЙ 1-О ЭТАЖА (ПРОДОЛЖЕНИЕ)

НОМЕР ПОМЕЩЕНИЯ	НАИМЕНОВАНИЕ	ПЛОЩАДЬ, М²
59а	Туалет	1,8
60	Спальня	14,74
61	Спальня	16,54
62	Прихожая	15,66
63	Прихожая	7,88
64	Кухня	15,58
65	Тамбур	3,1
66	Ванная	2,7
66а	Туалет	1,8
67	Ванная	2,7
67а	Туалет	1,8
68	ЛЖ	9,92
68а	Тамбур	3,6
69	ЛЖ	5,0

ЭКСПЛИКАЦИЯ ПОМЕЩЕНИЙ 1-О ЭТАЖА (ПРОДОЛЖЕНИЕ)

НОМЕР ПОМЕЩЕНИЯ	НАИМЕНОВАНИЕ	ПЛОЩАДЬ, М²
70	Тамбур	3,1
71	Прихожая	7,88
72	Кухня	15,58
73	Спальня	16,54
74	Прихожая	15,66
75	Спальня	14,74
76	Ванная	2,5
76а	Туалет	1,8
77	Ванная	2,5
78	Туалет	1,8
79	Спальня	14,74
79	Прихожая	15,66
80	Спальня	16,54
81	Кухня	15,58

ЭКСПЛИКАЦИЯ ПОМЕЩЕНИЙ 1-О ЭТАЖА (ПРОДОЛЖЕНИЕ)

НОМЕР ПОМЕЩЕНИЯ	НАИМЕНОВАНИЕ	ПЛОЩАДЬ, М²
82	Тамбур	3,1
83	Прихожая	7,88
84	Ванная	2,7
84а	Туалет	1,8
85	ЛЖ	9,92
85а	Тамбур	3,6
86	ЛЖ	5,0
87	Ванная	2,7
87а	Туалет	1,8
88	Тамбур	3,1
89	Кухня	15,58
90	Прихожая	7,88
91	Прихожая	15,66
92	Спальня	16,54

ЭКСПЛИКАЦИЯ ПОМЕЩЕНИЙ 1-О ЭТАЖА (ПРОДОЛЖЕНИЕ)

НОМЕР ПОМЕЩЕНИЯ	НАИМЕНОВАНИЕ	ПЛОЩАДЬ, М²
93	Спальня	14,74
94	Ванная	2,5
94а	Туалет	1,8
95	Ванная	2,5
95а	Туалет	1,8
96	Спальня	14,74
97	Прихожая	15,66
98	Спальня	16,54
99	Кухня	15,58
100	Прихожая	7,88
101	Тамбур	3,1
102	ЛЖ	9,92
102а	Тамбур	3,6
103	Ванная	2,7

ЭКСПЛИКАЦИЯ ПОМЕЩЕНИЙ 1-О ЭТАЖА (ПРОДОЛЖЕНИЕ)

НОМЕР ПОМЕЩЕНИЯ	НАИМЕНОВАНИЕ	ПЛОЩАДЬ, М²
103с	Туалет	1,8
104	Ванная	2,7
104а	Туалет	1,8
105	ЛЖ	5,0
106	Кухня	15,58
107	Тамбур	3,1
108	Прихожая	7,88
109	Спальня	16,54
110	Прихожая	15,66
111	Спальня	14,74
112	Ванная	2,5
112а	Туалет	1,8
113	Ванная	2,5
113а	Туалет	1,8

ЭКСПЛИКАЦИЯ ПОМЕЩЕНИЙ 1-О ЭТАЖА (ПРОДОЛЖЕНИЕ)

НОМЕР ПОМЕЩЕНИЯ	НАИМЕНОВАНИЕ	ПЛОЩАДЬ, М²
114	Спальня	14,74
115	Спальня	16,54
116	Прихожая	15,66
117	Кухня	15,58
118	Тамбур	3,1
119	ЛЖ	9,92
119а	Тамбур	3,6
120	Ванная	2,7
120а	Туалет	1,8
121	Ванная	2,7
121а	Туалет	1,8
122	ЛЖ	5,0
123	Тамбур	3,1
124	Кухня	15,58

ЭКСПЛИКАЦИЯ ПОМЕЩЕНИЙ 1-О ЭТАЖА (ОКОНЧАНИЕ)

НОМЕР ПОМЕЩЕНИЯ	НАИМЕНОВАНИЕ	ПЛОЩАДЬ, М²
125	Прихожая	7,88
126	Спальня	16,54
127	Прихожая	15,66
128	Ванная	2,5
128а	Туалет	1,8
129	Спальня	14,74
130	Лоджия	9,68
131	Лоджия	9,68
132	Лоджия	9,68
133	Лоджия	9,68
134	Лоджия	9,68
135	Лоджия	9,68
136	Лоджия	9,68
137	Лоджия	9,68
138	Лоджия	9,68
139	Лоджия	9,68
140	Лоджия	9,68
141	Лоджия	9,68
142	Лоджия	9,68
143	Лоджия	9,68
144	Лоджия	9,68
145	Лоджия	9,68
146	Лоджия	9,68
147	Лоджия	9,68
148	Лоджия	9,68
149	Лоджия	9,68
150	Прихожая	7,88
	ВСЕГО	1620,1

Подпись и дата

Инв. № подл.

Взам. инв. №

Приказом дата 01-08-08-31		
Проверил	Грибанов	
ГИП	Ахмедов	
Инв.№		

Приказом 71-15/08/2017- АС

Приказал Мудасаев А. Р.

Инв № | | | | | | | | | |

А-00-272-01.02-АС

Разработка проектно- сметной документации на строительство 5-и этажного 60-ти квартирного жилого дома №1а №2 по ул. Индустриальной, Индустриального района, Астраханской области

ИЗМ.	КОЛ.УЧ.	ЛИСТ	N DOK.	ПОДП.	ДАТА
РАЗРАБ.	Горюнов				
ПРОВЕР.	Бурнин				
Г.Н. СТВОЛ.					
Н. КОНТРОЛ.					
ГИП	Сопрыка				

СТАДИЯ	ЛИСТ	ЛИСТОВ
РП	20	

Отделочный план 1-го этажа
Экспликация ведомости

ГОО "АДИСТРОЙПРОЕКТ"

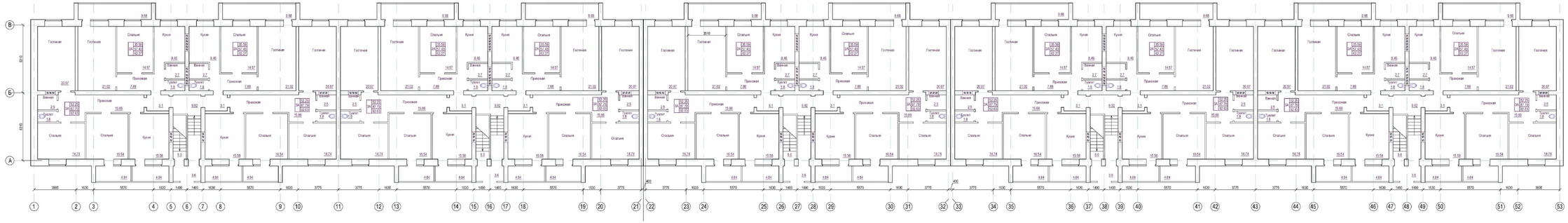

Изм.	Кол.уч.	Лист	N док.	Подпись	Дата
ГИП		Шурупов			03.18
Исполнил		Ирдалиев			03.18
Проверил		Шарипов			03.18

Проектная фирма 15-05-18-АС

Проектная | Сдайкина | | |
ГИП | Кенешова | | |
ВЖР

15/15-05-2018-АС

«Корректировка проектно-сметной документации на строительство трех 3 этажных 60-ти квартирных жилых домов в с.Аксиндар Атырауского района»

Жилой дом на 60 квартир

План 1го этажа

Стадия	Лист	Листов
РП	2/а	

ТОО "СпецСтрой Согласования" г.Актобе

Копировал | Формат А4х8

Согласовано

Взам. инв. №

Подп. и дата

Инв. № подл.

Отделочный план 2-3 – го этажа

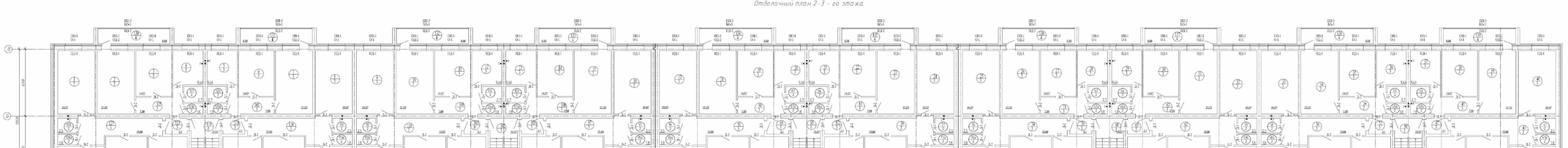

ЭКСПЛИКАЦИЯ ПОМЕЩЕНИЙ 1-О ЭТАЖА (ОБОЗНАЧАНИЯ)

НОМЕР ПОМЕЩЕНИЯ	НАИМЕНОВАНИЕ	ПЛОЩАДЬ, М²
129	Спальня	14,74
130	Лоджия	9,68
131	Лоджия	9,68
132	Лоджия	9,68
133	Лоджия	9,68
134	Лоджия	9,68
135	Лоджия	9,68
136	Лоджия	9,68
137	Лоджия	9,68
138	Лоджия	9,68
139	Лоджия	9,68
140	Лоджия	9,68
141	Лоджия	9,68
142	Лоджия	9,68
143	Лоджия	9,68
144	Лоджия	9,68
145	Прихожая	7,88
ИТОГО:		3456,43

ЭКСПЛИКАЦИЯ ПОМЕЩЕНИЙ 1-О ЭТАЖА (НАЧАЛО)

НОМЕР ПОМЕЩЕНИЯ	НАИМЕНОВАНИЕ	ПЛОЩАДЬ, М²
1	Зал	20,97
2	Зал	21,02
3	Спальня	14,57
4	Кухня	9,46
5	Кухня	9,46
6	Спальня	14,57
7	Зал	21,02
8	Зал	20,97
9	Зал	20,97
10	Зал	21,02
11	Спальня	14,57
12	Кухня	9,46

ЭКСПЛИКАЦИЯ ПОМЕЩЕНИЙ 1-О ЭТАЖА (ПРОДОЛЖЕНИЕ)

НОМЕР ПОМЕЩЕНИЯ	НАИМЕНОВАНИЕ	ПЛОЩАДЬ, М²
13	Кухня	9,46
14	Спальня	14,57
15	Зал	21,02
16	Зал	20,97
17	Зал	20,97
18	Зал	21,02
19	Спальня	14,57
20	Кухня	9,46
21	Кухня	9,46
22	Спальня	14,57
23	Зал	21,02
24	Зал	20,97

ЭКСПЛИКАЦИЯ ПОМЕЩЕНИЙ 1-О ЭТАЖА (ПРОДОЛЖЕНИЕ)

НОМЕР ПОМЕЩЕНИЯ	НАИМЕНОВАНИЕ	ПЛОЩАДЬ, М²
25	Зал	20,97
26	Зал	21,02
27	Спальня	14,57
28	Кухня	9,46
29	Кухня	9,46
30	Спальня	14,57
31	Зал	21,02
32	Зал	20,97
33	Зал	20,97
34	Зал	21,02
35	Спальня	14,57
36	Кухня	9,46

ЭКСПЛИКАЦИЯ ПОМЕЩЕНИЙ 1-О ЭТАЖА (ПРОДОЛЖЕНИЕ)

НОМЕР ПОМЕЩЕНИЯ	НАИМЕНОВАНИЕ	ПЛОЩАДЬ, М²
37	Кухня	9,46
38	Спальня	14,57
39	Зал	21,02
40	Зал	20,97
41	Ванная	2,5
42	Туалет	1,8
43	Спальня	14,74
44	Спальня	16,54
45	Прихожая	7,88
46	Кухня	15,58
47	Тамбур	3,1
48	Ванная	2,7
48а	Туалет	1,8

ЭКСПЛИКАЦИЯ ПОМЕЩЕНИЙ 1-О ЭТАЖА (ПРОДОЛЖЕНИЕ)

НОМЕР ПОМЕЩЕНИЯ	НАИМЕНОВАНИЕ	ПЛОЩАДЬ, М²
49	Ванная	2,7
49а	Туалет	1,8
50	ЛЖ	9,92
51	ЛЖ	5,0
52	Тамбур	3,1
53	Кухня	15,58
54	Прихожая	7,88
55	Спальня	16,54
56	Прихожая	15,66
57	Спальня	14,74
58	Ванная	2,5
58а	Туалет	1,8
59	Ванная	2,5
59а	Туалет	1,8

ЭКСПЛИКАЦИЯ ПОМЕЩЕНИЙ 1-О ЭТАЖА (ПРОДОЛЖЕНИЕ)

НОМЕР ПОМЕЩЕНИЯ	НАИМЕНОВАНИЕ	ПЛОЩАДЬ, М²
60	Спальня	14,74
61	Спальня	16,54
62	Прихожая	15,66
63	Прихожая	7,88
64	Кухня	15,58
65	Тамбур	3,1
66	Ванная	2,7
66а	Туалет	1,8
67	Ванная	2,7
67а	Туалет	1,8
68	ЛЖ	9,92
69	ЛЖ	5,0
70	Тамбур	3,1
71	Прихожая	7,88

ЭКСПЛИКАЦИЯ ПОМЕЩЕНИЙ 1-О ЭТАЖА (ПРОДОЛЖЕНИЕ)

НОМЕР ПОМЕЩЕНИЯ	НАИМЕНОВАНИЕ	ПЛОЩАДЬ, М²
72	Кухня	15,58
73	Спальня	16,54
74	Прихожая	15,66
75	Спальня	14,74
76	Ванная	2,5
76а	Туалет	1,8
77	Ванная	2,5
77а	Туалет	1,8
78	Спальня	14,74
79	Прихожая	15,66
80	Спальня	16,54
81	Кухня	15,58
82	Тамбур	3,1
83	Прихожая	7,88

ЭКСПЛИКАЦИЯ ПОМЕЩЕНИЙ 1-О ЭТАЖА (ПРОДОЛЖЕНИЕ)

НОМЕР ПОМЕЩЕНИЯ	НАИМЕНОВАНИЕ	ПЛОЩАДЬ, М²
84	Ванная	2,7
84а	Туалет	1,8
85	ЛЖ	9,92
86	ЛЖ	5,0
87	Ванная	2,7
87а	Туалет	1,8
88	Тамбур	3,1
89	Кухня	15,58
90	Прихожая	7,88
91	Спальня	16,54
92	Спальня	16,54
93	Спальня	14,74
94	Ванная	2,5
94а	Туалет	1,8

ЭКСПЛИКАЦИЯ ПОМЕЩЕНИЙ 1-О ЭТАЖА (ПРОДОЛЖЕНИЕ)

НОМЕР ПОМЕЩЕНИЯ	НАИМЕНОВАНИЕ	ПЛОЩАДЬ, М²
95	Ванная	2,5
95а	Туалет	1,8
96	Спальня	14,74
97	Прихожая	15,66
98	Спальня	16,54
99	Кухня	15,58
100	Прихожая	7,88
101	Тамбур	3,1
102	ЛЖ	9,92
103	Ванная	2,7
103а	Туалет	1,8
104	Ванная	2,7
104а	Туалет	1,8
105	ЛЖ	5,0

ЭКСПЛИКАЦИЯ ПОМЕЩЕНИЙ 1-О ЭТАЖА (ПРОДОЛЖЕНИЕ)

НОМЕР ПОМЕЩЕНИЯ	НАИМЕНОВАНИЕ	ПЛОЩАДЬ, М²
106	Кухня	15,58
107	Тамбур	3,1
108	Прихожая	7,88
109	Спальня	16,54
110	Прихожая	15,66
111	Спальня	14,74
112	Ванная	2,5
112а	Туалет	1,8
113	Ванная	2,5
113а	Туалет	1,8
114	Спальня	14,74
115	Спальня	16,54
116	Прихожая	15,66
117	Кухня	15,58

ЭКСПЛИКАЦИЯ ПОМЕЩЕНИЙ 1-О ЭТАЖА (ПРОДОЛЖЕНИЕ)

НОМЕР ПОМЕЩЕНИЯ	НАИМЕНОВАНИЕ	ПЛОЩАДЬ, М²
118	Тамбур	3,1
119	ЛЖ	9,92
120	Ванная	2,7
120а	Туалет	1,8
121	Ванная	2,7
121а	Туалет	1,8
122	ЛЖ	5,0
123	Тамбур	3,1
124	Кухня	15,58
125	Прихожая	7,88
126	Спальня	16,54
127	Прихожая	15,66
128	Ванная	2,5
128а	Туалет	1,8

Взам. инв. №

Подпись и дата

Инв. № подл.

Подпись и дата

Инв. № подл.

Подпись и дата

Согласовано

Согласовано

				А-00-272-01.02-АС			
				Разработка проектно- сметной документации на строительство 5-ти этажного 60-ти квартирного жилого дома №1 в №2 в п. Шелаболихой, Шелаболихинского района, Алтайский области			
Изм.	Кол.уч.	Лист	№ док.	Подп.	Дата		
Разраб.			Гаврилов			Стадия	Лист	Листов
Провер.			Бочкина			РП	27	
Г.А. СТИП.								
Н. контр.						Отдел монтажных 2,3 -го этажа Экспликация помещений		
ГИП			Сударко			ООО "АДВАСТРОЙПРОЕКТ"		

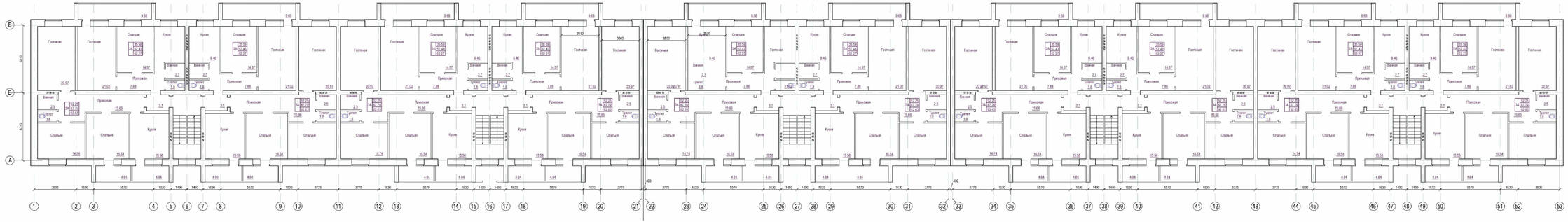

Проверил: дип 01.09.19.31				
Проверил	Ерболов			
ГАП	Алимова			
Экз.№				

Изм.	Кол.уч.	Лист	Подпись	Дата
ГАП	Ерболов			03.19
Исполнил	Нурлан			03.19
Проверил	Шарип			03.19

Корректировка проектно-сметной документации на строительство трех 3 этажных 60-ти квартирных жилых домов в с.Аксиндау Атырауского района»

Жилой дом на 60 квартир

План типового этажа

Стадия	Лист	Листов
РП	2Ов	

ТОО "СпецСтрой Согласования" г.Актобе

Копировал

Формат А4х8

Согласовано

Взам. инв. №

Подп. и дата

Инв. № подл.

71/15-05-2018-АС

ПЛАН ЧЕРДАКА

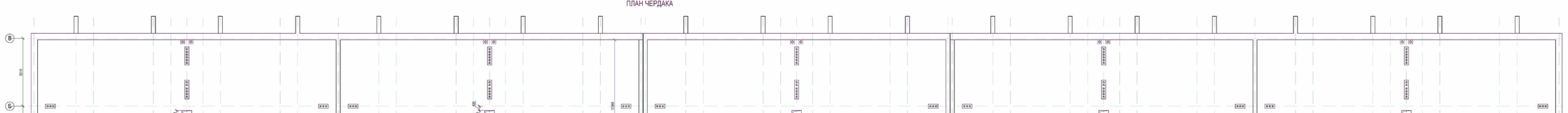

Согласовано					
Взам. инв. №					
Подп. и дата					
Инв. № подл.					

Организация проектно-сметной документации на строительство трех 3 этажных 60-ти квартирных жилых домов в с.Аксуат Атырауского района»

Жилой дом на 60 квартир

Изм.	Кол.уч.	Лист	N док.	Подпись	Дата
ГИП		Шуртанов			03.18
Исполнил		Ибрагим			03.18
Проверил		Шарипов			03.18

План чердака

Стадия	Лист	Листов
РП	2.18	

ТОО "СпецСтрой Согласования" г.Актобе

Копировал

Формат А4х8

Организация проектно-сметной документации на строительство трех 3 этажных 60-ти квартирных жилых домов в с.Аксуат Атырауского района»

Жилой дом на 0-00.19.21

Проектир	Сабыров		
ГИП	Алимова		
Инв.№			

ВЕДОМОСТЬ ЭЛЕМЕНТОВ ЗАПОЛНЕНИЯ ПРОЕМОВ

МАРКА ПОЗ.	ОБОЗНАЧЕНИЕ	НАИМЕНОВАНИЕ	ЭТАЖ 0	ЭТАЖ 1	ЭТАЖ 2	ЭТАЖ 3	всего	МАССА ед. кг	ПРИМЕЧ.
		ДВЕРИ							
Д-1	ГОСТ 6629-88	ДГ 21-8	-	40	40	40	120		
Д-2	-//-	ДГ 21-9	-	90	90	90	270		
Д-3	-//-	ДГ 21-10	-	10	10	10	30		
Д-4	~~ГОСТ 24698-81~~ ГОСТ 31173-2003	ДН 21-10 У	-	5	-	-	5		
Д-5	~~ГОСТ 6629-88~~ ГОСТ 31173-2003	ДН 21-9	-	~~5~~ 10	-	-	5		металл
Д-6	ГОСТ 31173-2003	ДСВ 1500-900	16	-	-	-	16		индивидуального изготовления
		ОКНА							
О-1	ГОСТ 30674-99	ОПВ2 1600-1600 (4М1-8-4М1-8-4М1)	-	~~50~~40	~~55~~45	~~55~~45	~~100~~130		
ОД-2	-//-	ОПВ2 2450-2510(4М1-8-4М1-8-4М1)	-	20	20	20	60		окно с балконной дверью
БО-3	-//-	ОПВ2 6820-~~1920~~ 1500(4М1-8-4М1-8-4М1)	-	20	20	20	60		балконное остекление
О-4	-//-	ОПВ2 400-900 (4М1-8-4М1)	25	-	-	-	25		
		ПОДОКОННЫЕ ДОСКИ							
ПД-1	ГОСТ 30673-99	профиль ПВХ "Плает" 1700-550	-	70	75	75	220		
ПД-2	ГОСТ 30673-99	профиль ПВХ "Плает" 6820-150	-	20	20	20	60		
		ПОДОКОННЫЕ ОТЛИВЫ							
ПП-1	ГОСТ 19903-74	профиль подоконный 1700Х250	-	70	75	75	220		
ПП-2	ГОСТ 19903-74	профиль подоконный 1000Х250	25	-	-	-	25		
ПП-3	ГОСТ 19903-74	профиль подоконный 6820Х150	-	20	20	20	60		
О-5	ГОСТ 30674-99	ОПВ 700-1600 (4М1-804М1-84М1)	-	10	10	10	30		
БД	ГОСТ 30674-99	Дверь балконная 910х2450	-	10	10	10	30		

Привязан: для П-00-19-31		
Привязял	Ерболат	
ГИП	Ахметова	
Инв.№		

Привязан 71-15/08/2017- АС		
Привязал	Нурекеш А.	
Инв №		

СХЕМА ОКНА О-1

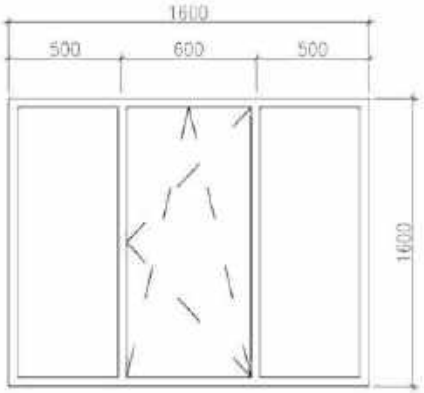

СХЕМА ОКНА С ДВЕРЬЮ ОД-2

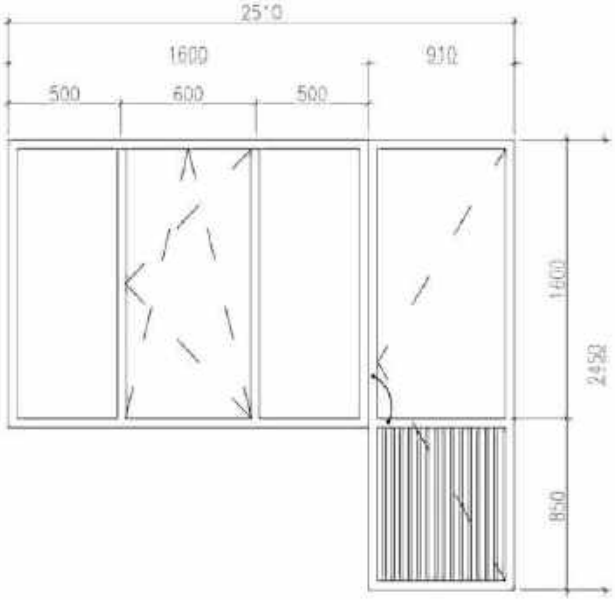

БАЛКОННОЕ ОСТЕКЛЕНИЕ БО-3

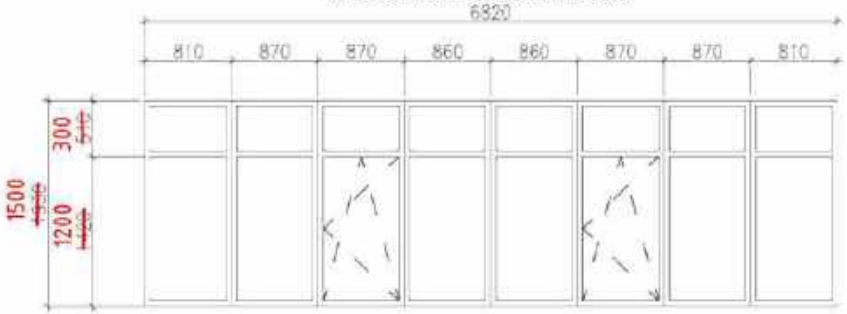

СХЕМА ОКНА О-4

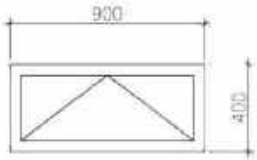

ПРИМЕЧАНИЕ

ВСЕ РАЗМЕРЫ УТОЧНИТЬ ПЕРЕД ИЗГОТОВЛЕНИЕМ

ДВЕРИ НА ЛЕСТНИЧНЫХ КЛЕТКАХ Д-3, Д-4 ВЫПОЛНИТЬ САМОЗАКРЫВАЮЩИМЕСЯ С УПЛОТНЕНИЕМ В ПРИТВОРАХ

ВЫПОЛНИТЬ ШТУКАТУРКУ ВНУТРЕННИХ ОКОННЫХ И ДВЕРНЫХ ОТКОСОВ С ПОСЛЕДУЮЩЕЙ ШПАКЛЁВКОЙ И ВОДОЭМУЛЬСИОННОЙ ОКРАСКОЙ, S = 882,82М2

ВЫПОЛНИТЬ ШТУКАТУРКУ НАРУЖНЫХ ОКОННЫХ ОТКОСОВ С ПОСЛЕДУЮЩЕЙ ШПАКЛЁВКОЙ И ВОДОЭМУЛЬСИОННОЙ ОКРАСКОЙ, S = 145,51М2

ИЗМ.	КОЛ.УЧ.	ЛИСТ	№ДОК.	ПОДП.	ДАТА
РАЗРАБ.		Гаврилин			
ПРОВЕР.		Бутенко			
ГЛ. СПЕЦ.					
Н. КОНТР.					
ГИП		Смирнова			

А-00-272-01.02-АС

Разработка проектно- сметной документации на строительство 3-х этажного 60-ти квартирного жилого дома №1и №2 в п. Индерборский, Индерского района, Атырауской области

СТАДИЯ	ЛИСТ	ЛИСТОВ
РП	22	

ВЕДОМОСТЬ ЭЛЕМЕНТОВ ЗАПОЛНЕНИЯ ПРОЕМОВ СХЕМА ОКОН

ТОО "АДИЯСТРОЙПРОЕКТ"

ВЗАМ. ИНВ. №

ПОДП. И ДАТА

ИНВ. № ПОДЛ.

ДЕТАЛЬ
ограждения лоджий

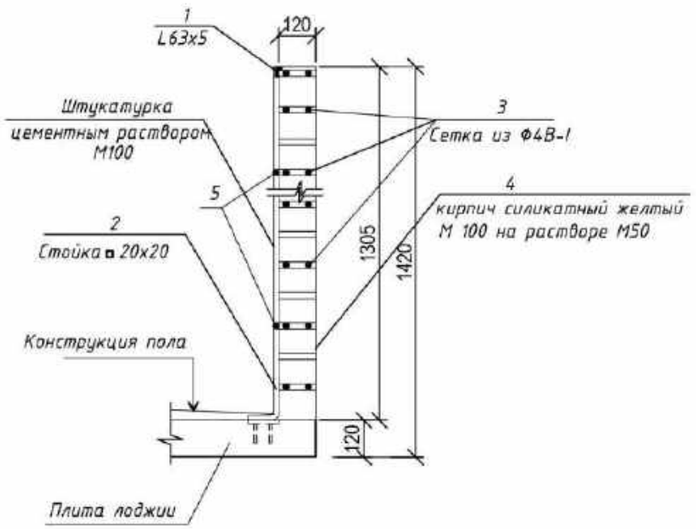

СПЕЦИФИКАЦИЯ ЭЛЕМЕНТОВ ОГРАЖДЕНИЯ /на 1 лоджию/

Марка поз.	Обозначение	Наименование	Кол-во	Масса ед. кг	Приме-чание
1	ГОСТ 8509-86	L63x5, L=7580мм	1	36.46	
2	ГОСТ 2591-88	☐ 20х20, L=1400мм	10	4,40	
3	ГОСТ 6727-80*	Сетка из Ø4В-I	-	5,34	
4		Силикатный кирпич М 100 на растворе М50	1.064		м3
5	ГОСТ 5781-82*	Ø 10А-II, L=7580мм	4	4,68	
		Закладная деталь М-1	10	1,55	
9	ГОСТ 8510-86	⊥110х70х8 L=120 мм	1	1,31	
10	ГОСТ 5781-82	Ø10А-II L=135 мм	2	0.083	
11	ГОСТ 5781-82	Ø10А-II L=120 мм	1	0,074	

1. Сварку производить электродами типа Э-42
2. Высоту шва принимать по наименьшей толщине свариваемых элементов
3. Антикоррозийную защиту всех металлических элементов производить эмалью ПФ-115 ГОСТ 6465-76 за 2 раза по грунтовке ГФ 021 ГОСТ 25129-82.

Взамен инв.№

Подпись и дата

Инв.№ подл.

Привязан: для П-00-19-31						
Привезял	Ердолат					
ГИП	Ахметова					
Инв.№						

Изм.	Кол.уч.	Лист	№док	Подпись	Дата
ГИП		Бурумбаев А.Е.			03.18.
Исполнил		Нургали А.Д.			03.18.
Проверил		Ширяева Л.Н.			03.18.

71/15-05-2018-АС

«Привязка проектно-сметной документации на строительство трех 3 этажных 60-ти квартирных жилых домов в с.Аккистау Исатайского района»

Жилой дом на 60 квартир

Стадия	Лист	Листов
РП	22а	

Конструкция ограждения балкона

ТОО "СпецСтрой Согласование" г.Актобе

ВЕДОМОСТЬ ОТДЕЛКИ ПОМЕЩЕНИЙ 1-ГО ЭТАЖА

НОМЕР ПОМЕЩЕНИЙ	ПОТОЛОК		СТЕНЫ И ПЕРЕГОРОДКИ		НИЗ СТЕН ИЛИ ПЕРЕГОРОДОК		ПРИМЕЧАНИЕ
	ПЛОЩАДЬ M^2	ВИД ОТДЕЛКИ	ПЛОЩАДЬ M^2	ВИД ОТДЕЛКИ	ПЛОЩАДЬ M^2	ВИД ОТДЕЛКИ	
1, 8, 9, 16, 17, 24, 25, 32, 33, 40	209,7 209,7	-шпатлевка; -улучшенная водоэмульсионная окраска;	496,84 496,84 496,84	-штукатурка; -шпаклевка; -улучшенная водоэмульсионная окраска;			
2, 7, 10, 15, 18, 23, 26, 31, 34, 39	210,2 210,2	-шпатлевка; -улучшенная водоэмульсионная окраска;	465,1 465,1 465,1	-штукатурка; -шпаклевка; -улучшенная водоэмульсионная окраска;			
3, 6, 11, 14, 19, 22, 27, 30, 35, 38	145,7 145,7	-шпатлевка; -улучшенная водоэмульсионная окраска;	386,0 386,0 386,0	-штукатурка; -шпаклевка; -улучшенная водоэмульсионная окраска;			
4, 5, 12, 13, 20, 21, 28, 29, 36, 37	94,7 94,7	-шпатлевка; -улучшенная водоэмульсионная окраска;	355,5 355,5 355,5	-штукатурка; -шпаклевка; -улучшенная водоэмульсионная окраска;			
41, 48, 49, 66, 67, 84, 87, 103, 104, 120, 121, 128, 58, 59, 76, 77, 94, 95, 112, 113	91,0 91,0	-шпатлевка; -улучшенная водоэмульсионная окраска;	450,8 450,8	-штукатурка; -керам. плитка;			
42, 57, 60, 75, 78, 93, 96, 111, 114, 129	147,4 147,4	-шпатлевка; -улучшенная водоэмульсионная окраска;	389,4 389,4 389,4	-штукатурка; -шпаклевка; -улучшенная водоэмульсионная окраска;			
44, 55, 61, 73, 80, 92, 98, 109, 115, 126	165,4 165,4	-шпатлевка; -улучшенная водоэмульсионная окраска;	411,2 411,2 411,2	-штукатурка; -шпаклевка; -улучшенная водоэмульсионная окраска;			
46, 53, 64, 72, 81, 89, 99, 106, 117, 124	155,8 155,8	-шпатлевка; -улучшенная водоэмульсионная окраска;	376,3 376,3 376,3	-штукатурка; -шпаклевка; -улучшенная водоэмульсионная окраска;			
43, 56, 62, 74, 79, 91, 97, 110, 116, 127	156,6 156,6	-шпатлевка; -улучшенная водоэмульсионная окраска;	491,4 491,4 491,4	-штукатурка; -шпаклевка; -улучшенная водоэмульсионная окраска;			
47, 52, 65, 70, 82, 88, 101, 107, 118, 123	31,0 31,0	-шпатлевка; -улучшенная водоэмульсионная окраска;	141,0 141,0 141,0	-штукатурка; -шпаклевка; -улучшенная водоэмульсионная окраска;			
45, 54, 63, 71, 83, 90, 100, 108, 150, 125	78,8 78,8	-шпатлевка; -улучшенная водоэмульсионная окраска;	241,6 241,6 241,6	-штукатурка; -шпаклевка; -улучшенная водоэмульсионная окраска;			

ВЕДОМОСТЬ ОТДЕЛКИ ПОМЕЩЕНИЙ 2-3-ГО ЭТАЖЕЙ

НОМЕР ПОМЕЩЕНИЙ	ПОТОЛОК		СТЕНЫ И ПЕРЕГОРОДКИ		НИЗ СТЕН ИЛИ ПЕРЕГОРОДОК		
	ПЛОЩАДЬ M^2	ВИД ОТДЕЛКИ	ПЛОЩАДЬ M^2	ВИД ОТДЕЛКИ	ПЛОЩАДЬ M^2	ВИД ОТДЕЛКИ	
1, 8, 9, 16, 17, 24, 25, 32, 33, 40	419,4 419,4	-шпатлевка; -улучшенная водоэмульсионная окраска;	973,68 973,68 973,68	-штукатурка; -шпатлевка; -улучшенная водоэмульсионная окраска;			
2, 7, 10, 15, 18, 23, 26, 31, 34, 39	420,4 420,4	-шпатлевка; -улучшенная водоэмульсионная окраска;	930,2 930,2 930,2	-штукатурка; -шпатлевка; -улучшенная водоэмульсионная окраска;			
3, 6, 11, 14, 19, 22, 27, 30, 35, 38	291,4 291,4	-шпатлевка; -улучшенная водоэмульсионная окраска;	772,0 772,0 772,0	-штукатурка; -шпатлевка; -улучшенная водоэмульсионная окраска;			
4, 5, 12, 13, 20, 21, 28, 29, 36, 37	189,4 189,4	-шпатлевка; -улучшенная водоэмульсионная окраска;	711,0 711,0 711,0	-штукатурка; -шпатлевка; -улучшенная водоэмульсионная окраска;			
41, 48, 49, 66, 67, 84, 87, 103, 104, 120, 121, 128, 58, 59, 76, 77, 94, 95, 112, 113	182,0 182,0	-шпатлевка; -улучшенная водоэмульсионная окраска;	901,6 901,6	-штукатурка; -керам. плитка;			
42, 57, 60, 75, 78, 93, 96, 111, 114, 129	294,8 294,8	-шпатлевка; -улучшенная водоэмульсионная окраска;	778,8 778,8 778,8	-штукатурка; -шпатлевка; -улучшенная водоэмульсионная окраска;			
44, 55, 61, 73, 80, 92, 98, 109, 115, 126	330,8 330,8	-шпатлевка; -улучшенная водоэмульсионная окраска;	822,4 822,4 822,4	-штукатурка; -шпатлевка; -улучшенная водоэмульсионная окраска;			
46, 53, 64, 72, 81, 89, 99, 106, 117, 124	311,6 311,6	-шпатлевка; -улучшенная водоэмульсионная окраска;	752,6 752,6 752,6	-штукатурка; -шпатлевка; -улучшенная водоэмульсионная окраска;			
43, 56, 62, 74, 79, 91, 97, 110, 116, 127	313,2 313,2	-шпатлевка; -улучшенная водоэмульсионная окраска;	982,8 982,8 982,8	-штукатурка; -шпаклевка; -улучшенная водоэмульсионная окраска;			
47, 52, 65, 70, 82, 88, 101, 107, 118, 123	62,0 62,0	-шпатлевка; -улучшенная водоэмульсионная окраска;	282,0 282,0 282,0	-штукатурка; -шпаклевка; -улучшенная водоэмульсионная окраска;			
45, 54, 63, 71, 83, 90, 100, 108, 145, 125	157,6 157,6	-шпатлевка; -улучшенная водоэмульсионная окраска;	483,2 483,2 483,2	-штукатурка; -шпаклевка; -улучшенная водоэмульсионная окраска;			

ВЕДОМОСТЬ ОТДЕЛКИ ЛЕСТНИЧНЫХ КЛЕТОК

НОМЕР ПОМЕЩЕНИЙ	ПОТОЛОК		СТЕНЫ И ПЕРЕГОРОДКИ		НИЗ СТЕН ИЛИ ПЕРЕГОРОДОК		
	ПЛОЩАДЬ M^2	ВИД ОТДЕЛКИ	ПЛОЩАДЬ M^2	ВИД ОТДЕЛКИ	ПЛОЩАДЬ M^2	ВИД ОТДЕЛКИ	
50, 68, 85, 102, 119	212,3 212,3	-шпаклевка; -улучшенная водоэмульсионная окраска;	714,0 714,0 714,0	-штукатурка; -шпатлевка; -улучшенная водоэмульсионная окраска;			

ВЕДОМОСТЬ ОТДЕЛКИ ЛОДЖИЙ 1 ЭТАЖА

НОМЕР ПОМЕЩЕНИЙ	ПОТОЛОК		СТЕНЫ И ПЕРЕГОРОДКИ		НИЗ СТЕН ИЛИ ПЕРЕГОРОДОК		
	ПЛОЩАДЬ M^2	ВИД ОТДЕЛКИ	ПЛОЩАДЬ M^2	ВИД ОТДЕЛКИ	ПЛОЩАДЬ M^2	ВИД ОТДЕЛКИ	
130-149	195,6 195,6	-шпаклевка; -улучшенная водоэмульсионная окраска;	516,8 516,8 516,8	-штукатурка; -шпатлевка; -улучшенная водоэмульсионная окраска;			

ВЕДОМОСТЬ ОТДЕЛКИ ЛОДЖИЙ 2 И 3 ЭТАЖЕЙ

НОМЕР ПОМЕЩЕНИЙ	ПОТОЛОК		СТЕНЫ И ПЕРЕГОРОДКИ		НИЗ СТЕН ИЛИ ПЕРЕГОРОДОК		
	ПЛОЩАДЬ M^2	ВИД ОТДЕЛКИ	ПЛОЩАДЬ M^2	ВИД ОТДЕЛКИ	ПЛОЩАДЬ M^2	ВИД ОТДЕЛКИ	
51, 69, 86, 105, 122, 130-144	207,2 207,2	-шпаклевка; -улучшенная водоэмульсионная окраска;	1033,6 1033,6 1033,6	-штукатурка; -шпатлевка; -улучшенная водоэмульсионная окраска;			

ПРИМЕЧАНИЕ

- ВЫПОЛНИТЬ УТЕПЛЕНИЕ СТЕН 1-ГО ЭТАЖА В ПОМЕЩЕНИЯХ 16,17,24,25,75,76,77,78,93,94,95,96 ISOVEROM И ОБШИТЬ ГИПСОКАРТОНОМ ПО МЕТАЛЛИЧЕСКОМУ КАРКАСУ ОБЩЕЙ ПЛОЩАДЬЮ -132,8М2
- ВЫПОЛНИТЬ УТЕПЛЕНИЕ СТЕН 2- ГО ЭТАЖА В ПОМЕЩЕНИЯХ 16,17,24,25,75,76,77,78,93,94,95,96 ISOVEROM И ОБШИТЬ ГИПСОКАРТОНОМ ПО МЕТАЛЛИЧЕСКОМУ КАРКАСУ ОБЩЕЙ ПЛОЩАДЬЮ -132,8М2
- ВЫПОЛНИТЬ УТЕПЛЕНИЕ СТЕН 3- ГО ЭТАЖА В ПОМЕЩЕНИЯХ 16,17,24,25,75,76,77,78,93,94,95,96 ISOVEROM И ОБШИТЬ ГИПСОКАРТОНОМ ПО МЕТАЛЛИЧЕСКОМУ КАРКАСУ ОБЩЕЙ ПЛОЩАДЬЮ -132,8М2

Утеплитель марки Isover KL34 толщ.50мм ГОСТ 31924-2011

Привязан 71-15/08/2017- АС
Привязал Нургали А.
Инв №

Привязан: для П-00-19-31
Привязал Ерболат
ГИП Ахметова
Инв №

ИЗМ.	КОЛ.УЧ	ЛИСТ	№ДОК.	ПОДП.	ДАТА
РАЗРАБ.		Гаврилин			
ПРОВЕР.		Бутенко			
ГЛ. СПЕЦ.					
Н. КОНТР.					
ГИП		Спирина			

А-00-272-01.02-АС

Разработка проектно- сметной документации на строительство 3-х этажного 60-ти квартирного жилого дома №1и №2 в п. Индерборский, Индерского района, Атырауской области

СТАДИЯ	ЛИСТ	ЛИСТОВ
РП	23	

ВЕДОМОСТЬ ОТДЕЛКИ ПОМЕЩЕНИЙ 1-3-ГО ЭТАЖЕЙ, ВЕДОМОСТЬ ОТДЕЛКИ ЛОДЖИЙ 1, 2 И 3 ЭТАЖЕЙ, ВЕДОМОСТЬ ОТДЕЛКИ ЛЕСТНИЧНЫХ КЛЕТОК

ТОО "АДИЯСТРОЙПРОЕКТ"

ВЗАМ. ИНВ. №
ПОДП. И ДАТА
ИНВ. № ПОДЛ.

ЭКСПЛИКАЦИЯ ПОЛОВ 1-ГО ЭТАЖА

НАИМЕНОВАНИЕ ИЛИ НОМЕР ПОМЕЩЕНИЯ ПО ПРОЕКТУ	ТИП ПОЛА ПО ПРОЕКТУ	СХЕМА ПОЛА ИЛИ НОМЕР УЗЛА ПО СЕРИИ	ЭЛЕМЕНТЫ ПОЛА И ИХ ТОЛЩИНА	ПЛОЩАДЬ ПОЛА, $м^2$
50, 68, 85, 102, 119	1	ПЕРЕМ.	- Керамическая плитка ГОСТ 6787-2001 - раствор цементно-песчанный М150; } -25мм - Стяжка выравнивающая из цементно-песчаного раствора М150 - 20 мм; - Ж/Б плита;	49,6
ПЛИНТУС КЕРАМИЧЕСКИЙ				85,9М/П
41, 48, 49, 66, 67, 84, 87, 103, 104, 120, 121, 128 58, 59, 76, 77, 94, 95, 112, 113	2	0,000 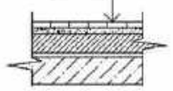	- керамическая плитка ГОСТ 6787-2001; - раствор цементно-песчанный М150; } -25мм - стяжка из бетона кл. В10-20 мм; - двухслойная оклеечная гидроизоляция из пленки ПВХ на мастике; - ~~isover OL-K 30;~~ Пеноплекс 35 толщ 50мм - Ж/Б плита;	91,0
ПЛИНТУС КЕРАМИЧЕСКИЙ				173,0М/П
1-40, 42-47, 52-57, 60-65, 70-75, 78-83, 88-93, 96-101, 106-111, 114-118, 123-127, 129, 150	3	0,000 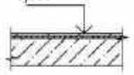	- Линолеум на теплоизолирующей подоснове ГОСТ 18108-80*; - Стяжка выравнивающая из цементно-песчаного раствора М150 - 45 мм; -пленка ПВХ; - ~~isover OL-K 30;~~ Пеноплекс35 толщ. 50мм - Ж/б плита;	1395,22
ПВХ ГОСТ19111-2011	ПЛИНТУС ~~ДЕРЕВЯННЫЙ ПО (ГОСТ 8242-88) -ПЛ-4~~			1520,5М/П
130-149	4	-0,020 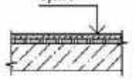	- Керамическая плитка ГОСТ 6787-2001 - раствор цементно-песчанный М150; - Стяжка выравнивающая из цементно-песчаного раствора М150 - 20 мм; -пленка ПВХ; - ~~isover OL-K 30;~~ Пеноплекс 35 толщ. 50мм - Ж/Б плита;	193,6

ЭКСПЛИКАЦИЯ ПОЛОВ 2-3-ГО ЭТАЖА

НАИМЕНОВАНИЕ ИЛИ НОМЕР ПОМЕЩЕНИЯ ПО ПРОЕКТУ	ТИП ПОЛА ПО ПРОЕКТУ	СХЕМА ПОЛА ИЛИ НОМЕР УЗЛА ПО СЕРИИ	ЭЛЕМЕНТЫ ПОЛА И ИХ ТОЛЩИНА	ПЛОЩАДЬ ПОЛА, $м^2$
50, 68, 85, 102, 119	1	ПЕРЕМ.	- Керамическая плитка ГОСТ 6787-2001 - раствор цементно-песчанный М150; } -25мм - Стяжка выравнивающая из цементно-песчаного раствора М150 - 20 мм; - Ж/Б плита;	77,85
ПЛИНТУС КЕРАМИЧЕСКИЙ				85,9М/П
41, 48, 49, 66, 67, 84, 87, 103, 104, 120, 121, 128 58, 59, 76, 77, 94, 95, 112, 113	2	+6,100 +3,050 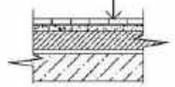	- керамическая плитка ГОСТ 6787-2001; - раствор цементно-песчанный М150; } -25мм - стяжка из бетона кл. В10-20 мм; - двухслойная оклеечная гидроизоляция из пленки ПВХ на мастике; - Ж/Б плита;	91,0
ПЛИНТУС КЕРАМИЧЕСКИЙ				173,0М/П
1-40, 42-47, 52-57, 60-65, 70-75, 78-83, 88-93, 96-101, 106-111, 114-118, 123-127, 129, 150	3	+6,100 +3,050 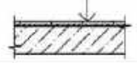	- Линолеум на теплоизолирующей подоснове ГОСТ 18108-80*; - Стяжка выравнивающая из цементно-песчаного раствора М150 - 45 мм; - Ж/б плита;	1395,22
ПВХ ГОСТ19111-2011	ПЛИНТУС ДЕРЕВЯННЫЙ ПО (ГОСТ 8242-88) -ПЛ-4			1520,5М/П
51, 69, 86, 105, 122, 130-144	4	+6,080 +3,020	- Керамическая плитка ГОСТ 6787-2001 - раствор цементно-песчанный М150; } -25мм - Стяжка выравнивающая из цементно-песчаного раствора М150 - 20 мм; - Ж/Б плита;	193,6

Привязан: для П-00-19-31			
Привезял	Ердолат		
ГИП	Ахметова		
Инв.№			

Привязан 71-15/08/2017- АС			
Привязал	Нургали А.		
Инв №			

ИЗМ.	КОЛ.УЧ	ЛИСТ	N°ДОК	ПОДП.	ДАТА
РАЗРАБ.		Гаврилин			
ПРОВЕР.		Бутенко			
ГЛ. СПЕЦ.					
Н. КОНТР.					
ГИП		Спирина			

A-00-272-01.02-АС

Разработка проектно- сметной документации на строительство 3-х этажного 60-ти квартирного жилого дома №1и №2 в п. Индерборский, Индерского района, Атырауской области

СТАДИЯ	ЛИСТ	ЛИСТОВ
РП	24	

ЭКСПЛИКАЦИЯ ПОЛОВ 1-2-3-ГО ЭТАЖА

ТОО "АДИЯСТРОЙПРОЕКТ"

ВЗАМ. ИНВ. № | ПОДП. И ДАТА | ИНВ. № ПОДЛ.

1-1

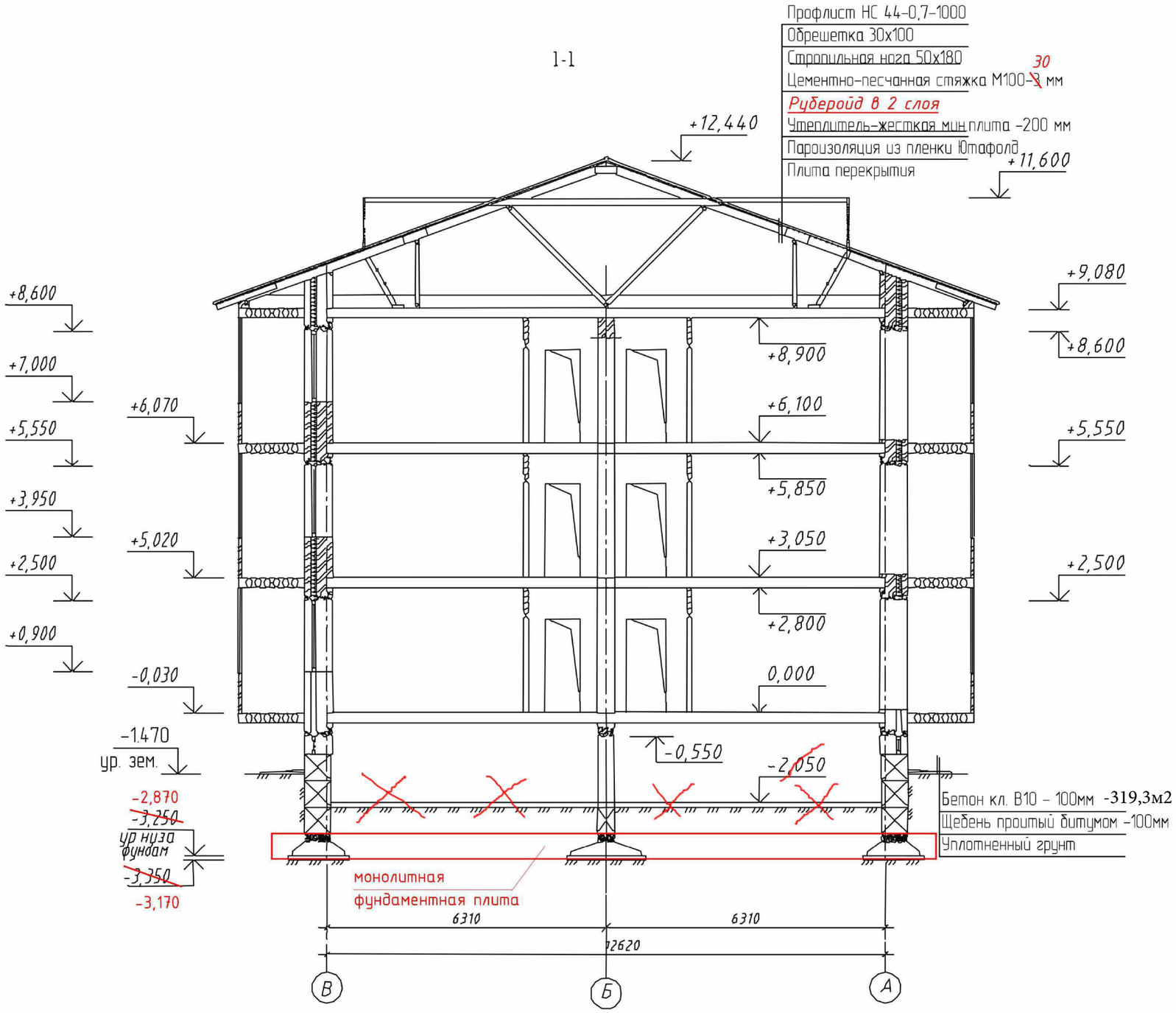

Привязан: для П-00-19-31			
Привезял	Ерболат		
ГИП	Ахметова		
Инв.№			

						А-00-272-01.02-АС
ИЗМ	КОЛ.УЧ	ЛИСТ	№ДОК	ПОДП	ДАТА	Разработка проектно- сметной документации на строительство 3-х этажного 60-ти квартирного жилого дома №1и №2 в п. Индерборский, Индерского района, Атырауской области
РАЗРАБ		Гаврилин				СТАДИЯ / ЛИСТ / ЛИСТОВ
ПРОВЕР		Бутенко				РП / 25
ГЛ СПЕЦ						
Н КОНТР						Разрез 1-1
ГИП		Сторчиная				ТОО "АДИЯСТРОЙПРОЕКТ"

Привязан	71-15/08/2017- АС		
Привязал	Нургали А.		
Инв №			

ВЗАМ. ИНВ №

ПОДП И ДАТА

ИНВ № ПОДЛ

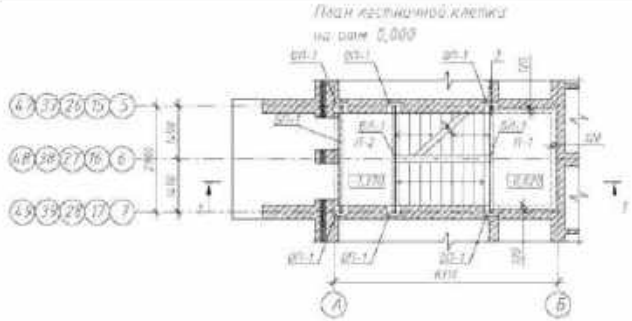

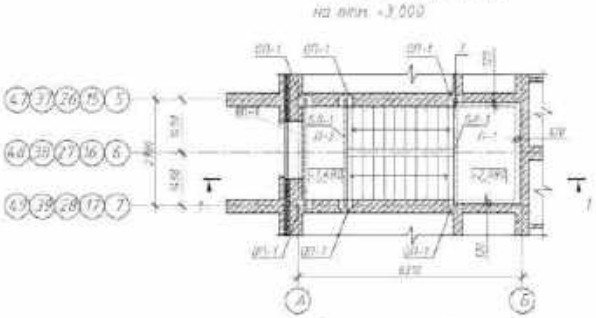

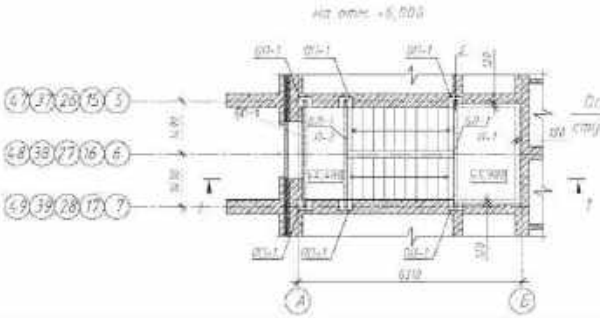

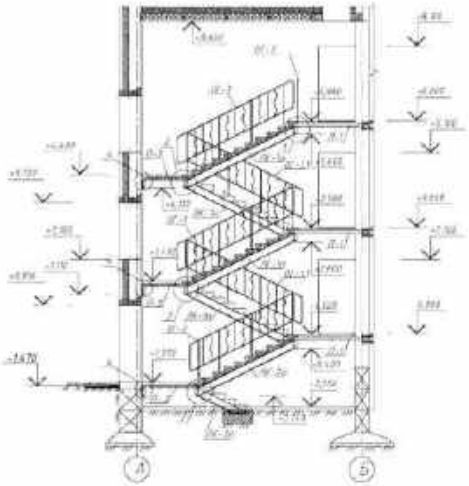

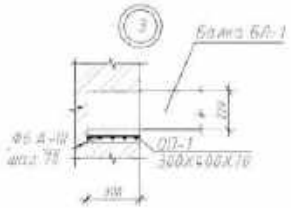

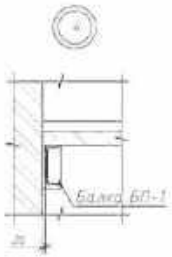

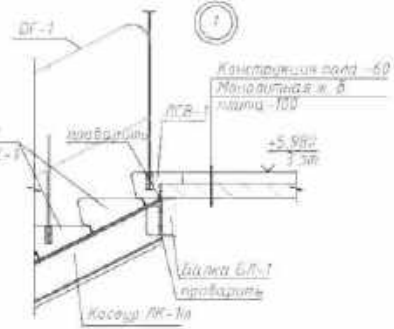

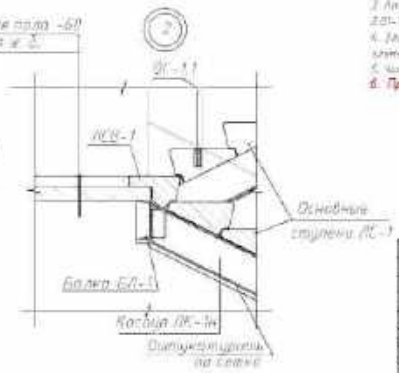

Примечание

1. Конструкции перил стальных из сварных профилей и уголковых стоек сборных ж/б ступеней. Крепление косоуров к железобетонной лестничной площадке осуществляется на сварке.
2. Сварные швы по ГОСТ 5264-80, электроды типа Э42 по ГОСТ 9467-75.
Сварку производить на всей длине соединяемых металлических элементов и закладных деталей. Выступ конца сварного шва прижать по контурной полосе сварочных деталей, если не предусмотрено иначе.
3. Антикоррозийное покрытие металлических элементов, которые соединяются в соответствии с СНиП III-23-76 и СНиП 3.04.03-85 (Защита строительных конструкций от коррозии).
4. Размеры лестничных проемов разработаны для деревянных перил. Проемы для ограждения для ограждения лестниц. Крепежные стержни ограждения производить путем приварки их к закладным деталям в месте перехода.
5. Читать с чертежом АС-2124.
6. Предусматривать простенные перила для пользования с детьми с инвалидами

Проект. Вып. П-00-15-31				Проект 71-15/08/2017- АС	
Проектная	Грязнова			Проектная	Надежкин А.
ГИП	Аксенова			Инв №	
Нач.АР					

Изм	Кол.уч	Лист	N док.	Подп.	Дата	А-00-272-01.02-АС
Разраб.		Грязнова				Разработка проектно- сметной документации на строительство 3-х этажного 60-ти квартирного жилого дома №1и №2 в п. Индерборской, Индерского района, Атырауской области
Пров.		Аксенова				Стадия / Лист / Листов: РП / 75
Гл.спец.						
Инженер						
ГИП		Аксенова				ТОО "АДИЛ СТРОЙПРОЕКТ"

План лестничной клетки на отм. 0,000
План лестничной клетки на отм. +3,000
План лестничной клетки на отм. +6,000

План лестничной клетки
на отм. -1,370

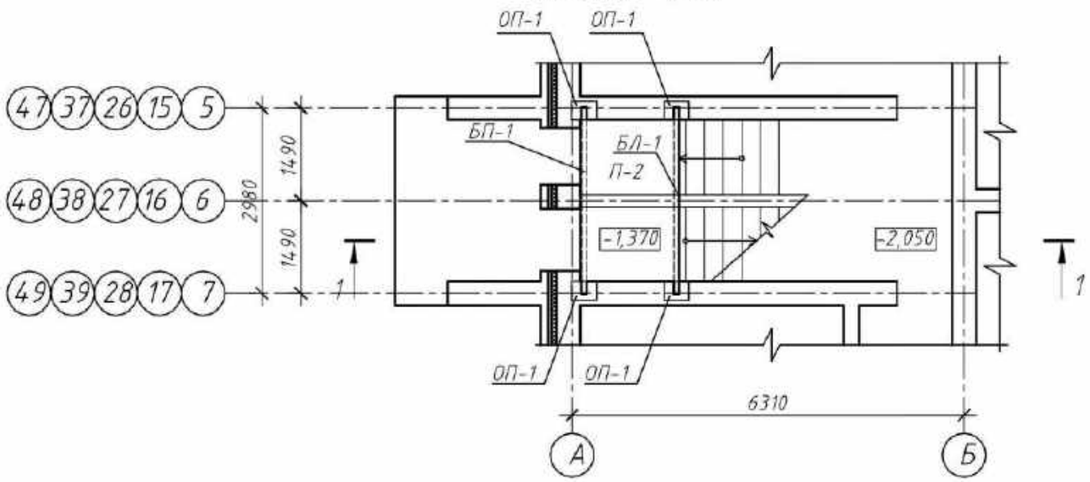

ЛК3т

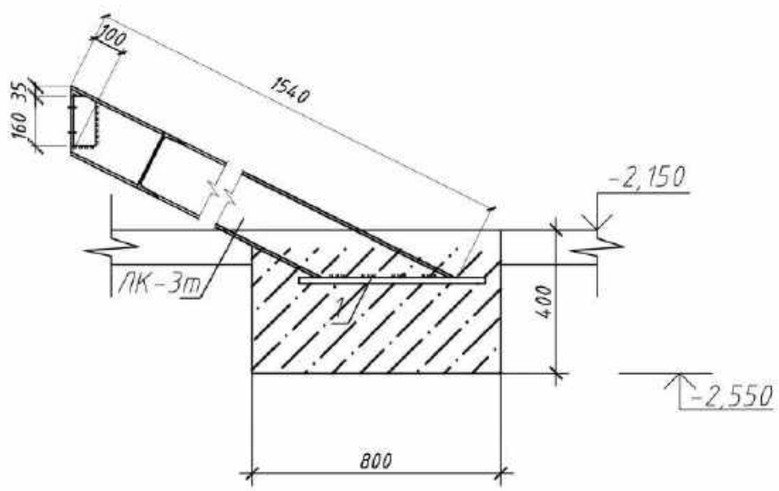

Спецификация изделий на один подъезд

Поз.	Обозначение	Наименование	Кол.	Масса ед. кг	Приме-чание
		Стальные элементы			
ЛК-3т	ГОСТ 8240-89	[22 L=3460 мм	2	32,34	64,68
		Ж/б элементы			
ЛС-1	ГОСТ 8717.0-84	ЛС-12	4	145	
ЛСВ-1	ГОСТ 8717.0-84	ЛСВ-12	1	111	
	ГОСТ 26633-91	Бетон кл. В22,5 м3	0,26		
	ГОСТ 19903-74	600x200x8	2	0,75	

Спецификация пристенных поручней

Поз.	Обозначение	Наименование	Кол.	Масса ед. кг	Приме-чание
		Стальные элементы			
1	ГОСТ 8639-82	Кв.труба 30x30x4, L=3.2 м	6	10,43	
2		Кронштейн	24		
		Деревянные элементы			
3	ГОСТ 24454-80*Е	Деревянный поручень L=3.2 м	6		

Примечание

Спецификация дана на одну лестницу входа в тех. подполье всего 5 входов.

Спецификация пристенных поручней данна на один подъезд, всего 5 подъездов

Привязан: для П-00-19-31

Привязал	Ерболат	
ГИП	Ахметова	
Инв.№		

Привязан 71-15/08/2017- АС

Привязал	Нургали А.	
Инв №		

ИЗМ.	КОЛ.УЧ.	ЛИСТ	N°ДОК	ПОДП.	ДАТА
РАЗРАБ.		Гаврилин			
ПРОВЕР.		Бутенко			
ГЛ. СПЕЦ.					
Н. КОНТР.					
ГИП		Спирина			

А-00-272-01.02-АС

Разработка проектно- сметной документации на строительство 3-х этажного 60-ти квартирного жилого дома №1и №2 в п. Индерборский, Индерского района, Атырауской области

стадия	лист	листов
РП	27	

План лестничной клетки на отм. -1,370
Спецификация

ТОО "АДИЯСТРОЙПРОЕКТ"

Взам. инв. N

Подпись и дата

Инв. N подл.

Привязан: для П-00-19-31			
Привязал	Ерболат		
ГИП	Ахметова		
Инв.№			

Выполнение заготовок для косоуров

ЛК1т(ЛК1н зеркально)

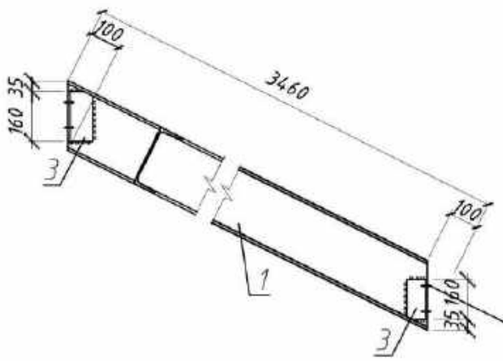

ЛК2т(ЛК2н зеркально)

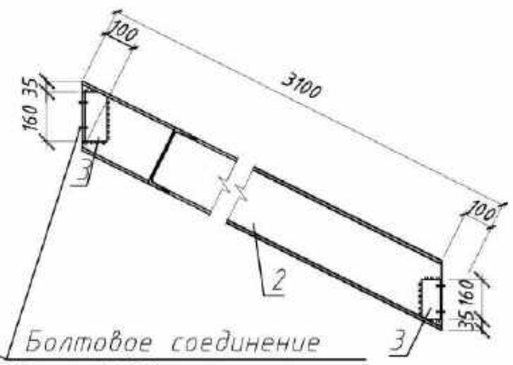

Болтовое соединение
болт М 20 норм. точности

БЛ-1

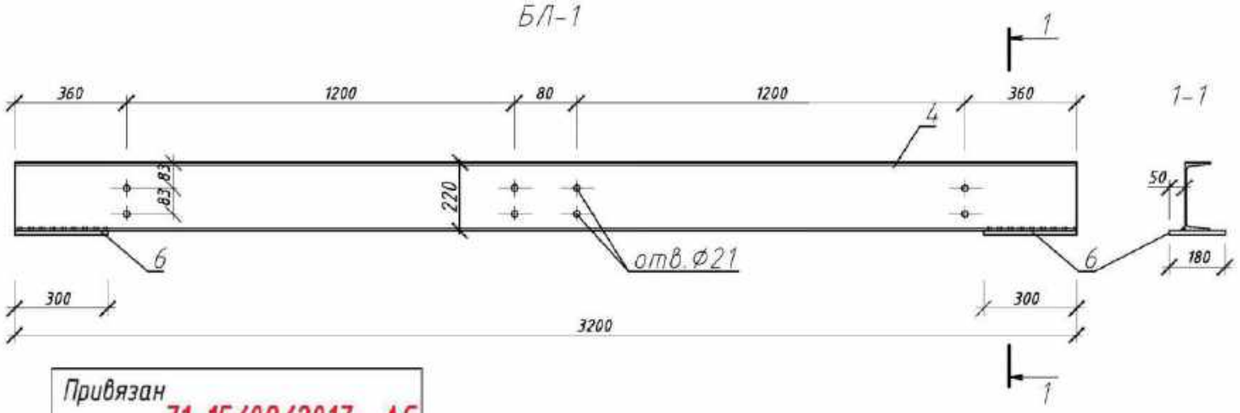

Привязан 71-15/08/2017- АС			
Привязал	Нургали А.		
Инв №			

БП-1

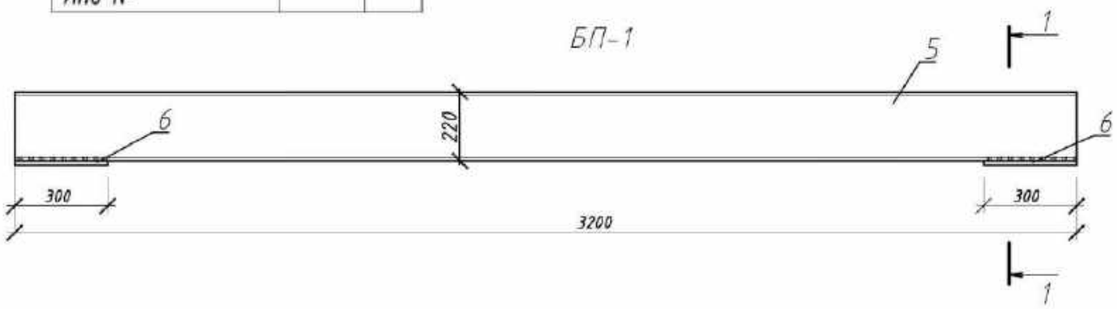

Спецификация изделий на один подъезд

Поз.	Обозначение	Наименование	Кол.	Масса ед. кг	Приме-чание
		Стальные элементы			
ЛК-1н	ГОСТ 8240-89	[22 L=3460 мм	4	72,66	290,64
ЛК-1т	ГОСТ 8240-89	[22 L=3460 мм	4	72,66	290,64
ЛК-2н	ГОСТ 8240-89	[22 L=2770 мм	1	58,17	
ЛК-2т	ГОСТ 8240-89	[22 L=2200 мм	1	58,17	
У-1	ГОСТ 8509 - 86	∟ 75х6 L=100 мм	20	0,69	10,33
БП-1	ГОСТ 8240-89	[22 L=3200 мм	3	67,2	201,6
БЛ-1	ГОСТ 8240-89	[22 L=3200 мм	6	67,2	403,2
ОГ-1	ГОСТ 25772-83	МВ 32.12-27.9Р	2	52,74	
ОГ-1.1	ГОСТ 25772-83	МВ 32.12-27.9Р	2	52,74	
ОГ-2	ГОСТ 25772-83	МВ 29.12-27.9Р	1	39,46	
ОГ-3	ГОСТ 25772-83	ПВ 12.9Р	1	18,43	
		Ж/б элементы			
ЛС-1	ГОСТ 8717.0-84	ЛС-12	44	145	
ЛСВ-1	ГОСТ 8717.0-84	ЛСВ-12	5	111	
ЛСН-1	ГОСТ 8717.0-84	ЛСН-12	5	75	
ОП-1	АС-	Опорная подушка ОП-1	18	21	см. узел 3
П-1	АС-	Ж/б плита П-1	3		
П-2	АС-	Ж/б плита П-2	1		
П-3	АС-	Ж/б плита П-3	2		

1. Косоуры крепить к лобовым балкам на болтах М20 нормальной точности по ГОСТ7798-70. Все отверстия под болты принимать d=21 мм.
2. После проверки правильности положения смонтированных конструкций, гайки болтов должны быть закреплены путем приварки их к стержню болта, либо забивкой резьбы.
3. Косоуры ЛК-1н и ЛК-2н выполнить обратно чертежам косоуров ЛК-1т и ЛК-2т.

Изм	Кол.уч	Лист	N°док.	Подп.	Дата
Разраб.		Гаврилин			
Пров.		Бутенко			
Гл.спец.					
Н.контр.					
ГИП		Спирина			

А-00-272-01.02-АС

Разработка проектно- сметной документации на строительство 3-х этажного 60-ти квартирного жилого дома №1и №2 в п. Индерборский, Индерского района, Атырауской области

Стадия	Лист	Листов
РП	28	

ЛК 1т (ЛК1н зеркально) , ЛК2т(ЛК2н зеркально)
БЛ-1, БП-1. Спецификация.

ТОО "АДИЯСТРОЙПРОЕКТ"

Взам. инв. N° | Подп. и дата | Инв. N° подл.

Привязан: для П-00-19-31			
Привезял	Ерболат		
ГИП	Ахметова		
Инв.№			

Монол. ж.б. плита П-1

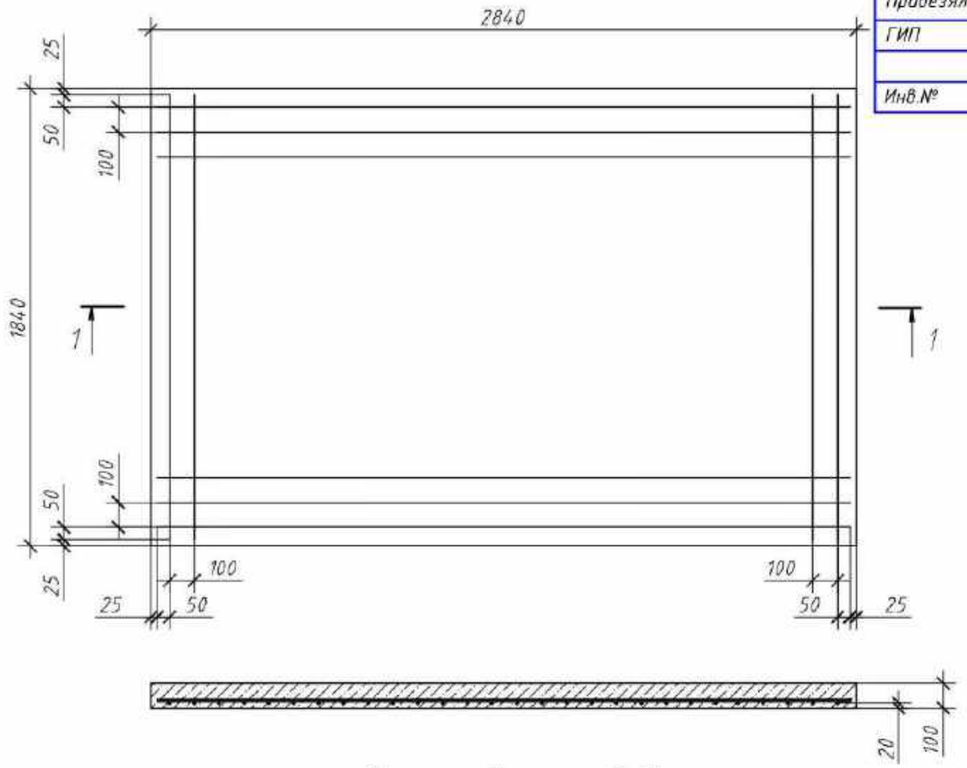

Монол. ж.б. плита П-3

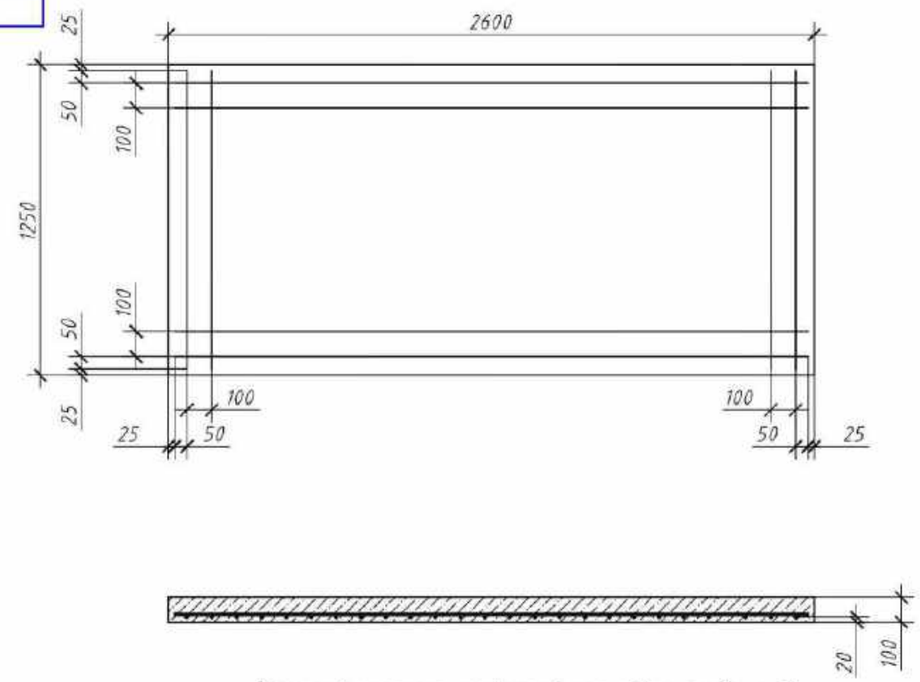

Монол. ж.б. плита П-2

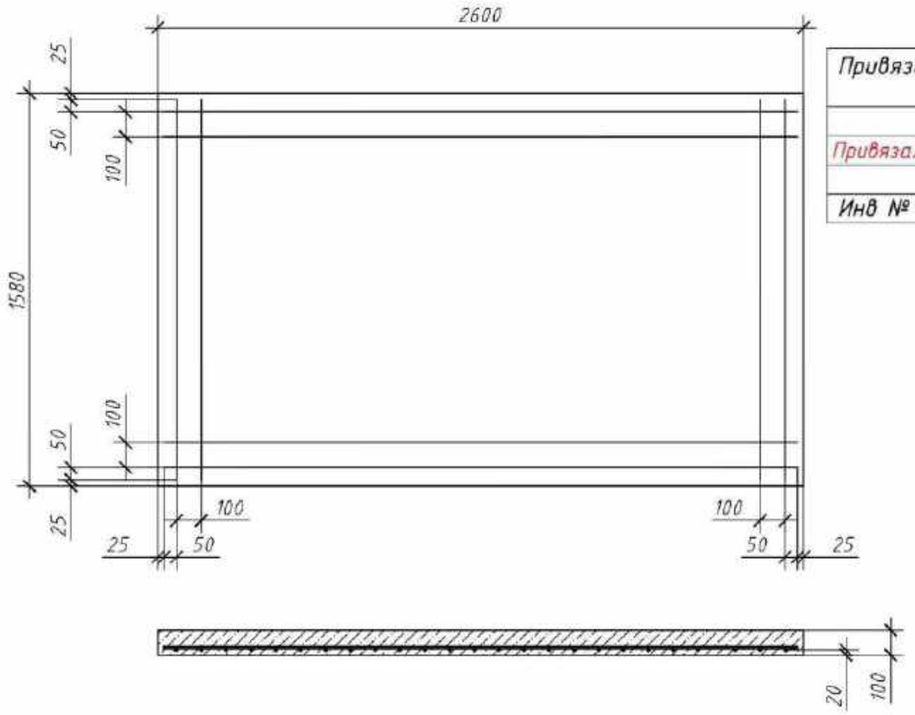

Привязан 71-15/08/2017- АС			
Привязал	Нургали А.		
Инв №			

Спецификация изделий на один подъезд

Поз.	Обозначение	Наименование		Кол.	Масса ед. кг	Приме-чание
		Монол. ж.б. плита П-1				
	ГОСТ 5781-82	Арматура Ø 10 А-III	п.м.	95,76	0,617	59,08
	ГОСТ 26633-91	Бетон кл. В22,5	м3	0,52		
		Монол. ж.б. плита П-2				
	ГОСТ 5781-82	Арматура Ø 10 А-III	п.м.	72,42	0,617	44,68
	ГОСТ 26633-91	Бетон кл. В22,5	м3	0,41		
		Монол. ж.б. плита П-3				
	ГОСТ 5781-82	Арматура Ø 10 А-III	п.м.	56,85	0,617	35,08
	ГОСТ 26633-91	Бетон кл. В22,5	м3	0,33		

Примечание

1. Монтаж арматурных сеток осуществляется с помощью вязальных проволок соответствующих диаметров.
2. Данный лист читать совместно с листами АС-26,27,28

Изм	Кол.уч	Лист	N°док.	Подп.	Дата
Разраб.		Гаврилин			
Пров.		Бутенко			
Гл.спец.					
Н.контр.					
ГИП		Спирина			

A-00-272-01.02-АС

Разработка проектно- сметной документации на строительство 3-х этажного 60-ти квартирного жилого дома №1и №2 в п. Индерборский, Индерского района, Атырауской области

Стадия	Лист	Листов
РП	29	

Монол. ж.б. плита П-1. Монол. ж.б. плита П-2
Монол. ж.б. плита П-3. Спецификация.

ТОО "АДИЯСТРОЙПРОЕКТ"

Взам. инв. N° | Подп. и дата | Инв. N° подл.

А–А

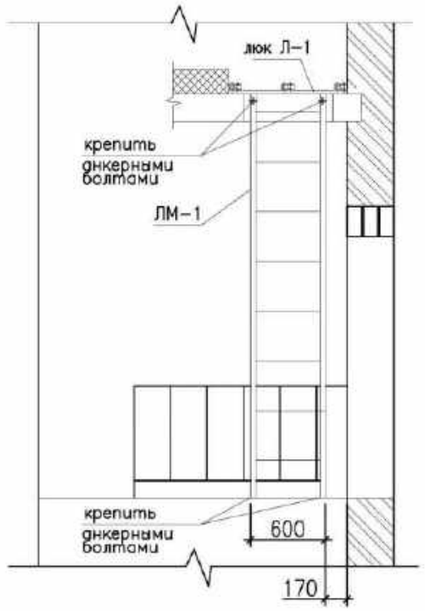

Лестница ЛМ–1

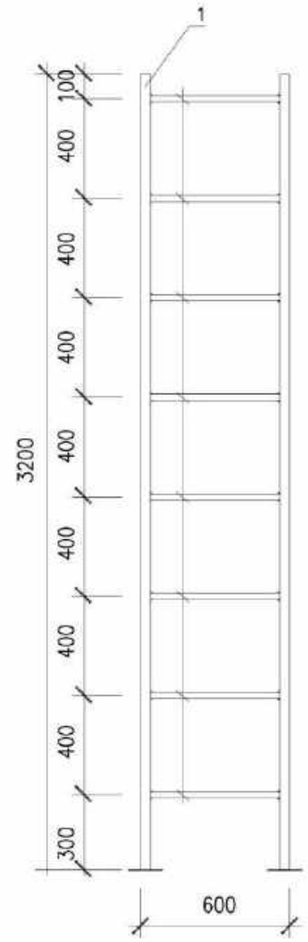

ЗД–3

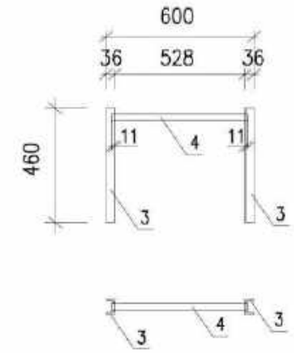

Крышка люка Л–1

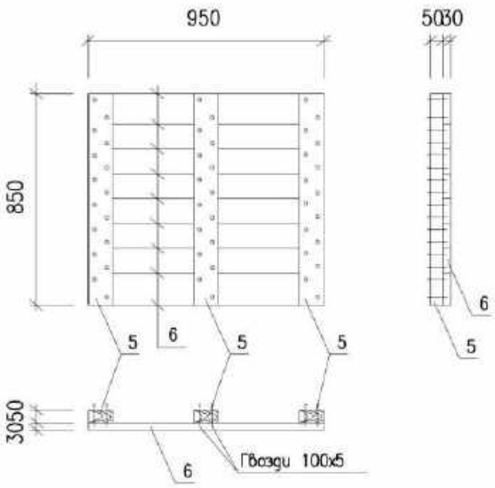

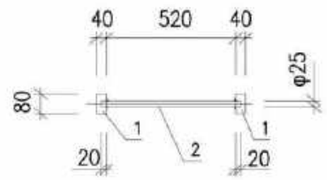

Привязан	71-15/08/2017- АС		
Привязал	Нургали А.		
Инв №			

Привязан: для П-00-19-31			
Привезял	Ерболат		
ГИП	Ахметова		
Инв.№			

СПЕЦИФИКАЦИЯ ЭЛЕМЕНТОВ

Марка поз.	Обозначение	Наименование	Кол. шт.	Вес ед. кг	Общая масса кг
		Лестница Л–1	1		40
1	ГОСТ 12336–66	⊔ 80х40х3 L=3200	2	16.2	32.4
2	ГОСТ 10704–91	Труба 25х3 L=580	8	0.95	7.6
3	ГОСТ 19903–74*	— 100х100х3	2	0,31	0,62
4	ГОСТ 2778–90	140х10	6	0,086	0,51

Примечание

Спецификация дана на одну лестницу на чердак и крышку люка всего 5 штук

ИЗМ.	КОЛ.УЧ	ЛИСТ	N°ДОК	ПОДП.	ДАТА
РАЗРАБ.		Гаврилин			
ПРОВЕР.		Бутенко			
ГЛ. СПЕЦ.					
Н. КОНТР.					
ГИП		Спирина			

А-00-272-01.02-АС

Разработка проектно- сметной документации на строительство 3-х этажного 60-ти квартирного жилого дома №1и №2 в п. Индерборский, Индерского района, Атырауской области

Стадия	Лист	Листов
РП	30	

ЛЕСТНИЦА НА ЧЕРДАК
КРЫШКА ЛЮКА Л–1
СПЕЦИФИКАЦИЯ ЭЛЕМЕНТОВ

ТОО "АДИЯСТРОЙПРОЕКТ"

Взам.инв. N | Подпись и дата | Инв. N подл.

План стропил

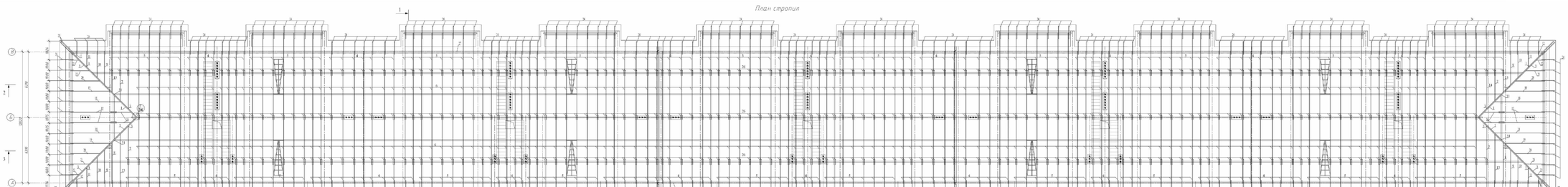

1-1

СПЕЦИФИКАЦИЯ ДЕРЕВЯННЫХ ЭЛЕМЕНТОВ КРЫШИ (НАЧАЛО)

ПОЗ.	НАИМЕНОВАНИЕ	РАЗМЕР В ЧИСТОТЕ, мм СЕЧЕНИЕ	ДЛИНА	КОЛ-ВО шт.	ОБЪЕМ ДРЕВЕСИНЫ В "ЧИСТОТЕ", м³	ПРИМЕЧАНИЕ
1	СТРОПИЛО(Арочное)	50 x 180	4200	8/0,04	0,32	
2	СТРОПИЛО(Арочное)	50 x 180	3200	8/0,03	0,24	
3	СТРОПИЛО(Арочное)	50 x 180	2320	8/0,02	0,16	
4	СТРОПИЛЬНАЯ НОГА	50 x 180	2500	134/0,023	3,08	
5	СТРОПИЛЬНАЯ НОГА	50 x 180	4200	160/0,02	3,2	
6	СТРОПИЛЬНАЯ НОГА	50 x 180	5000	286/0,00	14,3	
7	НАРОЖНИК	50 x 180	2000	4/0,006	0,1	
8	НАРОЖНИК	50 x 180	4400	2/0,04	0,08	
9	НАРОЖНИК	50 x 180	3620	4/0,033	0,132	
10	НАРОЖНИК	50 x 180	2060	4/0,02	0,08	
11	НАРОЖНИК	50 x 180	1670	4/0,015	0,06	
12	НАРОЖНИК	50 x 180	510	4/0,005	0,02	
13	НАРОЖНИК	50 x 180	5000	2/0,05	0,1	
14	НАРОЖНИК	50 x 180	2860	2/0,02	0,04	
15	НАРОЖНИК	50 x 180	2000	2/0,02	0,04	
16	НАРОЖНИК	50 x 180	1790	4/0,016	0,064	
17	НАРОЖНИК	50 x 180	4550	4/0,04	0,16	
18	НАРОЖНИК	50 x 180	5210	4/0,047	0,19	
19	НАРОЖНИК	50 x 180	6150	4/0,037	0,148	
20	НАРОЖНИК	50 x 180	3020	4/0,027	0,108	
21	НАРОЖНИК	50 x 180	2020	4/0,018	0,072	
22	НАРОЖНИК	50 x 180	636	4/0,009	0,036	
23	ЗАТЯЖКА	50 x 150	4900	72/0,087	2,66	
24	КОСЯЧКА	50 x 120	1800	2340/0,01	3,34	
25	КОСЯЧКА	50 x 120	2000	8/0,012	0,096	
26	НАКЛАДКА	50 x 150	700	858/0,01	5,2	
27	МАУЭРЛАТ	100 x 100	6000	70/06	4,76	
28	ЛЕЖЕНЬ	100 x 100	6000	60/06	4,14	
29	ПРОГОН	100 x 100	6000	92/06	5,52	
30	СТОЙКА	100 x 100	1400	112/0,01	1,57	
31	СТОЙКА	100 x 100	2500	41/0,1	0,1	
32	ПОДКОС	100 x 100	3400	168/0,03	4,89	
33	ПОДКОС	100 x 100	3200	88/0,02	2,82	
	ВЩЕПИН.КАРНИЗ	b = 25			5,59	223,65 м2
	ОБРЕШЕТКА	32 x 100			2983,37 м²	шаг 350 мм
	ВЩЕПИН. САРИЗ. (0,6-100,C)				223,65 м²	
	ВИРОЛЕИЗОЛЯЦИОННОЙ(1)				2983,37 м²	
	БАРЬЕРНОЙ(ДЛ.РЫНЕЦ)				1192,7 м² / 596,3 м²	
	УТЕПЛИТЕЛЬ(МИНЕРАЛ.ВАТА)				2175,27 м³	ПЖ-175
34	Доска	150x30			1,8	

Примечание:

1. Стропила изготавливаются из сыпучегрунтов двойных гвоздей влажностью не более 25%, древесины 1-го сорта по ГОСТ 24454-80.
2. Сопряжение стропильных элементов между собой выполнять:
   - для элементов из брусьев-на гребень;
   - для элементов из досок-на гвоздях.
3. Стропильную ногу, через обну прибивать скрутками из проволоки Ø8 В1 за ерш, закладываемую в стену.
4. Размеры стропил, стоек, подкосов уточнить на месте.
5. Зазоры древесины по окончании производить в соответствии с нормами СНиП РК 2.01-19-2004.
6. Элементы арки, сопрягающиеся с коньковой клаймой, тщательно антисептировать и изолировать прокладкой из двух слоев толя.
7. Деревянные элементы крыши обработать огнезащитным составом КСД по ТУ 2389-006-17483458-96.

						А-00-272-01.02-АС
						Разработка проектно- сметной документации на строительство 5-и этажного 60-ти квартирного жилого дома №1в №2 в п. Шадагорской, Шадарского района, Акмурской области
ИЗМ.	КОЛ.УЧ.	ЛИСТ	N DOK	ПОДП.	ДАТА	
ГАЗРАЗ.	Гаврилов					
ПРОВЕР.	Бурлаев					
Г.А. СПЕЦ.						
Н. КОНТР.						
ГИП	Сторчак					

СТАДИЯ	ЛИСТ	ЛИСТОВ
РП	31	

План стропил

ТОО "АЛИСТРОЙПРОЕКТ"

Инв.№ подл. | Подп. и дата | Взам. инв.№

| | | |

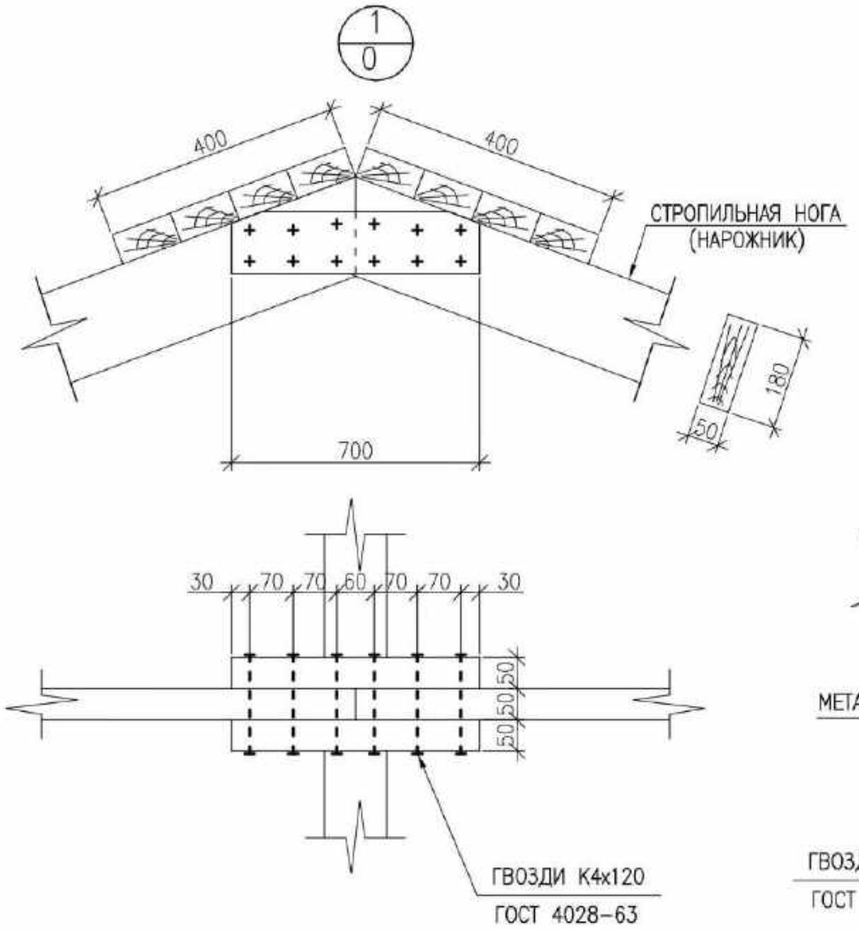

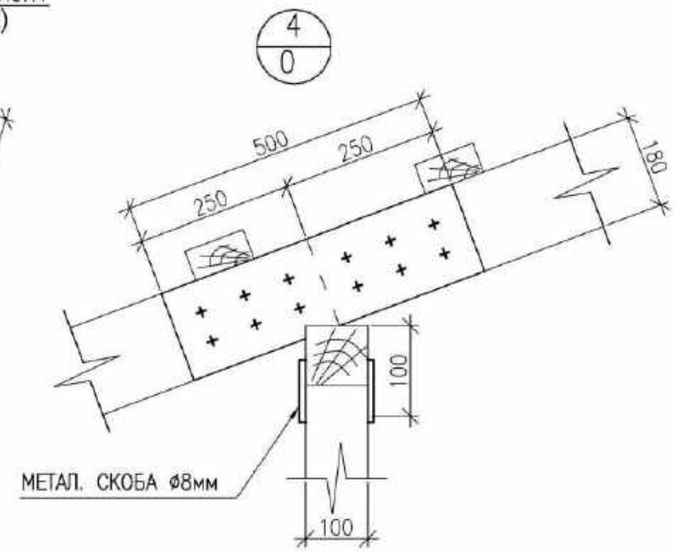

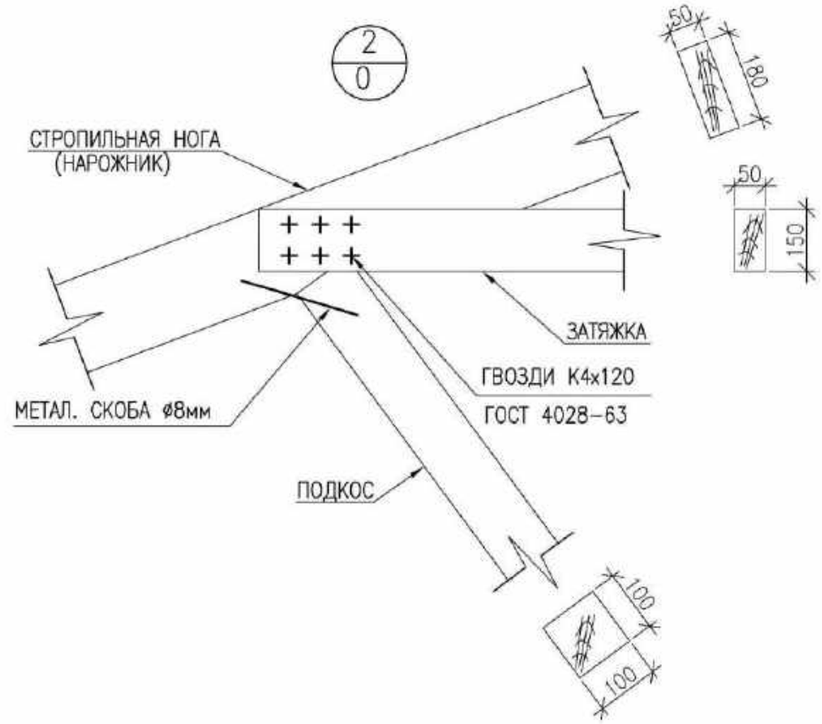

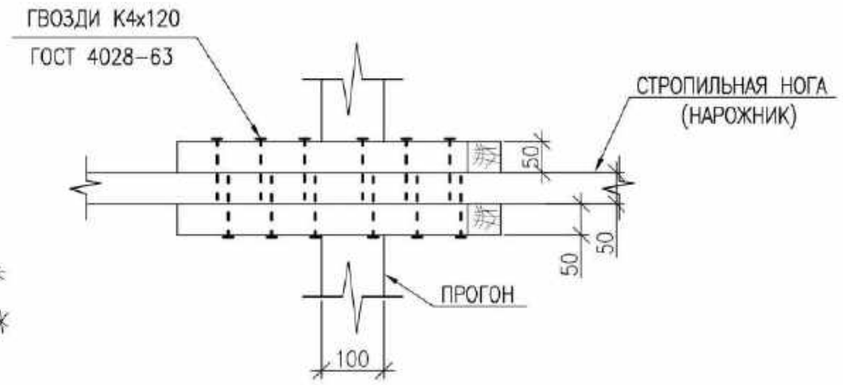

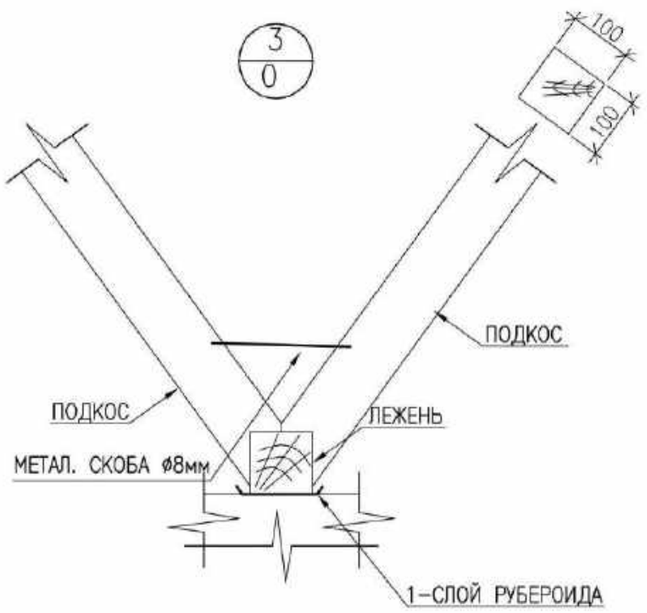

Привязан 71-15/08/2017- АС			
Привязал	Нургали А.		
Инв №			

Привязан: для П-00-19-31			
Привезял	Ерболат		
ГИП	Ахметова		
Инв.№			

Данный лист смотреть совместно с листом АС-31,32

Изм.	Кол.Уч.	Лист	N°док.	Подп.	Дата
Разраб.		ГАВРИЛИН			
Провер.		БУТЕНКО			
Гл. спец.					
Н. контр.					
ГИП		СПИРИНА			

А-00-272-01.02-АС

Разработка проектно- сметной документации на строительство 3-х этажного 60-ти квартирного жилого дома N1и N2 в п. Индерборский, Индерского района, Атырауской области

Стадия	Лист	Листов
РП	33	

Узел 1-4

ТОО "АДИЯСТРОЙПРОЕКТ"

ВЗАМ. ИНВ. N°	ПОДП. И ДАТА	ИНВ. N° ПОДЛ.

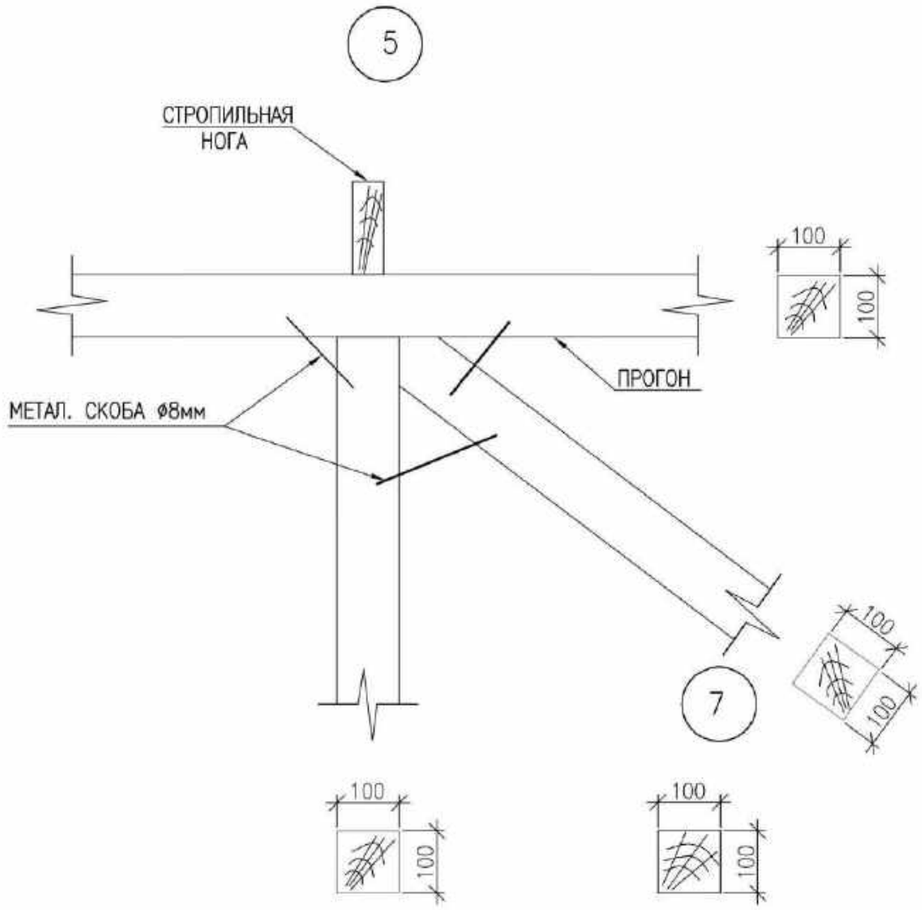

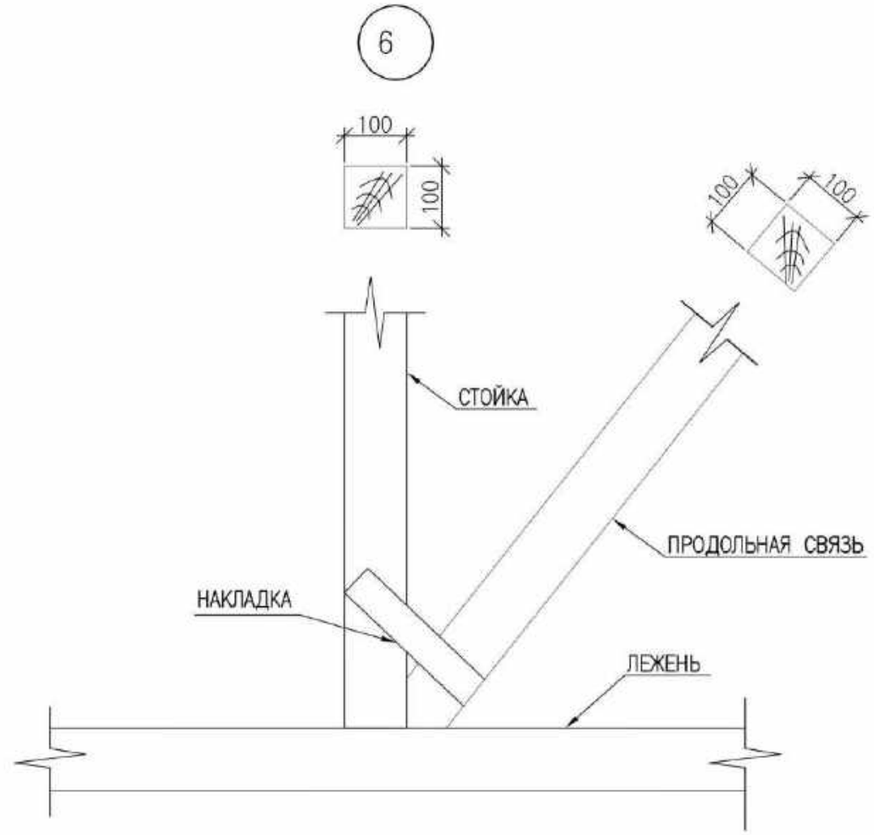

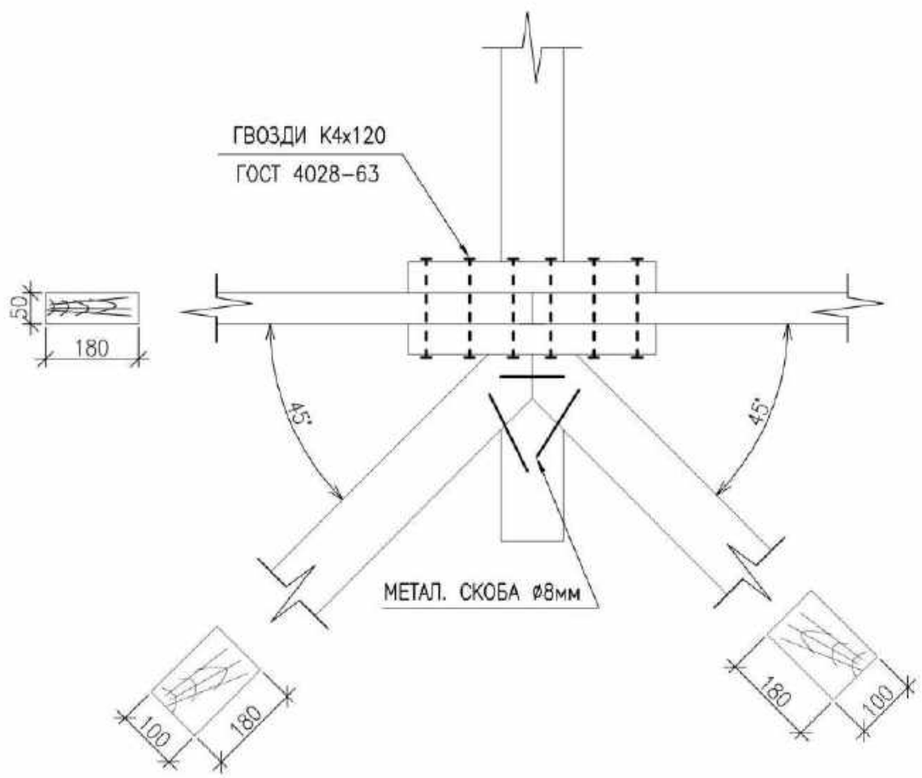

Привязан 71-15/08/2017- АС

Привязал Нургали А.

Инв №

Привязан: для П-00-19-31

Привезял Ерболат

ГИП Ахметова

Инв.№

Данный лист смотреть совместно с листом АС-31,32

Изм.	Кол.Уч.	Лист	N°док.	Подп.	Дата
Разраб.		ГАВРИЛИН			
Провер.		БУТЕНКО			
Гл. спец.					
Н. контр.					
ГИП		СПИРИНА			

А-00-272-01.02-АС

Разработка проектно- сметной документации на строительство 3-х этажного 60-ти квартирного жилого дома N1и N2 в п. Индерборский, Индерского района, Атырауской области

Стадия	Лист	Листов
РП	34	

Узел 5-7

ТОО "АДИЯСТРОЙПРОЕКТ"

ИНВ. N° ПОДЛ. | ПОДП. И ДАТА | ВЗАМ. ИНВ. N°

СТАЦИОНАРНАЯ ЛЕСТНИЦА ДЛЯ ВЫХОДА
ЧЕРЕЗ СЛУХОВОЕ ОКНО
ЛЕСТНИЦА Л–1

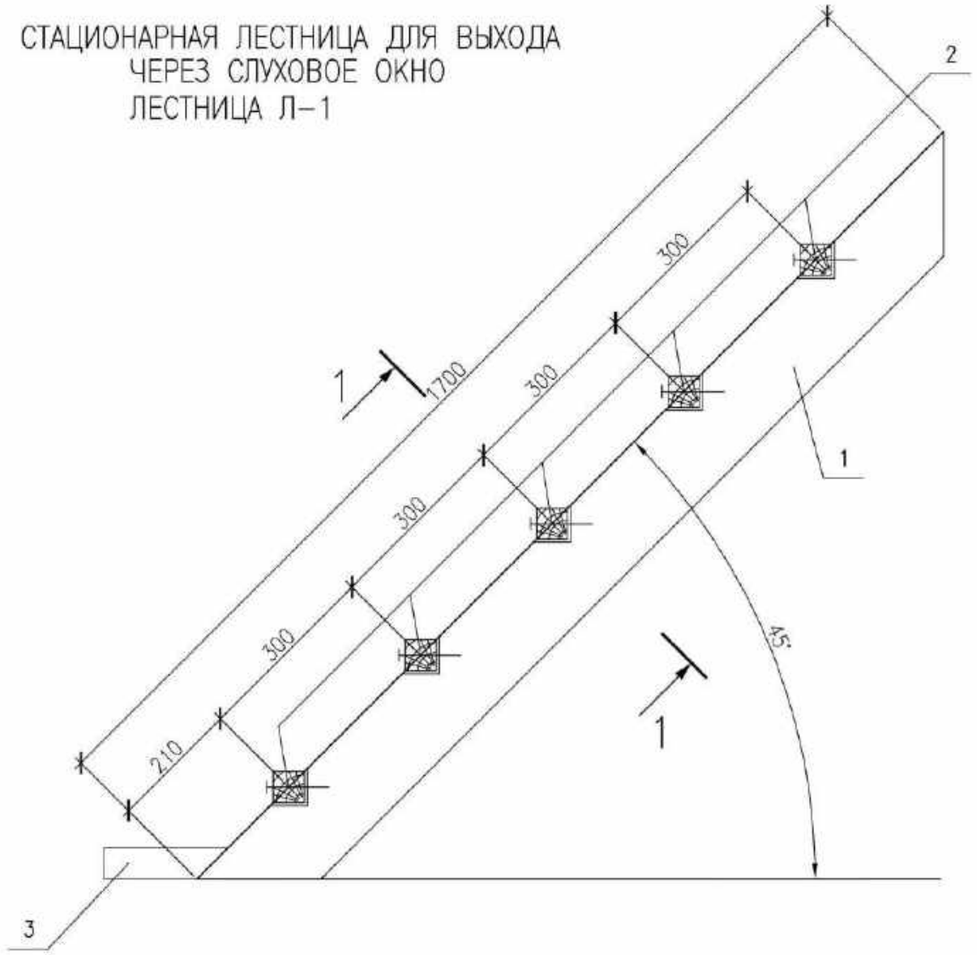

1 – 1

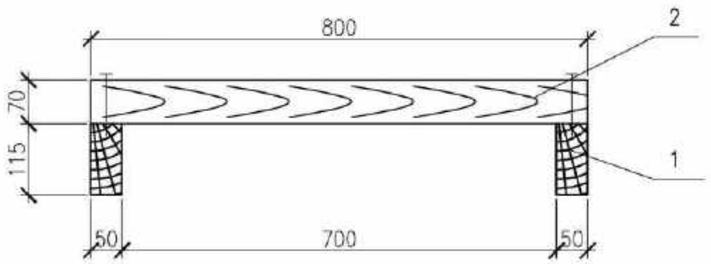

Привязан	71-15/08/2017- АС		
Привязал	Нургали А.		
Инв №			

СПЕЦИФИКАЦИЯ ЭЛЕМЕНТОВ

ПОЗ.	НАИМЕНОВАНИЕ	РАЗМЕР В ЧИСТОТЕ		КОЛ–ВО шт	ОБЪЕМ ДРЕВИСИНЫ В ЧИСТОТЕ, $м^3$	ПРИМЕЧАНИЕ
		СЕЧЕНИЕ	ДЛИНА, (М)			
ЛЕСТНИЦА Л–1 – 6 ШТ.						
1	КОСОУР	50x150	1700	2	0,029	
2	СТУПЕНЬ	50x50	800	5	0,01	
3	УПОРНЫЙ БРУС	50x50	200	2	0,001	

ПРИМЕЧАНИЕ

1. СТАЦИОНАРНАЯ ЛЕСТНИЦА ДЛЯ ВЫХОДА НА КРОВЛЮ ЧЕРЕЗ СЛУХОВОЕ ОКНО КРЕПИТСЯ ВЕРХНИМ КОНЦОМ К НИЖНЕЙ ДОСКЕ СЛУХОВОГО ОКНА, НИЖНИМ КОНЦОМ К ПЛИТЕ ПЕРЕКРЫТИЯ.
2. ЛЕСТНИЦУ ОБРАБОТАТЬ ОГНЕЗАЩИТНЫМ СОСТАВОМ КСД ПО ТУ 2389–006–17483468–94
3. КОЛ–ВО ЛЕСТНИЦ –8ШТ.

Привязан: для П-00-19-31			
Привезял	Ерболат		
ГИП	Ахметова		
Инв.№			

Изм.	Кол.уч.	Лист	N Док	Подпись	Дата
Разраб.		ГАВРИЛИН			
Провер.		БУТЕНКО			
Гл. спец.					
Н. контр.					
ГИП		СПИРИНА			

А–00–272–01.02–АС

Разработка проектно– сметной документации на строительство 3-х этажного 60–ти квартирного жилого дома N1и N2 в п. Индерборский, Индерского района, Атырауской области

Стадия	Лист	Листов
РП	35	

СТАЦИОНАРНАЯ ЛЕСТНИЦА ДЛЯ ВЫХОДА ЧЕРЕЗ СЛУХОВОЕ ОКНО

ТОО "АДИЯСТРОЙПРОЕКТ"

ВЗАМ. ИНВ. N° | ПОДП. И ДАТА | ИНВ. N° ПОДЛ.

ОКНО ЖАЛЮЗИЙНОЕ

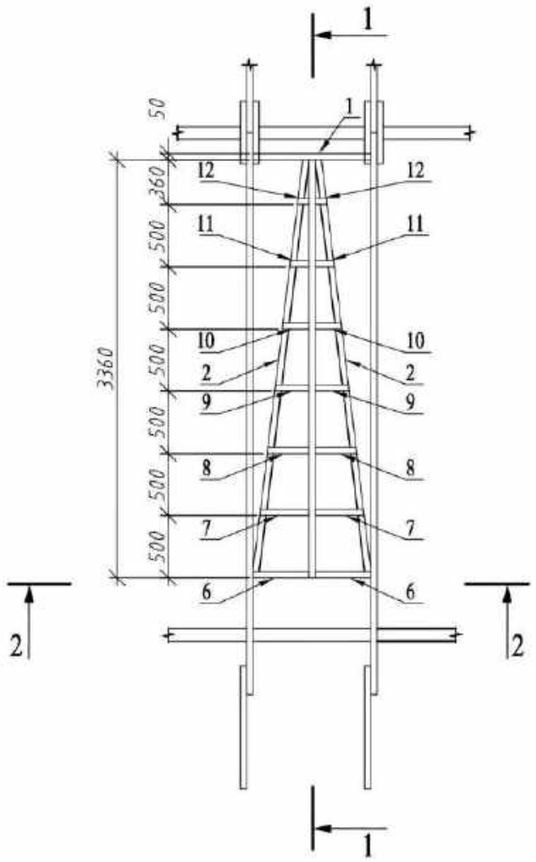

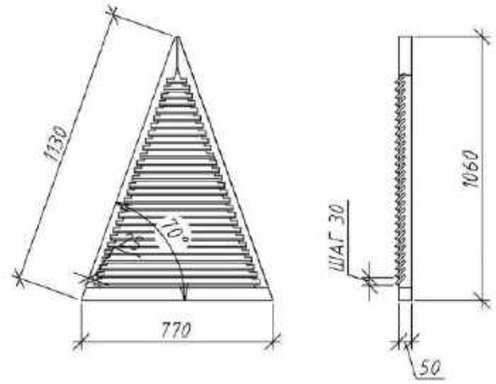

РАЗРЕЗ 2-2

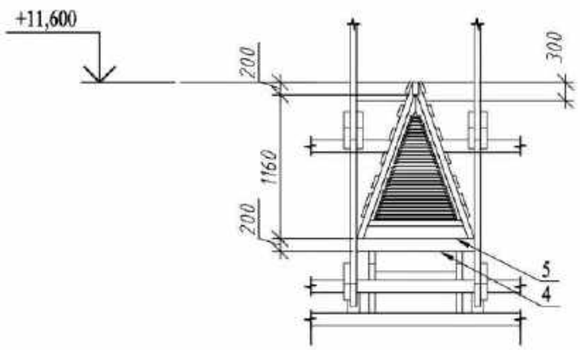

РАЗРЕЗ 1-1

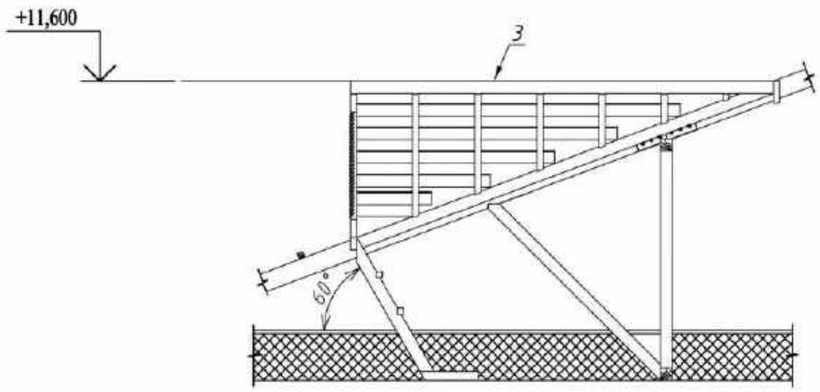

СПЕЦИФИКАЦИЯ ЭЛЕМЕНТОВ СЛУХОВОГО ОКНА

ПОЗ.	НАИМЕНОВАНИЕ	РАЗМЕР В ЧИСТОТЕ, мм		КОЛ-ВО шт/м 3	ОБЪЕМ ДРЕВИСИНЫ В ЧИСТОТЕ, м 3	ПРИМЕЧАНИЕ
		СЕЧЕНИЕ	ДЛИНА			
1	ЭЛЕМЕНТ	150 x 50	950	1/0,008	0,008	
2	ЕНДОВА	100 x 50	3600	2/0,016	0,032	
3	ПРОГОН	100 x 50	3400	1/0,017	0,017	
4	ЭЛЕМЕНТ	100 x 50	950	1/0,005	0,005	
5	ЭЛЕМЕНТ	100 x 50	845	1/0,004	0,004	
6	ЭЛЕМЕНТ	50 x 50	1340	2/0,003	0,006	
7	ЭЛЕМЕНТ	50 x 50	1200	2/0,003	0,006	
8	ЭЛЕМЕНТ	50 x 50	1000	2/0,0025	0,005	
9	ЭЛЕМЕНТ	50 x 50	820	2/0,002	0,004	
10	ЭЛЕМЕНТ	50 x 50	640	2/0,0016	0,0032	
11	ЭЛЕМЕНТ	50 x 50	460	2/0,0012	0,0024	
12	ЭЛЕМЕНТ	50 x 50	270	2/0,0006	0,0012	
	ОБРЕШЕТКА СЛУХОВОГО ОКНА	b =25			4,0	$м^2$
	ИТОГО				0,19	

СПЕЦИФИКАЦИЯ МАТЕРИАЛОВ

ПОЗ.	ОБОЗНАЧЕНИЕ	НАИМЕНОВАНИЕ	КОЛ. ШТ.	ОБЪЕМ ЕД.М 3	ПРИМЕ-ЧАНИЕ
		СТАНДАРТНЫЕ ИЗДЕЛИЯ			
	ГОСТ 5087-80	РУЧКА СКОБА Б-65	1		
	ГОСТ 5088-94	ПЕТЛЯ ОКОННАЯ Б-75	2		
	ГОСТ 5090-86	ЗАДВИЖКА ОКОННАЯ ЖУ	1		
		МАТЕРИАЛЫ			
	ГОСТ 8486-86*	БРУСОК 50х50 М.	11,7	0,03	ДЛЯ ПЕРЕПЛЕТ
	ГОСТ 8486-86*	ДОСКА 13х50 М.	33,6	0,011	ДЛЯ ЖАЛЮЗИ

ПРИМЕЧАНИЕ

СПЕЦИФИКАЦИЯ ДАНА НА ОДНО СЛУХОВОЕ ОКНО ВСЕГО- 8ШТ.

Привязан 71-15/08/2017- АС

Привязал Нургали А.

Инв №

Привязан: для П-00-19-31

Привезял Ерболат

ГИП Ахметова

Инв.№

ИЗМ.	КОЛ.УЧ	ЛИСТ	N°ДОК	ПОДП.	ДАТА
РАЗРАБ.		ГАВРИЛИН			
ПРОВЕР.		БУТЕНКО			
ГЛ. СПЕЦ.					
Н. КОНТР.					
ГИП		СПИРИНА			

А-00-272-01.02-АС

Разработка проектно- сметной документации на строительство 3-х этажного 60-ти квартирного жилого дома №1и №2 в п. Индерборский, Индерского района, Атырауской области

СТАДИЯ	ЛИСТ	ЛИСТОВ
РП	36	

Окно жалюзийное. Разрез 1-1, 2-2. Спецификация

ТОО "АДИЯСТРОЙПРОЕКТ"

ВЗАМ. ИНВ. №

ПОДП. И ДАТА

ИНВ. № ПОДЛ.

План кровли

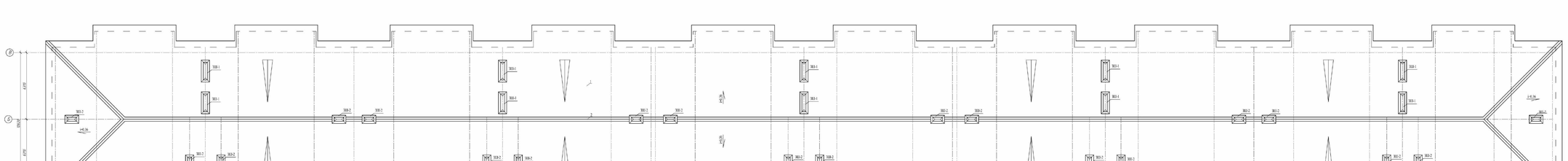
В
Б
А
1
2
3
4
5
6
7
8
9
10
11
12
13
14
15
16
17
18
19
20
21
22
23
24
25
26
27
28
29
30
31
32
33
34
35
36
37
38
39
40
41
42
43
44
45
46
47
48
49
50
51
52
53
ВВ-1
ВВ-2
ВВ-3
ВВ-4
ВВ-5
ВВ-6
ВВ-7
ВВ-8
ВВ-9
ВВ-10
ВВ-11
ВВ-12
ВВ-13
ВВ-14
ВВ-15
ВВ-16
ВВ-17
ВВ-18
ВВ-19
ВВ-20
ВВ-21
ВВ-22
ВВ-23
ВВ-24
ВВ-25
ВВ-26
ВВ-27
ВВ-28
ВВ-29
ВВ-30
ВВ-31
ВВ-32
ВВ-33
ВВ-34
ВВ-35
ВВ-36
ВВ-37
ВВ-38
ВВ-39
ВВ-40

ПЛАН КРОВЛИ

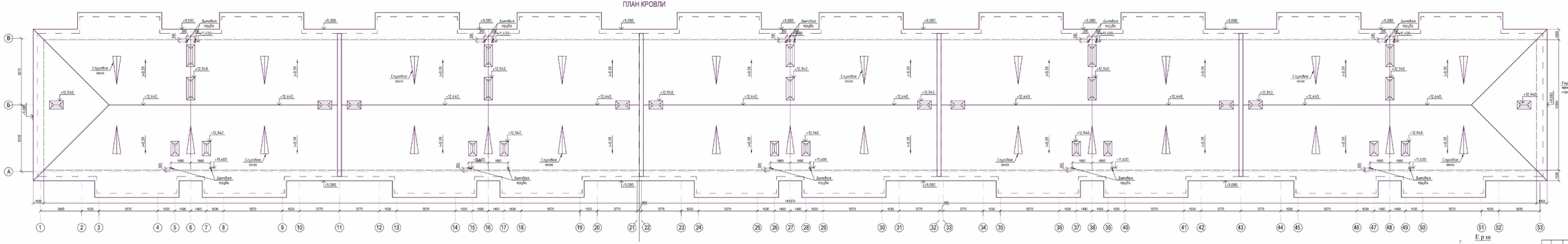
Слуховое окно
Дымовая труба
+9.080
+11.400
+12.940
+12.440
+6.39
+6.19
+5.080
1400
1880
1880
1400
300
200
1000
3000
12000
1000
3965
1630
5570
1630
1460
1630
5570
3775
3775
1630
5570
1630
1460
1630
5570
3775
3775
1630
5570
1630
1460
1630
5570
3775
3775
1630
5570
1630
1460
1630
5570
3775
3775
1630
5570
1630
1460
1630
5570
3775
3775
1630
5570
1630
1460
1630
5570
3775
3775
1630
5570
1630
3606
1000
1000
1400
1400
1400

СТОЙКА ОГРАЖДЕНИЯ СТ-1

M1:10

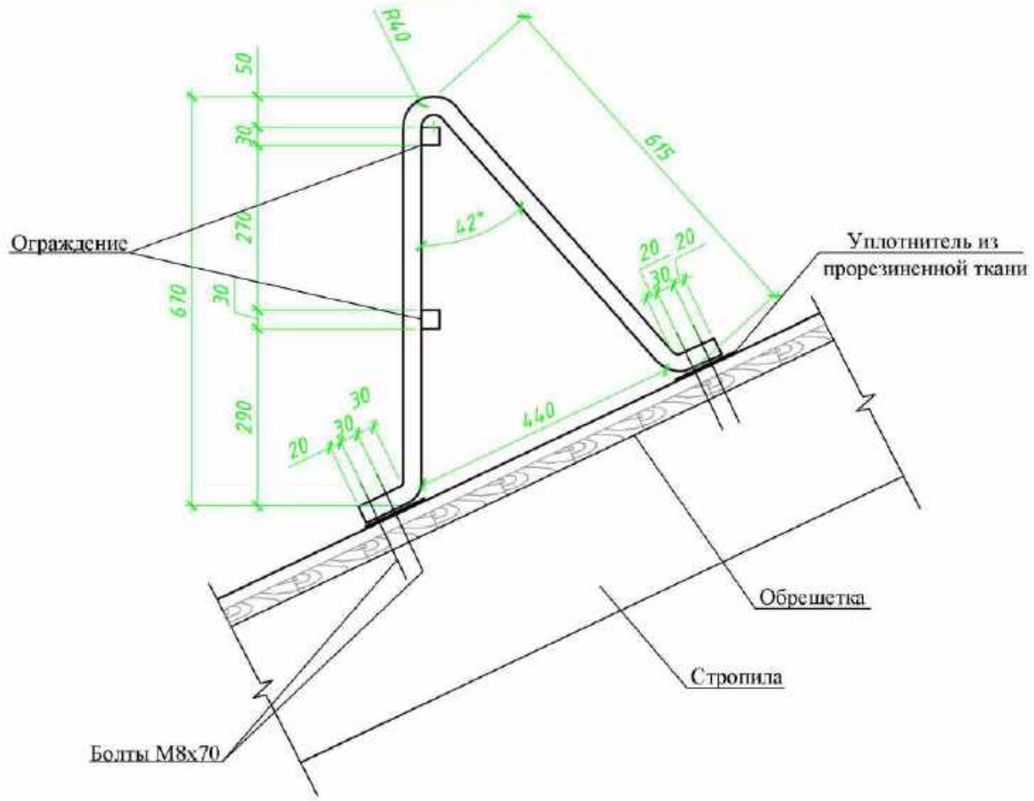

СПЕЦИФИКАЦИЯ ЭЛЕМЕНТОВ СТОЙКИ СТ-1, ОГРАЖДЕНИЯ ОГ-1

Марка поз.	Обозначение	Наименование	Кол. шт	Масса, ед. кг	Приме-чание
		Стойка ограждения СТ-1	264	3.63	958.32
1		Труба 30х30х3 ГОСТ 8639-82 / С235 ГОСТ 27772-88 L=1500мм	1	3.63	3.63
		Ограждение ОГ-1	256	6.69	1712.64
2		Труба 30х30х3 ГОСТ 8639-82 / С235 ГОСТ 27772-88 L=1200мм	2	2.91	5.82
3		Труба 20х20х2 ГОСТ 8639-82 / С235 ГОСТ 27772-88 L=270мм	3	0.29	0.87

Привязан: для П-00-19-31

Привезял	Ерболат		
ГИП	Ахметова		
Инв.№			

ОГРАЖДЕНИЕ ОГ-1

M1:20

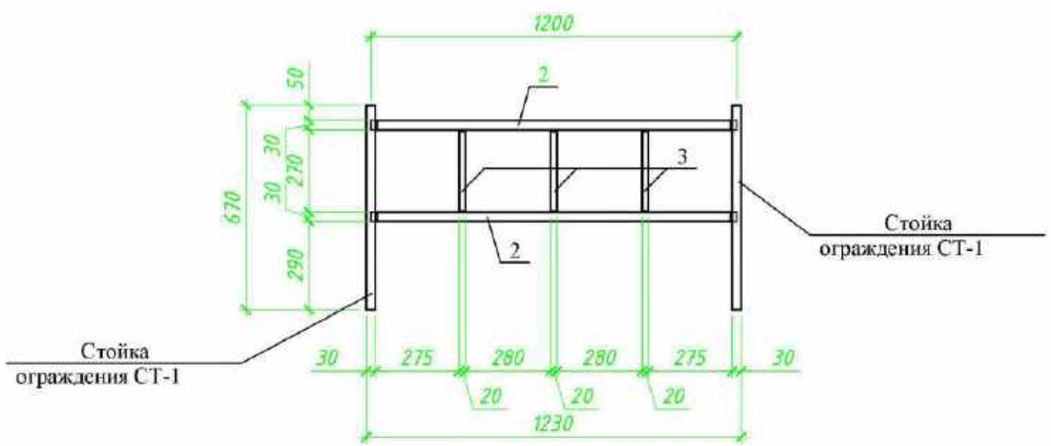

1 Ограждение устанавливать высотой 670 мм, от уровня отметки кровли, согласно СНиП РК 3.02-06-2009 "Крыши и кровли" (раздел 8, пункт 8.2) и СНиП РК 2.02-05-2009 "Пожарная безопасность зданий и сооружений" (раздел 8, пункт 8.16).

2 Изготовление и монтаж металлоконструкций вести в соответствии со СНиП 3.03.01-87 "Несущие и ограждающие конструкции".

3 Все сварные швы принимать по наименьшей толщине свариваемых элементов.

4 Сварка ручная электродуговая электродами Э-42 ГОСТ 9467-75*.

5 После монтажа конструкций произвести огрунтовку за 2 раза, грунт ГФ-021 по ГОСТ 25129-82 с последующей окраской за 2 раза эмалью ПФ-115 (ГОСТ 6465-76*).

6 Данный лист смотреть с листами АС-

Изм.	Кол.уч.	Лист	№ док.	Подпись	Дата
ГИП		Бурумбаев А.Б.			03.18.
Исполнил		Нургали А.Д.			03.18.
Проверил		Ширяева Л.Н.			03.18.

71/15-05-2018-АС

«Привязка проектно-сметной документации на строительство трех 3 этажных 60-ти квартирных жилых домов в с.Аккистау Исатайского района»

Жилой дом на 60 квартир

Стадия	Лист	Листов
РП	37б	

Конструкция ограждения кровли

ТОО "СпецСтрой Согласование" г.Актобе

Согласовано

Взам. инв. №

Подп. и дата

Инв. № подл.

Копировал

А3

ЗОНТ ВЕНТ. ШАХТ ЗШ-1 (КОЛ-ВО - 10 ШТ.)

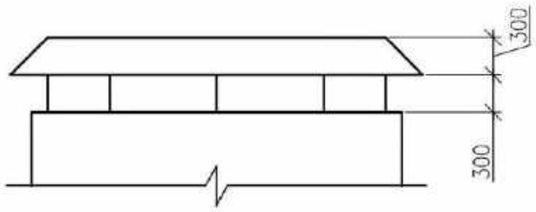

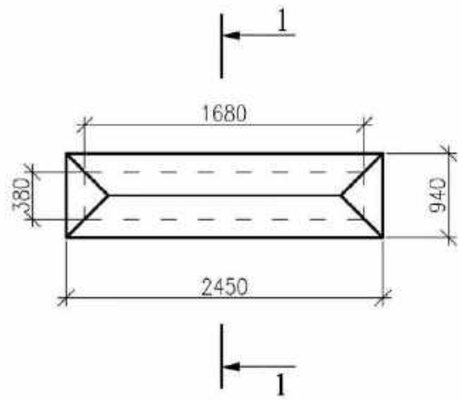

1-1

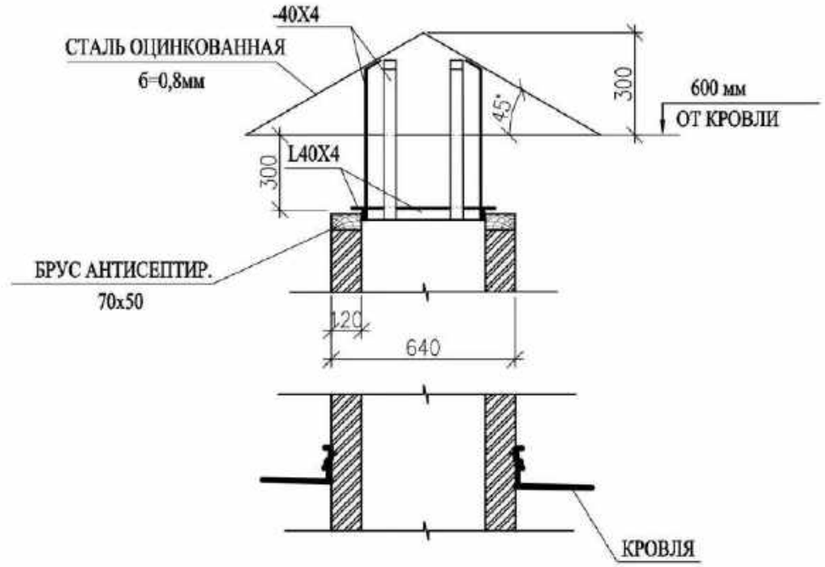

Привязан 71-15/08/2017- АС			
Привязал	Нургали А.		
Инв №			

Привязан: для П-00-19-31			
Привезял	Ерболат		
ГИП	Ахметова		
Инв.№			

СПЕЦИФИФИКАЦИЯ МАТЕРИАЛОВ НА ЗОНТЫ ВЕНТ. ШАХТ ЗШ-1

ПОЗ.	ОБОЗНАЧЕНИЕ	НАИМЕНОВАНИЕ	КОЛ-ВО ШТ.	МАССА ЕД.,КГ	ВСЕГО
ЗОНТЫ ВЕНТ. ШАХТ ЗШ-1					
1		СТАЛЬ ОЦИНКОВАННАЯ б=0,8мм, М 2	3,6	4,1	14,76 кг
2	ГОСТ 103-76*	СТАЛЬ ПОЛОСОВАЯ 40Х4 П/М	8,0	1,26	10,08 кг
3	ГОСТ 8509-93	УГОЛОК 40Х4 П/М	5,58	2,42	13,5 кг
4		БРУС АНТИСЕПТИР. 70х50 П/М	11,16		0,04 м3

ПРИМЕЧАНИЕ

ОЦИНКОВАННУЮ СТАЛЬ КРЕПИТЬ К ПОЛОСЕ КРОВЕЛЬНЫМИ САМОРЕЗАМИ 4,8Х25 - 32 ШТ.

ПРИМЫКАНИЕ ВЕНТ КАНАЛА - 5,2М/П

ИЗМ.	КОЛ.УЧ	ЛИСТ	N°ДОК	ПОДП.	ДАТА
РАЗРАБ.		ГАВРИЛИН			
ПРОВЕР.		БУТЕНКО			
ГИП		СПИРИНА			

А-00-272-01.02-АС

Разработка проектно- сметной документации на строительство 3-х этажного 60-ти квартирного жилого дома №1и №2 в п. Индерборский, Индерского района, Атырауской области

СТАДИЯ	ЛИСТ	ЛИСТОВ
РП	38	

ЗОНТ ВЕНТ. ШАХТ ЗШ-1

ТОО "АДИЯСТРОЙПРОЕКТ"

ВЗАМ. ИНВ. №

ПОДП. И ДАТА

ИНВ. № ПОДЛ.

ЗОНТ ВЕНТ. ШАХТ ЗШ-2 (КОЛ-ВО - 20 ШТ.)

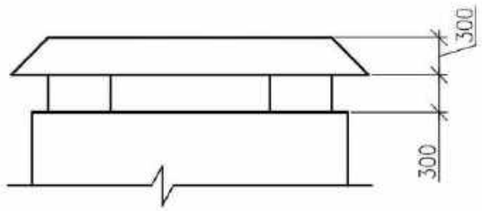

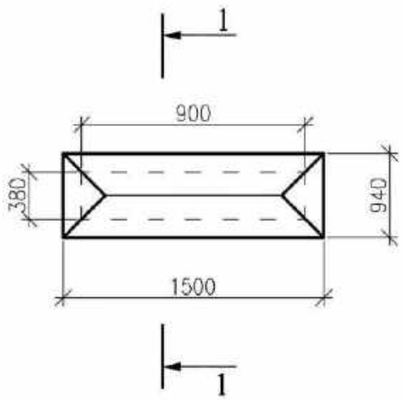

1-1

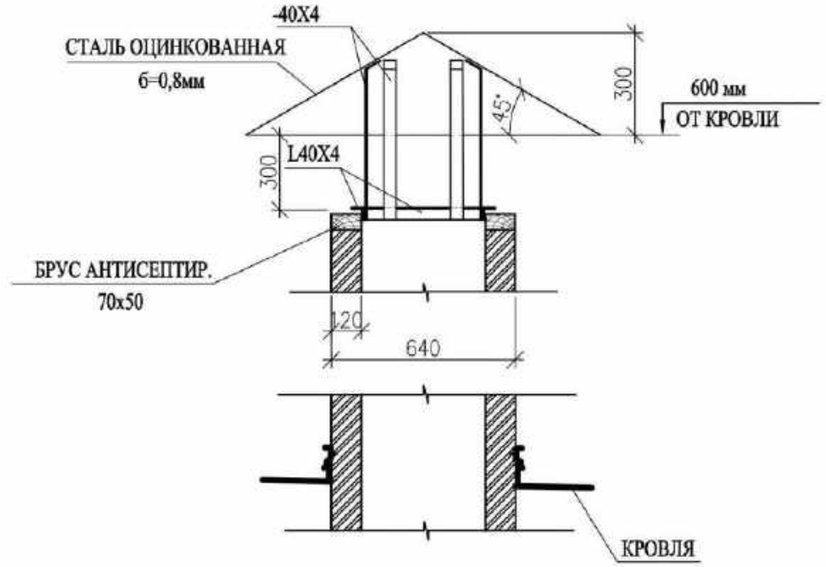

Привязан 71-15/08/2017- АС			
Привязал	Нургали А.		
Инв №			

Привязан: для П-00-19-31			
Привезял	Ерболат		
ГИП	Ахметова		
Инв.№			

СПЕЦИФИФИКАЦИЯ МАТЕРИАЛОВ НА ЗОНТЫ ВЕНТ. ШАХТ ЗШ-1

ПОЗ.	ОБОЗНАЧЕНИЕ	НАИМЕНОВАНИЕ	КОЛ-ВО ШТ.	МАССА ЕД.,КГ	ВСЕГО
ЗОНТЫ ВЕНТ. ШАХТ ЗШ-1					
1		СТАЛЬ ОЦИНКОВАННАЯ б=0,8мм, М 2	1,26	4,1	5,2 кг
2	ГОСТ 103-76*	СТАЛЬ ПОЛОСОВАЯ 40Х4 П/М	4	1,26	5,04 кг
3	ГОСТ 8509-93	УГОЛОК 40Х4 П/М	2,56	2,42	6,19 кг
4		БРУС АНТИСЕПТИР. 70х50 П/М	2,6		0,009 м3

ПРИМЕЧАНИЕ

ОЦИНКОВАННУЮ СТАЛЬ КРЕПИТЬ К ПОЛОСЕ КРОВЕЛЬНЫМИ САМОРЕЗАМИ 4,8Х25 - 32 ШТ.

ПРИМЫКАНИЕ ВЕНТ КАНАЛА - 5,2М/П

ИЗМ.	КОЛ.УЧ	ЛИСТ	N°ДОК	ПОДП.	ДАТА
РАЗРАБ.		ГАВРИЛИН			
ПРОВЕР.		БУТЕНКО			
ГИП		СПИРИНА			

А-00-272-01.02-АС

Разработка проектно- сметной документации на строительство 3-х этажного 60-ти квартирного жилого дома №1и №2 в п. Индерборский, Индерского района, Атырауской области

СТАДИЯ	ЛИСТ	ЛИСТОВ
РП	39	

ЗОНТ ВЕНТ. ШАХТ ЗШ-2

ТОО "АДИЯСТРОЙПРОЕКТ"

ВЗАМ. ИНВ. №

ПОДП. И ДАТА

ИНВ. № ПОДЛ.

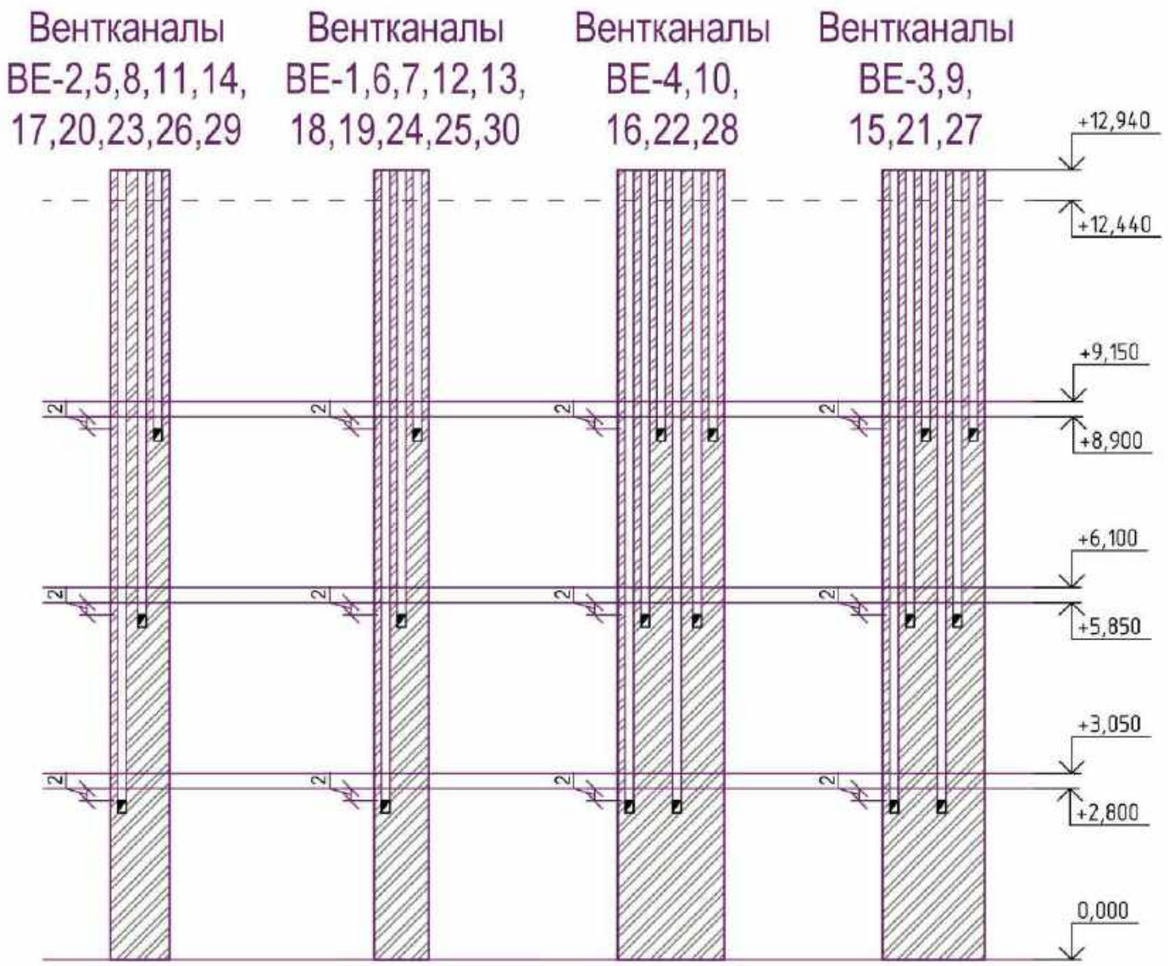

Согласовано

Взам. инв. №

Подп. и дата

Инв. № подл.

Привязан: для П-00-19-31			
Привезял	Ерболат		
ГИП	Ахметова		
Инв.№			

Изм.	Кол.уч.	Лист	№док	Подпись	Дата	71/15-05-2018-АС			
						«Привязка проектно-сметной документации на строительство трех 3 этажных 60-ти квартирных жилых домов в с.Аккистау Исатайского района»			
ГИП		Бурумбаев А.			03.18.	Жилой дом на 60 квартир	Стадия	Лист	Листов
Исполнил		Нургали А.Д.			03.18.		РП	39а	
Проверил		Ширяева Л.Н.			03.18.	Вентканалы	ТОО "СпецСтрой Согласование" г.Актобе		

Копировал

А3

Козырек

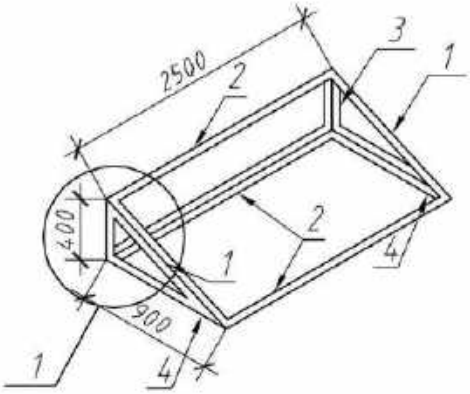

Узел 1

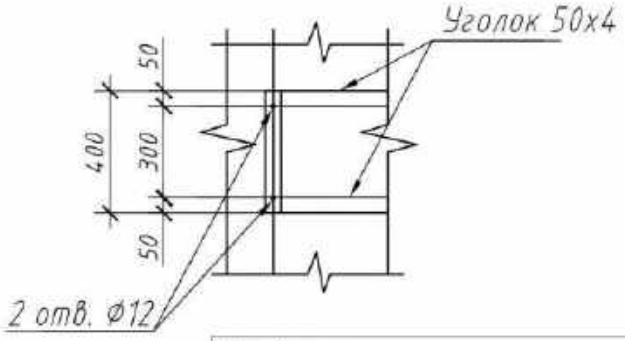

Привязан 71-15/08/2017- АС			
Привязал	Нургали А.		
Инв №			

Спецификация материалов козырька

Поз.	Обозначение	Наименование	Кол	Масса ед.Кг	Примечание
		Козырек для крыльца, кол-во -5шт.			
1	ГОСТ 8509-93	Уголок 50х4 l=985	2	3,0	
2	ГОСТ 8509-93	Уголок 50х4 l=2500	3	7,19	
3	ГОСТ 8509-93	Уголок 50х4 l=400	2	1,22	
4	ГОСТ 8509-93	Уголок 50х4 l=900	2	2,74	
5	Профлист С10-899-0,7			3,62м²	Цвет белый
6	Распорный анкер "hilty" 10х110		4		Шт.

Примечание

1. Свес покрытия козырька 100мм
2. Поверхность конструкций очистить от окалин, ржавчины и окрасить эмалью ПФ-1189 за два раза
3. Сварочные работы производить по РД 5.9633-75 сварной шов ГОСТ 14771-76
4. Привязку козырьков выполнить по центру проемов

Привязан: для П-00-19-31			
Привезял	Ерболат		
ГИП	Ахметова		
Инв.№			

Взам. инв. №

Подп. и дата

Инв. № подл.

Изм.	Кол.уч	Лист	N°док.	Подп.	Дата
Разраб.		Гаврилин			
Провер.		Бутенко			
Гл. спец.					
Н. контр.					
ГИП		Спирина			

А-00-272-01.02-АС

Разработка проектно- сметной документации на строительство 3-х этажного 60-ти квартирного жилого дома №1и №2 в п. Индерборский, Индерского района, Атырауской области

Стадия	Лист	Листов
РП	40	

Козырек

ТОО "АДИЯСТРОЙПРОЕКТ"

Фрагмент плана входа в подъезд с пандусом

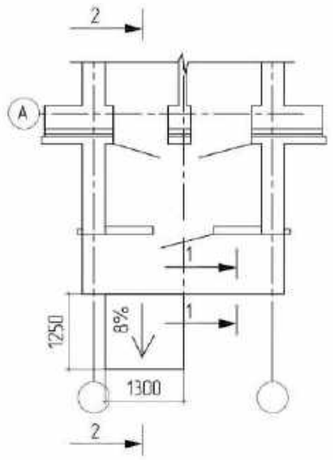

Разрез 1-1

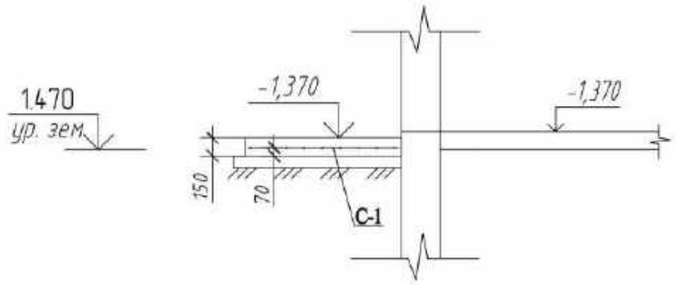

Разрез 2-2

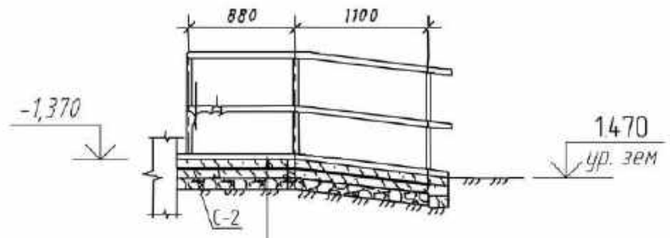

КЕРАМИЧЕСКАЯ ПЛИТКА С НЕСКОЛЬЗКОЙ ПОВЕРХНОСТЬЮ -10мм
ЦЕМЕНТНЫЙ РАСТВОР - 10мм
СТЯЖКА ИЗ ЦЕМЕНТ. ПЕСЧАНОГО РАСТВОРА - 20мм
БЕТОН В15 АРМИРОВАННЫЙ СЕТКОЙ С4 $\frac{10AIII-150}{10AIII-150}$
ГРАВИЙ - 100мм
УПЛОТНЕННЫЙ ГРУНТ

УЗЕЛ 1

1:10 ГК

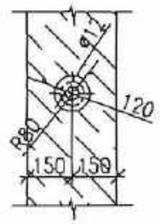

Спецификация материалов

Поз.	Обозначение	Наименование	Кол.	Масса ед., кг	Примечание
		Лестница по оси А			
С-1	ГОСТ 23279-85	4С $\frac{8AIII-100}{8AIII-100}$ 250-130	1	25,6	12,8 / 12,8
	ГОСТ 25192-82	Бетон В30	1,01		м3
		Пандус лестницы по оси А			
С-2	ГОСТ 23279-85	4С $\frac{8AIII-100}{8AIII-100}$ 130х140	1	14,33	7,16 / 7,16
	ГОСТ 25192-82	Бетон В30	0,28		м3
	ГОСТ 8267-93	ПГС	0,2		м3

Примечание

1. Ограждения выполнить из нержавеющих труб Ø40х2.5 по ГОСТ 9941-81, L-9,6мх2,326 кг/м – 22,333 кг
2. Стойки ограждения приварить к металлическим нержавеющим листам 6 мм распорными анкерами HILTI (10х110) – 12 шт.
3. Сварные швы по ГОСТ 14771-76*
4. Ограждающую стену облицевать керамогранитом S-0,42 м2 (ГОСТ 24099-80)
5. Площадку облицевать нескользкой плиткой S-4,32 м2

Согласовано

ВЗАМ. ИНВ. №

ПОДП. И ДАТА

ИНВ. № ПОДЛ.

Привязан: для П-00-19-31		
Привезял	Ерболат	
ГИП	Ахметова	
Инв.№		

Привязан 71-15/08/2017- АС		
Привязал	Нургали А.	
Инв №		

ИЗМ.	КОЛ.	ЛИСТ	№ДОК.	ПОДПИСЬ	ДАТА
Разраб.		Бутенко			
ГИП		Спирина			
Н.контроль		Гаврилин			

22-16-3-1-АС А-00-272-01.02-АС

Разработка проектно- сметной документации на строительство 3-х этажного 60-ти квартирного жилого дома №1и №2 в п. Индерборский, Индерского района, Атырауской области

Архитектурно-строительные решения	СТАДИЯ	ЛИСТ	ЛИСТОВ
	РП	41	43
Фрагмент плана входа в подъезд с пандусом. Спецификация материалов.	ТОО "АДИЯСТРОЙПРОЕКТ"	

Копировал

Формат А3

Крыльцо Кр-2. План. М. 1:50

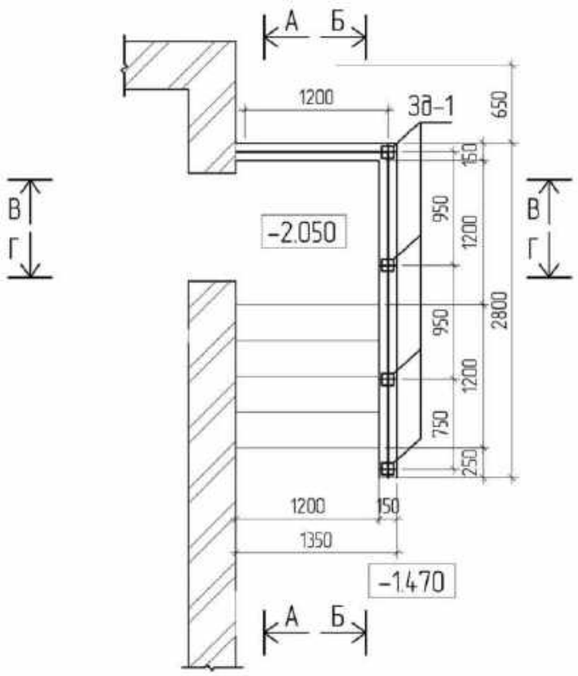

Разрез А-А. М. 1:50

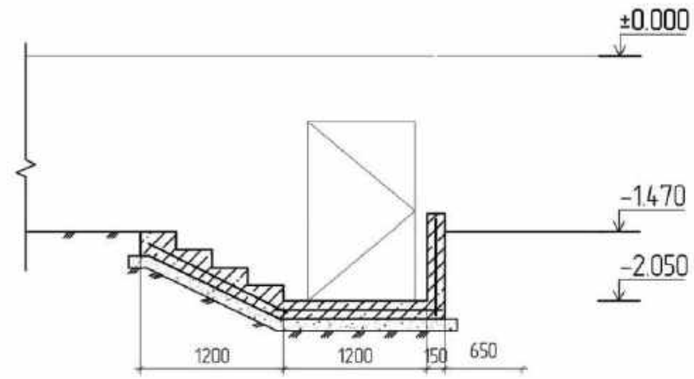

оцинкованная кровельная сталь	
с полимерным покрытием	-0,7мм
доски	-16мм
подшивка профлистом	
с полимерным покрытием	-0,4мм

Разрез Б-Б. М. 1:50

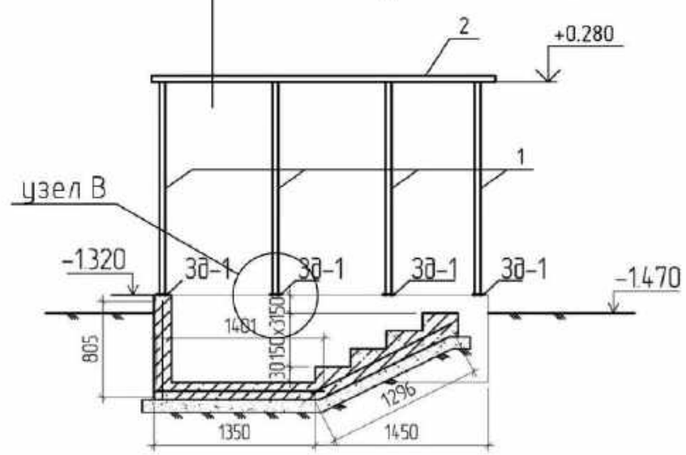

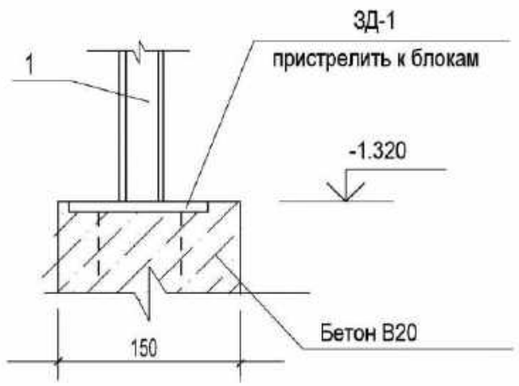

Данный лист читать совместно с листами АС-6, 43.

Привязан: для П-00-19-31			
Привезял	Ердолат		
ГИП	Ахметова		
Инв.№			

Изм.	Кол.уч.	Лист	№ док.	Подпись	Дата	71/15-05-2018-АС
ГИП		Бурумбаев А.Б.			03.18.	«Привязка проектно-сметной документации на строительство трех 3 этажных 60-ти квартирных жилых домов в с.Аккистау Исатайского района»
Исполнил		Нургали А.Д.			03.18.	Жилой дом на 60 квартир
Проверил		Ширяева Л.Н.			03.18.	Стадия: РП; Лист: 42; Листов:
						Крыльцо Кр-2. План. Разрезы А-А. Б-Б.
						ТОО "СпецСтрой Согласование" г.Актобе

Согласовано

Взам. инв. N

Подп. и дата

Инв. N подл.

Разрез В-В. М. 1:50

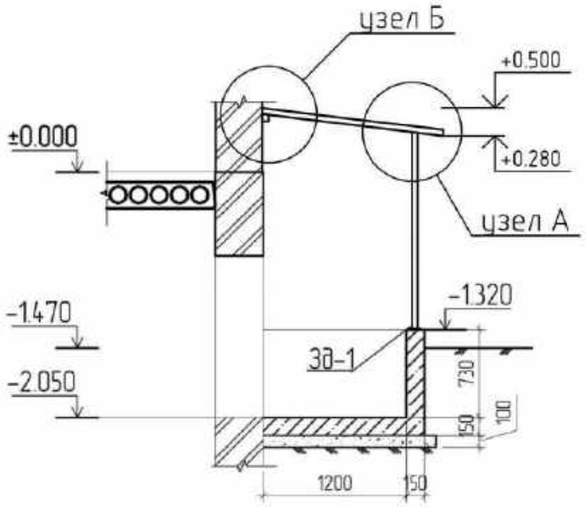

Разрез Г-Г. М. 1:50

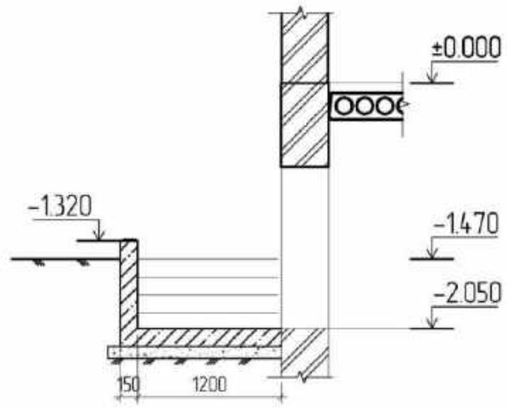

Закладная деталь Зд-1
М. 1:5

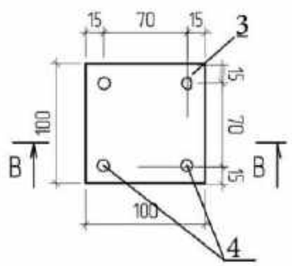

Разрез В-В
М. 1:5

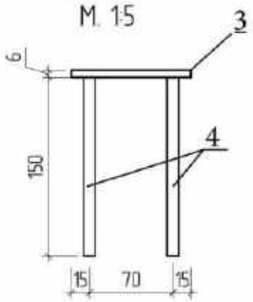

Б

А

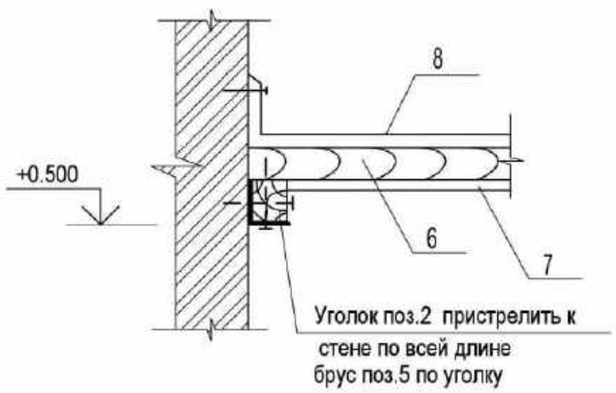

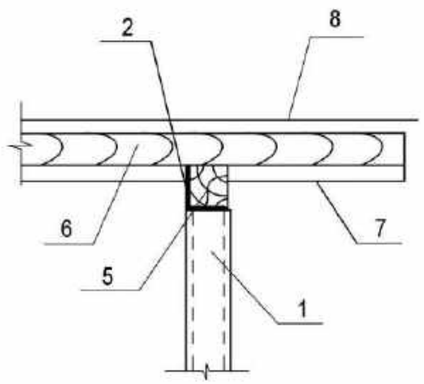

Спецификация

Поз.	Обозначение	Наименование	Кол.	Масса ед., кг	Приме-чание
		Крыльцо-2	5		
С-1	ГОСТ 5781-82*	Ø14 А-III 200х200мм Lобщ=41,4 п.м		1,21	50,1
	Материал:	Бетон кл. В20 сульфатостойкий	м3	0,96	
		Щебень пропитанный битумом	м3	0,27	
	Покрытия	Неполированная керамич. плитка	м2	3,6	
	Облицовка	Керамогранит			2,8 м²
		Каркас перекрытия			
1	ГОСТ 8639-82	□ 80х5 L=1600мм	5	21.19	105.95
2	ГОСТ 8509-93	Уголок 50х5, L=2800 мм	2	10,56	21,12
		Закладная деталь Зд-1	4	1,03	4,12
3	ГОСТ 19903-74	— 100х6 l=100мм	1	0,47	0,47
4	ГОСТ 5781-82*	Ø12 А-III l=150мм	4	0,14	0,56
		Покрытие крыльца			
5	ГОСТ 24454-80*Е	Брус деревянный 50х50, L=2.8 м	2	0.007	0.015
6	ГОСТ 24454-80*Е	Брус деревянный 50х50, L=1.3 м	4	0.004	0.016
7	ГОСТ 24454-80*Е	Доски толщ. 16 мм, S=4.0 м2	1		
8	ГОСТ 24045-94	Профлист С35, S=4.0 м2	1		
9	ГОСТ 24045-94	Профлист С8, S=4.0 м2	1		

Профлист С35 и С8 толщ 0,5мм

Примечание

1. Сварку сеток выполнять электродами типа Э42А ГОСТ 9467-75. Типы сварных швов принимать по ГОСТ5264-80. После сварочных работ сварные швы очистить от шлака.
2. Все бетонные поверхности соприкасающиеся с грунтом покрыть битумной мастикой в 2 слоя.
3. Данный лист читать совместно с листами АС-6, 42.
4. Спецификация дано на одно крыльцо

Привязан: для П-00-19-31			
Привязал	Ерболат		
ГИП	Ахметови		
Инв.№			

Согласовано

Взам. инв. N

Подп. и дата

Инв. N подл.

Изм.	Кол.уч.	Лист	№ док.	Подпись	Дата
ГИП		Бурумбаев А.Е.			03.18.
Исполнил		Нургали А.Д.			03.18.
Проверил		Ширяева Л.Н.			03.18.

71/15-05-2018-АС

«Привязка проектно-сметной документации на строительство трех 3 этажных 60-ти квартирных жилых домов в с.Аккистау Исатайского района»

Жилой дом на 60 квартир

Стадия	Лист	Листов
РП	43	

Крыльцо Кр-2.
Разрез В-В. Разрез Г-Г

ТОО "СпецСтрой Согласование" г.Актобе