Инструкция по сборке ограждений дорожных комбинированных типа:
24ДД/300-1,1×L-0,86(1,50),
24ДД/350-1,1×L-0,64(1,18),
24ДД/400-1,1×L-0,94(1,48)

КОПИЯ ВЕРНА
подпись
ДИРЕКТОР
БАГАЕВ

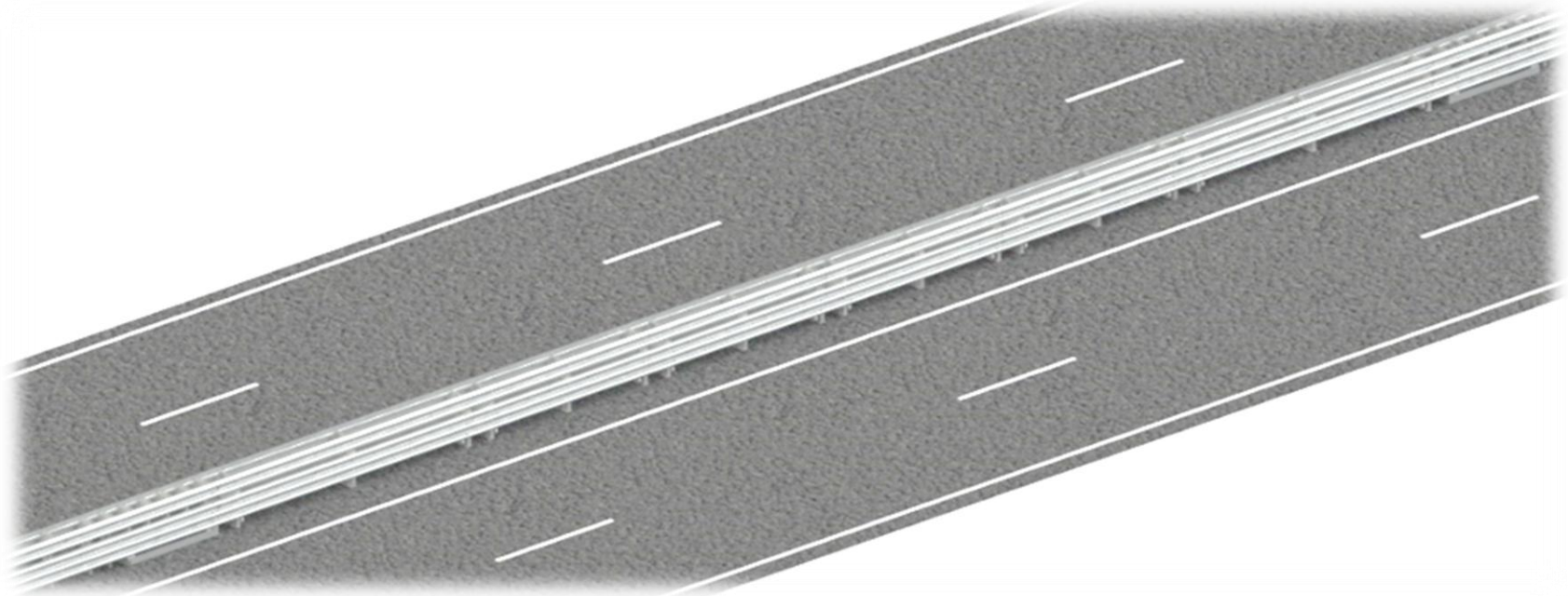

Самара, 2023 г.

Содержание

1. Введение....3
1.1. Предисловие....3
1.2. Подготовка к сборке....4
1.3. Комплектация ограждения дорожного комбинированного....7
2. Процедура подготовки к монтажу....12
2.1. Выгрузка комплектующих....12
2.2. Установка ограждения дорожного комбинированного на асфальт....12
3. Монтаж ограждения дорожного комбинированного....13
4. Обслуживание и ремонт ограждения дорожного комбинированного....23
5. Гарантии изготовителя....24

1. Введение

1.1. Предисловие

Данный документ представляет собой руководство по сборке ограждений дорожных комбинированных типа: 24ДД/300-1,1×L-0,86(1,50), 24ДД/350-1,1×L-0,64(1,18), 24ДД/400-1,1×L-0,94(1,48) (далее - ограждение дорожное комбинированное), разработанных ОАО «Завод Продмаш», г. Самара, Российская Федерация.

Все права защищены патентом и протоколами натурных испытаний.

1.2. Подготовка к сборке

1.2.1. Оптимальная численность монтажной бригады.

Рекомендуемая численность монтажной бригады – 5 человек в т.ч. прораб.

Среднестатистической нормой времени сборки ограждения дорожного комбинированного является период, равный 2,5 - 3 рабочим часам (без учета времени на сборку модулей и монтажа переходных участков). Данная норма может существенно колебаться в зависимости от условий монтажа и опыта монтажной бригады в установке ограждения дорожного комбинированного.

1.2.2. Необходимые инструменты

Рекомендуемый набор инструментов и принадлежностей для монтажа одного комплекта ограждения дорожного комбинированного (**Таб. 1**).

Таб. 1

Наименование инструмента	Количество
Гаечный ключ 24х27	5
Ключ с трещеткой, удлинителем ≈100 мм и головкой на 24	3
Манипулятор	1

1.2.3. Подготовка к процедуре установки

К выполнению работ по монтажу ограждения дорожного комбинированного допускается квалифицированный персонал, знающий конструкцию и технологический процесс монтажа, прошедший обучение и инструктаж по технике безопасности.

Монтажные работы производить в спецодежде, не стесняющей движения, а также имеющей светоотражающие элементы.

Гаечные ключи должны соответствовать размерам гаек и головок болтов, не иметь трещин и забоин; губки ключей должны быть параллельны, не разработаны и не закатаны.

1.3. Комплектация ограждения дорожного комбинированного

ВНИМАНИЕ! Комплектация зависит от количества модулей в системе.

Наименование (код)	Внешний вид	Количество
Переходный участок (0100000) (Инструкция ИМ 002-003-2023)	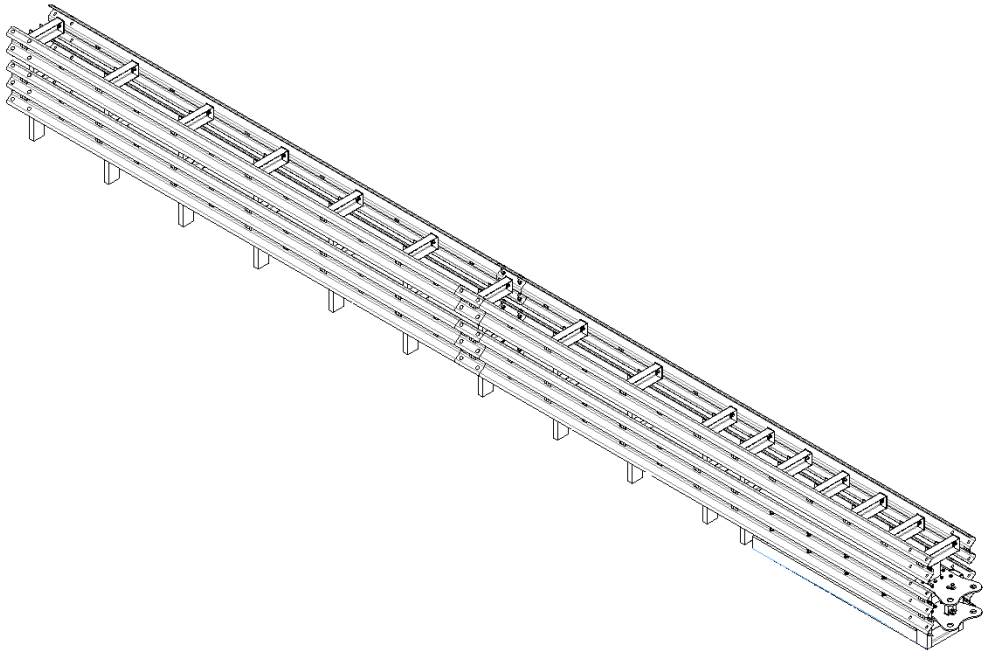	2

Модуль воротный 6,5 м (0200000) (Инструкция ИМ 001-03-2023)	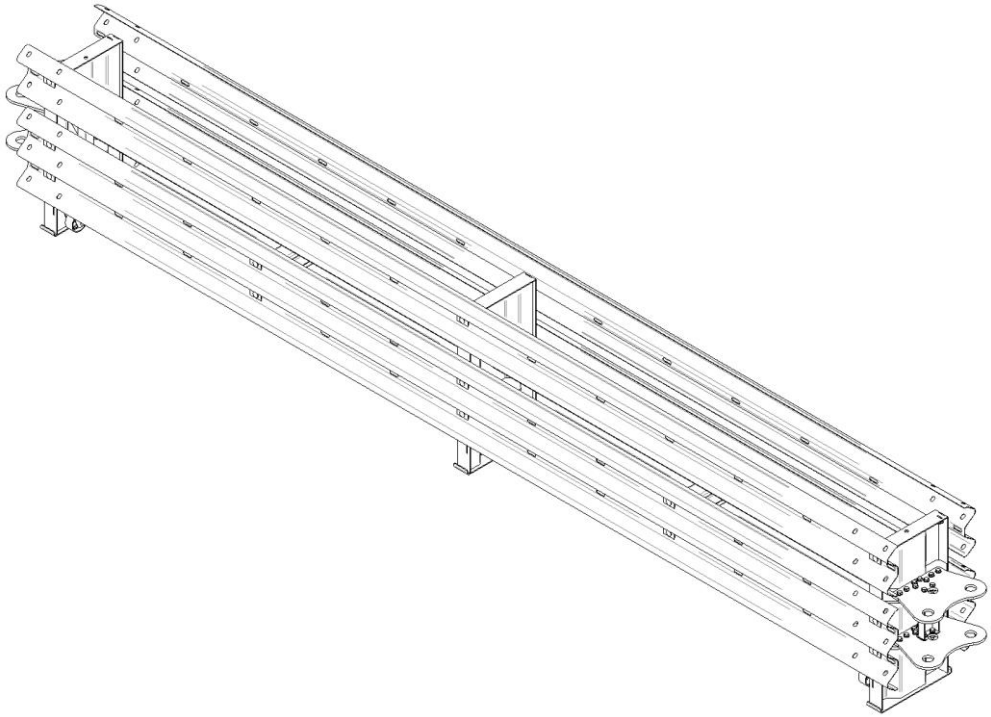	X

Модуль воротный 4,5 м (0200000-01) (Инструкция ИМ 001-03-2023)	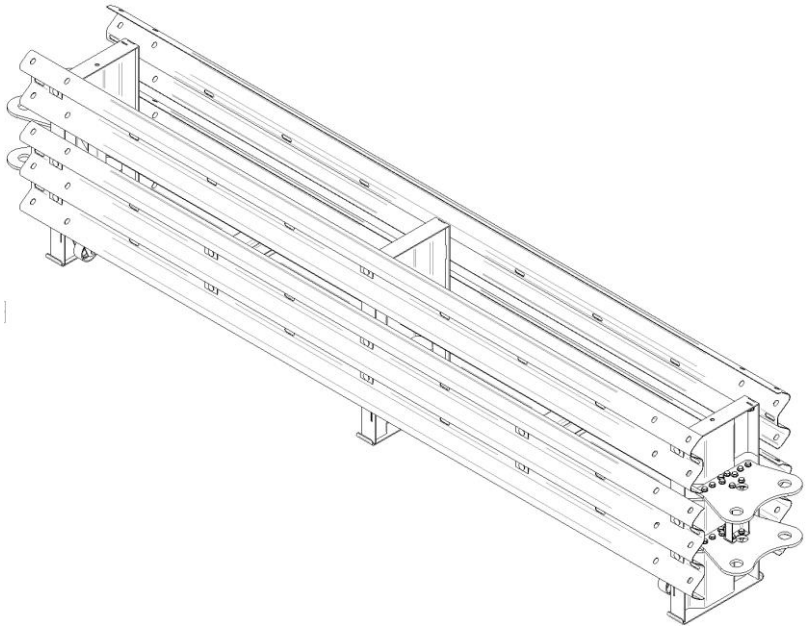	Y
Фиксатор (0300000)	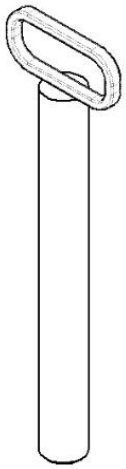	(X+Y+1)×2

Ключ (0701000)	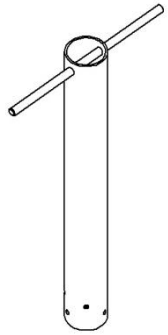	2
Накладка соединительная W-2,5-470 (0400005)	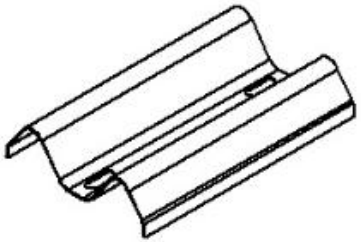	(X+Y+1)×2
Накладка соединительная 3N/2,5-470 (0500005)	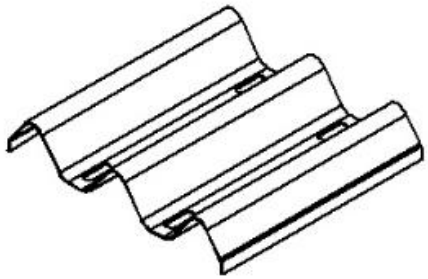	(X+Y+1)×2

Болт-фиксатор (0000003)	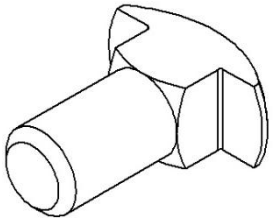	(X+Y+1)×12
Гайка (M16)		(X+Y+1)×12
Шайба (20)	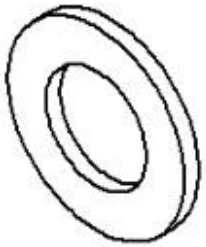	(X+Y+1)×12

2. Процедура подготовки к монтажу.

2.1. Выгрузка комплектующих.

2.1.1. Комплект ограждения дорожного комбинированного выгрузить с помощью крана, манипулятора, с применением чалок.

2.2. Установка ограждения дорожного комбинированного на асфальт.

2.2.1. Последовательность сборки переходных участков представлена в инструкции ИМ 002-03-2023.

2.2.2. Последовательность сборки модулей представлена в инструкции ИМ 001-03-2023.

2.2.3. Монтаж сопрягающих элементов представлен в инструкции ИМ 004-03-2023.

2.2.4. Установку ограждения дорожного комбинированного следует выполнять после окончания работ по обустройству проезжей части, обочины и разделительной полосы.

2.2.5. Участок дороги для установки ограждения дорожного комбинированного должен быть прямолинейным, изгибы во всех плоскостях не допускаются.

2.2.6. Площадка для установки ограждения дорожного комбинированного должна быть плоской (не иметь выступающих элементов), с уклоном не более 1:20 (как в поперечном направлении, так и в продольном), иметь ровную, укрепленную поверхность и на момент проведения монтажа быть очищенной от стоячей воды, льда или снега.

3. Монтаж ограждения дорожного комбинированного

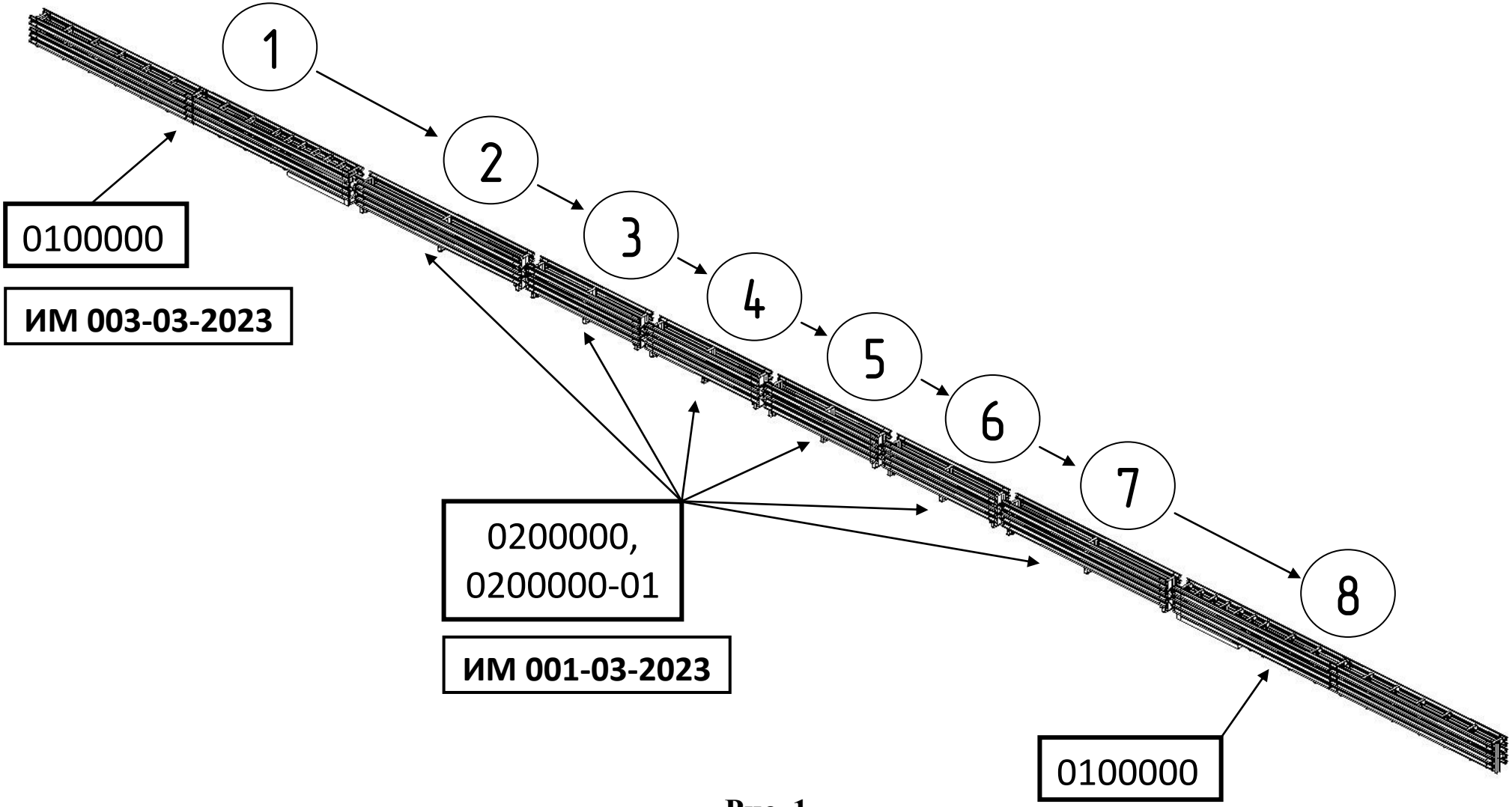

Рис. 1

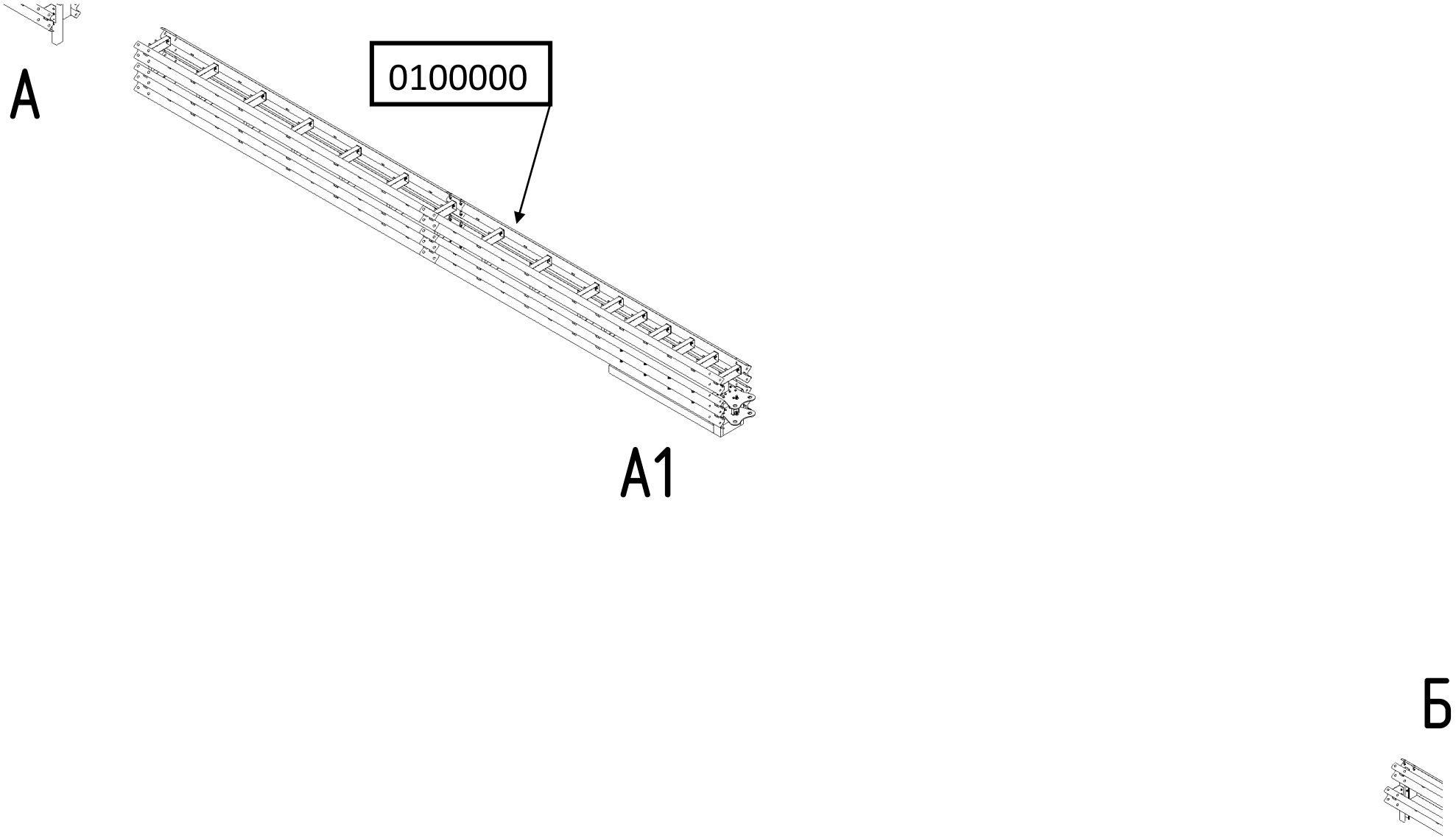

Рис. 2

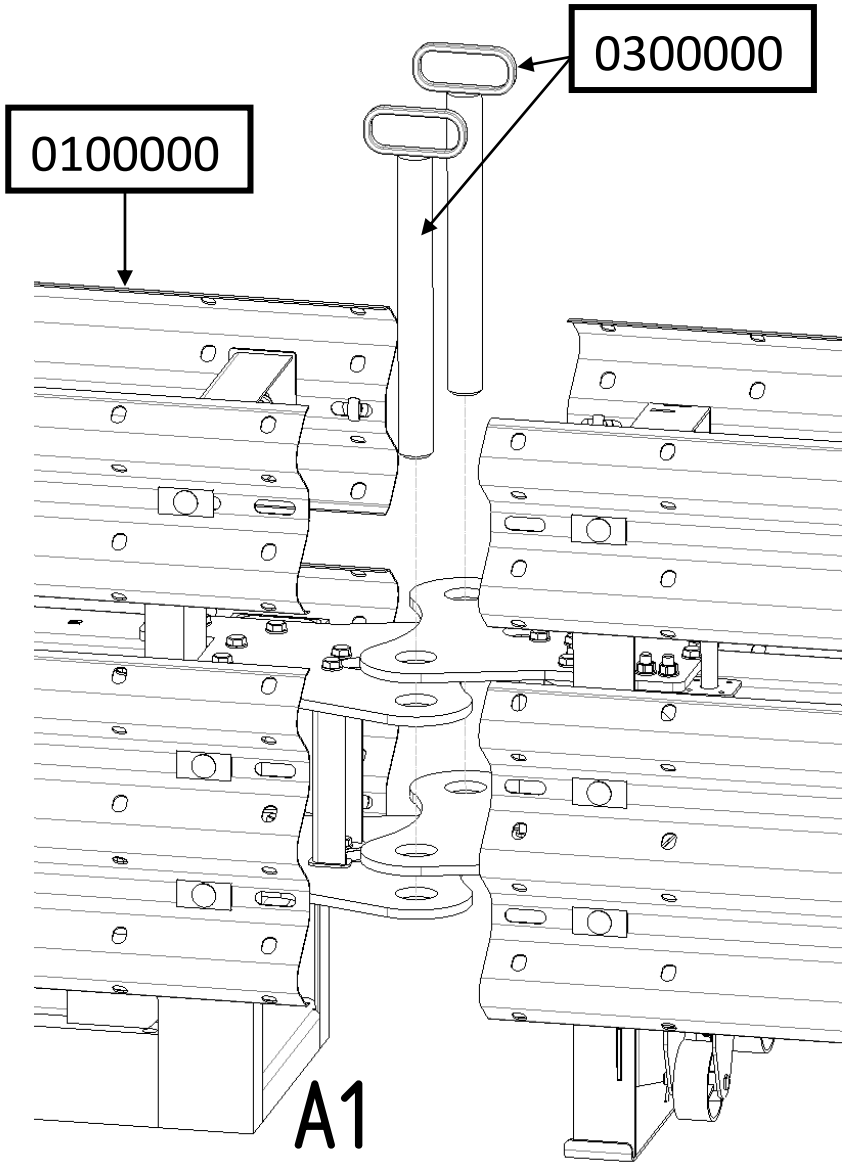

Рис. 3

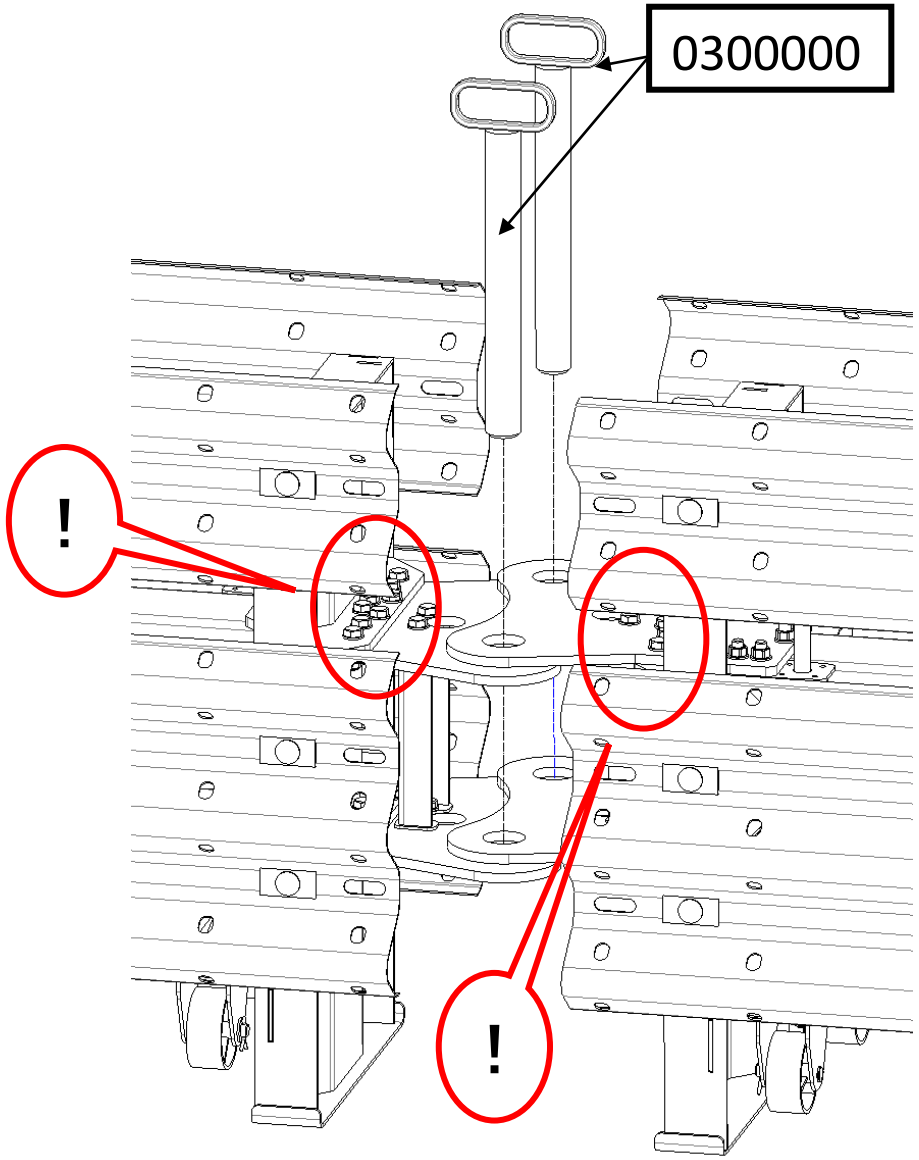

Рис. 4

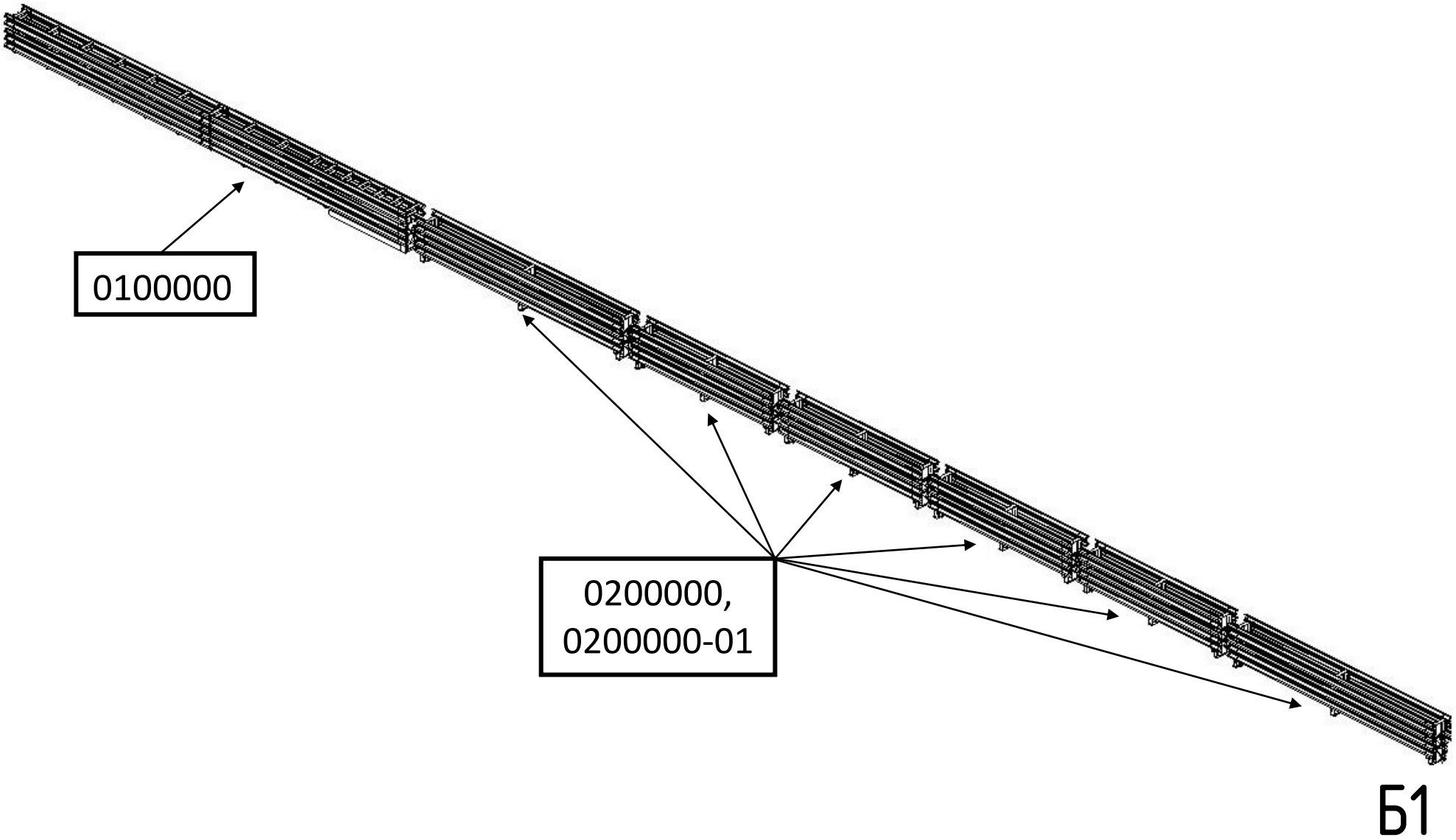

Рис. 5

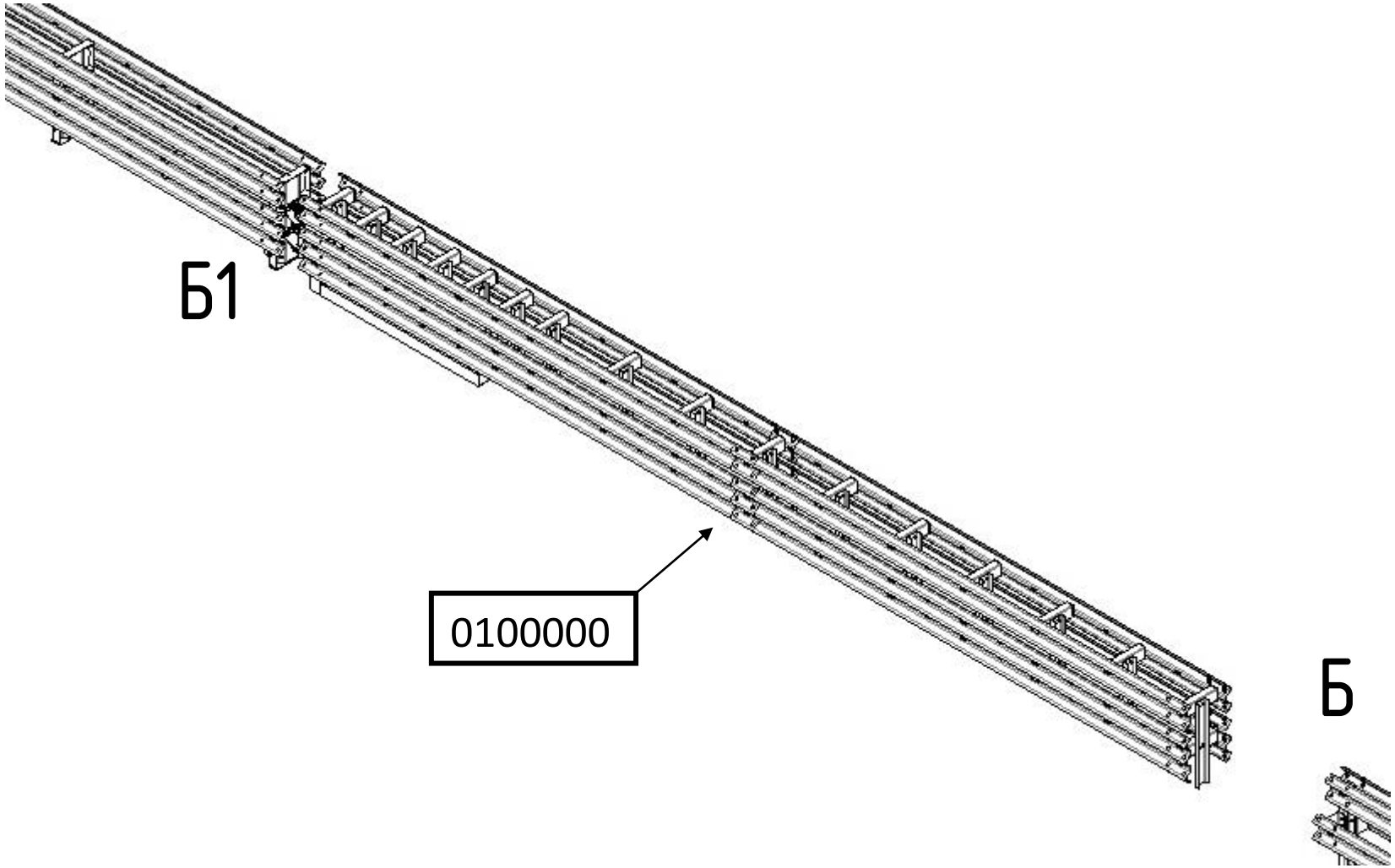

Рис. 6

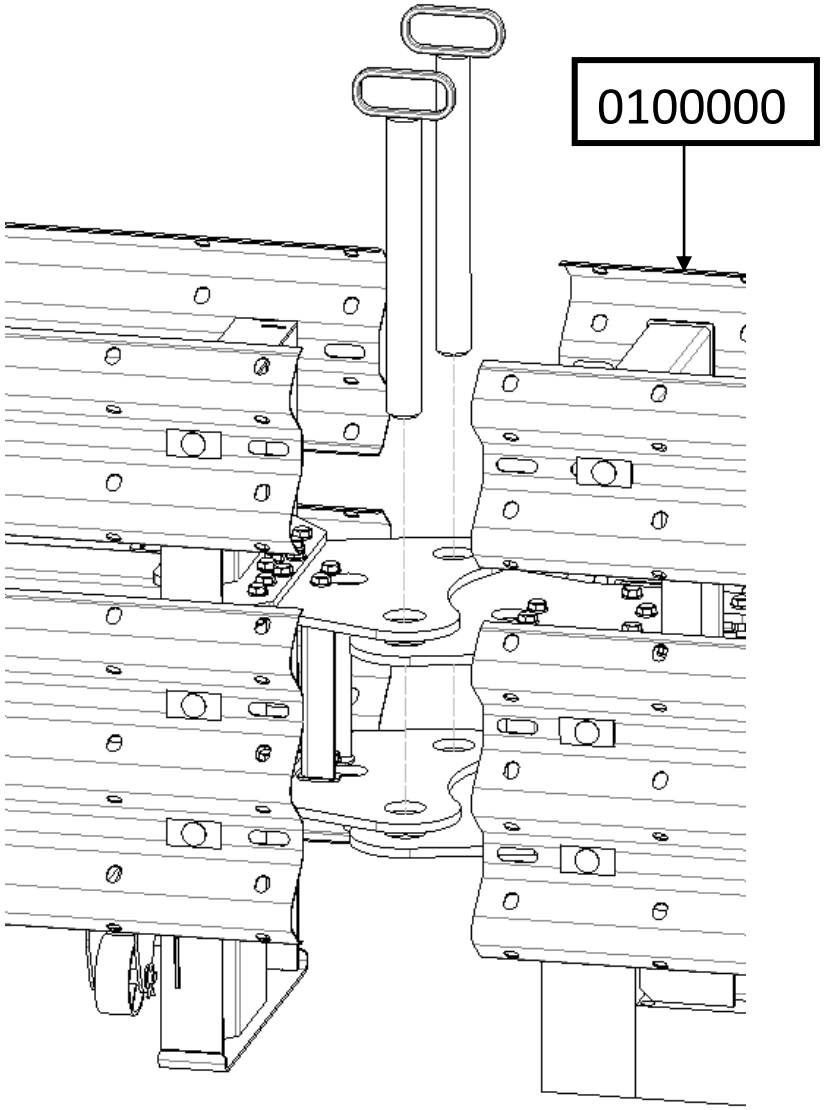

Рис. 7

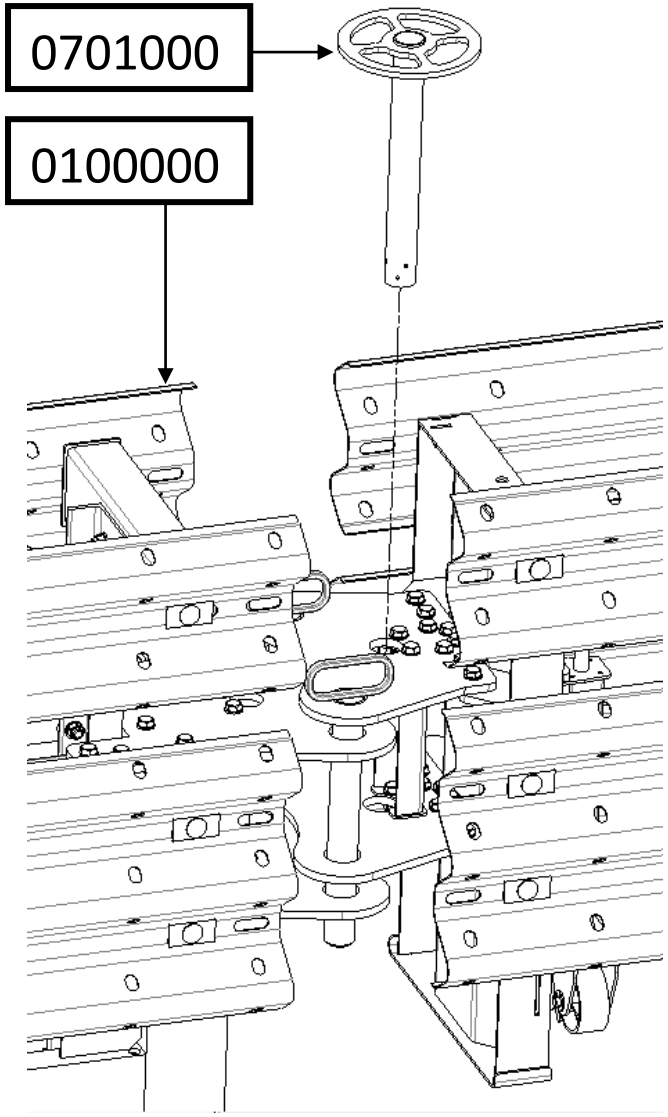

Рис. 8

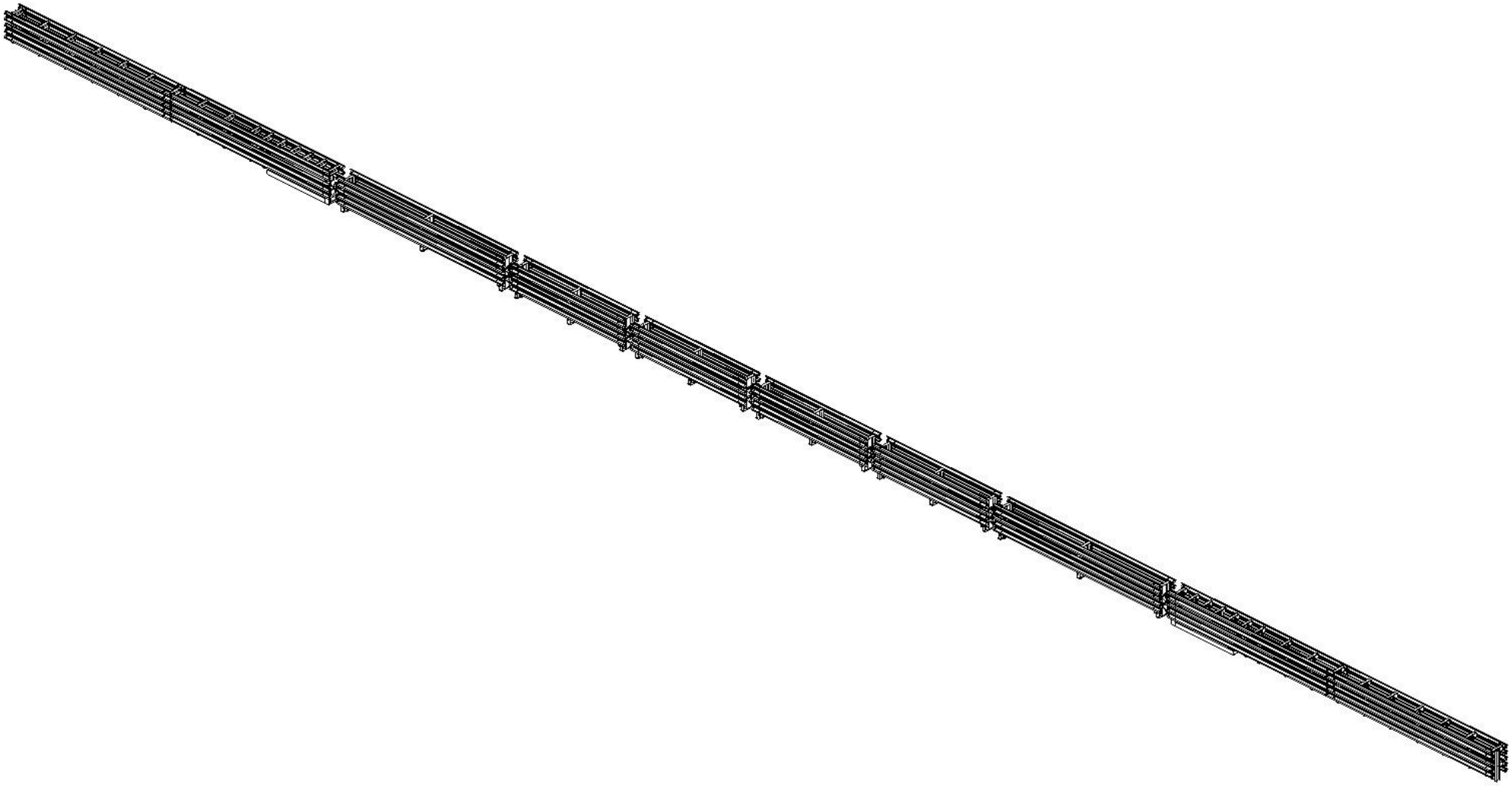

Рис. 9

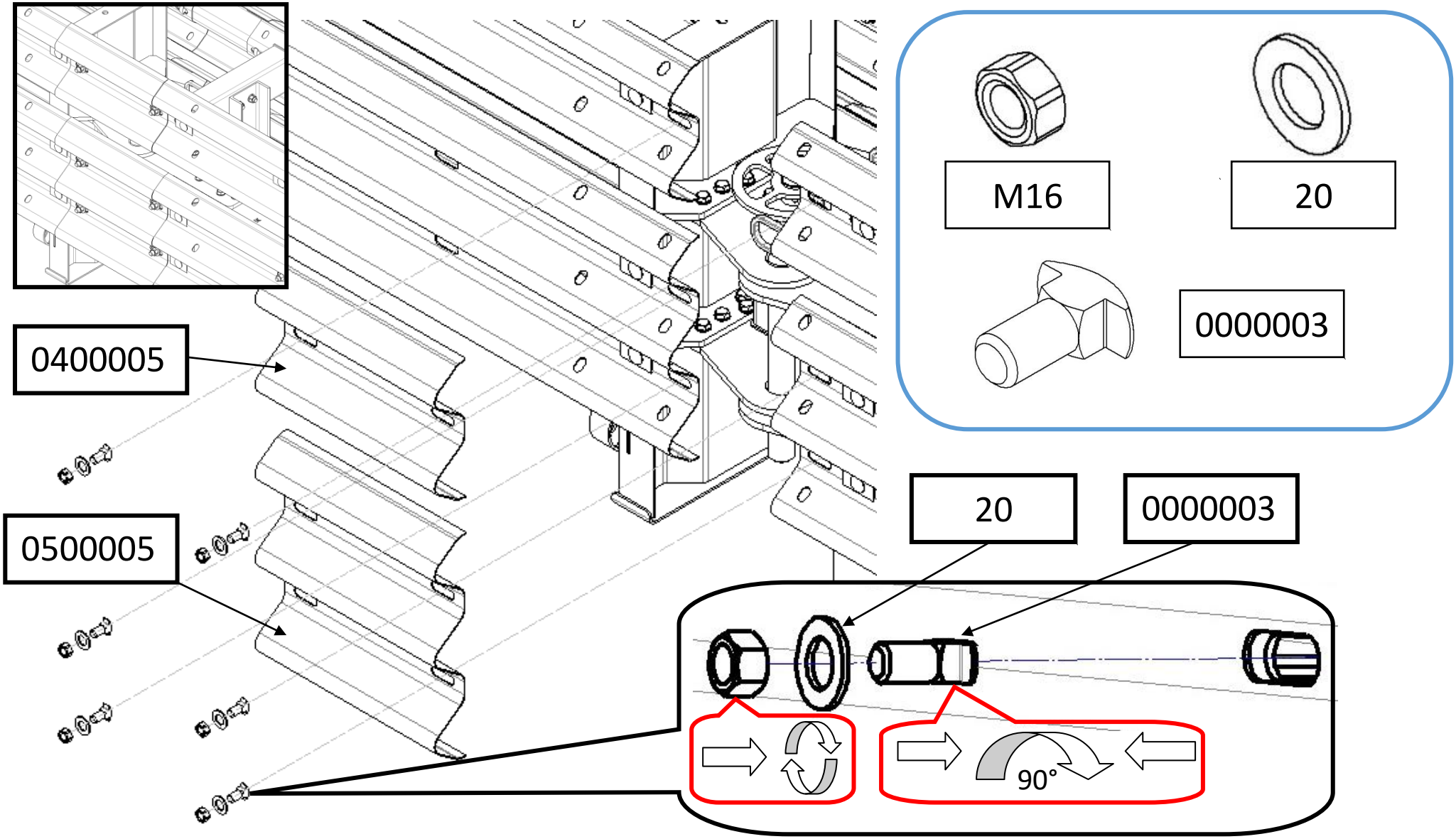

Рис. 10

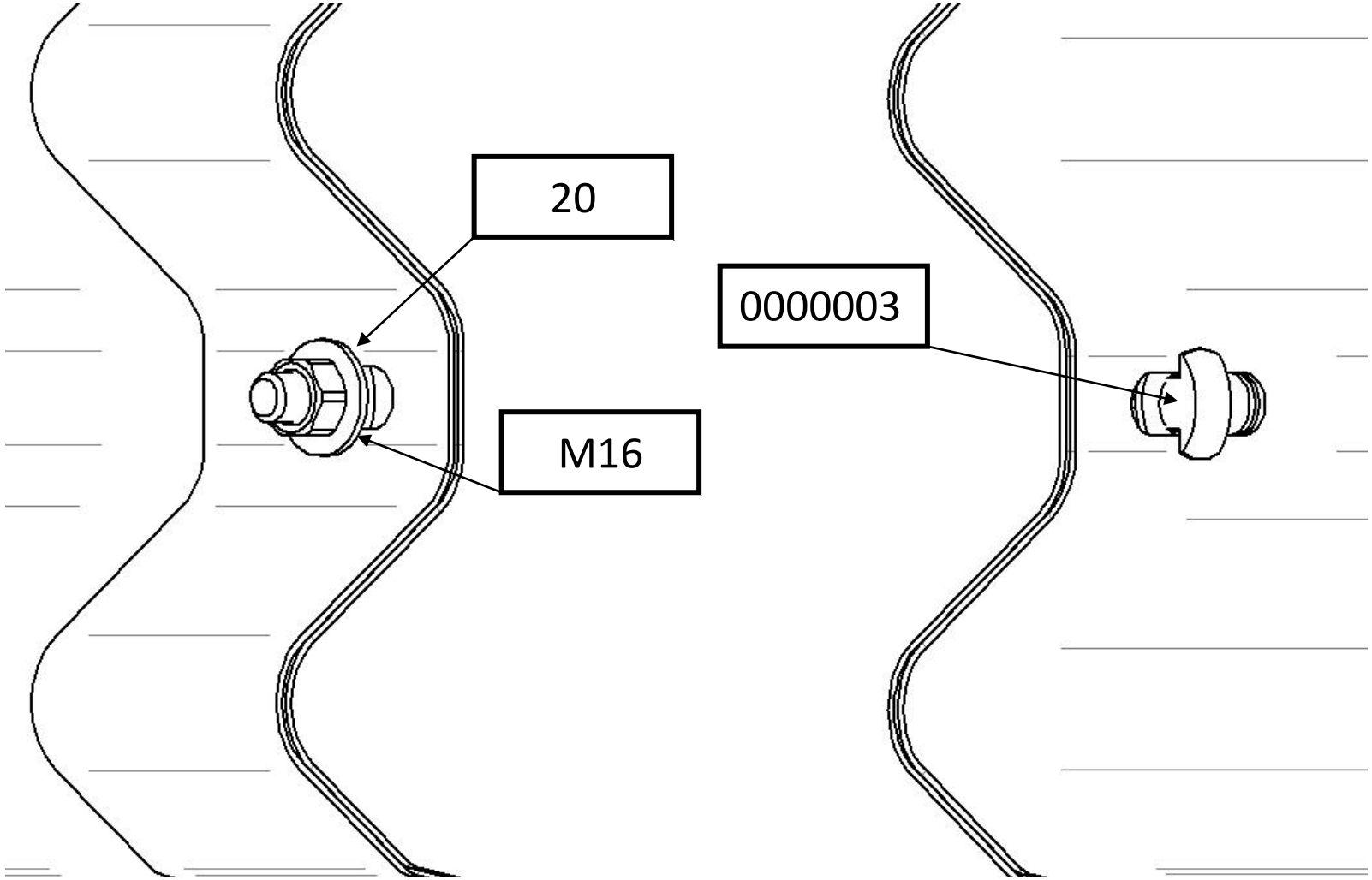

Рис. 10а

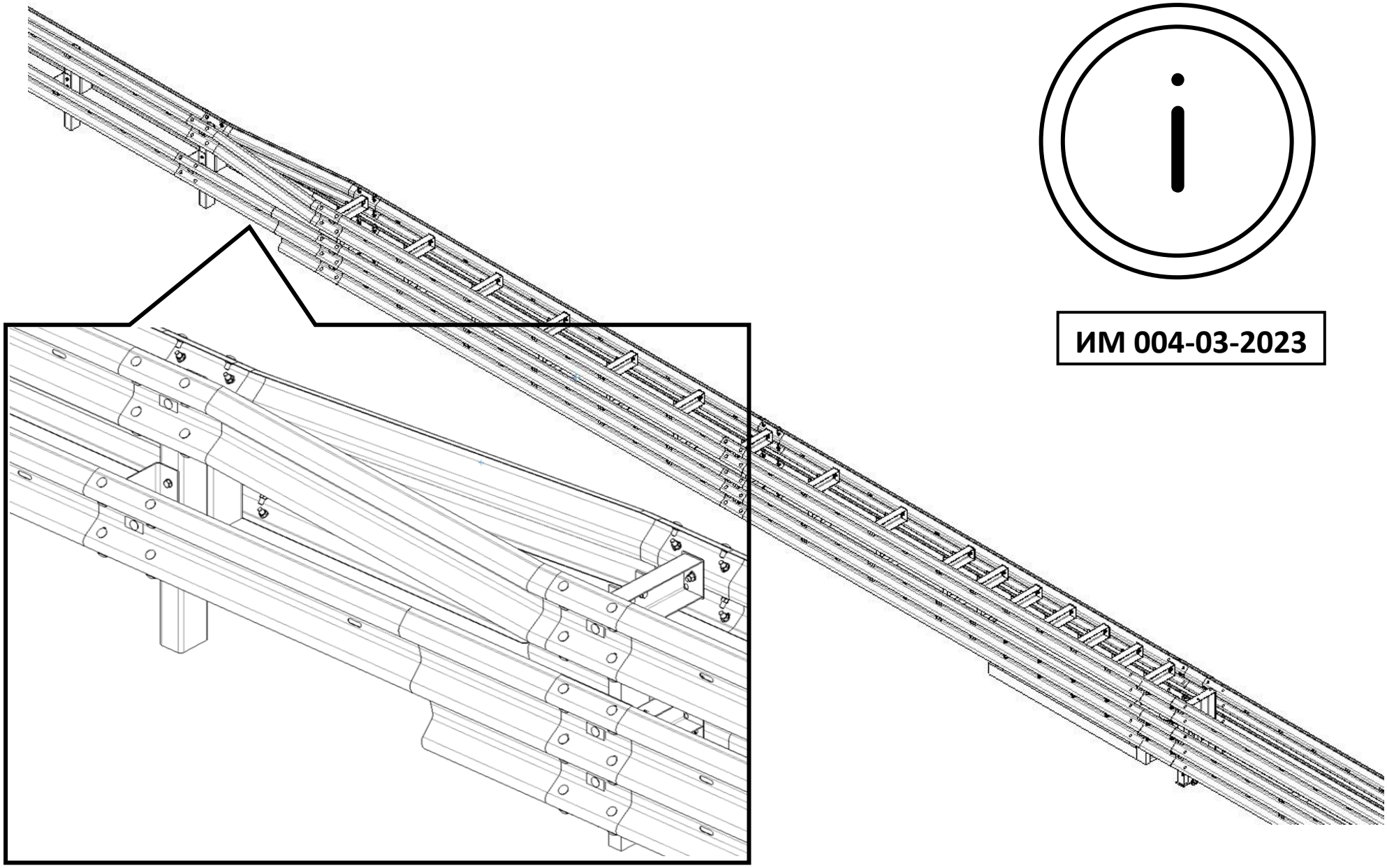

ИМ 004-03-2023

4. Обслуживание и ремонт ограждения дорожного комбинированного

Обслуживание и ремонт ограждения дорожного комбинированного в соответствии с руководством по эксплуатации РЭ 001-01-2023.

5. Гарантии изготовителя

5.1. ОАО «Завод Продмаш» гарантирует соответствие функциональных свойств модулей в составе ограждения дорожного комбинированного не менее 15 лет с момента установки на дороге при условии выполнения требований настоящей инструкции, руководства по эксплуатации РЭ 001-01-2023 и отсутствия каких-либо механических повреждений модулей ограждения в течение указанного срока. Исключение составляют световозвращатели, у которой, при соблюдении условий транспортирования, хранения и эксплуатации гарантийный срок хранения не более 5 лет со дня изготовления и эксплуатации не более 2-х лет.

По возникающим вопросами можно связаться с сервисной службой
ОАО «Завод Продмаш» с помощью:
e-mail: mail@zvpm.ru или телефон: 8(800)201 98 98