Утвержден приказом
Министра по инвестициям и развитию
Республики Казахстан
от 24 апреля 2017 года № 234
форма

Акт приемки объекта в эксплуатацию

"19" мая 2025 года

Заказчик: **КГУ " Кызылжарский районный отдел архитектуры, строительства, жилищно-коммунального хозяйства, пассажирского транспорта и автомобильных дорог ", 150800, Северо-Казахстанская область, Кызылжарский район, с.Бесколь, Институтская, 1, тел. 8 7153 821986, руководитель Хаиржанова Жанбота Шолпанович**

фамилия, имя, отчество (при его наличии) ИИН, телефон – для физических лиц, наименование организации – для юридических лиц, БИН, телефон, почтовый индекс, область, город, район, населенный пункт, наименование улицы, номер дома/здания (стационарного помещения)

на основании:

Декларации о соответствии (прилагается) от "28" апреля 2025 года **ТОО «ЭталонСеверВодСтрой», Прокопьев Денис Николаевич, Северо-Казахстанская область, г. Петропавловск ул. Нефтепроводная, 1Г, БИН 081140002839, 8 7152 50 10 36**

дата подписания декларации, наименование подрядной (генподрядной) организации, фамилия, имя, отчество (при его наличии) руководителя, юридический адрес, БИН, телефон

Заключения о качестве строительно-монтажных работ (прилагается) от "28" апреля 2025 года, ТОО «KBG City» ЖШС, эксперт технического надзора **Калыкова М.Е.**, аттестат KZ37VJE00024169 от 18.03.2017 г., БИН 150240013991 , 87769995599

дата подписания заключения, наименование организации, фамилия, имя, отчество (при его наличии) экспертов технического надзора, № и дата получения аттестатов, БИН, телефон

Заключения о соответствии выполненных работ проекту (прилагается) от "28" апреля 2025 года , ТОО «ППО» Готика», директора **Прудовиковой О.Б.**, БИН 030940004911, 8(7152) 462461

дата подписания заключения, наименование организации, фамилия, имя, отчество (при его наличии) экспертов авторского надзора, № и дата получения аттестатов, БИН, телефон

произведя осмотр готовности предъявленного подрядчиком (генеральным подрядчиком) к приемке в эксплуатацию объекта: **«Строительство водопровода в с. Тепличное»; II (нормальный) уровень ответственности, не относящийся к технически сложным**

наименование объекта, вид строительства (новое, расширение, реконструкция, техническое перевооружение, модернизация, капитальный ремонт), уровень ответственности, техническая и технологическая сложность объекта по адресу

по адресу: **Северо-Казахстанская область, с. Тепличное.** (область, район, населенный пункт, микрорайон, квартал, улица, номер дома (корпуса)

проверив комплектность исполнительной технической документации, в том числе посредством электронного модуля исполнительной технической документации "28" апреля 2025 года, дата ознакомления подтверждает, что:

1. Строительство объекта осуществлено на основании:

1) правоустанавливающего документа на земельный участок от **«15» сентября 2023 года №163 решение решение акима Прибрежного сельского округа Кызылжарского района СевероКазахстанской области о предоставлении права ограниченного целевого землепользования (публичный сервитут) земельного участка**

документ, подтверждающий наступление юридических фактов (юридических составов), на основании которых возникают, изменяются или прекращаются права на земельный участок, в том числе договоры, решения судов, правовые акты исполнительных органов, свидетельство о праве на наследство, передаточный акт или разделительный баланс при реорганизации негосударственных юридических лиц, владеющих земельным участком на праве собственности или выкупивших право временного возмездного землепользования (аренды).

либо решения о реконструкции (перепланировке, переоборудовании) помещений

(отдельных частей) существующих зданий от "___"_____20___года

№_____;

наименование органа, вынесшего решение

2) талона о приеме уведомления о начале строительно-монтажных работ

Уведомление о начале строительно-монтажных работ KZ06REA00412138 от 19.08.2024 года

наименование органа, принявшего уведомление, дата и № принятия талона

3) проекта (проектно-сметной документации) ТОО «ППО» Готика» , № 1-01-НВ_____
наименование проектной организации, номер проекта

утвержденного(й)

КГУ " Кызылжарский районный отдел архитектуры, строительства, жилищно-коммунального хозяйства, пассажирского транспорта и автомобильных дорог ", №83 – ОД от 18.08. 2023 г.
дата и номер проекта, наименование организации, утвердившей (переутвердившей) проект и дата утверждения

2. Строительно-монтажные работы осуществлены в сроки:
начало работ- **август 2024 г.**
окончание работ - **апрель 2025 г**
при продолжительности строительства,
месяц: по норме или по проекту организации строительства, месяц: 3 месяца;
фактически, месяц: 8 месяцев;

3. Объект (комплекс) имеет следующие основные технико-экономические показатели (мощность, производительность, производственная площадь, протяженность, вместимость, объем, пропускная способность, провозная способность, число рабочих мест и тому подобное, заполняется по всем объектам (кроме жилых домов) в единицах измерения соответственно целевой продукции или основным видам услуг):

Показатели	единица измерения	по проекту	фактически	
Площадь участка	га			
Площадь застройки	м2			
Площадь покрытий	м2			
Площадь озеленения	м2			

Жилой дом имеет следующие показатели:

Показатели	Единица измерения	По проекту	Фактически
Общая площадь	метр в квадрате (далее - м2)		
Число этажей	этаж		
Общий строительный объем	метр в кубе (далее - $м^3$)		
В том числе подземной части	м3		
Площадь встроенных , встроенно-пристроенных и пристроенных помещений	$м^2$		

Показатели	По проекту			Фактически		
	число квартир	площадь квартир, $м^2$		число квартир	площадь квартир, $м^2$	
		общая	жилая		общая	жилая
Всего квартир, в том числе: однокомнатных двухкомнатных						

трехкомнатных четырехкомнатных и более						

Выпуск продукции (оказания услуг), предусмотренной проектом в объеме, соответствующем нормам освоения проектных мощностей в начальный период: **Согласно проекта**

факт начала выпуска продукции с указанием объема

4. Технологические и архитектурно-строительные решения по объекту характеризуются следующими данными:

Наружные сети водоснабжения, разводящие сети по поселку

Для обеспечения водоснабжения с. Тепличное и для закольцовки сетей водопровода для села Прибрежное и Куйбышевского лесхоза требуется строительство магистральных сетей водопровода.
Схема водоснабжения:
Вода по проектируемому трубопроводу, врезанному в водопровод, подающий воду от очистных сооружений в г.Петропавловск, будет подаваться в разводящие сети с.Тепличное, с. Прибрежное и сеть Куйбышевского лесхоза.

Водоснабжение объекта предусмотрено от существующей сети водопровода Ø 800 мм. Врезка проектируемой сети осуществляется в существующем колодце.
Проектом предусмотрена прокладка сети водопровода общей протяженностью 891 м, в том числе из труб ПЭ100 SDR 17- 225*13.4 мм – 444 м, ПЭ100 SDR 17- 160х9.5мм- 57 м, ПЭ100 SDR 17- 110х6.6мм – 404 м.
Водопроводные колодцы выполняются из сборных железобетонных элементов по ТПР901-09-11.84, сборные железобетонные изделия изготавливаются по серии 3.901-14 выпуск 1.
Глубина заложения трубопроводов принята из опыта эксплуатации и глубины промерзания грунтов 3.00-4.29м.
Прокладка трубопроводов при пересечении ж/дорожных путей производится методом горизонтально-направленного бурения с устройством футляра.
Испытание прокладываемых трубопроводов производится гидравлическим способом в два этапа (СН РК 4.01-03-2013).
Проектом принят монтаж запорной арматуры для возможной безаварийной эксплуатации водопровода в зимний период.
Соединение арматуры предусматривается на фланцах.

Основные показатели раздела

№ п/п	Наименование показателя	Ед. изм.	Показатель
1	2	3	4
1	Расчетная производительность	м3/сутки м3/час	399,37 34,02
2	Протяженность сетей, всего, из них: Дн=225х13.4мм Дн= 110х6,6 мм Дн= 160х9,5 мм	м. м. м.	905 444 404 57
3	Количество водопроводных колодцев Ø2000мм Ø1500мм	шт. шт. шт.	13 8 5
4	Количество пожарных гидрантов	шт.	1

В проекте установлен **II (нормальный), не относящийся к технически сложным уровень ответственности.**

краткие технические характеристики по особенностям его размещения, по основным и конструкциям, инженерному и технологическому оборудованию

5. На объекте установлено предусмотренное проектом оборудование в количестве согласно актам о его приемке после индивидуального испытания и комплексного опробования;

6. Наружные инженерные коммуникации (холодное и горячее водоснабжение, канализация, теплоснабжение, газоснабжение, электроснабжение и связь) обеспечивают нормальную эксплуатацию объекта (здания, сооружения, помещения) и приняты городскими эксплуатационными организациями;

7. Сметная стоимость по утвержденному проекту (проектной-сметной документации): всего 126420,731 тысяч тенге, в том числе строительно-монтажных работ 104036,640 тысяч тенге, оборудования, инструмента и инвентаря 0 тысяч тенге;

8. Сметная стоимость основных фондов, принимаемых в эксплуатацию 103059,54386 тысяч тенге, в том числе: стоимость строительно-монтажных работ 92017,44987 тысяч тенге; стоимость оборудования, инструмента и инвентаря 0 тысяч тенге;

9. Доля местного содержания предусмотрена в проектно-сметной документации 90 % и фактически применено 90% (на объектах, финансируемых за счет государственных инвестиций и средств квазигосударственного сектора);

10. Класс энергоэффективности здания _____;

11. Объект построен в соответствии с утвержденным проектом (проектно-сметной документацией) и требованиями государственных нормативных документов в области архитектуры, градостроительства и строительства.

РЕШИЛ: объект: **«Строительство водопровода в с. Тепличное»**
наименование объекта (комплекса)

принять в эксплуатацию.

Заказчик _____ **Хаиржанов Ж.Ш.**
фамилия, имя, отчество (при наличии), подпись руководителя Место печати (при наличии)

Технический надзор

1) аттестованный (-ые) эксперт (-ы) _____ **Калыков М.Е.**
фамилия, имя, отчество (при наличии), подпись эксперта Место печати (при наличии)

2) аккредитованная организация ТОО «KBG City» ЖШС _____ **ТаскужинД.С.**
(наименование организации) имеющей в своем составе аттестованного (-ых) эксперта (-ов), фамилия, имя, отчество (при его наличии) руководителя, подпись, дата Место печати (при наличии)

_____
(фамилия, имя, отчество (при его наличии) эксперта, специализация аттестата), подпись, дата
Место печати (при наличии)

Авторский надзор

1) разработчик проекта ТОО «ППО» Готика» _____ **Прудовикова О.Б.**
(наименование организации, фамилия, имя, отчество (при его наличии), должность), подпись, дата Место печати (при наличии)

2) организация _____
(наименование организации) имеющей в своем составе аттестованного (-ых) эксперта (-ов),
фамилия, имя, отчество (при его наличии) руководителя, подпись, дата Место печати (при наличии)

_____
фамилия, имя, отчество (при его наличии) эксперта, специализация аттестата), подпись, дата
Место печати (при наличии)

3) аттестованный (-ые) эксперт (-ы) _____.
(фамилия, имя, отчество (при его наличии) эксперта, специализация аттестата), подпись, дата
Место печати (при наличии)

Подрядчик (генеральный подрядчик) _____ **Прокопьев Д. Н.**
фамилия, имя, отчество (при наличии), подпись руководителя
Место печати (при наличии)

Форма

Технические характеристики объекта (сети, водоводы, коллекторы и тому подобное)

№ п/п	Наименование	Единицы измерения	Количество, протяженность	Примечание
1	2	3	4	5
Разводящие сети, наружные сети водоснабжения и канализации				
1	Водоводы (общая протяженность)	м	905	
	1) из стальных труб	м	-	
	2) из чугунных труб	м	-	
	3) из асбестоцементных труб	м	-	
	4) из железобетонных труб	м	-	
	5) из полиэтиленовых труб	м	905	
2	Распределительная сеть (общая протяженность)	м	-	
	1) из стальных труб	м	-	
	2) из чугунных труб	м	-	
	3) из асбестоцементных труб	м	-	
	4) из полиэтиленовых труб	м	-	
	5)	м	-	
3	Прочие устройства		-	
	Смотровой колодец	шт	-	
	Задвижка d-50	шт	-	
	" d-65	шт	-	
	" d-100	шт	4	
	" d-150	шт	2	
	" d-200	шт	8	
	Вентили d-32	шт	-	
	" d-	шт	-	
	" d-	шт	-	
	Кран d-15	шт	-	
	" d-25	шт	-	
	" d-32	шт	3	
	Гидрант	шт	1	
	Водопроводный ввод	шт	-	
	Водоразборная колонка	шт	-	
	Стальной футляр	шт	-	
	Питьевой фонтанчик	шт	-	
Канализация				
1	Коллекторы (общая протяженность)	м	-	
	1) из керамических труб	м	-	

	2) из чугунных труб	м	-	
	3) из бетонных труб	м	-	
	4) из асбестоцементных труб	м	-	
	5) из железобетонных труб	м	-	
	6)	м	-	
	7)	м	-	
2	Канализационная сеть (общая протяженность)	м	-	
	1) из керамических труб	м	-	
	2) из чугунных труб	м	-	
	3) из бетонных труб	м	-	
	4) из асбестоцементных труб	м	-	
	5) из железобетонных труб	м	-	
	6) из полиэтиленовых труб	м	-	
3	Прочие устройства		-	
	Смотровой колодец	шт	-	
	Выпуск	шт	-	

Заказчик _____ **Хаиржанов Ж.Ш.**

фамилия, имя, отчество (при его наличии), подпись руководителя

Место печати (при наличии)

Авторский надзор _____ **Прудовикова О.Б.**

фамилия, имя, отчество (при его наличии), подпись эксперта

Место печати (при наличии)

Спецификация

№ п/п	Наименование	Марка	Материал	Диаметр (мм) (размеры)	Количество	Примечание
1	Устройство водопроводных колодцев Ø2000 мм	-	ж/б	2000	8	
2	Устройство водопроводных колодцев Ø1500 мм	-	ж/б	1500	5	
3	Люк полимерно-песчаный		полимерный		13	
4	Задвижка фланцевая с обрезиненным клином, с невыдвижным шпинделем, корпус из ВЧШГ, со штурвалом, PN 10/16 ГОСТ 5762-2002 DN 150	30ч39р	чугун	150	2	ГОСТ 5762-2002
5	Задвижка фланцевая с обрезиненным клином, с невыдвижным шпинделем, корпус из серого чугуна, , PN 16, марки 30ч39р DN 100	30ч6бр	чугун	100	4	ГОСТ 5762-2002
6	Задвижка фланцевая с обрезиненным клином, с невыдвижным шпинделем, корпус из серого чугуна, , PN 16, марки 30ч39р DN 200	30ч6бр	чугун	150	8	ГОСТ 5762-2002
11	Гидрант пожарный подземный Н 2500 мм	Н 2500 мм	сталь		1	ГОСТ 8220-85
12	Труба полиэтиленовая для водоснабжения PE 100 SDR 17 размерами 110х6,6 мм	PE 100 SDR 17	полиэтилен	110	404	ГОСТ 18599-2001
14	Труба полиэтиленовая для водоснабжения PE 100 SDR 17 ГОСТ 18599-2001 размерами 225х13,4 мм	PE 100 SDR 17	полиэтилен	225	444	ГОСТ 18599-2001
15	Труба полиэтиленовая для водоснабжения PE 100 SDR 17 размерами 160х9,5 мм	PE 100 SDR 17	полиэтилен	160	57	ГОСТ 18599-2001

Схема привязки колодца к постоянным точкам-ориентирам

Согласно прилагаемой схемы

Горизонтальный разрез колодца	Вертикальный разрез колодца
Масштаб 1:100	Масштаб 1:100

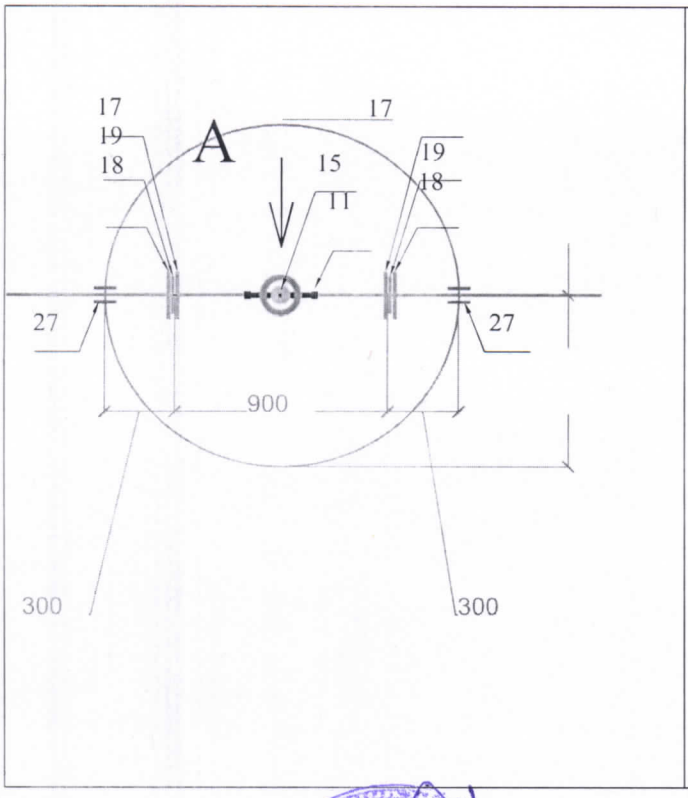

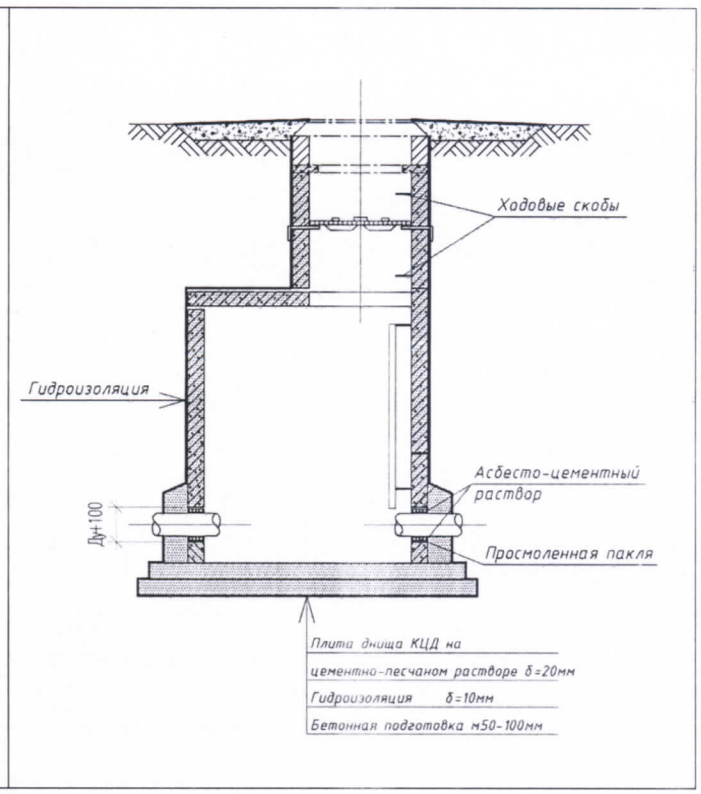

Заказчик _____ **Хаиржанов Ж.Ш.**

фамилия, имя, отчество (при его наличии), подпись руководителя

Место печати (при наличии)

Авторский надзор _____ **Прудовикова О.Б.**

фамилия, имя, отчество (при его наличии), подпись эксперта

Место печати (при наличии)